РЕСПУБЛИКА КАЗАХСТАН
ТОО "Макетстрой"
ГСЛ №20006814

Заказчик: ГУ "Управление строительства, архитектуры и градостроительства г.Актобе "

РАБОЧИЙ ПРОЕКТ

"Строительство спортивного здания ангарного типа в районе средней школы №21 г.Актобе"

Альбом 10. Пожарная сигнализация
06/2020-ПС

Том 2

г. Актобе 2020г.

РЕСПУБЛИКА КАЗАХСТАН
ТОО "Макетстрой"
ГСЛ №20006814

Заказчик: ГУ "Управление строительства, архитектуры и градостроительства г.Актобе "

РАБОЧИЙ ПРОЕКТ

"Строительство спортивного здания ангарного типа в районе средней школы №21 г.Актобе"

Альбом 10. Пожарная сигнализация
06/2020-ПС

Том 2

Директор ТОО "Макетстрой" Сандибай К.О.
Главный инженер проекта: Сауирбаева Л.А.

г. Актобе 2020г.

ВЕДОМОСТЬ РАБОЧИХ ЧЕРТЕЖЕЙ ОСНОВНОГО КОМПЛЕКТА

Лист	Наименование	Примечание
1	Общие данные	
2	Скелетная схема пожарной сигнализации	
3	План сети пожарной сигнализации	

ВЕДОМОСТЬ ССЫЛОЧНЫХ И ПРИЛАГАЕМЫХ ДОКУМЕНТОВ

Обозначение	Наименование	Примечание
	Ссылочные документы	
СН РК 2.02-02-2012	Пожарная автоматика зданий и сооружений с изм. на 21.04.2020	
СП РК 2.02-102-2012	Пожарная автоматика зданий и сооружений с изм. на 21.04.2020	
СН РК 3.02-18-2013	Закрытые спортивные залы с изм. и дополнениями от 15.11.2018	
СП РК 3.02-118-2013	Закрытые спортивные залы с изм. и дополнениями от 15.11.2018	
ГОСТ 25-329-81	Установки пожаротушения автоматические и установки	
	пожарной, охранной сигнализаций.	
	Прилагаемые документы	
06/2020 -ПС.СО	Спецификация оборудования, изделий и материалов	1 лист

Общие указания

Проектом предусматривается система пожарной сигнализации.
Проект выполнен на основании задания на проектирование, технологических и архитектурно-строительных чертежей.
Система пожарной сигнализации построена на базе прибора приемно-контрольного охранно-пожарного Гранит, установленного в комнате диспетчера , охраны.
В качестве пожарных датчиков приняты дымовые пожарные извещатели типа ИП-212-41М, линейные извещатели типа ИПДЛ-52 и ручные пожарные извещатели типа ИПР-513-3АМ.
Исполнительные реле приборов приемно-контрольныхпредназначены для управления оповещением людей о пожаре, отключением вентиляции при пожаре и передачи сигнала "Пожар" на пульт централизованного наблюдения.
Оповещение людей о пожаре выполнено по 2-му типу систем оповещения согласно СН РК 2.02-11-2002* и осуществление при помощи свето-звуковых оповещателей типа LD 96(RED).
Оповещателей следует установить на высоте 2,5м от уровня пола.
Шлейфы пожарной сигнализации выполняются кабелями марки КСПВГ 4х0,5мм2. Линии оповещения кабелем марки ВВГ 3х1,5мм2.
Все кабели прокладываются по стенам и конструкциям в кабельных каналах.
Вертикальная прокладка кабелей между этажами предусмотрена ПВХ трубах.
Электропитание прибора приемно-контрольного выполнена от резервного источника питания.
Электроснабжение резервных источников питания предусмотрено в проекте марки ЭМ.
Допускается замена марок оборудования и кабелей с сохранением технических характеристик.
Оборудование и кабели пожарной сигнализации должны иметь соответсвующие разрешения для применения на территории РК. Заменяемые марки оборудования и кабелей должны иметь максимальный процент казахстанского содержания.
Все работы по монтажу оборудования и прокладке кабелей в соответствии с действующими нормативными документами.

УСЛОВНЫЕ ОБОЗНАЧЕНИЯ

- Линия пожарной сигнализации
- Линия системы оповещения
- Линия питания 220В
- Приемно-контрольный прибор
- Извещатель дымовой
- Извещатель ручной
- Аккумуляторный блок питания приемно-контрольного прибора
- Световой оповещатель (табло "ВЫХОД")
- Звуковой оповещатель

Настоящий проект соответствует требованиям экологических, санитарно-технических, противопожарных и других норм, действующих на территории Республики Казахстан и обеспечивает безопасную для жизни и здоровья людей эксплуатацию объекта при соблюдении требований настоящего проекта.

Главный архитектор проекта _____Сауирбаева Л. А.

Согласовано

ОВВК	Ораков	
ЭО	Гайнутдино	
АС	Отебай	

Взам. инв. №

Подл. и дата

Инв. № подл.

Изм.	Кол.уч.	Лист	№док.	Подпись	Дата
ГИП		Сауирбаева Л.			
Исполнил		Гайнутдинов			
Проверил		Сауирбаева Л.			

06/2020.ПС

"Строительство спортивного здания ангарного типа в районе средней школы №21 г.Актобе"

Пожарная сигнализация	Стадия	Лист	Листов
	РП	1	3
Общие данные	ТОО "МАКЕТСТРОЙ" ГСЛ №20006814		

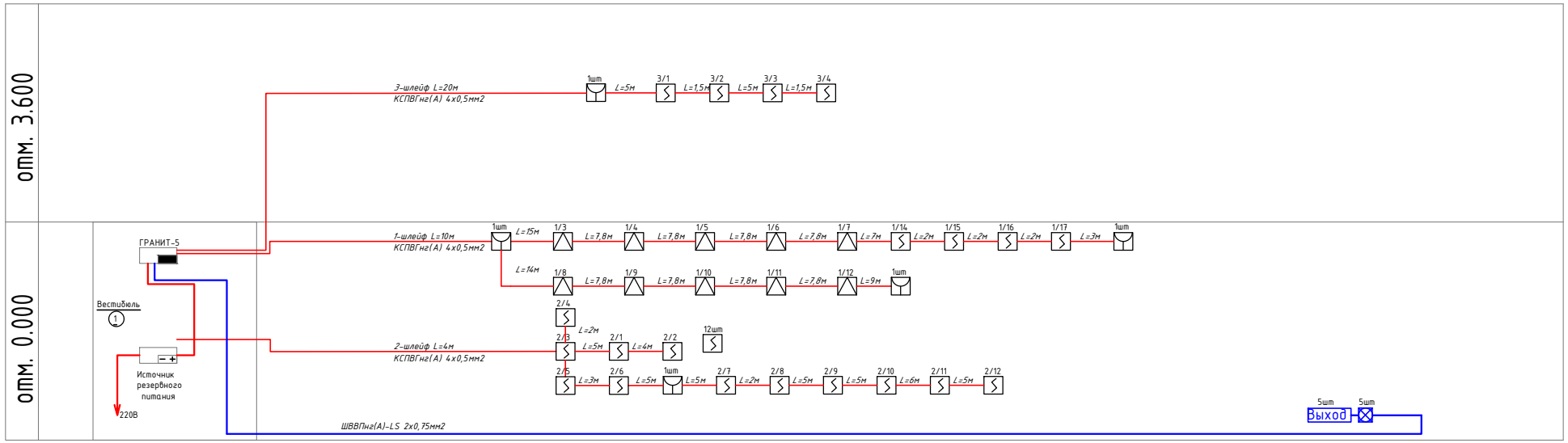

Типовая схема подключения
Гранит – 5

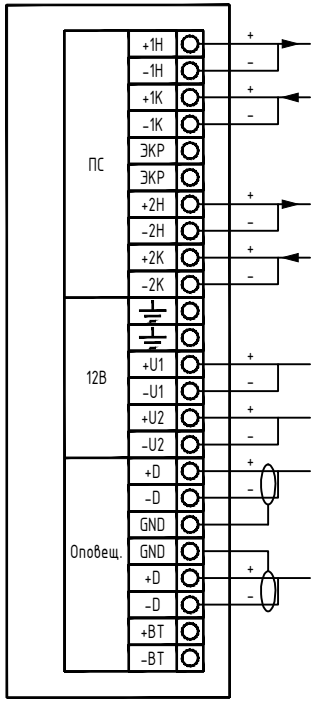

Изм.	Кол.уч.	Лист	№док.	Подпись	Дата
ГИП		Сауирбаева Л.			
Исполнил		Гайнутдинов			
Проверил		Сауирбаева Л.			

06/2020.ПС

"Строительство спортивного здания ангарного типа в районе средней школы №21 г.Актобе"

Пожарная сигнализация

Стадия	Лист	Листов
РП	2	3

Структурная схема пожарной сигнализации

ТОО "МАКЕТСТРОЙ"
ГСЛ №20006814

Согласовано

ОВВК	Ораков	
ЭО	Гайнутдино	
АС	Отебай	

Взам. инв. №

Подл. и дата

Инв. № подл.

ПЛАН НА ОТМ. 0.000

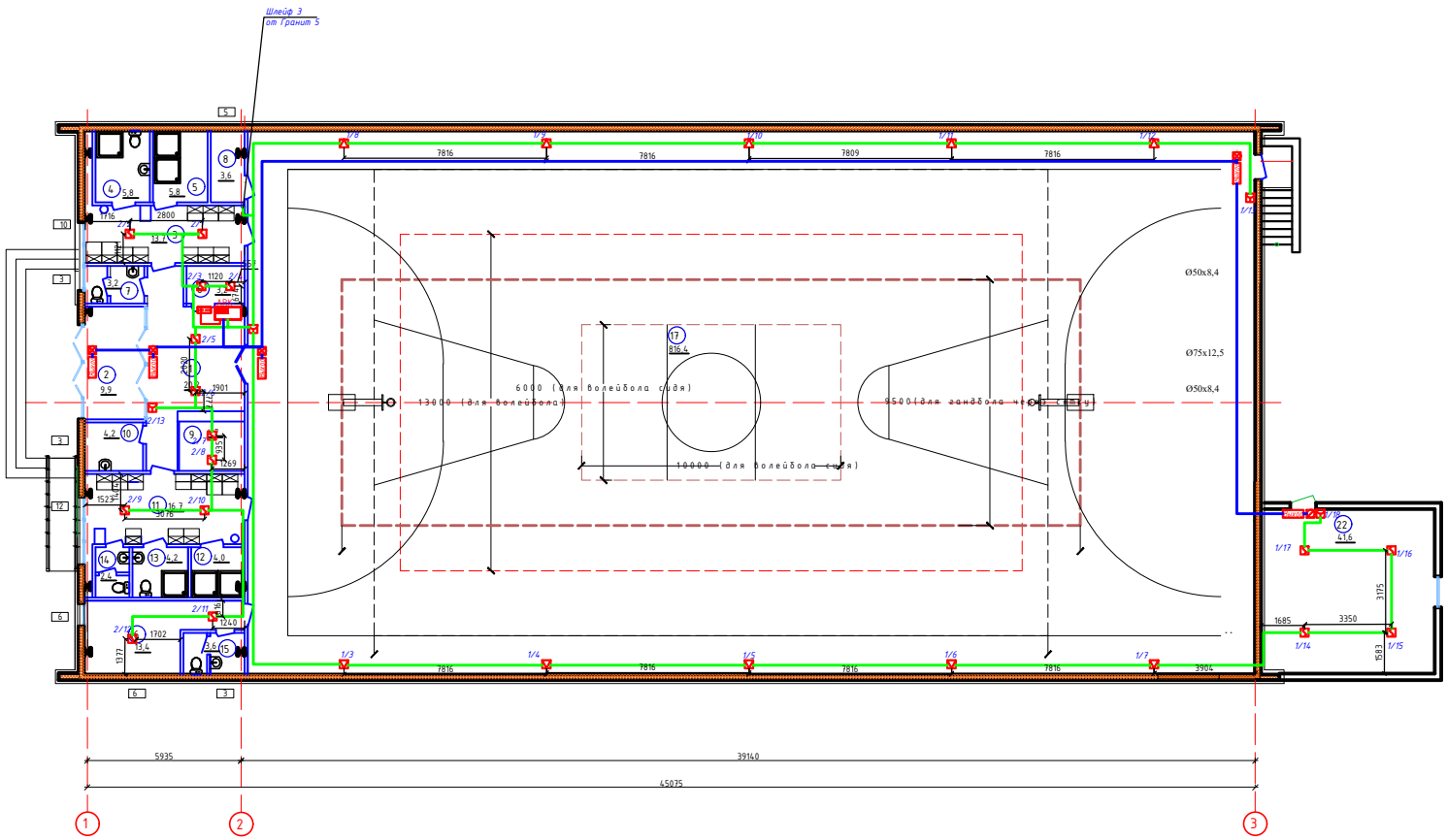

ФРАГМЕНТ ПЛАНА В ОСЯХ 1-2/А-Б НА ОТМ. +3.600

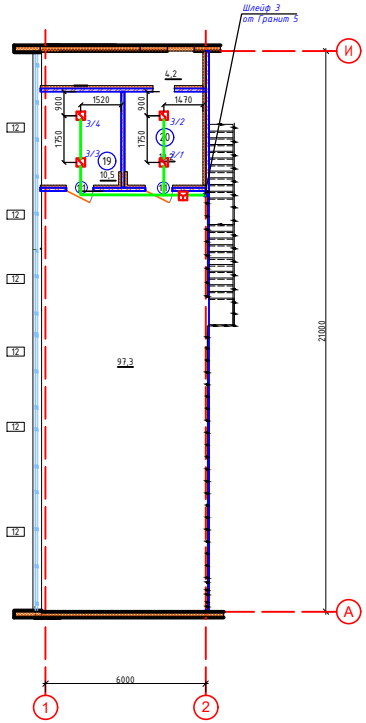

ЭКСПЛИКАЦИЯ ПОМЕЩЕНИЙ

№ помещ.	НАИМЕНОВАНИЕ	ПЛОЩ. М2	КАТ. ПОМЕЩ.	№ помещ.	НАИМЕНОВАНИЕ	ПЛОЩ. М2	КАТ. ПОМЕЩ.
1	2	3	4	1	2	3	4
	Помещения в осях 1-2/А-Б:			13	Тамбур	1.8	
1	Вестибюль	20.0		14	Мужская раздевальная на 10 чел.	16.1	
2	Тамбур	9.8		15	Душевая	4.0	
3	Тамбур	1.8		16	Санузел мужской	2.3	
4	Женская раздевальная на 10 чел.	16.7		17	Санитарная кабина для МГН	4.0	
5	Санитарная кабина для МГН	4.0		18	Тренерская с местом для дежурного врача	13.2	
6	Электрощитовая	4.0		19	Санузел мужской	3.4	
7	Душевая	3.0			Игровой зал в осях 2-9/А-Б:		
8	Санузел женский	2.9		20	Универсальный игровой зал 39.0м х 24.0м	937.4	
9	ИТП, насосная	13.8			План в осях 1-2/А-Б на отм.+3,600		
10	Кладовая спортинвентаря	9.0		21	Венткамера	9.9	
11	Гардероб верхней одежды	5.0		22	Тех помещение	12.0	
12	Комната уборочного инвентаря	4.1					

Согласовано
ГИПВК Эрмелев
ЗО Гайшмидаев
Взам. инв. №
Подп. и дата
Инв. № подл.

Изм.	Кол.уч.	Лист	№док.	Подпись	Дата
ГИП		Сауирбаева Л.			
Исполнил		Сайгидинов			
Проверил		Сауирбаева Л.			

06/2020.ПС

"Строительство спортивного здания ангарного типа в районе средней школы №21 г.Актобе"

Пожарная сигнализация

Стадия	Лист	Листов
РП	3	3

План сети пожарной сигнализации на отм. 0.000. Фрагмент плана в осях 1-2/А-Б на отм.+3,600

ТОО "МАКЕТСТРОЙ" ГСЛ №20006814

Формат А1

Позиция	Наименование и техническая характеристика	Тип, марка оборудования. Обозначения документа № опросного листа	Код оборудования, изделия материалов	Завод-изготовитель	Единица измерения	Коли-чество	Масса оборудо-вания	Примечание
1	2	3	4	5	6	7	8	9
	Пожарная сигнализация							
1	Контрольная панель	"Гранит-5"	ГОСТ 53 325	Сибирский арсенал	шт.	1		
2	Пожарный извещатель дымовой	ИП-212-45	ГОСТ 53 325-2009	Сибирский арсенал	шт.	16		
3	Пожарный извещатель линейный	ИПДЛ-52	ГОСТ 53 325-2009	Сибирский арсенал	шт.	10		
4	Ответвительная коробка	УК-2П	ГОСТ 25034-85		шт.	3		
5	Пожарный извещатель ручной	ИПР 513 ЗАМ	ГОСТ 53 325-2009	Сибирский арсенал	шт.	5		
6	Кабель сеч. 4х0,5 мм2	КСПВГнг(А) 4х0,5мм2	ГОСТ 22483-77		м	378		
7	Кабельный канал 10х12				м	378		
8	Провод 2х0,75	ШВВПнг(А)-LS 2х0,75мм2			м	2		
9	Аккумулятор 12В, 4,5А/ч	VT-12022	ГОСТ 27174-86	Сибирский арсенал	шт.	1		
10	Блок питания	РИП-12 (Protektion)		Сибирский арсенал	шт.	1		
11								
	Звуковое и световое оповещение о пожаре							
12	Звуковой оповещатель	LD 96		Сибирский арсенал	шт.	5		
13	Световой оповещатель	"Выход"		Сибирский арсенал	шт.	5		
14	Кабель сеч. 3х1,5 мм2	КСВЭВ			м	95		

Согласовано

ОВВК	Ораков	
ЭО	Гайнутдино	
АС	Отебай	

Взам. инв. №

Подл. и дата

Инв. № подл.

Изм.	Кол.уч.	Лист	№док.	Подпись	Дата
ГИП		Сауирбаева Л.			
Исполнил		Гайнутдинов			
Проверил		Сауирбаева Л.			

06/2020.ПС.СО

"Строительство спортивного здания ангарного типа в районе средней школы №21 г.Актобе"

Пожарная сигнализация

Стадия	Лист	Листов
РП	1	1

Спецификация оборудования и материалов

ТОО "МАКЕТСТРОЙ"
ГСЛ. №20006814