РЕСПУБЛИКА КАЗАХСТАН

ТОО "Макет Строй"

ГСЛ №20006814

РАБОЧИЙ ПРОЕКТ

"Строительство спортивного здания ангарного типа в районе средней школы №21 г.Актобе"

АЛЬБОМ 11-АС

Архитектурно-строительные решения

Выгреб 3м3

г. Актобе 2020г.

РЕСПУБЛИКА КАЗАХСТАН

ТОО "Макет Строй"

ГСЛ №20006814

Заказчик: ГУ "Управление строительства, архитектуры и градостроительства Актюбинской области".

РАБОЧИЙ ПРОЕКТ

"Строительство спортивного здания ангарного типа в районе средней школы №21 г.Актобе"

АЛЬБОМ 11-АС

Архитектурно-строительные решения

Выгреб 3м3

Директор: Сәндібай Қ.О.

Главный инженер проекта: Сауирбаева Л.А.

г. Актобе 2020г.

ВЕДОМОСТЬ РАБОЧИХ ЧЕРТЕЖЕЙ ОСНОВНОГО КОМПЛЕКТА

Лист	Наименование	Приме-чание
1	Общие данные	
2	Схема расположения элементов стен.Спецификация	
3	Кольца стеновые КЦ - 15 - 9, КЦ - 15 - 9*	
4	Плиты перекрытия КЦП 1 - 15 - 1. Плита днища КЦД-20	
5	Вентиляционная колонка	

ВЕДОМОСТЬ ОСНОВНЫХ КОМПЛЕКТОВ РАБОЧИХ ЧЕРТЕЖЕЙ

Обозначение	Наименование	Примечание
АС	Архитектурно-строительные решения	

ОБЩИЕ УКАЗАНИЯ

Выгреб закрытый заглубленный колодезного типа емкостью 3 м³ предназначен для приема сточных вод.
Стены выгреба запроектированы из сборных колец по серии 3.900-3 в.7
Днище из плит серии 3.900-3 вып. 7.
Для повышения водонепроницаемости гермитичности выгреба стыки заделываются раствором на напрягающем цементе НЦ 20 (по ТУ 21-20-18-80) состава 1:15 (НЦ;песок) по массе при В/ц = 0,45 дополнительно в стыки укладывается прокладки диаметром 40 мм.
Соединение колец между собой производится стяжными болтами. Все сборные и железобетонные элементы и стыки между ними выполняются из бетона пониженной проницаемости на сульфатостойком цементе ГОСТ 22265-76*, по водонепроницаемости - W6, по морозостойкости - F100.
Закладные детали выполнять оцинкованными с толщиной покрытия 120 мм.
В выгребе предусмотрена естественная вентиляция.
Штукатурка стен цементно-церезитовая.

Согласовано:

Взамен инв.№

Подпись и дата

Инв.№ подл.

Настоящий проект соответствует требованиям экологических, санитарно-технических, противопожарных и других норм, действующих на территории Республики Казахстан и обеспечивает безопасную для жизни и здоровья людей эксплуатацию обьекта при соблюдении требований настоящего проекта.

Главный архитектор проекта Сауирбаева Л.А.

Изм.	Кол.уч	Лист	N док.	Подпись	Дата	АЖ2020/06 - 2 - АС			
						"Строительство спортивного здания ангарного типа в районе средней школы №21 г.Актобе"			
ГИП		Сауирбаева			14.12	Выгреб V=3 м3	Стадия	Лист	Листов
Разработал		Дүйсен			14.12		РП	1	5
Проверил		Сауирбаева			14.12				
Н.контроль		Сандибай			14.12	Общие данные	ТОО "Макет Строй"		

Формат А3

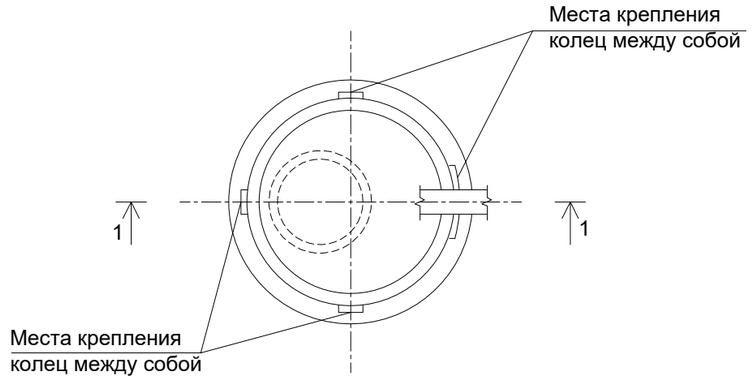

1 - 1

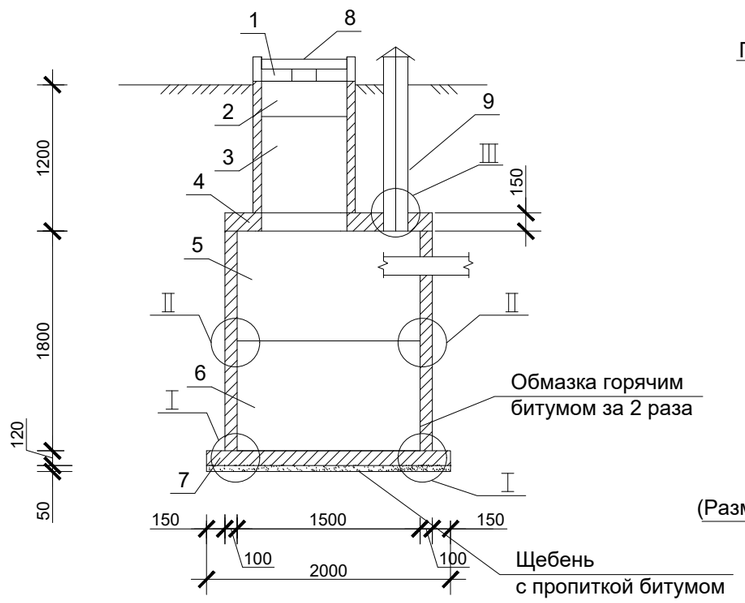

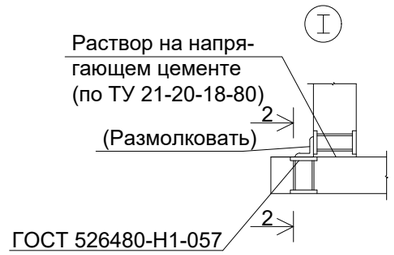

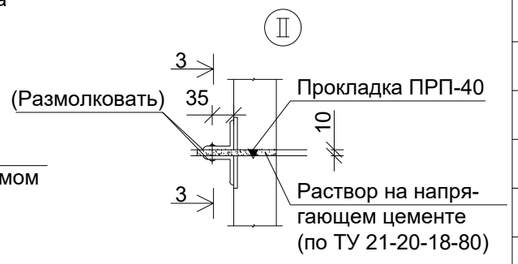

2 - 2

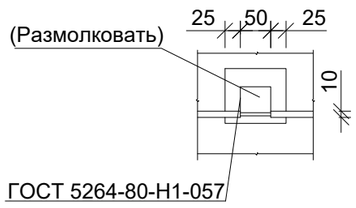

3 - 3

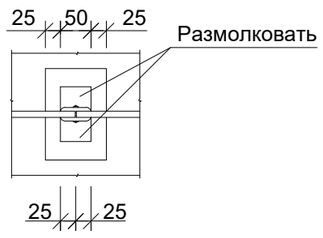

Спецификация сборных элементов

Марка	Обозначение	Наименование	Колич.	Масса ед. кг	Приме-чание
		Сборнные железобетонные конструкции			
1	Сер. 3.900-3 вып.7(ГОСТ 8020-90)	Кольцо опорное КЦО-1	1	50	0,02
2	Серия 3.900-3 вып. 7	Кольцо стеновое КЦ-7-9	1	0.15м3	
3	Серия 3.900-3 вып. 7	Кольцо стеновое КЦ-7-3	2	0.12м3	
4	Серия 3.900-3 вып. 7	Плита перекрытия КЦП-1-15-1	1	0.3м3	
5	Серия 3.900-3 вып. 7	Кольцо стеновое КЦ-15-9	1	0.4м3	
6	Серия 3.900-3 вып. 7	Кольцо стеновое КЦ-15-9	1	0.4м3	
7	Серия 3.900-3 вып. 7	Плита днища КЦД-20	1	0.59м3	
8	ГОСТ 3634 - 99	Чугунный люк Д 700	1	80	
9	ГОСТ 1834 - 80*	Труба асбестоцементная Д 200	1,6м		
		Металлические изделия			
10	Серия 3.900 - 3 вып. 7	МН - 3	8	0.58	4.64
11	ГОСТ 8509 - 93	Уголок 63 х 63 х 5, L=50мм	12	0.24	2,9
		Стандартные изделия			
12		Болт М 6х25 58 ГОСТ 7796-70*	4	0.02	
13		Гайка М 65 ГОСТ 5915-70*	4	0.01	
14		Шайба 26х201 ГОСТ 11271-78*	4	0.01	
		Материалы			
	ГОСТ 19177-81	Прокладка ПРП-40	6.6	п.м.	

Согласовано:

Взамен инв.№

Подпись и дата

Инв.№ подл.

Изм.	Кол.уч	Лист	N док.	Подпись	Дата
ГИП		Сауирбаева			14.12
Разработал		Дүйсен			14.12
Проверил		Сауирбаева			14.12
Н.контроль		Сандибай			14.12

АЖ2020/06 - 2 - АС

"Строительство спортивного здания ангарного типа в районе средней школы №21 г.Актобе"

Выгреб V=3 м3

Стадия	Лист	Листов
РП	2	5

Схема расположения элементов стен. Спецификация

ТОО "Макет Строй"

Формат А3

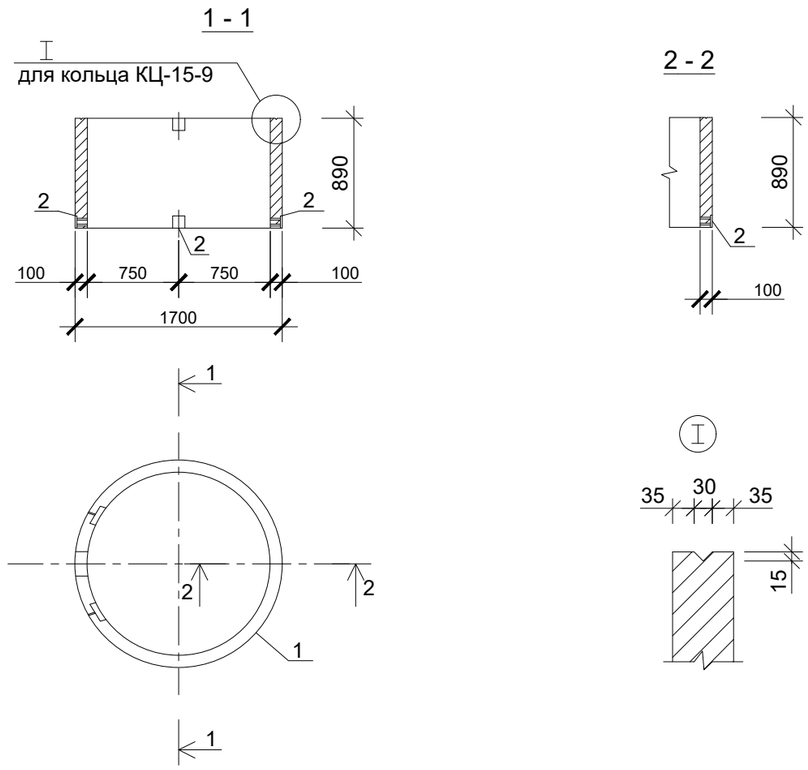

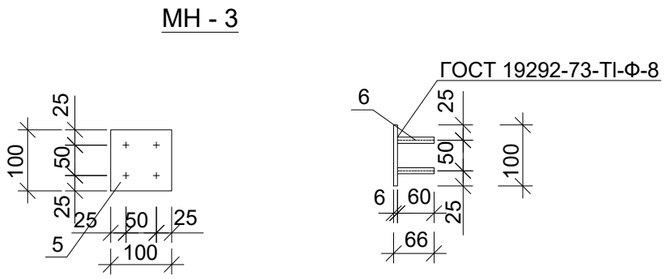

Спецификация элементов

Поз.	Обозначение	Наименование	Колич.	Приме-чания
		Документация		
	с. 3.900-3. в. 7	Изделия для круглых колодцев		
		Сборочные единицы		
1		Кольцо стеновое КЦ-15-9	1	1 шт.
2		Изделие закладное МН 3	4	4 шт.
3		Кольцо стеновое КЦ-15-9*	1	1 шт.
4		Изделие закладное МН 3	4	8 шт.
		Детали		
		МН - 3	1	0.52 кг
5		Полоса $\frac{\text{Б 6х100 ГОСТ 19903-74*}}{\text{В Ст 3 КП 2-1 ГОСТ380-88}}$ L=100	1	0.5 кг
6		Ø 8 AIII ГОСТ 5781-82* L=60	4	0.02 кг

Ведомость расхода стали на дополнительные закладные изделия на элемент, кг

Марка элемента	Изделия, закладные					Всего
	Арматура кл.		Прокат марки			
	A III	A I	В Ст кп 2			
	ГОСТ5781-82*		ГОСТ103-76*		ГОСТ 10704-76*	
	Ø 8	Ø 12	толщ.6		Труба Ø 168х5	
КЦ-15-9	0,32	-	2,0	-	-	2,32
КЦ-15-9*	0,64	-	4,0	-	-	9.28
КЦД-20-1	1,02		4,0			5,02

1. Кольца стеновые КЦ - 15 - 9, КЦ 15 - 9 * отличаются от КЦ - 15 - 9 по с. 3.900 - 3 наличием закладных деталей и устройством шпонки.

Согласовано:

Взамен инв.№

Подпись и дата

Инв.№ подл.

Изм.	Кол.уч.	Лист	N док.	Подпись	Дата	АЖ2020/06 - 2 - АС			
						"Строительство спортивного здания ангарного типа в районе средней школы №21 г.Актобе"			
ГИП		Сауирбаева			14.12	Выгреб V=3 м3	Стадия	Лист	Листов
Разработал		Дүйсен			14.12		РП	3	5
Проверил		Сауирбаева			14.12				
Н.контроль		Сандибай			14.12	Кольца стеновые КЦ-15-9, КЦ-15-9*	ТОО "Макет Строй"		

Формат А3

Плита перекрытия КЦП -1-15-1

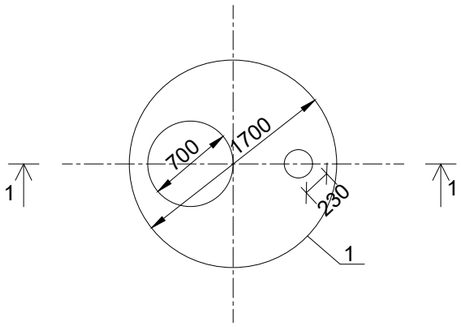

МН - 5

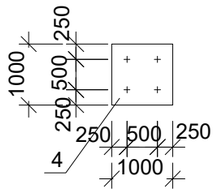

1 - 1

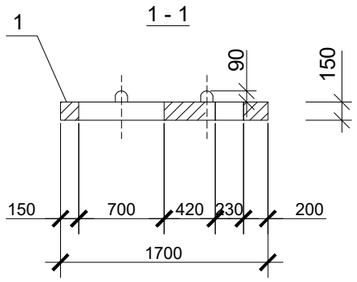

Плита днища КЦД-20

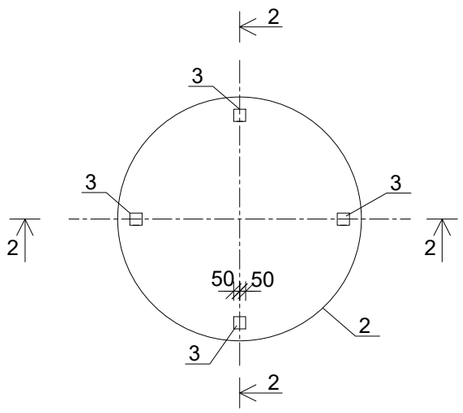

2 - 2

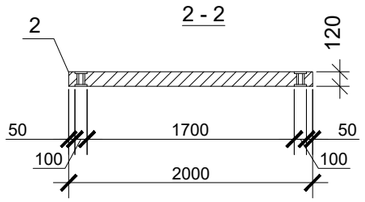

Спецификация элементов

Поз.	Обозначение	Наименование	Колич.	Приме-чание
		Документация		
	с. 3900-3. в. 7	Изделия для круглых колодцев		
		Сборочные единицы		
1		Плита перекрытия КЦП-1-15-1	1	
2		Плита днища КЦД-20	1	
3		Изделие закладное МН-5	4	
		Детали		
		МН - 5		5,12кг
4		Полоса $\frac{\text{Б 26х100 ГОСТ 19903-74*}}{\text{В Ст 3 КП2-1 ГОСТ380-88}}$ L=100	2	1
5		Ø 8 AIII ГОСТ 5781-82* L=120	4	0.28

1. Плита КЦП 1 - 15 - 1 отличается от плиты КЦП1 - 15 - 1 по с. 3.900 - 3, наличием отверстия.
2. Плита днища КЦД -20 отличается от КЦД-20 по с. 3.900 - 3, наличием закладных деталей
3. Штыри поз. 3 приварить к поз 2 после установки закладной детали. Расстояние между пластинами поз 2 определяется по месту.

Согласовано:

Взамен инв.№

Подпись и дата

Инв.№ подл.

Изм.	Кол.уч.	Лист	N док.	Подпись	Дата
ГИП		Сауирбаева			14.12
Разработал		Дүйсен			14.12
Проверил		Сауирбаева			14.12
Н.контроль		Сандибай			14.12

АЖ2020/06 - 2 - АС

"Строительство спортивного здания ангарного типа в районе средней школы №21 г.Актобе"

Выгреб V=3 м3

Стадия	Лист	Листов
РП	4	5

Плиты перекрытия КЦП1-15-1, КЦД-20

ТОО "Макет Строй"

Формат А3

Вентиляционная колонка

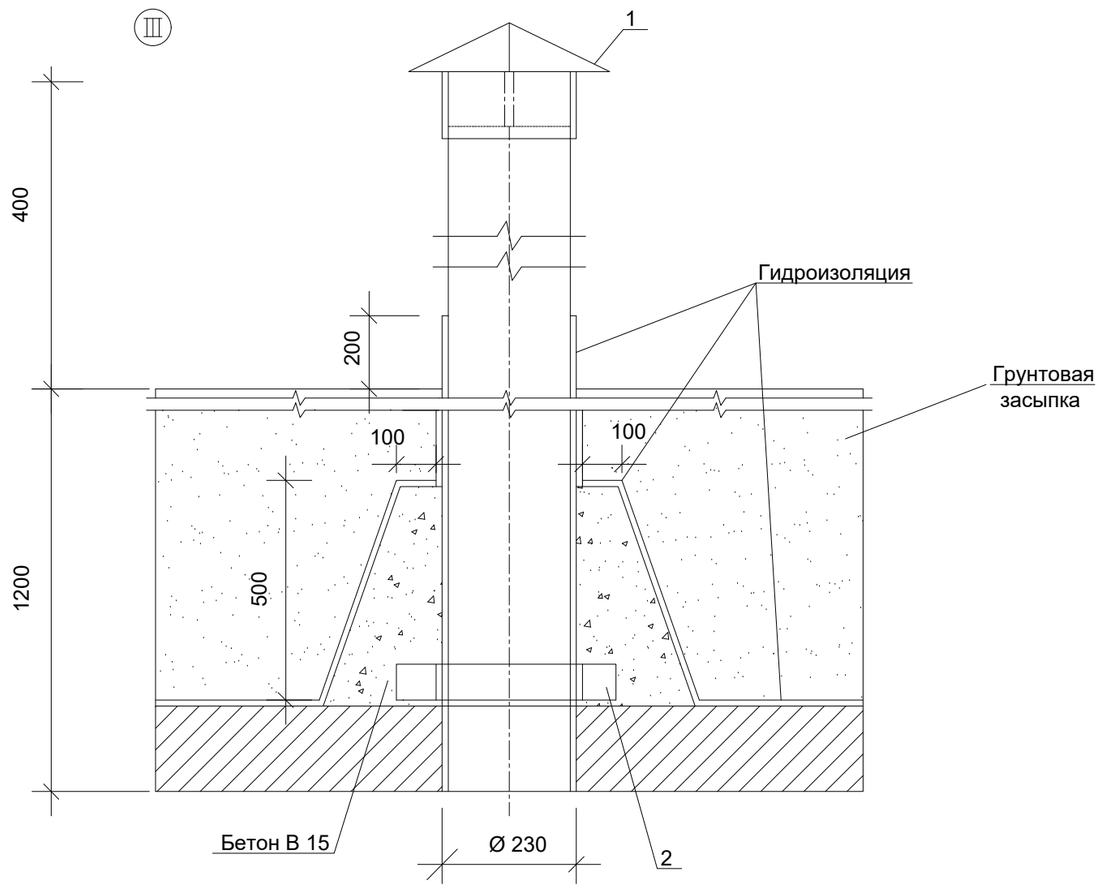

Опорное кольцо

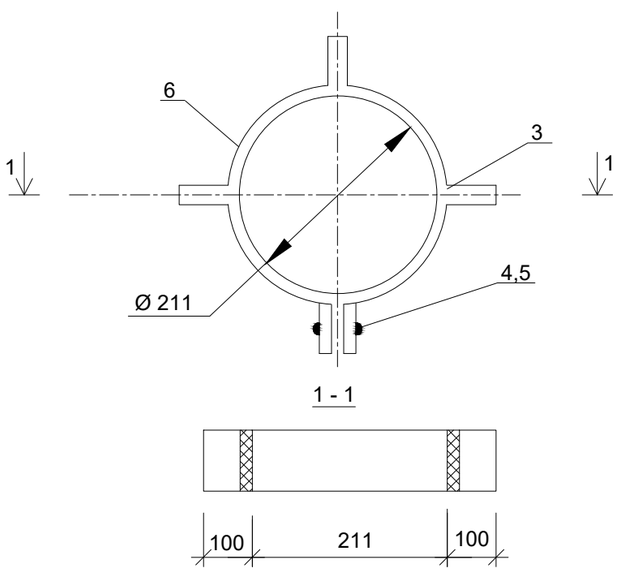

Спецификация элементов

Поз.	Обозначение	Наименование	Колич.	Масса ед. кг	Приме-чание
		Вентиляционная колонка			
1		Зонт круглый d = 315	1	0.002	
2		Опорное кольцо	1	0.002	
		Труба асбестоцементная dy = 200 L = 1600 мм ГОСТ 1839 - 80*	1	0.096	
		Опорное кольцо			
3		Полоса 4х50 ГОСТ 19903-74* / В Ст3 ГОСТ380 -1 L=100	3	0.13	0.39
4		Болт М 16х100 ГОСТ 7798-70*	1		
5		Гайка М 16.5.01ГОСТ 5915-70*	1		
6		Полоса 4х50 ГОСТ 19903-74* / В Ст3 ГОСТ380-88 L=803	1	1.04	1.04
					1,44кг
		Материалы			
		Бетон В 15		0.03 м³	

Согласовано:

Взамен инв.№

Подпись и дата

Инв.№ подл.

Изм.	Кол.уч	Лист	N док.	Подпись	Дата
ГИП		Сауирбаева			14.12
Разработал		Дүйсен			14.12
Проверил		Сауирбаева			14.12
Н.контроль		Сандибай			14.12

АЖ2020/06 - 2 - АС

"Строительство спортивного здания ангарного типа в районе средней школы №21 г.Актобе"

Выгреб V=3 м3

Стадия	Лист	Листов
РП	5	5

Вентиляционная колонка. Опорное кольцо

ТОО "Макет Строй"

Формат А3