ТОО «TGL Kazakhstan»

Заказчик:

Государственное учреждение «Управление строительства, архитектуры и градостроительства Актюбинской области»

«Строительство спортивного здания КГУ "СДЮШС №1 им. В.Н,Цехановича" в г.Шалкар Шалкарского района Актюбинской области»

РАБОЧИЙ ПРОЕКТ

Генеральный план

"02-2024-ГП"

Альбом 1

Шымкент, 2024г

ТОО «TGL Kazakhstan»

Заказчик:

Государственное учреждение «Управление строительства, архитектуры и градостроительства Актюбинской области»

«Строительство спортивного здания КГУ "СДЮШС №1 им. В.Н,Цехановича" в г.Шалкар Шалкарского района Актюбинской области»

РАБОЧИЙ ПРОЕКТ

Генеральный план

"02-2024-ГП"

Альбом 1

Директор ТОО «TGL Kazakhstan» _____ Сеиілхан А.

Главный инженер проекта _____ Нуралиев Е.

Шымкент, 2024г

ОБЩИЕ ДАННЫЕ

Проект «Строительство спортивного здания КГУ "СДЮШС №1 им. В.Н,Цехановича" в г.Шалкар Шалкарского района Актюбинской области»

1. Исходные данные для разработки рабочих чертежей:

- задание на проектирование утвержденное руководителем ГУ «Управление строительства, архитектуры и градостроительства Актюбинской области» от 16.11.2023года;
- архитектурно-планировочное задание за № KZ06VUA01139818 от 24.05.2024года, выданное ГУ «Шалкарский районный отдел архитектуры, градостроительства и строительства»;
- решение акима города города Шалкар №169 от 05.06.2023ж на землепользование на **0,7927га**;
- акт на право постоянного землепользования на земельный участок общей площадью 0,7927 га за №02-041-003-400 от 24.09.2021 года, выданный Отделом Шалкарского района по регистрации и земельному кадастру филиала НАО «Государственная корпорация «Правительство для граждан» по Актюбинской области;
- топографическая съемка, выполненная ТОО «ДИАС - проект» в 2024 году (ГСЛ №21031226 от 05.11.2021г);Система координат - местная. Систем высот - Балтийская .

2. Природно-климатические условия района строительства: Климатическая справка принята в соответствии с СП РК 2.04-01-2017 «Строительная климатология» с изменениями от 01.04.2019 г. и НТП 01-01-3.1(4.1)-2017 «Нагрузки и воздействия».

- Климатический райо**н стро**ительства - IV-Г.
- Средняя температура января колеблется в пределах от -11,4 °С на юге до -16,2 °С на северо-востоке.
- Средняя температура июля колеблется в пределах от 20,5 °С на севере до 26,1 °С на юге.
- Ветровая нагрузка - 0,77 кПа, ветровой район VI.
- Снеговая нагрузка - 1,2 кПа, снеговой район II.
- Сейсмичность участка строительства - 6 баллов.
- Тип грунтовых условий площадки строительства – II (второй), согласно т.6,1 СП РК 2.03-30-2017.

3. Проектом выполнено.

На основание технического заключения и дефектного акта выполнены следующие восстановительные работы:

- Металлическое ограждение с калиткой.
- Выкорчёвывание кустарников и деревьев.
- Демонтируемое покрытие "брусчатка"
- Бетонный бортовой камень БР.100.30.15
- Демонтируемые сооружения (Котельная, ТП)
- Демонтируемое здание (на снос здания)
- Демонтируемое покрытие "искусственная трава"
- Бетонное ограждение, Н-2.0 м

Площадь выделяемого участка по ГосАКТу составляет **0.7927га,** так же расширенный земельный участок **0.0924га** (общий земельный участок **0.8851га**) согласно разрешительных документов. На участке проектируется здание физкультурно-оздоровительного комплекса (ФОК) , так же на территории имеются существующее хозяйственные сооружения (котельная,ТП). За абсолютную отметку ±0.000 здания школы принята отметка чистого пола первого этажа, которая составила **170.15.**

4. На участке проектируется здание физкультурно-оздоровительного комплекса (ФОК) с прилегающими к ней площадками различного назначения, площадка для ТБО, котельная, ТП. Посадка здания учитывает нормируемую инсоляцию помещений. На территории имеются поле для мини футбола. Удаленность от зданий и размеры данных площадок приняты по СП РК 3.01-101-2013 "Градостроительство. Планировка и застройка городских и сельских поселений". На территории участка школы имеется 2 въезда. Оснавные въезды в школе осуществляется с западной стороны. Ширина кругового пожарного проезда расположенного на расстоянии от здания на 5 м, и основных проездов на территории, составляет 6.0 м. Отвод поверхностных вод осуществляется от зданий по уклону вдоль проездов за пределы участка. Так же на территории имеется стоянка для школьного автобуса.

3. Вертикальная планировка.

Вертикальная планировка выполнена методом проектных отметок. Отвод поверхностных вод осуществляется с площадок по уклону на проезжую часть. При этом устройство планировки участка принято с учетом общего уклона существующего рельефа. Способ водоотвода поверхностных вод принят - открытый. За абсолютную отметку ±0.000 принята отметка чистого пола первого этажа. Система высот - балтийская, система координат - местная

Проект разработан в соответствии с действующими нормами и правилами и предусматривает мероприятия обеспечивающие взрывобезопастность и пожаробезопастность при эксплуатации здания.

Главный инженер проекта _____Нуралиев.

4.Благоустройство.

Свободная от застройки территория благоустраивается. На игровой площадке для детей предусматриваются установка урн и скамеек. Проезд обрамлен с двух сторон бетонным бортовым камнем марки БР 100.30.15. Конструкция дорожной одежды: покрытие из мелкозернистого асфальтобетона толщиной 4см; из крупнозернистого асфальтобетона толщиной 6 см; основание из щебня обработанного органическим вяжущим 10 см; песок 15 см.

- конструкция тротуаров: принята из тротуарных плит толщиной 6 см; отсев фракции 0-5мм 5см; выравнивающий слой - песчаное толщиной 5 см, обрамление выполнено бетонным бортовым камнем БР100.20.8.
- покрытие тактильной плитки для ММГН тактильная плитка 4см; бетонное основание класса В15 10 см; сухая цементно-песчаная смесь в соотношении 30:70 5см; песчано-гравийная смесь 20 см.
- баскетбольная и волейбольная, беговая дорожка - резиновая крошка; футбольное поле - искусственное травяное покрытие ; игровые и площадки для отдыха - резиновая крошка. На площадках устанавливаются переносные и стационарные малые архитектурные формы согласно их назначению.

5.**Мероприятия для ММГН.**

Предусмотрено 1 парковочное место для людей с ограниченными возможностями и предусмотрен дорожный знак парковки для инвалидов. Доступ к которым осуществляется по наименьшему расстоянию до главного входа . Доступ к зданию и основным площадкам не нарушен. Предусмотрены пандусы с уклоном не более 5% на пути передвижения, перепады высот более 4 см отсутствуют. На пути от главного входана территорию амбулатории к входным группам оборудованным пандусом предусмотрена укладка тактильной плитки для ММГН.

ВЕДОМОСТЬ РАБОЧИХ ЧЕРТЕЖЕЙ ОСНОВНОГО КОМПЛЕКТА

Лист	Наименование	Примечание
1	Общие данные	
1.1	Ситуационная схема М 1:10000;	
2	План демонтажных работ М1:500	
3	Разбивочный план. М 1:500	
4	План организации рельефа и дренажа. М 1:500	
5	План земляных масс М 1:500	
6	План расположения малых архитектурных форм и переносных изделий, проездов, тротуаров, дорожек и площадок. М 1:500	
6.1	Ведомость оборудования и маф, узлы	
7	План озеленения. М 1:500	
8	Калитка КМ-1. Узлы.Спецификация материалов.	
9	Калитка КМ-1. Узлы. Спецификация материалов.	
10	Поз. 3...Поз.7. (Окончание)	
11	Сводный план инженерных сетей. М 1:500	

ВЕДОМОСТЬ ССЫЛОЧНЫХ ДОКУМЕНТОВ

Обозначение	Наименование	Примечание
СП РК 3.01-101-2013	Градостроительство. Планировка и застройка городских и	
	сельских населенных пунктов (с изменениями на 09.07.2021 г.)	
СН РК 3.06-01-2011	Доступность зданий и сооружений для маломобильных групп	
Технический регламент	Общие требования к пожарной безопасности	
СП РК 3.02-119-2014	«Проектирование открытых спортивных сооружений»	

ТЕХНИКО - ЭКОНОМИЧЕСКИЕ ПОКАЗАТЕЛИ (до демонтажа участка)

№п/п	Наименование показателя	Площадь,м2	За границей участка,м2
1	Площадь участка согласна госакта	0.7927га	
2	Площадь застройки	846.47	
	- существующие здания	770.87	
	- хозяйственные сооружения	75.60	
3	Площадь покрытия	9846.85	33.54
	- покрытие из брусчатки	237.32	
	- покрытие из искусственного газона	1019.72	
4	Площадь озеленения	15306.72	
5	Процент застройки	13.7%	
6	Процент покрытия	33.7%	
7	Процент озеленения	52.6%	

ТЕХНИКО - ЭКОНОМИЧЕСКИЕ ПОКАЗАТЕЛИ (после демонтажа участка)

№п/п	Наименование показателя	Площадь,м2	За границей участка,м2
1	Общая площадь участка	0.8851 га	
	- площадь расширенный участок	0.0924га	
	- площадь участка согласна госакта	0.7927га	
2	Площадь застройки	3333.83	
3	Площадь покрытия	3679.60	89.03
	- асфальтобетонное покрытие	1673.62	
	- покрытие из искусственного газона	800.00	
	- цементное покрытие (отмостка)	323.58	
	- покрытие из тротуарной плитки	882.40	
4	Площадь озеленения	1837.57	
5	Процент застройки	37.6%	
6	Процент покрытия	41.5%	
7	Процент озеленения	20.9%	

Изм.	Кол.уч.	Лист	№ док.	Подпись	Дата
					2024
ГИП		Нуралиев			06.24
Исполнил		Байкенжеева			06.24
Проверил		Нуралиев			06.24
Норм.контр		Сеилхан Н			06.24

13-2024-ГП

«Строительство спортивного здания КГУ "СДЮШС №1 им. В.Н,Цехановича" в г.Шалкар Шалкарского района Актюбинской области»

Спорт комплекс

Стадия	Лист	Листов
РП	1	12

Общие данные. ТЭП

ТОО «TGL Kazakhstan» г. Шымкент 2024 г.

Взам. инв. N | Подпись и дата | Инв. N подл.

Формат: А4х3 (630х297)

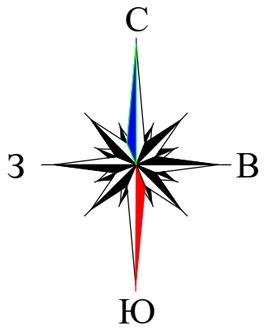

Ситуационная схема М 1:10000

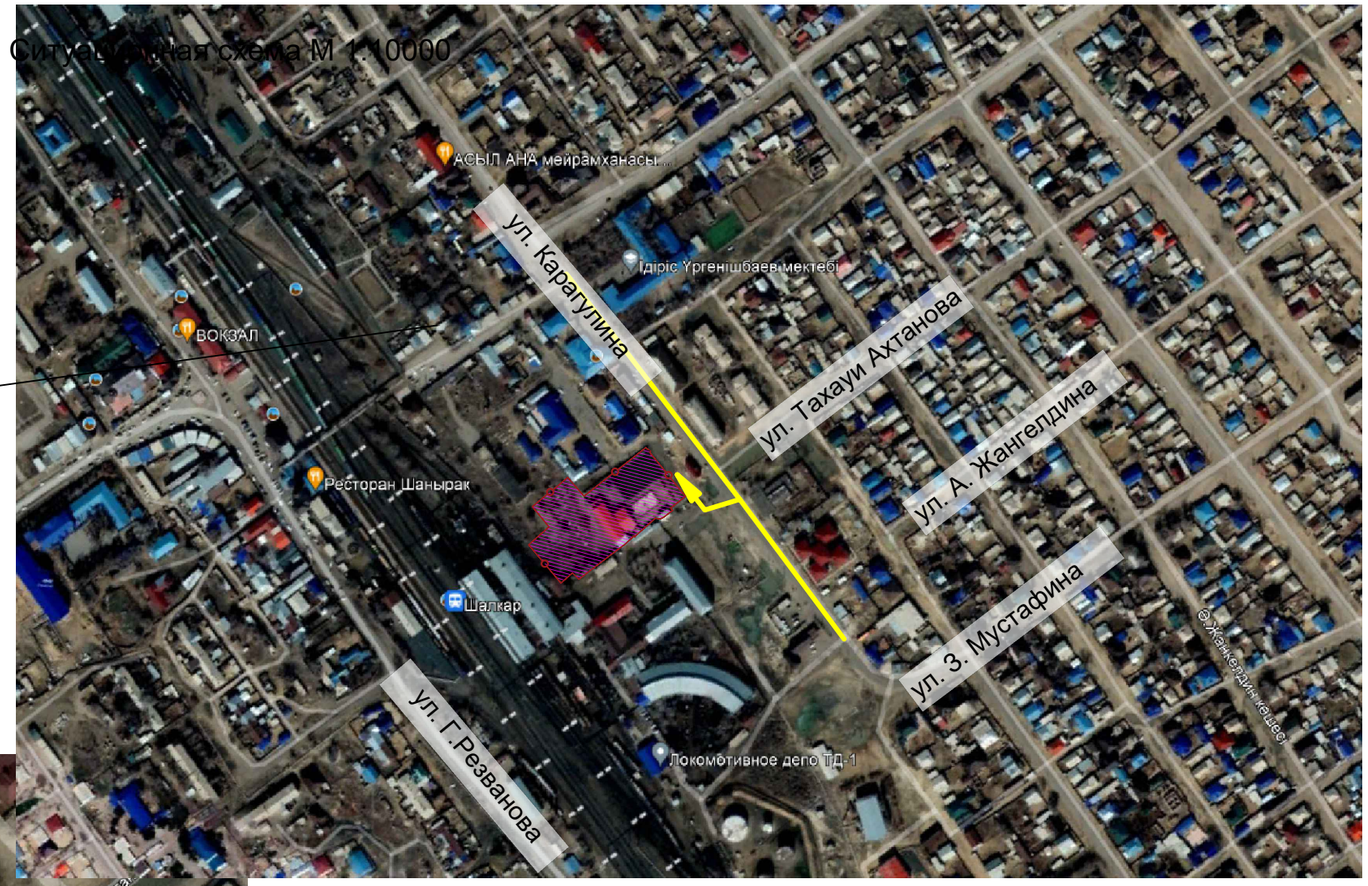

Проектируемый объект

					2024	13-2024-ГП
Изм.	Кол.уч.	Лист	№ док.	Подпись	Дата	«Строительство спортивного здания КГУ "СДЮШС №1 им. В.Н,Цехановича" в г.Шалкар Шалкарского района Актюбинской области»
ГИП	Нуралиев				06.24	Спорт комплекс — Стадия: РП; Лист: 1.1; Листов:
Исполнил	Байкенжеева				06.24	
Проверил	Нуралиев				06.24	Ситуационная схема М 1:10000
Норм.контр	Сеилхан Н				06.24	ТОО «TGL Kazakhstan» г. Шымкент 2024 г.

Взам. инв. N

Подпись и дата

Инв. N подл.

Формат: А3 (297x420)

ПЛАН ДЕМОНТАЖНЫХ РАБОТ
М 1:500

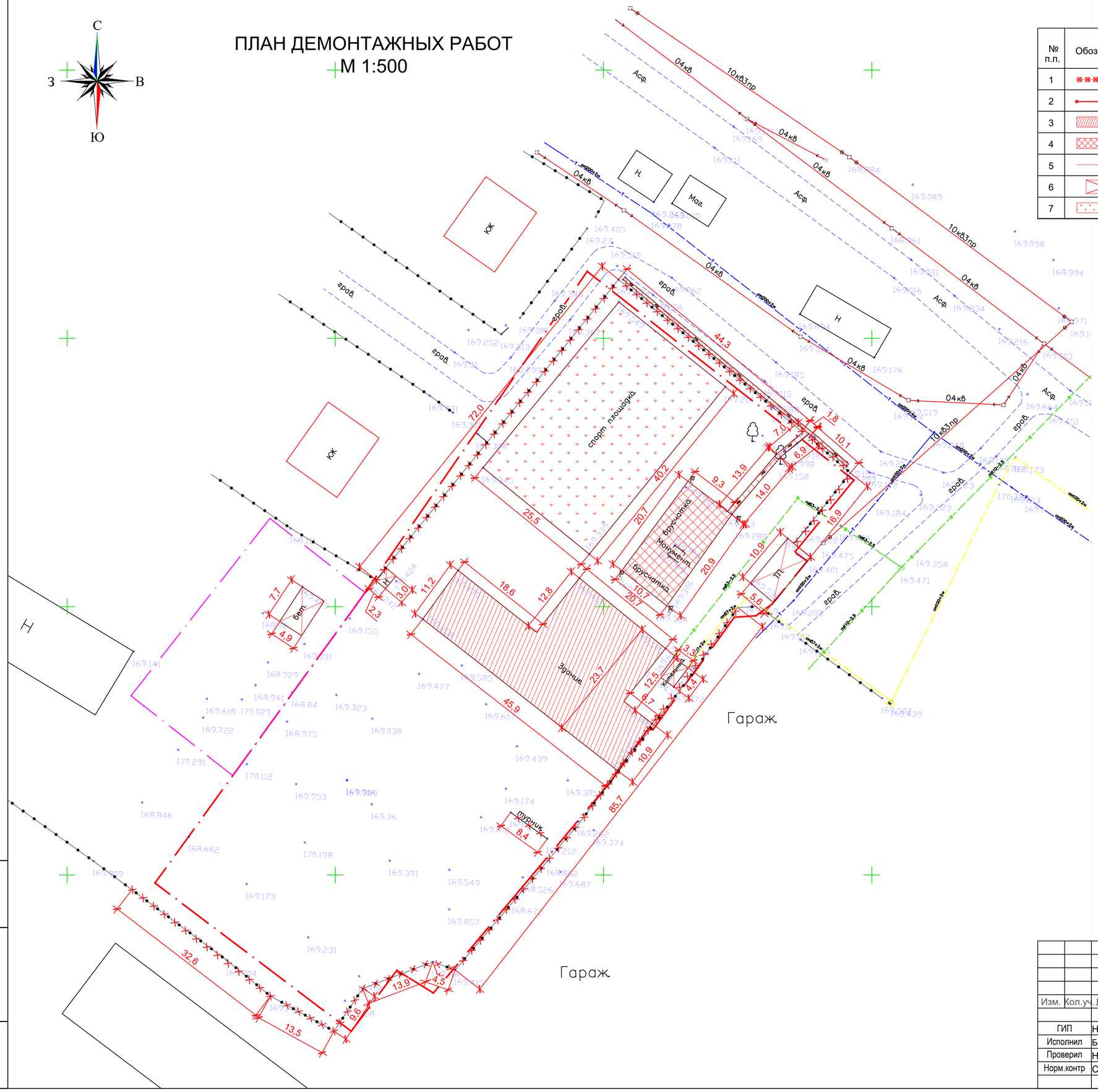

Ведомость объемов демонтажных работ

№ п.п.	Обозначение	Наименование	Ед. изм.	Количество	Примечание
1		Металлическое ограждение и калиткой, Н-2 м	п.м.	303.80	
2		Турник, Н-1.0 м	м2	10.4	
3		Демонтируемое здание (на снос здания)	м3	2312.61	770.87м2
4		Демонтируемое покрытие "брусчатка"	м2	237.32	
5		Бетонный бортовой камень БР.100.30.15	п.м.	104.47	
6		Демонтируемые сооружения(котельная, ТП)	м3	226.80	75.60м2
7		Демонтируемое покрытие "искусственная трава"	м2	1019.72	

УСЛОВНЫЕ ОБОЗНАЧЕНИЯ

- граница участка согласно госакта
- проектируемое здание
- × × × демонтируемые элементы благоустройства

Изм.	Кол.уч.	Лист	№ док.	Подпись	Дата				
					2024	13-2024-ГП			
						«Строительство спортивного здания КГУ "СДЮШС №1 им. В.Н,Цехановича" в г.Шалкар Шалкарского района Актюбинской области»			
ГИП	Нуралиев				06.24	Спорт комплекс	Стадия	Лист	Листов
Исполнил	Байкенжеева				06.24		РП	2	
Проверил	Нуралиев				06.24	План демонтажных работ м 1:500	ТОО «TGL Kazakhstan» г. Шымкент 2024 г.		
Норм.контр	Сеилхан Н				06.24				

Взам. инв. N | Подпись и дата | Инв. N подл.

Формат: А2 (420х594)

Разбивочный план. М 1:500.

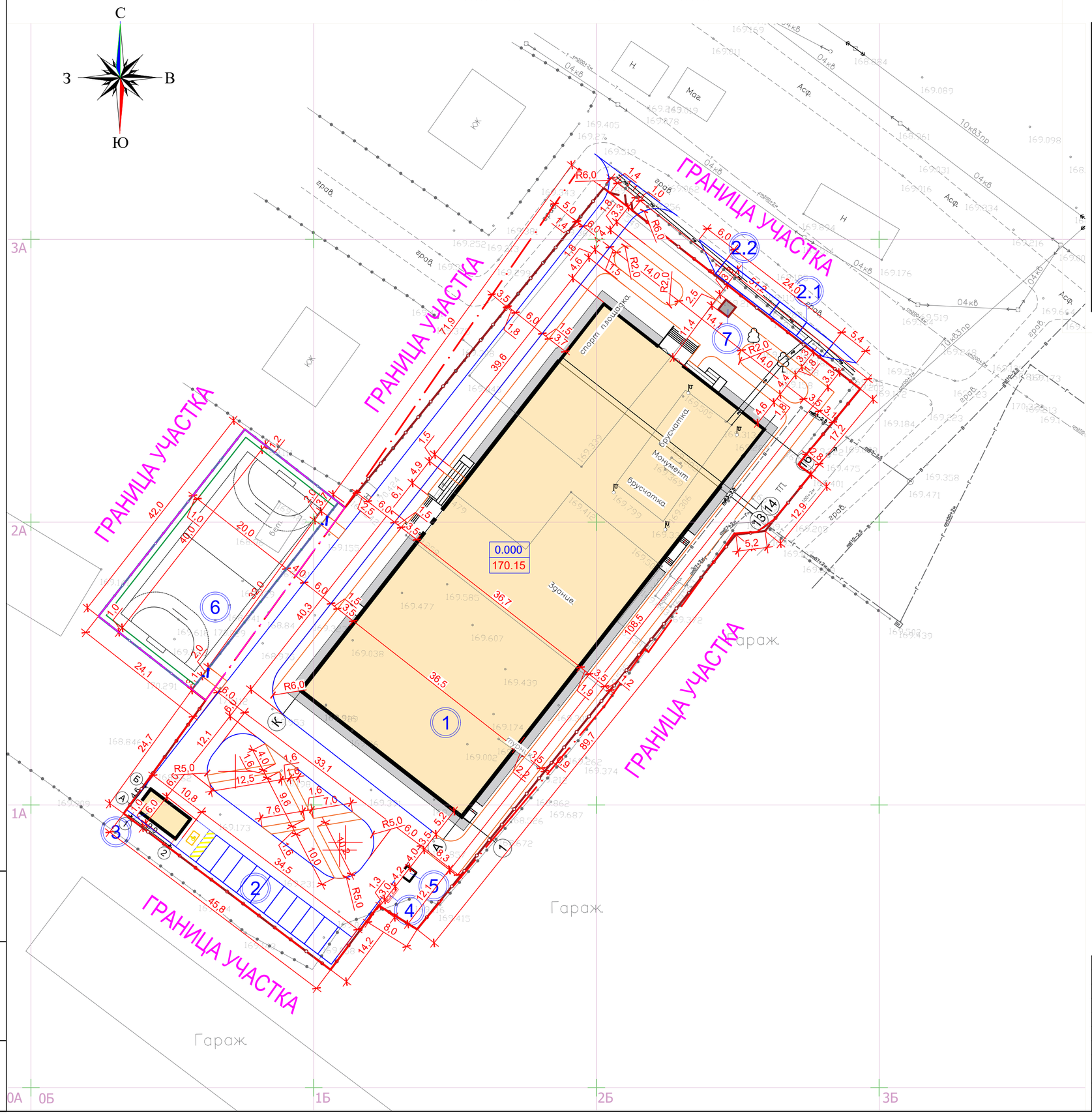

ВЕДОМОСТЬ ЖИЛЫХ И ОБЩЕСТВЕННЫХ ЗДАНИЙ И СООРУЖЕНИЙ

Номер на плане	Наименование и обозначение	Этажность	Количество			Площадь, м²				Строительный объем, м³	
			Зданий	Квартир		Застройки		Общая нормируемая		Здания	Всего
				Здания	Всего	Здания	Всего	Здания	Всего		
1	Проектируемое здание	2	1	-	-	3288.43	3288.43	3661.40	3661.40	38277.95	38277.95
2	Парковка на 12 м/м	1	1	-	-	216.00	216.00	-			
2.1	Парковка на 2 м/м	1	1	-	-	36.00	36.00	-			
2.2	Стоянка для автобуса	1	1	-	-	36.00	36.00	-			
3	Котельная	1	1	-	-	41.4	41.4	-		107.64	107.64
4	ТБО	1	1	-	-	6.00	6.00	-		12.00	12.00
5	ТП	1	1	-	-	4.0	4.0	-		8.00	8.00
6	Футбольная площадка	1	1	-	-	800.0	800.0	-			
7	Монумент сущ.	1	1	-	-	4.0	4.0	-			

УСЛОВНЫЕ ОБОЗНАЧЕНИЯ

- граница участка
- проектируемое ограждение, ворота и калитка
- проектируемые(существующие) здания и сооружения
- проектируемые проезды
- проектируемые тротуары
- 0.000 / 335,51 - абсолютная отметка ноль

1. Система высот - балтийская, система координат - местная.
2. Разбивочный план выполнен координатно-линейным методом.
3. Все размеры указаны в метрах.

Изм.	Кол.уч.	Лист	№ док.	Подпись	Дата
					2024

13-2024-ГП

«Строительство спортивного здания КГУ "СДЮШС №1 им. В.Н,Цехановича" в г.Шалкар Шалкарского района Актюбинской области»

ГИП	Нуралиев		06.24
Исполнил	Байкенжеева		06.24
Проверил	Нуралиев		06.24
Норм.контр	Сеилхан Н		06.24

Спорт комплекс

Стадия	Лист	Листов
РП	3	

Разбивочный план. М 1:500.

ТОО «TGL Kazakhstan» г. Шымкент 2024 г.

Взам. инв. N | Подпись и дата | Инв. N подл.

Формат: А2 (420x594)

ПЛАН ОРГАНИЗАЦИИ РЕЛЬЕФА
М 1:500

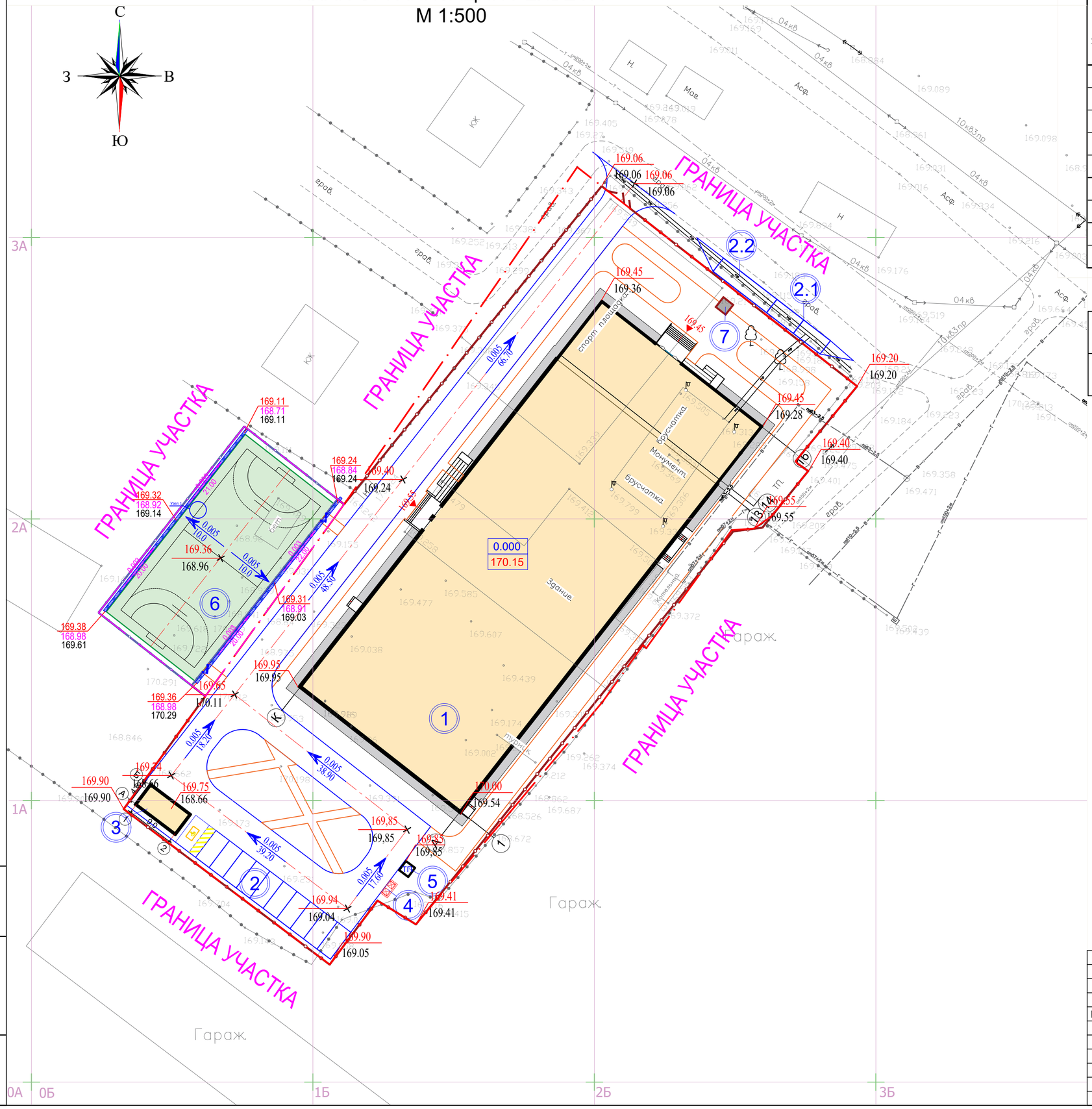

ВЕДОМОСТЬ ЖИЛЫХ И ОБЩЕСТВЕННЫХ ЗДАНИЙ И СООРУЖЕНИЙ

Номер на плане	Наименование и обозначение	Этажность	Количество			Площадь, м²				Строительный объем, м³	
			Зданий	Квартир		Застройки		Общая нормируемая		Здания	Всего
				Здания	Всего	Здания	Всего	Здания	Всего		
1	Проектируемое здание	2	1	-	-	3288.43	3288.43	3661.40	3661.40	38277.95	38277.95
2	Парковка на 12 м/м	1	1	-	-	216.00	216.00	-			
2.1	Парковка на 2 м/м	1	1	-	-	36.00	36.00	-			
2.2	Стоянка для автобуса	1	1	-	-	36.00	36.00	-			
3	Котельная	1	1	-	-	41.4	41.4	-		107.64	107.64
4	ТБО	1	1	-	-	6.00	6.00	-		12.00	12.00
5	ТП	1	1	-	-	4.0	4.0	-		8.00	8.00
6	Футбольная площадка	1	1	-	-	800.0	800.0	-			
7	Монумент сущ.	1	1	-	-	4.0	4.0	-			

Ведомость водоотводных сооружений

Обозн. п/п	Вид сооружения	размер изделия,м	общая длина, м	кол-во, шт	тип укрепления	примечание
1	Перфорированная а/ц (пластиковая)труба Ø100мм		85,0 м.п.			Узел 1.

Узел 1
(Деталь устройства дренажных канав)

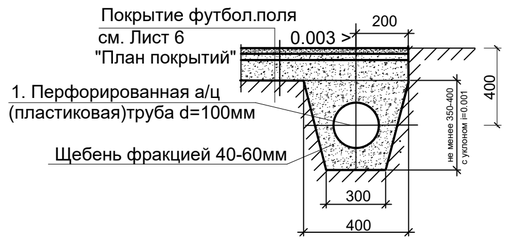

УСЛОВНЫЕ ОБОЗНАЧЕНИЯ

- граница участка
- проектируемое ограждение, ворота и калитка
- проектируемые(существующие) здания и сооружения
- проектируемые проезды
- проектируемые тротуары
- 0.000 / 335,51 — абсолютная отметка ноль
- 0.005 / 35.5 — значение уклона, в промилле / длина участка, в метрах
- 1819.53 — отметка крыльца
- 759.39 — проектная отметка решетки
- 759.73 — проектная отметка дна лотка
- 759.87 — существующая отметка земли
- 602,36 — проектная отметка земли
- 602,07 — существующая отметка земли
- уклон лотка

Изм.	Кол.уч.	Лист	№ док.	Подпись	Дата
					2024
ГИП		Нуралиев			06.24
Исполнил		Байкенжеева			06.24
Проверил		Нуралиев			06.24
Норм.контр		Сеилхан Н			06.24

13-2024-ГП

«Строительство спортивного здания КГУ "СДЮШС №1 им. В.Н,Цехановича" в г.Шалкар Шалкарского района Актюбинской области»

Спорт комплекс

Стадия	Лист	Листов
РП	4	

План организации рельефа
м 1:500

ТОО «TGL Kazakhstan»
г. Шымкент 2024 г.

Взам. инв. N | Подпись и дата | Инв. N подл.

Формат: А2 (420х594)

ПЛАН ЗЕМЛЯНЫХ МАСС
М 1:500

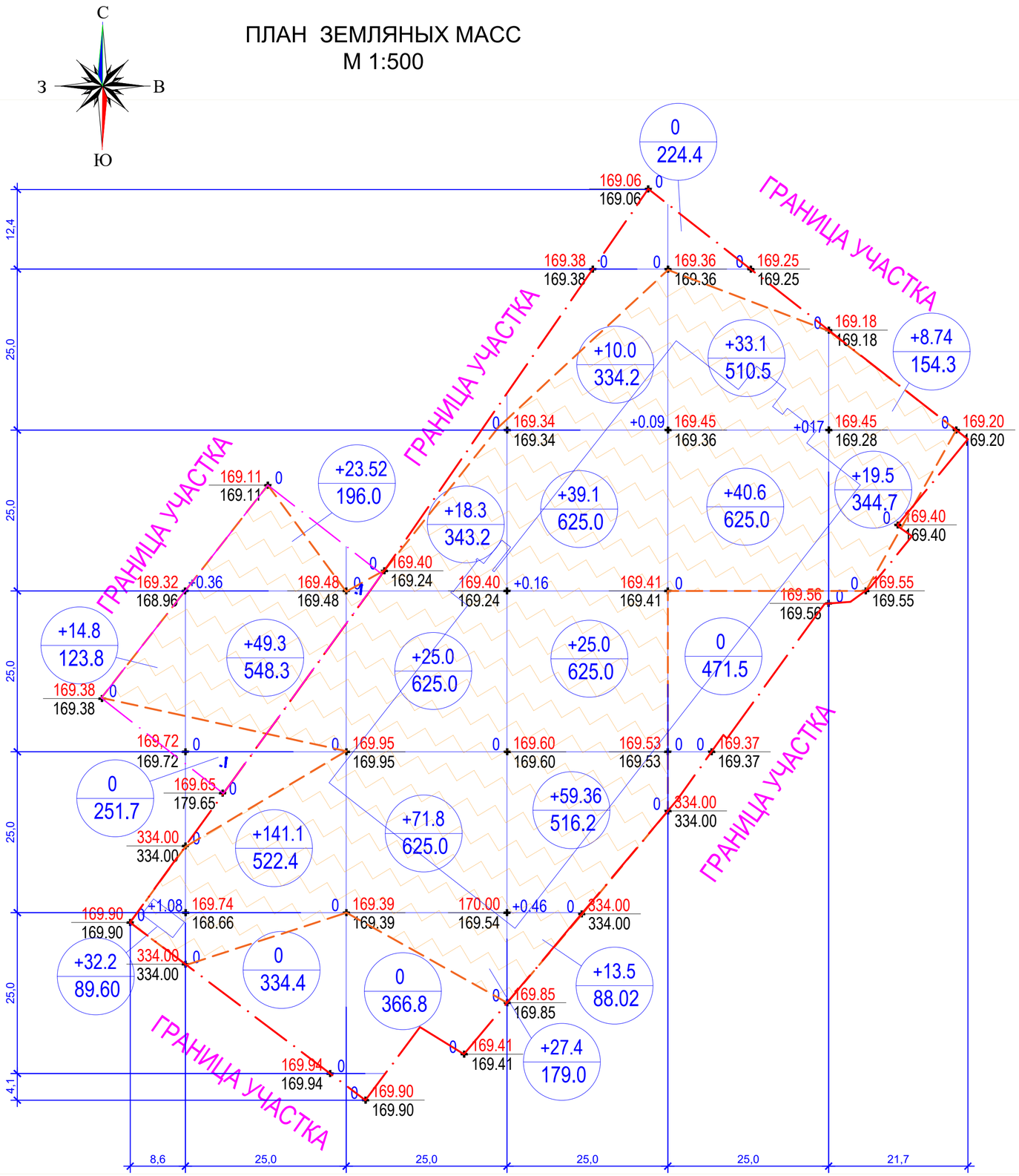

Итого,м³								Всего,м³	
	Насыпь (+)	+47.0	+ 213.92	+ 142.50	+146.96	+ 73.70	+ 28.24		+ 652.32
	Выемка (-)	-	-	-	-	-	-		-

БАЛАНС ЗЕМЛЯНЫХ МАСС

Наименование грунта	Количество м³				Примечание
	Территория участка		Территория вне участка		
	насыпь	выемка	насыпь	выемка	
1. Грунт планировки территории	+652.32	-			
2. Выемка грунта, в т.ч. при устройстве:		1592.74			
- автодорожных покрытий, тип-1, (h=0.40м)		669.45		35.61	
- тротуарного покрытия, тип-2, (h=0.30м)		264.72			
- покрытие из искусственной травы ,(h=0.20м)		160.00			
- отмостка,(h=0.30м)		97.07			
- плодородной почвы на уч-ках озеленения		367.50			
- водоотводных сооружений		34.00			
- снятие растительной почвы толщиной _____м		-			см.геологию
3. Поправка на уплотнение всего пригодного грунта /10%/	65.23	-			
Всего пригодного (неплодородного) грунта	**717.55**	**1592.74**		35.61	
Избыток пригодного (неплодородного) грунта	875.19				
4. Плодородный грунт, всего в т.ч.:	**717.55**				
- используемый растительный грунт толщиной	-				
- необходимый для озеленения территории		367.50			
Недостаток плодородного грунта		350.05			
5. Итого перерабатываемого грунта	**2325.29**	**2310.29**		**35.61**	

УСЛОВНЫЕ ОБОЗНАЧЕНИЯ

- граница участка
- проектируемые(существующие) здания и сооружения
- нулевая линия
- +0.00 — планировка насыпи и объем, м3
- -0.00 — планировка выемки и объем, м3
- +0.4 | 758.50 (рабочая отметка) — проектируемая отметка
- 758.50 — существующая отметка
- +190 / 400.0 — объем земли / площадь участка

Примечания:

1. Данный лист смотреть совместно с листом ГП-4.
2. Для подсчета объемов земляных масс весь проектируемый участок разбивается на квадраты размером 25х25 метров. Разбивку сетки квадратов производить от границ участка. Все размеры даны в метрах
3. Ведомость земляных масс посчитана без учёта объёмов земли, вытесненных из под фундаментов проектируемого здания.

Изм.	Кол.уч.	Лист	№ док.	Подпись	Дата	13-2024-ГП		
					2024	«Строительство спортивного здания КГУ "СДЮШС №1 им. В.Н,Цехановича" в г.Шалкар Шалкарского района Актюбинской области»		
ГИП		Нуралиев			06.24	Спорт комплекс	Стадия: РП	Лист: 5 / Листов:
Исполнил		Байкенжеева			06.24			
Проверил		Нуралиев			06.24	План земляных масс М 1:500	ТОО «TGL Kazakhstan» г. Шымкент 2024 г.	
Норм.контр		Сеилхан Н			06.24			

Взам. инв. N | Подпись и дата | Инв. N подл.

Формат: А2 (420х594)

ПЛАН РАСПОЛОЖЕНИЯ МАЛЫХ АРХИТЕКТУРНЫ Х ФОРМ И ПЕРЕНОСНЫ Х ИЗДЕЛИЙ
ПЛАН ПРОЕЗДОВ, ТРОТУАРОВ, ДОРОЖЕК И ПЛОЩАДОК. М 1:500

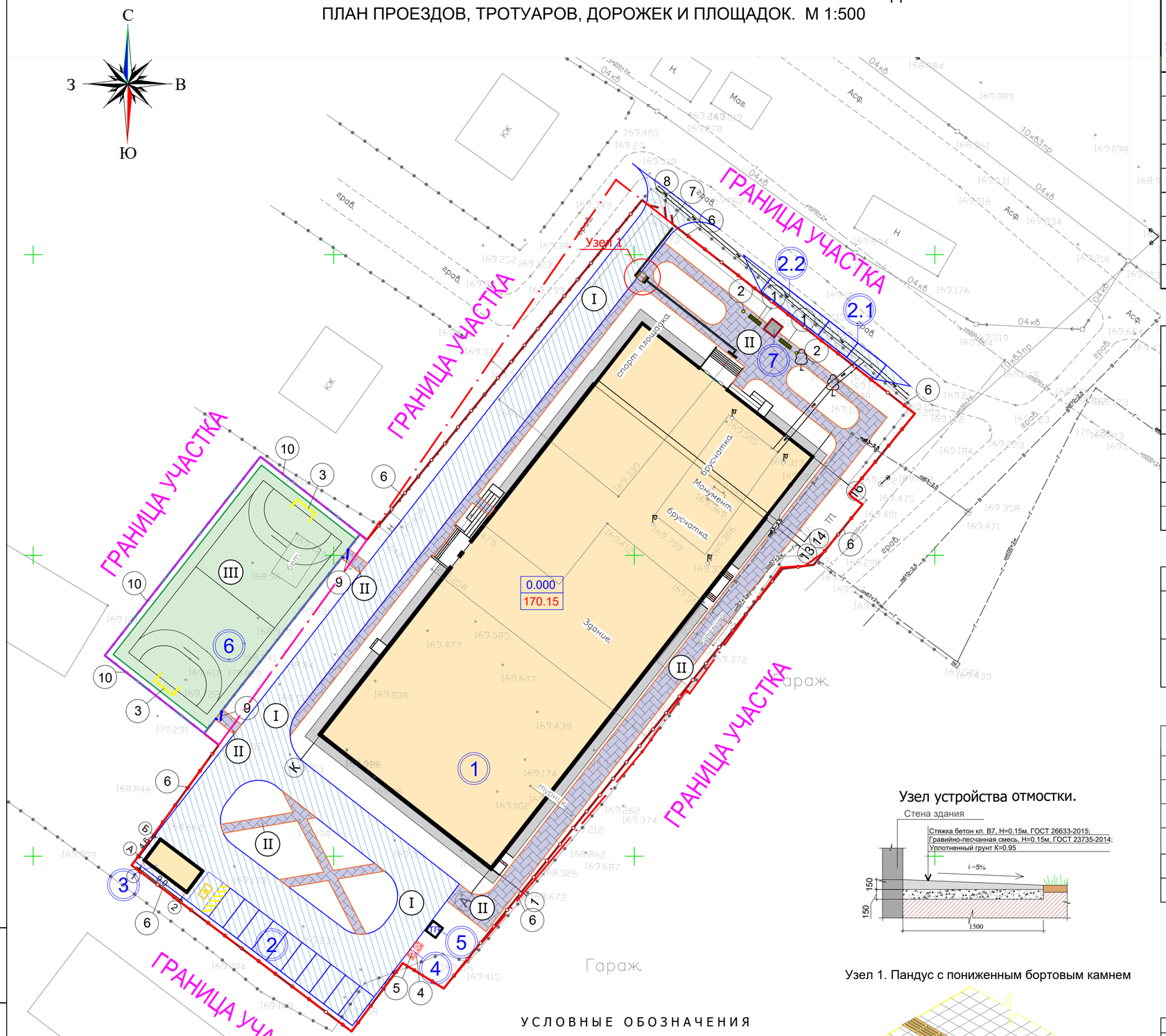

ВЕДОМОСТЬ ЖИЛЫХ И ОБЩЕСТВЕННЫХ ЗДАНИЙ И СООРУЖЕНИЙ

Номер на плане	Наименование и обозначение	Этажность	Количество			Площадь, м²				Строительный объем, м³	
			Зданий	Квартир		Застройки		Общая нормируемая		Здания	Всего
				Здания	Всего	Здания	Всего	Здания	Всего		
1	Проектируемое здание	2	1	-	-	3288.43	3288.43	3661.40	3661.40	38277.95	38277.95
2	Парковка на 12 м/м	1	1	-	-	216.00	216.00	-			
2.1	Парковка на 2 м/м	1	1	-	-	36.00	36.00	-			
2.2	Стоянка для автобуса	1	1	-	-	36.00	36.00	-			
3	Котельная	1	1	-	-	41.4	41.4	-		107.64	107.64
4	ТБО	1	1	-	-	6.00	6.00	-		12.00	12.00
5	ТП	1	1	-	-	4.0	4.0	-		8.00	8.00
6	Футбольная площадка	1	1	-	-	800.0	800.0	-			
7	Монумент сущ.	1	1	-	-	4.0	4.0	-			

ВЕДОМОСТЬ ТИПОВ ПОКРЫТИЙ

№ п.п.	Обозначение	Наименование	Тип	Площадь покрытия по участку, м2	Примечание
1		- Асфальтовое покрытие для проездов	I	1673.62	669.45 м3
2		- Покрытие из тротуарной плитки 200x100x60мм	II	882.40	264.72 м3
3		- Покрытие из искусственной травы, h-20 мм	VII	800.00	8601-0703-0101 УСН РК 8.02-03-2023
4		- Отмостка		323.58	97.07 м3
5		- Бетонный бортовой камень БР.100.30.15 м.п.		368.61	
6		- Бетонный бортовой камень БР.100.20.08 м.п.		726.71	

ВЕДОМОСТЬ ТАКТИЛЬНОЙ ПЛИТКИ

№	Обозначение	Наименование	Ед.изм.	Количество
1		Тактильная плитка предупреждающего назначения по пешеходным дорожкам с конусообразными рифами (300x300x40мм)	шт/м2	20/1.8
2		Тактильная плитка направляющего назначения с продольными рифами (300x300x40мм), шир. дорожки 0.3м	шт/м2	95/8.55

СПЕЦИФИКАЦИЯ ДОРОЖНЫХ ЗНАКОВ

Марка поз.	Наименование	Кол. шт	Масса ед.кг	Всего
	Знаки приоритета, предписывающие, информационно-указательные знаки			
1	Стойка металлическая СКМ1.20-СКМ1.35, Серия 3.503.9-80	1	9,6	9,6
2	Фундамент Ф-1, бетон В15, м3; Серия 3.503.9-80	1	0,35	0,35
	Дорожная разметка пластиком холодного формирования/термопластик			
3	Дорожная разметка 1.24.3 " Инвалиды" ГОСТ Р 51256-2018 (цвет - желтый) м2	1	3.6	3.6
4	Разметка для парковочных мест (цвет -белый, ширина разметки t=100мм) п.м	95.0		9.5 м2

Узел устройства отмостки.

Узел 1. Пандус с пониженным бортовым камнем

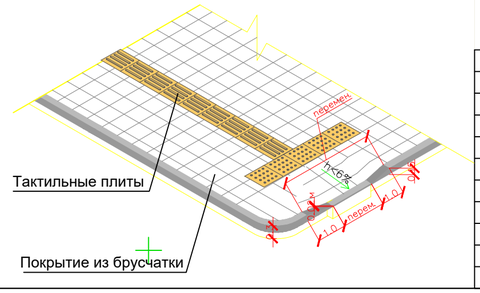

УСЛОВНЫЕ ОБОЗНАЧЕНИЯ

- граница участка
- проектируемое ограждение, ворота и калитка
- проектируемые(существующие) здания и сооружения
- проектируемые проезды
- проектируемые тротуары

Примечание:
1. Узлы и Мафы смотреть совместно с листом ГП - 6.1
2. Площадь асфальтовые покрытия вне участка - 89.03м2, Бетонный бортовой камень БР.100.30.15 - 36.70м
3. Коды для МАФ-ов приняты по УСН РК 8.02-03-2023.

Изм.	Кол.уч.	Лист	№ док.	Подпись	Дата
					2024

13-2024-ГП

«Строительство спортивного здания КГУ "СДЮШС №1 им. В.Н,Цехановича" в г.Шалкар Шалкарского района Актюбинской области»

ГИП	Нуралиев		06.24
Исполнил	Байкенжеева		06.24
Проверил	Нуралиев		06.24
Норм.контр	Сеилхан Н		06.24

Спорт комплекс

Стадия	Лист	Листов
РП	6	

План расположения малых архитектурных форм и переносных изделий, проездов, тротуаров, дорожек и площадок. М 1:500

ТОО «TGL Kazakhstan» г. Шымкент 2024 г.

Взам. инв. N | Подпись и дата | Инв. N подл.

Формат: А2 (420x594)

Проезды (тип-I) с газоном
1-1

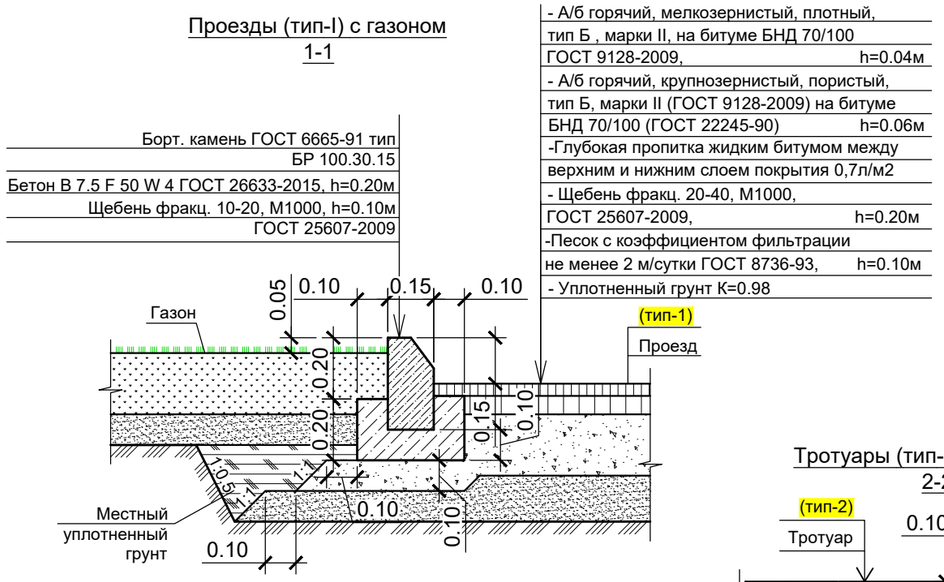

Тротуары (тип-II) с проездом
2-2

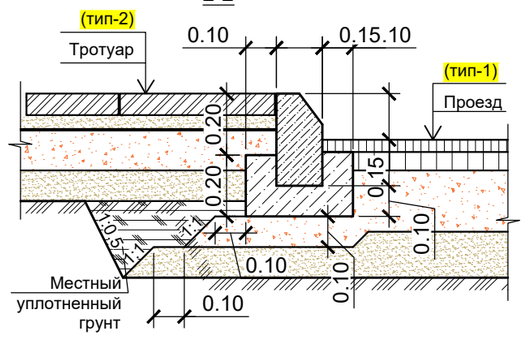

Тротуар (Тип-II) с газоном
3-3

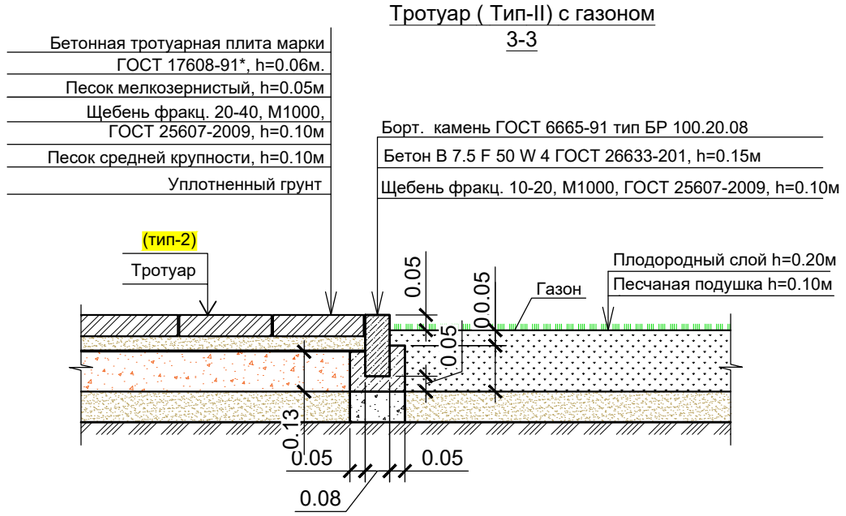

Разметка парковки

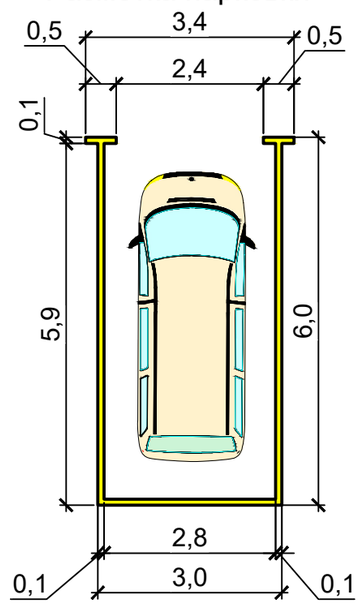

ВЕДОМОСТЬ ОБОРУДОВАНИЯ И МАФ

№	Обозначение	Наименование	Кол-во	Примечание
1		Скамья антивандальная	2	8601-0302-0306 УСН РК 8.02-03-2023
2		Урна сатурн	2	8601-0303-0204 УСН РК 8.02-03-2023
3		Контейнер для ТБО "Евро"	2	8601-0307-0403 УСН РК 8.02-03-2023
4		Навес для мусорных контейнеров	1	8601-0307-0107 УСН РК 8.02-03-2023
5		Ворота футбольные (пара)	1	8601-0805-0101 УСН РК 8.02-03-2023
6		Ограждение из сетчатых панелей "рабица", 2,0 м х 2,5 м	378.75 пм	8601-0602-0201 УСН РК 8.02-03-2023
7		Ворота Врм-1	1	см. лист ГП-9
8		Калитка Клм-1	1	см. лист ГП-10
9		Ограждение футбольной площадки	123.30пм	8601-0602-0202 УСН РК 8.02-03-2023
10		Калитка КМ-1	2	см. лист ГП-8

Тип III

Искусственный газон 8601-0703-0102 - 0.04м
Сухая цементно-песчаная смесь по ГОСТ 23.558-94 - 0.10м
Отсев по ГОСТ 8736-93* - 0.10м
Щебень фракцией 5..40мм (М800) по ГОСТ 8267-93 - 0.15м
Щебень фракцией 40..60мм (М800) по ГОСТ 8267-93- 0.25м
Геотекстиль КГС по ГОСТ 1064-1907-09-ТОО-01-2021 - 250
Уплотненный грунт К=0.95

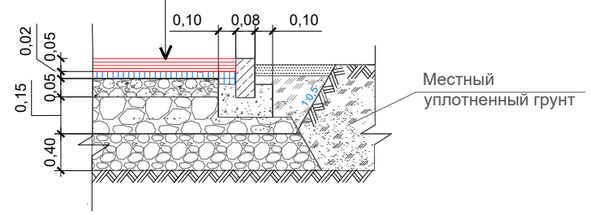

Примечание:
1. Смотреть совместно с листом ГП - 6

Изм.	Кол.уч.	Лист	№ док.	Подпись	Дата
					2024
ГИП		Нуралиев			06.24
Исполнил		Байкенжеева			06.24
Проверил		Нуралиев			06.24
Норм.контр		Сеилхан Н			06.24

13-2024-ГП

«Строительство спортивного здания КГУ "СДЮШС №1 им. В.Н,Цехановича" в г.Шалкар Шалкарского района Актюбинской области»

Спорт комплекс

Стадия	Лист	Листов
РП	6.1	

Ведомость оборудования и маф, узлы

ТОО «TGL Kazakhstan» г. Шымкент 2024 г.

Взам. инв. N | Подпись и дата | Инв. N подл.

Формат: А3 (297х420)

ПЛАН ОЗЕЛЕНЕНИЯ. М 1:500

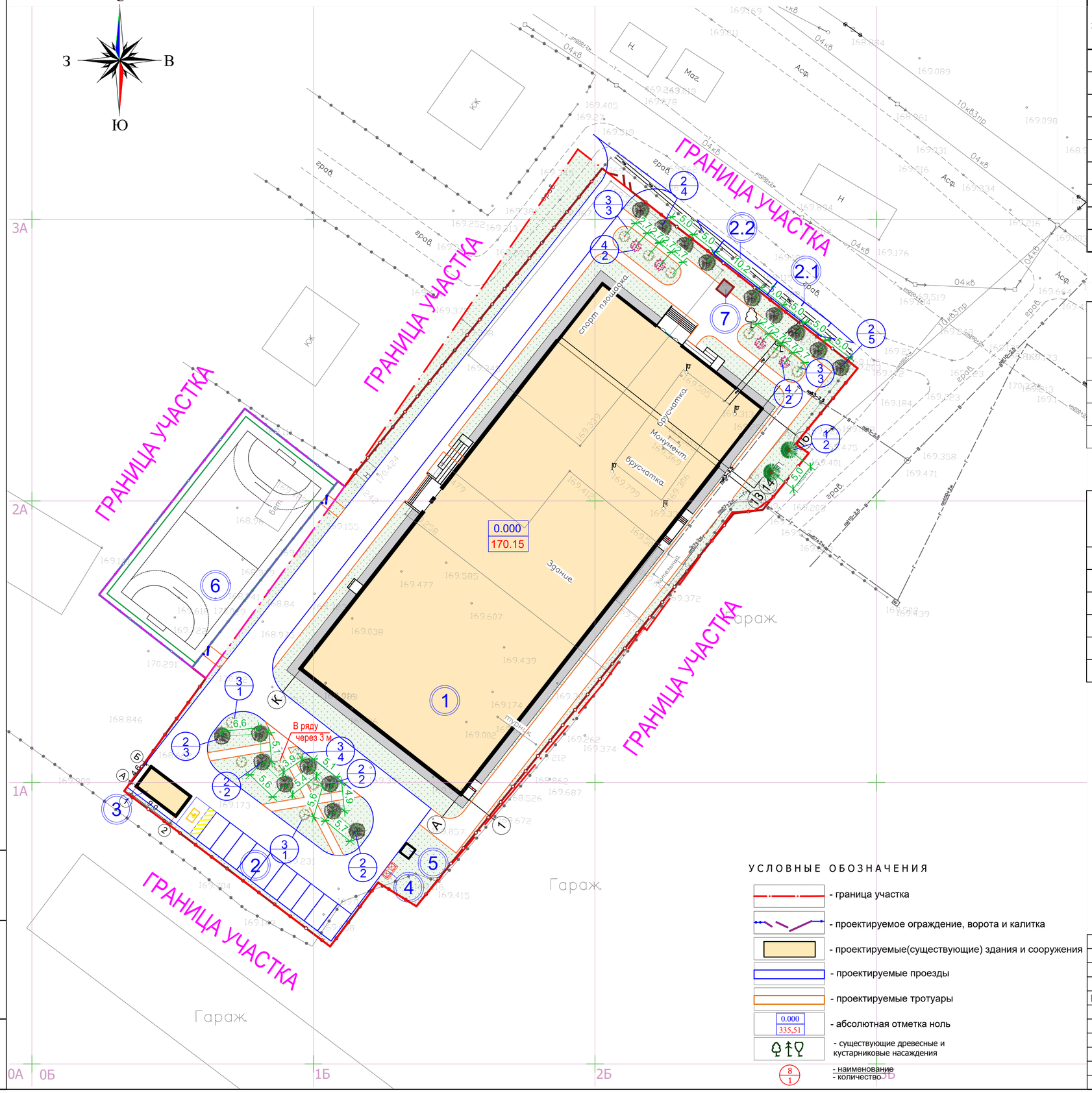

ВЕДОМОСТЬ ЖИЛЫХ И ОБЩЕСТВЕННЫХ ЗДАНИЙ И СООРУЖЕНИЙ

Номер на плане	Наименование и обозначение	Этажность	Количество			Площадь, м²				Строительный объем, м³	
			Зданий	Квартир		Застройки		Общая нормируемая		Здания	Всего
				Здания	Всего	Здания	Всего	Здания	Всего		
1	Проектируемое здание	2	1	-	-	3288.43	3288.43	3661.40	3661.40	38277.95	38277.95
2	Парковка на 12 м/м	1	1	-	-	216.00	216.00	-			
2.1	Парковка на 2 м/м	1	1	-	-	36.00	36.00	-			
2.2	Стоянка для автобуса	1	1	-	-	36.00	36.00	-			
3	Котельная	1	1	-	-	41.4	41.4	-		107.64	107.64
4	ТБО	1	1	-	-	6.00	6.00	-		12.00	12.00
5	ТП	1	1	-	-	4.0	4.0	-		8.00	8.00
6	Футбольная площадка	1	1	-	-	800.0	800.0	-			
7	Монумент сущ.	1	1	-	-	4.0	4.0	-			

Ведомость элементов озеленения

№ п.п.	Обозначение	Наименование	площадь покрытия по участку м2	площадь покрытия вне участка м2	Тип	Примечание
1		Газон из травяной смеси: овсяница 30%, полевица 40% и райграс пастбищный 40%.	1837.57		1	
		Песок мелкий под газон h=0.05 м м2	1837.57			91.87
		Плодородный грунт, h=0.15 м м2	1837.57			275.64
		Внесение минеральных удобрений. (азота - 20-40 кг/га, фосфора - 30-40кг/га,калия - 20-40 кг/га)	1837.57			

Ведомость деревьев и кустов

№	Услов. изобр.	Наименование породы и вида насаждения	Возраст (лет)	Кол-во шт.	Тип	Примечание
		Деревья				
1		Ель	2-3	2	1	с комом 1,0х1,0х0,6
2		Липа мелколистная	2-3	17	2	с комом 0,8х0,8х0,5
		Кустарники				
3		Форзиция линвуд голд	1-2	11	3	без кома, 0,5х0,5х0,4
4		Сирень	---	4	4	саженцы

Примечание:

1) Все работы по благоустройству вести после окончания строительно-монтажных работ и прокладки внутриплощадочных инженерных сетей.
2) При посадке саженцев обработать корни суспензией или путем опудривания посадочных щелей дустом гексахлорана не более 12 %.
3) При посадке саженцев в ком вести фосфорные (45-60 кг/га) или калийные (30-40 кг/га) удобрения.

УСЛОВНЫЕ ОБОЗНАЧЕНИЯ

- граница участка
- проектируемое ограждение, ворота и калитка
- проектируемые(существующие) здания и сооружения
- проектируемые проезды
- проектируемые тротуары
- абсолютная отметка ноль (0.000 / 335,51)
- существующие древесные и кустарниковые насаждения
- наименование (8) / количество (1)

Изм.	Кол.уч.	Лист	№ док.	Подпись	Дата
					2024

13-2024-ГП

«Строительство спортивного здания КГУ "СДЮШС №1 им. В.Н,Цехановича" в г.Шалкар Шалкарского района Актюбинской области»

ГИП	Нуралиев		06.24
Исполнил	Байкенжеева		06.24
Проверил	Нуралиев		06.24
Норм.контр	Сеилхан Н		06.24

Спорт комплекс

Стадия	Лист	Листов
РП	7	

План озеленения.
М 1:500

ТОО «TGL Kazakhstan»
г. Шымкент 2024 г.

Взам. инв. N | Подпись и дата | Инв. N подл.

Формат: А2 (420х594)

Калитка КМ-1

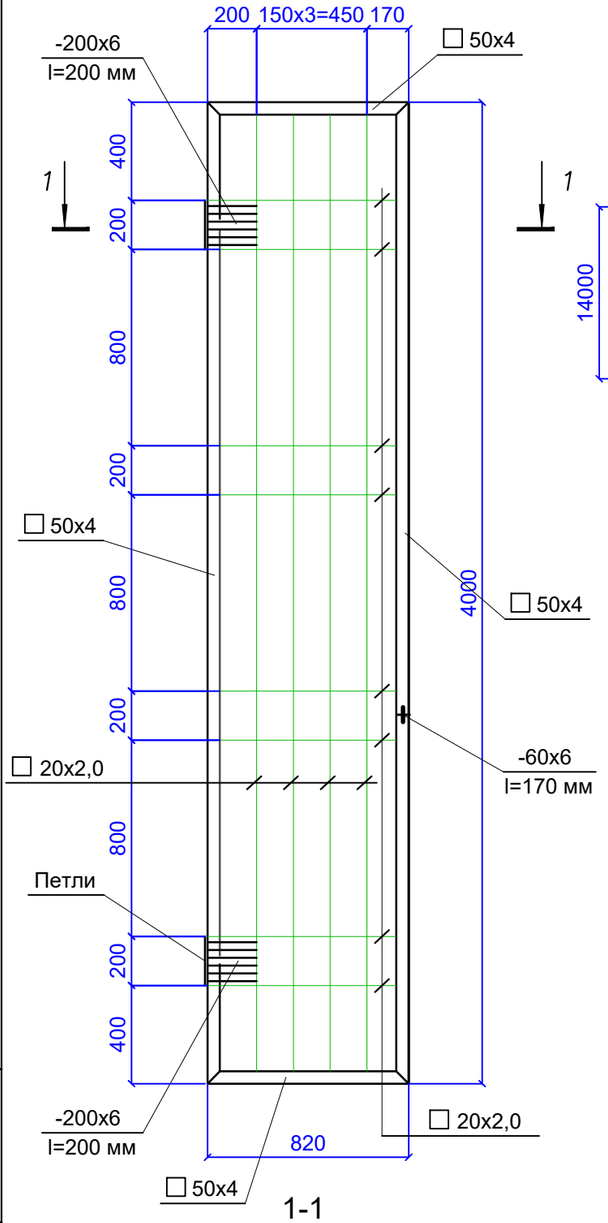

1-1

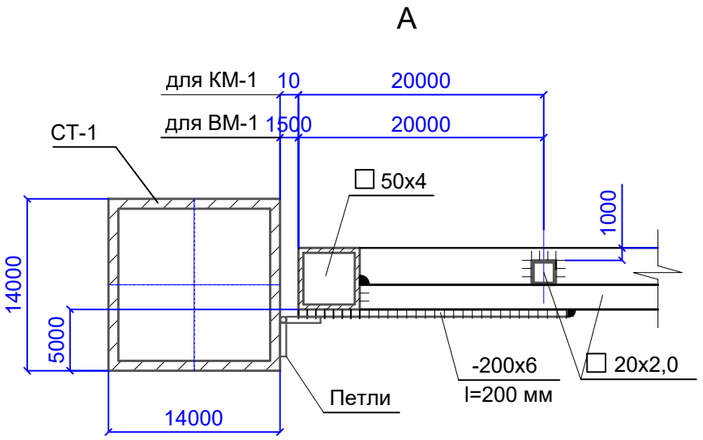

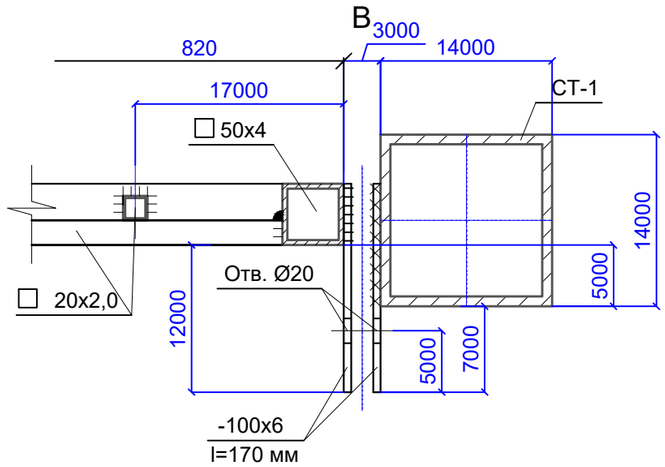

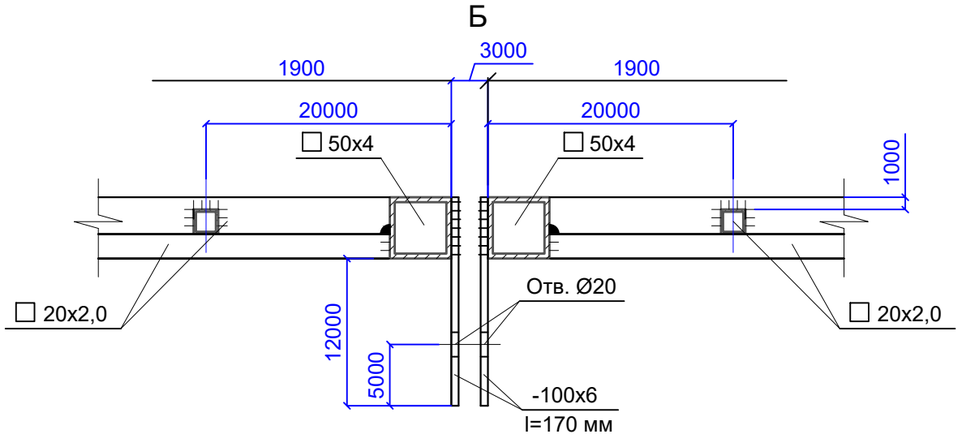

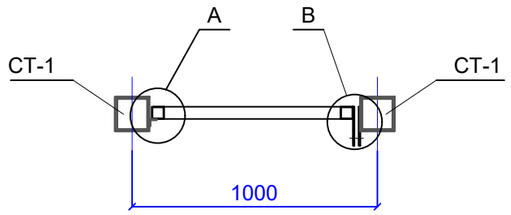

Спецификация материалов на КМ-1

Поз.	Обозначение	Наименование	Кол-во	Масса, ед.,кг	Приме-чание
		Калитка КМ-1	2		
	ГОСТ 34028-2016.	☐ 50x4 Lобщ=9,7 м. п.	1	5,56	53,93 кг
		☐ 20x2,0 Lобщ=22,5 м. п.	1	1,1	24,75 кг
	ГОСТ 19903-2015	-200x6 l=200 мм	2	1,9	1,52 кг
	ГОСТ 19903-2015	Проушина из листа -100x6.l=150 мм	2	0,71	0,213 кг
		Петли	2		
СТ-1	ГОСТ 8639-82	☐ 100x 6,0 L=4000 мм	2	87,76	175,52кг
	ГОСТ 26633-91*	Бетон кл. В15, F75			0,18 м3

Примечание:
1. Данный лист см. совместно с листом ГП-6.

Изм.	Кол.уч.	Лист	№ док.	Подпись	Дата
					2024
ГИП		Нуралиев			06.24
Исполнил		Байкенжеева			06.24
Проверил		Нуралиев			06.24
Норм.контр		Сеилхан Н			06.24

13-2024-ГП

«Строительство спортивного здания КГУ "СДЮШС №1 им. В.Н,Цехановича" в г.Шалкар Шалкарского района Актюбинской области»

Спорт комплекс

Стадия	Лист	Листов
РП	8	

Калитка КМ-1. Узлы. Спецификация материалов.

ТОО «TGL Kazakhstan» г. Шымкент 2024 г.

Взам. инв. N

Подпись и дата

Инв. N подл.

Формат: А3 (297x420)

Калитка Клм-1

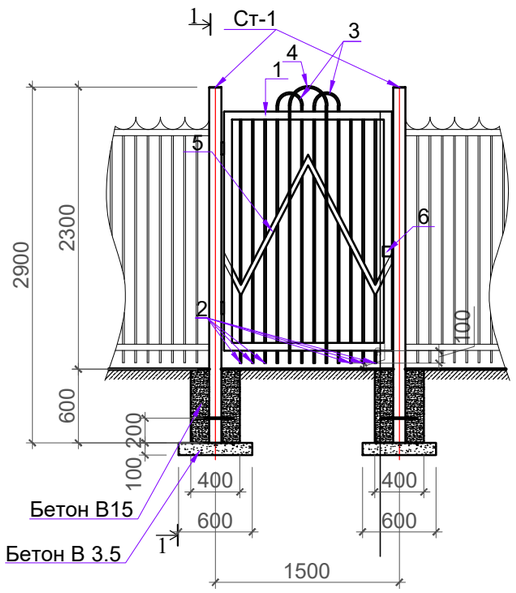

Ворота Врм-1

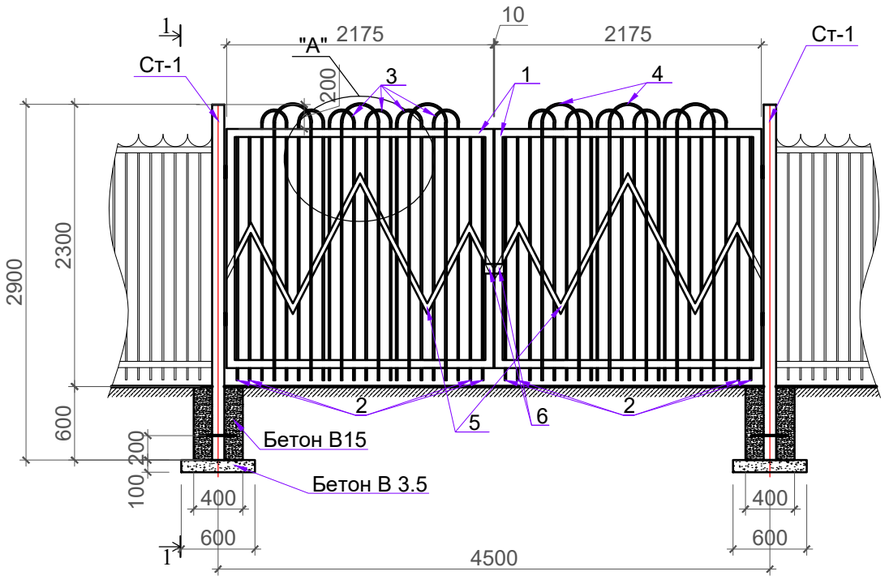

Поз.1 Клм-1

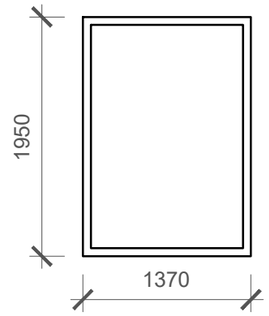

Поз.2 Врм-1

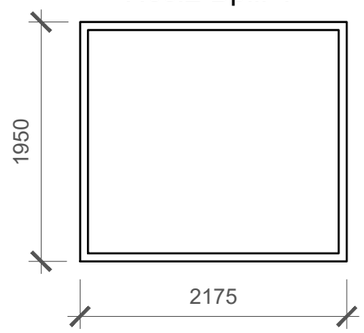

А

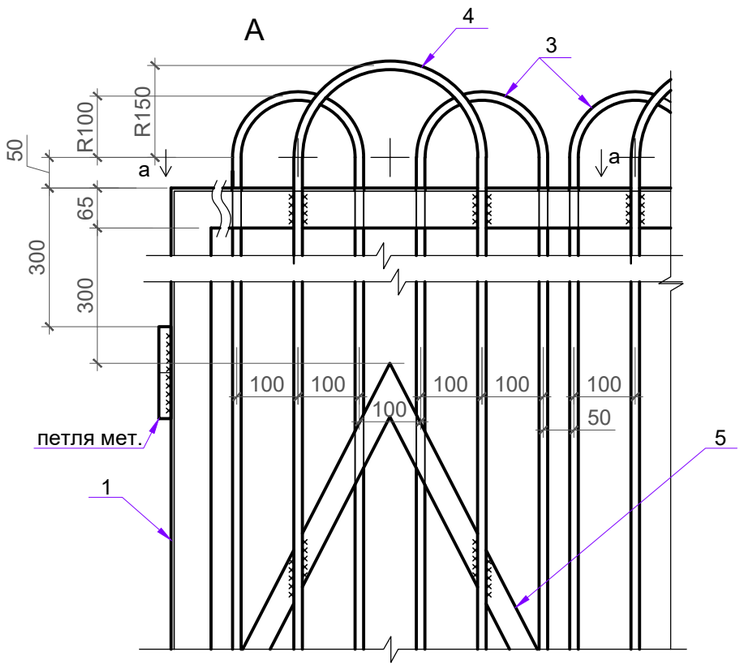

б - б

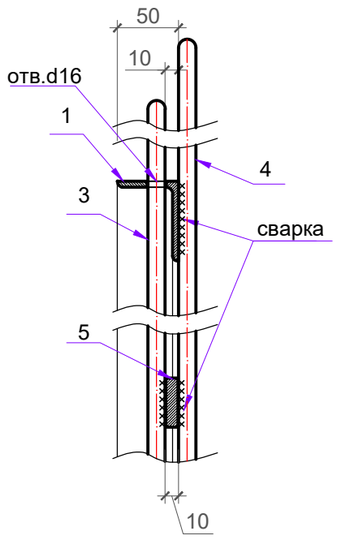

а - а

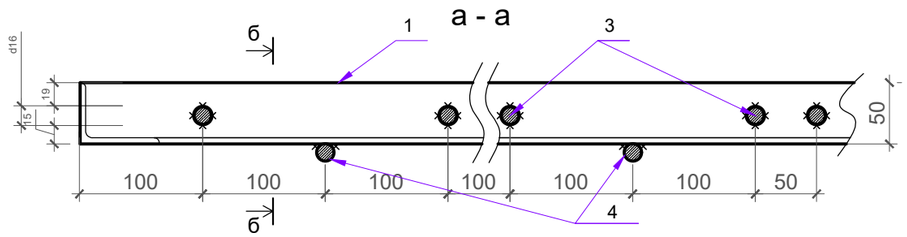

Примечание:
1. Устройство калитки Клм-1 принять по типу Врм-1

					2024	13-2024-ГП
Изм.	Кол.уч.	Лист	№ док.	Подпись	Дата	«Строительство спортивного здания КГУ "СДЮШС №1 им. В.Н,Цехановича" в г.Шалкар Шалкарского района Актюбинской области»
ГИП	Нуралиев				06.24	Спорт комплекс — Стадия: РП; Лист: 9; Листов:
Исполнил	Байкенжеева				06.24	
Проверил	Нуралиев				06.24	Калитка Клм-1. Ворота Врм-1. Вид А, а-а, б-б. Поз. 1, Поз. 2. (Начало)
Норм.контр	Сеилхан Н				06.24	ТОО «TGL Kazakhstan» г. Шымкент 2024 г.

Взам. инв. N

Подпись и дата

Инв. N подл.

Формат: А3 (297x420)

Поз. 3

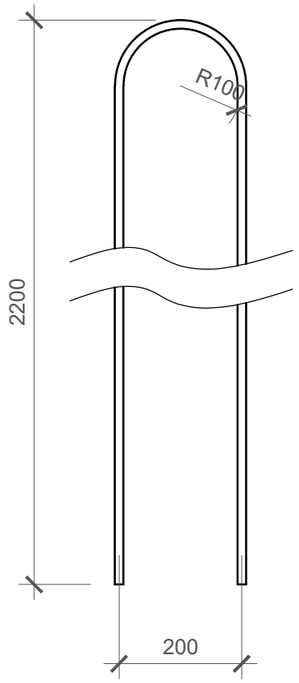

Поз. 5

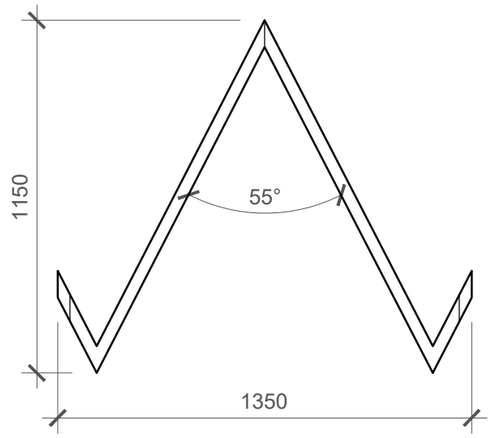

Поз. 6

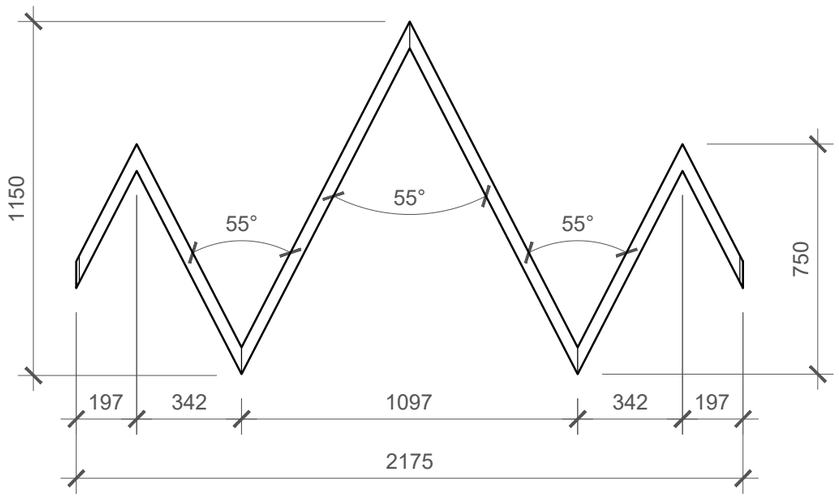

Поз. 4

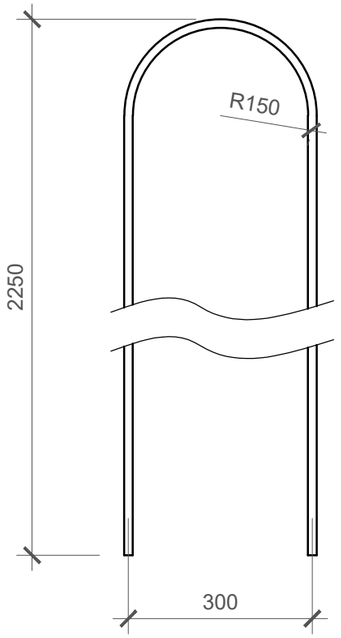

Поз. 7

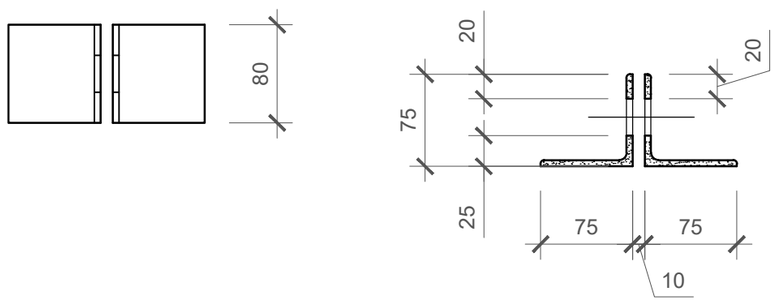

Спецификация материалов

Поз.	Обозначение	Наименование	Кол. шт.	Масса ед.кг	Всего кг
Калитка металлическая Клм-1 (общ. кол-во- 1 шт.)					
1	ГОСТ 8510-86*	Уголок 65х50х5 (1 п.м.), L- 6640 мм	1	28.95	28.95
2	ГОСТ 5781-82*	∅14 А1 (1 п.м.), L= 2050	6	2.48	14.88
3	ГОСТ 5781-82*	∅14 А1 (1 п.м.), L= 4520	2	5.47	10.94
4	ГОСТ 5781-82*	∅14 А1 (1 п.м.), L= 4670	1	5.65	5.65
5	ГОСТ 103-76*	Полоса 40х10 (1 п.м.), L=2945	1	9.25	9.25
6	ГОСТ 8509-93	Уголок 75х75х6 (0,873 п.м.), L=80	1	0.63	0.63
		Петля металл.	2	0.25	0.5
				Вес	70.8
Ворота металлические Врм-1 (общ. кол-во- 1 шт.)					
1	ГОСТ 8510-86*	Уголок 65х50х5 (1 п.м.), L- 8250мм	2	35.97	71.94
2	ГОСТ 5781-82*	∅14 А1 (1 п.м.), L= 2050	8	2.481	19.85
3	ГОСТ 5781-82*	∅14 А1 (1 п.м.), L= 4520	12	5.47	65.63
4	ГОСТ 5781-82*	∅14 А1 (1 п.м.), L= 4670	6	5.65	33.90
5	ГОСТ 103-76*	Полоса 40х10 L=3900	2	12.25	24.50
6	ГОСТ 8509-93	Уголок 75х75х6 (0,873 п.м.), L=80	2	0.63	1.26
		Петля металл.	4	0.25	1.00
				Вес	218.07
Стойка металлическая Ст-1(общ. кол-во - 2 шт.)					
1	ГОСТ 30245-2003	100х100 б=4мм L-2900	4	34.02	136.08
2	ГОСТ 103-76*	Полоса 100х4 L-100 (заглушка)	4	0.314	1.256
3	ГОСТ 5781-82*	Арм-ра ф 12AIII (1 п.м.), L=300	16	0.987	15.792
		Бетон кл. В3.5, м3	4	0.036	0.144
		Бетон кл. В15, м3	4	0.096	0.384
				Вес	153.656

Примечание:
1. Данный лист см. совместно с листом ГП-6,9.
2. Монтажную сварку вести электродами Э-42, высота шва принять min-4 мм.
3. Спецификация материалов дана на одно изделие(элемент).
4. Все металлические поверхности очистить, огрунтовать, окрасить эмалью ПФ115, цвет-черный.

Изм.	Кол.уч.	Лист	№ док.	Подпись	Дата
					2024
ГИП		Нуралиев			06.24
Исполнил		Байкенжеева			06.24
Проверил		Нуралиев			06.24
Норм.контр		Сеилхан Н			06.24

13-2024-ГП

«Строительство спортивного здания КГУ "СДЮШС №1 им. В.Н,Цехановича" в г.Шалкар Шалкарского района Актюбинской области»

Спорт комплекс

Стадия	Лист	Листов
РП	10	

Поз. 3...Поз.7. (Окончание)

ТОО «TGL Kazakhstan» г. Шымкент 2024 г.

Взам. инв. N

Подпись и дата

Инв. N подл.

Формат: А3 (297х420)

СВОДНЫЙ ПЛАН ИНЖЕНЕРНЫХ СЕТЕЙ. М 1:500

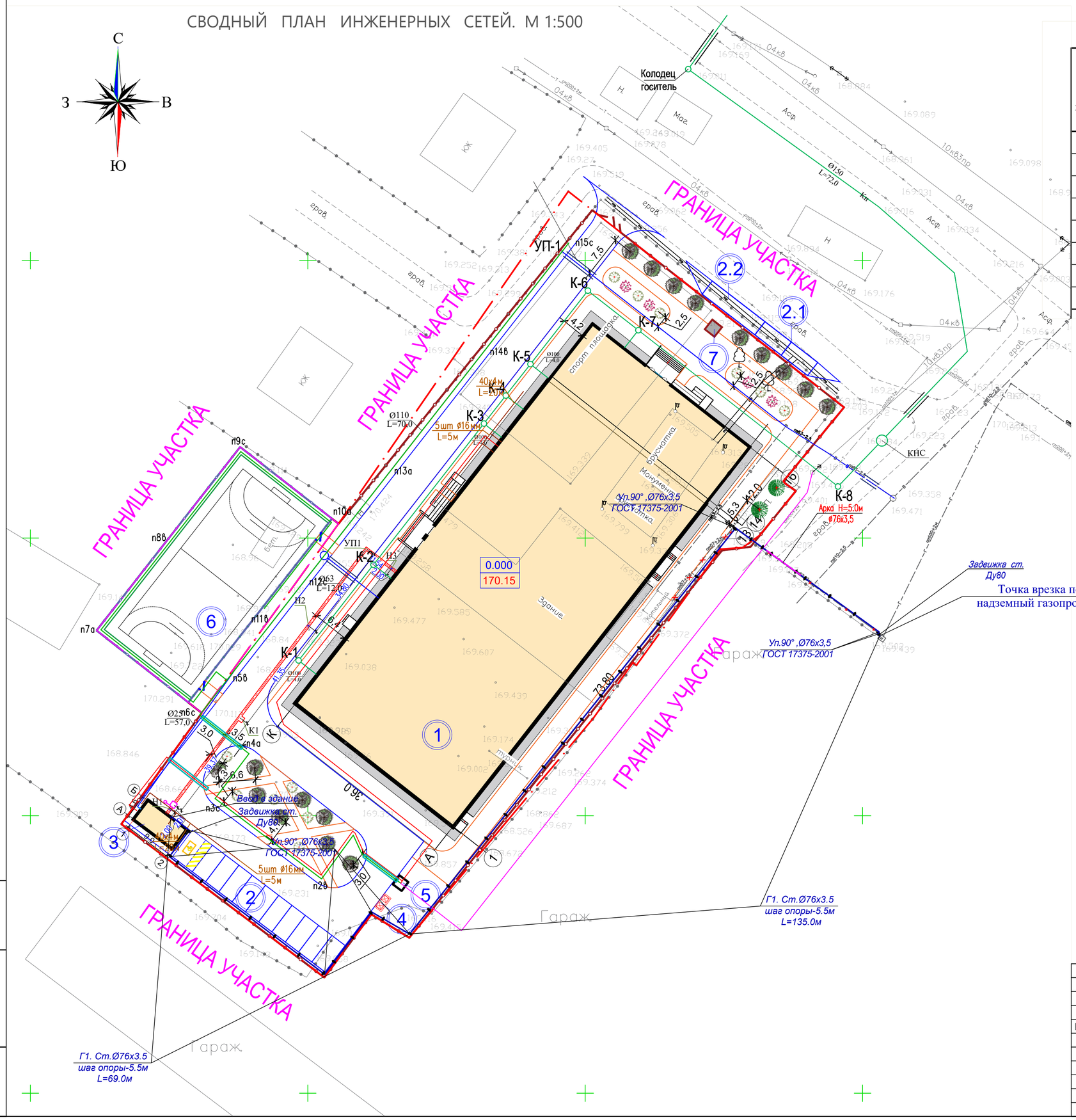

ВЕДОМОСТЬ ЖИЛЫХ И ОБЩЕСТВЕННЫХ ЗДАНИЙ И СООРУЖЕНИЙ

Номер на плане	Наименование и обозначение	Этажность	Количество			Площадь, м²				Строительный объем, м³	
			Зданий	Квартир		Застройки		Общая нормируемая		Здания	Всего
				Здания	Всего	Здания	Всего	Здания	Всего		
1	Проектируемое здание	2	1	-	-	3288.43	3288.43	3661.40	3661.40	38277.95	38277.95
2	Парковка на 12 м/м	1	1	-	-	216.00	216.00	-			
2.1	Парковка на 2 м/м	1	1	-	-	36.00	36.00	-			
2.2	Стоянка для автобуса	1	1	-	-	36.00	36.00	-			
3	Котельная	1	1	-	-	41.4	41.4	-		107.64	107.64
4	ТБО	1	1	-	-	6.00	6.00	-		12.00	12.00
5	ТП	1	1	-	-	4.0	4.0	-		8.00	8.00
6	Футбольная площадка	1	1	-	-	800.0	800.0	-			

Условные обозначения

Проектируемая подземная теплосеть	— — T1 — — —
Проектируемый водопровод	— — B1 — — —
Проектируемая канализация	——— K1 ———
Проектируемый электрический кабель	— — W1 — — —
Существующий водопровод	— — B — — —
Существующая канализация	——— K ———
Существующая теплосеть	— — T — — —

Изм.	Кол.уч.	Лист	№ док.	Подпись	Дата
					2024
ГИП	Нуралиев				06.24
Исполнил	Байкенжеева				06.24
Проверил	Нуралиев				06.24
Норм.контр	Сеилхан Н				06.24

13-2024-ГП

«Строительство спортивного здания КГУ "СДЮШС №1 им. В.Н,Цехановича" в г.Шалкар Шалкарского района Актюбинской области»

Спорт комплекс

Стадия	Лист	Листов
РП	11	

Сводный план инженерных сетей. М 1:500

ТОО «TGL Kazakhstan» г. Шымкент 2024 г.

Взам. инв. N | Подпись и дата | Инв. N подл.

Формат: А2 (420х594)