ТОО «TGL Kazakhstan»

Заказчик:

Государственное учреждение «Управление строительства, архитектуры и градостроительства Актюбинской области»

«Строительство спортивного здания КГУ "СДЮШС №1 им. В.Н,Цехановича" в г.Шалкар Шалкарского района Актюбинской области»

РАБОЧИЙ ПРОЕКТ

Пожарная сигнализация. ПС

"02-2024-ПС"

Альбом 9

Шымкент, 2024г

ТОО «TGL Kazakhstan»

Заказчик:

Государственное учреждение «Управление строительства, архитектуры и градостроительства Актюбинской области»

«Строительство спортивного здания КГУ "СДЮШС №1 им. В.Н,Цехановича" в г.Шалкар Шалкарского района Актюбинской области»

РАБОЧИЙ ПРОЕКТ

Пожарная сигнализация. ПС
"02-2024-ПС"
Альбом 9

Директор ТОО «TGL Kazakhstan» _____ Сеиілхан А.

Главный инженер проекта _____ Нуралиев Е.

Шымкент, 2024г

Ведомость рабочих чертежей комплекта ПС

Лист	Наименование	Примечание
1	Общие данные	
2	Таблица условно-графических обозначений. Таблица условно-графических обозначений кабельных линий	
3	Структурная схема	
4	Кабельный журнал	
5-6	Схема подключений	
7	План сетей пожарной сигнализации на отм. -3.300	
8	План сетей пожарной сигнализации на отм. +0.000	
9	План сетей пожарной сигнализации на отм. +3.300	
10	План сетей пожарной сигнализации на отм. +6.600	

Общие указания

Данным разделом выполняется проект внутренней сети автоматической пожарной сигнализации.
Проект выполнен на основании задания на проектирования, чертежей строительных разделов и в соответствии с с СП РК 3.02-111-2012 (Культурно-зрелищные учреждения).Сигнал о пожаре осуществляется от автоматических пожарных извещателей дымовых типа ИП 212-64-R3 W1.02 и ручных пожарных извещателей типа ИПР 513-11-А-R3.
Ручной пуск пожаротушения типа УДП 513-11-R3 "Пуск пожаротушения" предназначаен для подачи сигнали на открытие задвижки и пуска пожарных насос и устанавливается возде пожарных гидрантов.
Пожарные извещатели устанавливаются на потолке в соответствии с нормами СП РК 2.02-102-2012:
-дымовые -не более 4,5м от стен и 9м между извещателями;
-не менее 0.5м от осветительных ламп.
Ручные пожарные извещатели устанавливаются на стене на высоте 1,5м от уровня пола.
В качестве приемно-контрольного прибора принят прибор ППКОП "Рубеж-2ОП прот. R3", устанавливаемый в коридоре на высоте 1,5м.
Электропитание прибора ППКОП "Рубеж-2ОП прот. R3" осуществляется:
-основное ~ 220В от щита ЩАО-1, предусмотренного разделом ЭОМ;
-резервное =12В от аккумуляторной батареи, встроенной в прибор.
Кабель силовой ВВГ нг3х1.5 для питания прибора напряжением 220В прокладывается по стене в ПВХ трубе диаметром 20мм.
Шлейфы пожарной сигнализации выполняются кабелем КПСнг(А)–FRLS , который прокладывается по стене скрыто под слоем штукатурки, по потолку в пустотах плит перекрытия.
Проектом предусмотрена система оповещения 2-го типа (звуковое оповещение и световые указали выход) в соответствии с СН РК 2.02-11-2002. Звуковое оповещение выполнено на приборах ОПОП 124 R3. Световые указали указано в части ЭОМ.
В школе сначала оповещается служебный персонал, потом учащиеся.
Сети системы оповещения выполняются кабелем КПСнг(А)–FRLS, проложенным по стене скрыто в ПВХ трубе диаметром 16мм под слоем штукатурки.

Ведомость ссылочных и прилагаемых документов

Обозначение	Наименование	Примечание
	Ссылочные документы	
СП РК 3.02-111-2012	Культурно-зрелищные учреждения	
СП РК2.02-102-2012	Пожарная автоматика здании и сооружении	
СП РК 2.02-101-2014	Нормы оборудования здании,помещении и сооружении	
	системами автоматической пожарной сигнализации	
	Прилагаемые документы	
25-2021-ПС.СО	Спецификация оборудования,изделии и материалов	2 лист

N п/п	Наименование	Ед.изм	Кол-во
1	Прибор приемно-контрольный охранно-пожарный	шт	1
2	Извещатель пожарный автоматический дымовой	шт	142
3	Извещатель пожарный ручной	шт	3
4	Устройство дистанционного пуска	шт	8
5			

Согласовано

ГП	Байкенжеева	
АС	Кошанов Е.	
ВК	Абдирахманов С.	

Взам. инв.N

Подп. дата

Инв.N подп.

Рабочий проект разработан в соответствии с действующими на территории Республики Казахстан, нормами и правилами и предусматривает мероприятия, обеспечивающие взрыво-пожаробезопасность и исключающие вредные воздействия на окружающую среду и воздушный бассейн, а так же предупреждающие чрезвычайные ситуации природного и техногенного характера.

Гл. инженер проекта Нуралиев Е

Изм.	Кол. уч.	Лист	N док.	Подп.	Дата
ГИП		Нуралиев Е.			
Проверил		Байкенжеева			
Исполнил		Пуширов С.			
Н. контр.		Карсыбек Б.			

02-2024-ПС

Строительство спортивного здания КГУ "СДЮШС №1 им. В.Н,Цехановича" в г.Шалкар Шалкарского района Актюбинской области

Пожарная сигнализация	Стадия	Лист	Листов
	РП	1	10

Общие данные

ТОО «TGL Kazakhstan» г.Шымкент-2024

Таблица условно-графических обозначений

УГО	Позиционное обозначение	Наименование оборудования
	ARKn	Прибор приемно-контрольный и управления охранно-пожарный адресный Рубеж-2ОП прот. R3
	xBTMy.z	Устройство дистанционного пуска электроконтактное адресное УДП 513-11-R3 "Пуск пожаротушения"
	xBTHy.z	Извещатель пожарный дымовой оптико-электронный адресно-аналоговый ИП 212-64-R3 W1.02
	xBTMy.z	Извещатель пожарный ручной электроконтактный адресный ИПР 513-11-A-R3
	xBIALSy.z	Оповещатель охранно-пожарный комбинированный адресный ОПОП 124-R3
PM-4K	xSCy.z	Адресный релейный модуль PM-4K-R3
+ −	xUGy.z	Источник вторичного электропитания резервированный адресный Источник питания 12В

Примечание. В перечне условных обозначений:
x - номер прибора управления (ППКОПУ, контроллера),
y - номер линии связи от прибора управления (ППКОПУ, контроллера),
z - значение адреса устройства,
n - порядковый номер устройства.

Согласовано

Взам. инв. №

Подп. и дата

Инв. № подп.

Изм.	Кол. уч.	Лист	N док.	Подп.	Дата	02-2024-ПС		
						Строительство спортивного здания КГУ "СДЮШС №1 им. В.Н,Цехановича" в г.Шалкар Шалкарского района Актюбинской области		
ГИП		Нуралиев Е.				Пожарная сигнализация	Стадия	Лист	Листов
Проверил		Байкенжеева					РП		
Исполнил		Пуширов С.							
Н. контр.		Карсыбек Б.				Таблица условно-графических обозначений.	ТОО «TGL Kazakhstan» г.Шымкент-2024		

Маркировка кабеля	Кабельная трасса		Тип линии связи	Марка кабеля	Количество кабелей и число жил, сечение	Длина, м	Примечание
	Начало	Конец					
1	2	3	4	5	6	7	8
АЛС1.1	ARK1	1BTH1.67	Адресная	КПСнг(А)–FRLS	1x2x0.35	889	
P1	UG1	ARK1	Питание 12-24В	КПСнг(А)–FRLS	1x2x0.35	0,7000	

Марка кабеля	Длина, м
КПСнг(А)–FRLS 1x2x0.35	889

Согласовано

Взам. инв. №

Подп. и дата

Инв. № подп.

Изм.	Кол. уч.	Лист	N док.	Подп.	Дата	02-2024-ПС		
						Строительство спортивного здания КГУ "СДЮШС №1 им. В.Н,Цехановича" в г.Шалкар Шалкарского района Актюбинской области		
ГИП		Нуралиев Е.				Пожарная сигнализация	Стадия	Лист	Листов
Проверил		Байкенжеева					РП	4	
Исполнил		Пуширов С.							
Н. контр.		Карсыбек Б.				Кабельный журнал	ТОО «TGL Kazakhstan» г.Шымкент-2024		

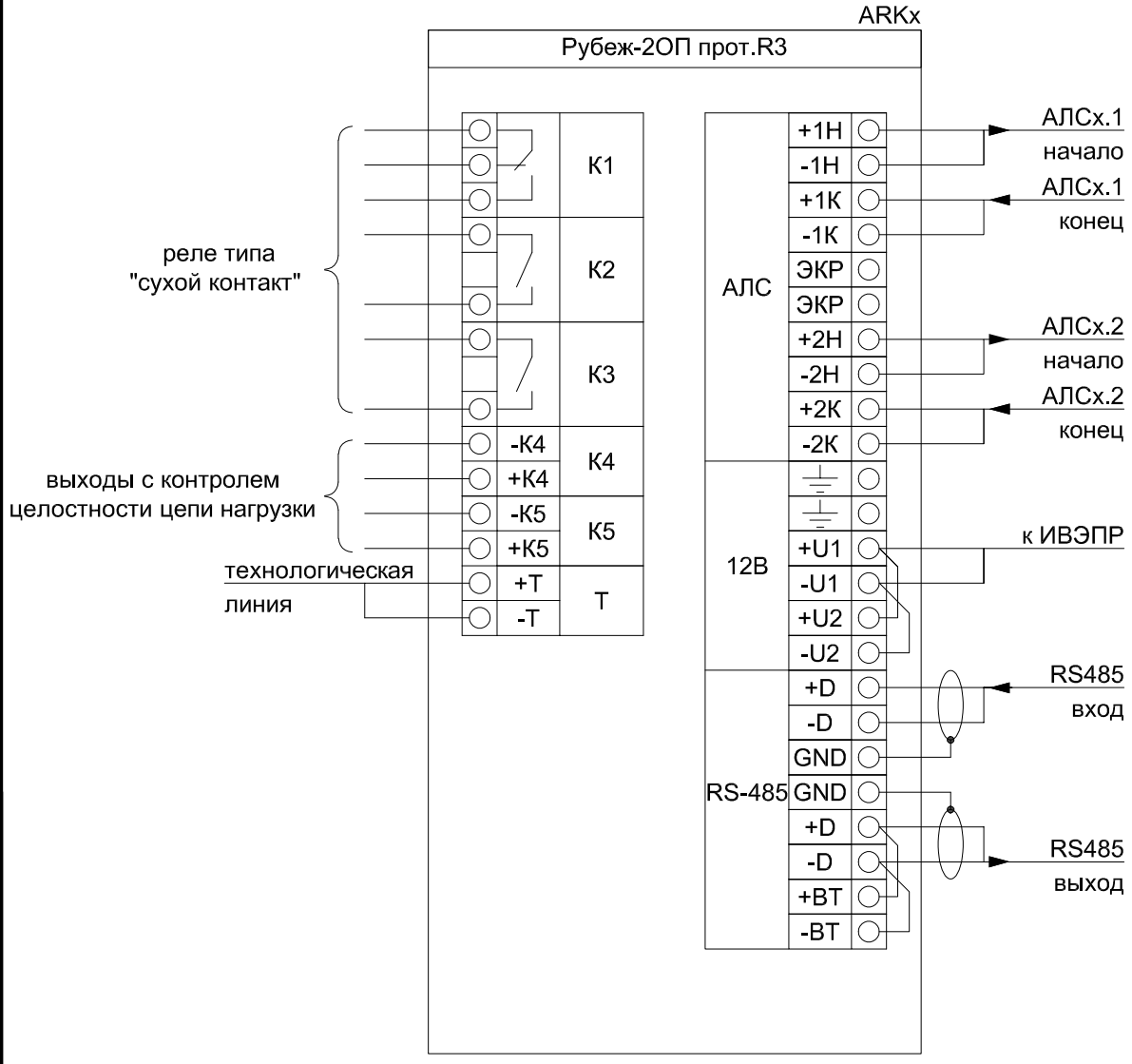

Согласовано

Взам. инв. №

Подп. и дата

Инв. № подл.

Изм.	Кол. уч.	Лист	N док.	Подп.	Дата
ГИП		Нуралиев Е.			
Проверил		Байкенжеева			
Исполнил		Пуширов С.			
Н. контр.		Карсыбек Б.			

02-2024-ПС

Строительство спортивного здания КГУ "СДЮШС №1 им. В.Н,Цехановича" в г.Шалкар Шалкарского района Актюбинской области

Пожарная сигнализация

Стадия	Лист	Листов
РП	5	

Схема подключений

ТОО «TGL Kazakhstan» г.Шымкент-2024

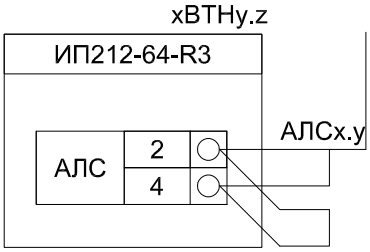

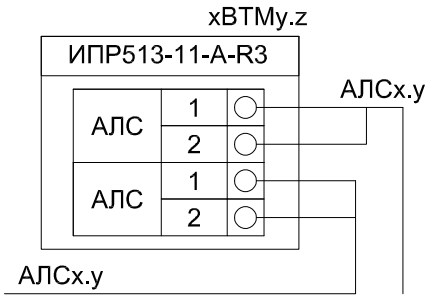

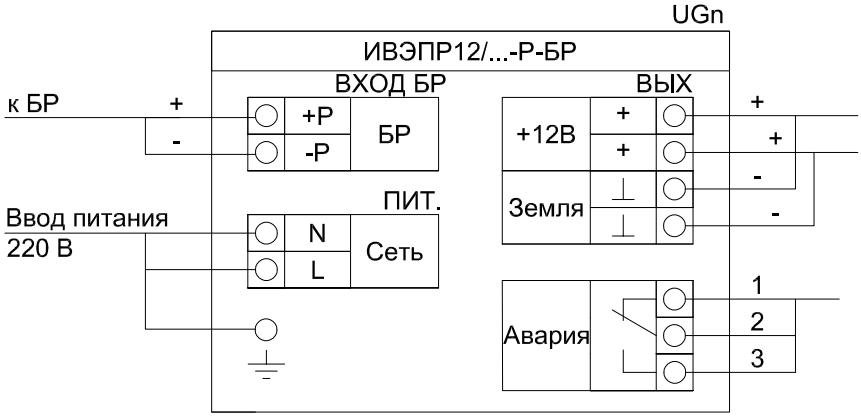

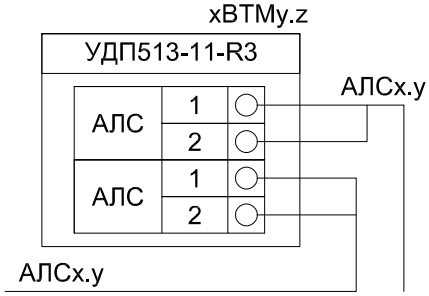

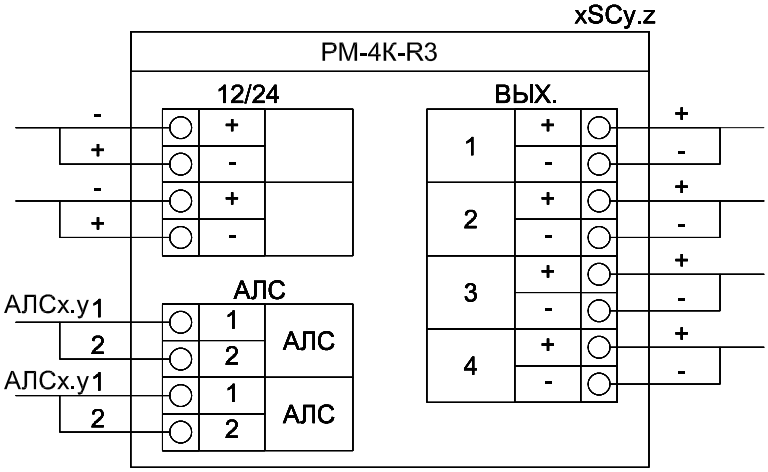

						02-2024-ПС		
						Строительство спортивного здания КГУ "СДЮШС №1 им. В.Н,Цехановича" в г.Шалкар Шалкарского района Актюбинской области		
Изм.	Кол. уч.	Лист	N док.	Подп.	Дата			
ГИП		Нуралиев Е.				Пожарная сигнализация	Стадия	Лист	Листов
Проверил		Байкенжеева					РП	6	
Исполнил		Пуширов С.							
Н. контр.		Карсыбек Б.				Схема подключений	ТОО «TGL Kazakhstan» г.Шымкент-2024		

Взам. инв. №

Подп. и дата

Инв. № подп.

План на отм. 0.000

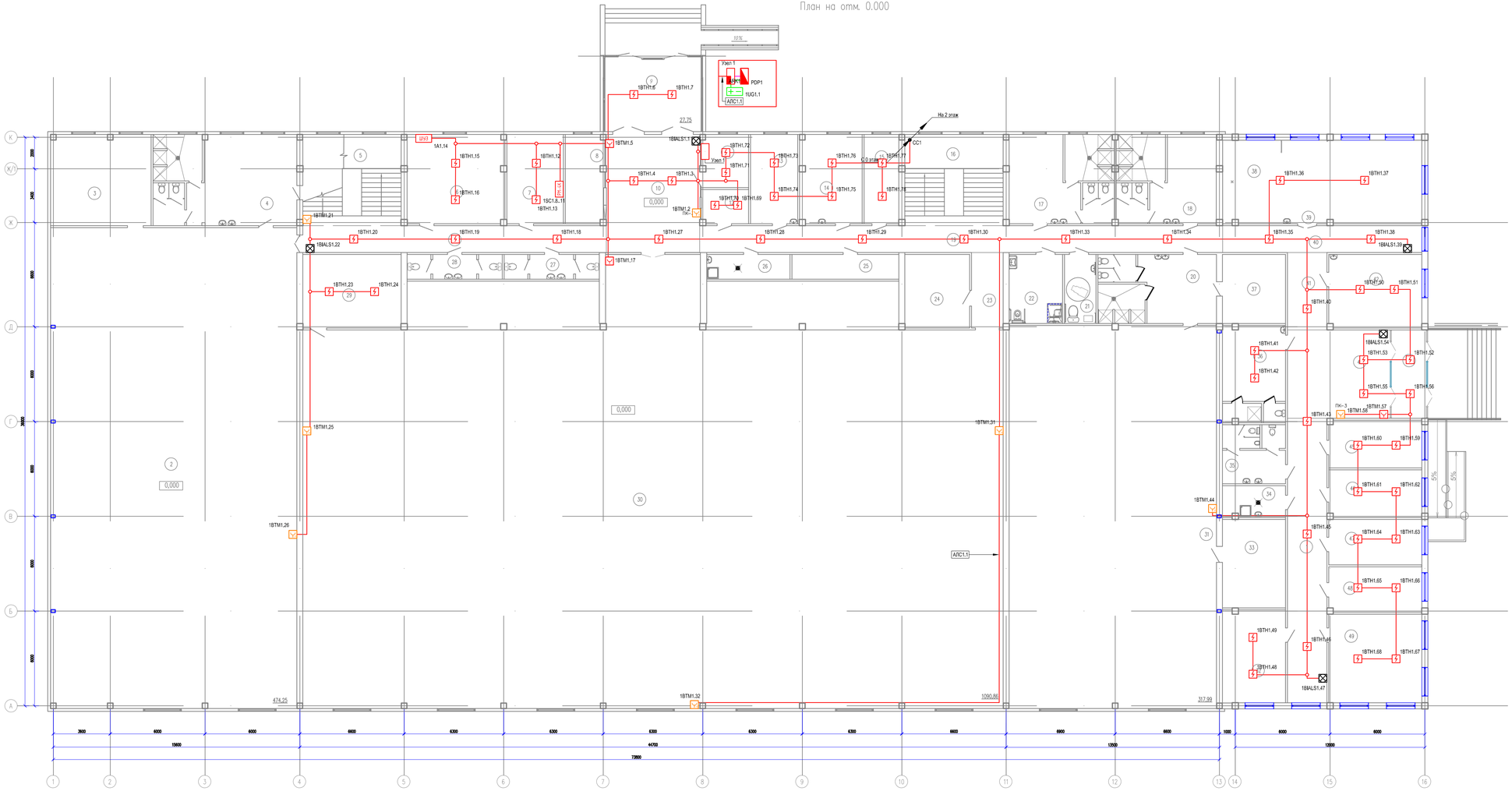

Экспликация помещений

Номер помещения	Наименование	Площадь м²	Кат. помещения
1	Коридор	45,02	Д
2	Борцовский зал	474,25	Д
3	Снарядная	36,50	Д
4	Раздевалка	52,40	Д
5	Лестничная клетка	35,85	Д
6	Тепловой пункт	34,72	Д
7	Венткамера	20,24	Д
8	Гардеробная	13,83	Д
9	Тамбур	27,75	Д
10	Вестибюль-Холл	44,58	Д
11	Охранник	9,87	Д
12	Касса	6,42	Д
13	Тепперсонал	16,96	Д
14	Мед кабинет	22,10	Д
15	Электрощитовая	12,43	Д
16	Лестничная клетка	35,85	Д
17	Раздевалка	37,48	Д
18	Раздевалка	35,69	Д
19	Коридор к2	88,91	Д
20	Раздевалка	32,84	Д
21	С/у для МГН	8,76	Д
22	Раздевалка для МГН	14,8	Д
23	Инвентарная для спортсменов	9,55	Д
24	Снарядная	19,10	Д
25	Водомерный узел	10,62	Д
26	ПИУ	8,27	Д
27	С/У с тамбуром	9,29	Д
28	С/У с тамбуром	9,29	Д
29	Снарядная	28,94	В4
30	Зал	1090,86	Д
31	Зал бокса	317,99	Д
32	Методический кабинет	23,41	Д
33	Снарядная	22,34	Д
34	ПИУ	7,94	Д
35	С/у для сотрудников	14,22	Д
36	Тренерская с душевым	24,35	Д
37	Сауна	17,47	Д
38	Буфет	19,57	Д
39	Обеденный зал	46,87	Д
40	Коридор	21,42	Д
40	Коридор	21,42	Д
41	Коридор	12,24	Д
42	Комната отдыха спортсменов	27,36	Д
43	Тамбур	12,32	Д
44	Вестибюль	36,34	Д
45	Кабинет	17,69	Д
46	Кабинет	17,70	Д
47	Кабинет	16,96	Д
48	Кабинет	16,88	Д
49	Кабинет	33,03	Д
Итого			

Изм.	Кол. уч.	Лист	N док.	Подп.	Дата
ГИП		Нурожев Е.			
Исполнит.		Пудиков С.			
Проверил		Байжанова			
Н. контр.		Кыдыбек Б.			

02-2024-ЭОМ

Строительство спортивного здания КГУ "СДЮШС №1 им. В.Н.Цыганова" в г.Шалкар Шалкарского района Актюбинской области

Силовые электрооборудование и электроосвещение

Стадия	Лист	Листов
РП	15	

План расположения сетей электроосвещения на отм. 0,000

ТОО «TGL Kazakhstan» г.Шымкент-2024

Копировал

Формат А2-3

Согласовано

Взам. инв. №

Подп. и дата

Инв. № подл.

Экспликация помещений

Номер помещения	Наименование	Площадь м²	Кат. помещения
1	Лестничная клетка x2	153,62	Д
2	Трибуна	360,56	Д
3	Борцовский зал	159,82	Д
	Итого	674,00	

План на отм. +5,700

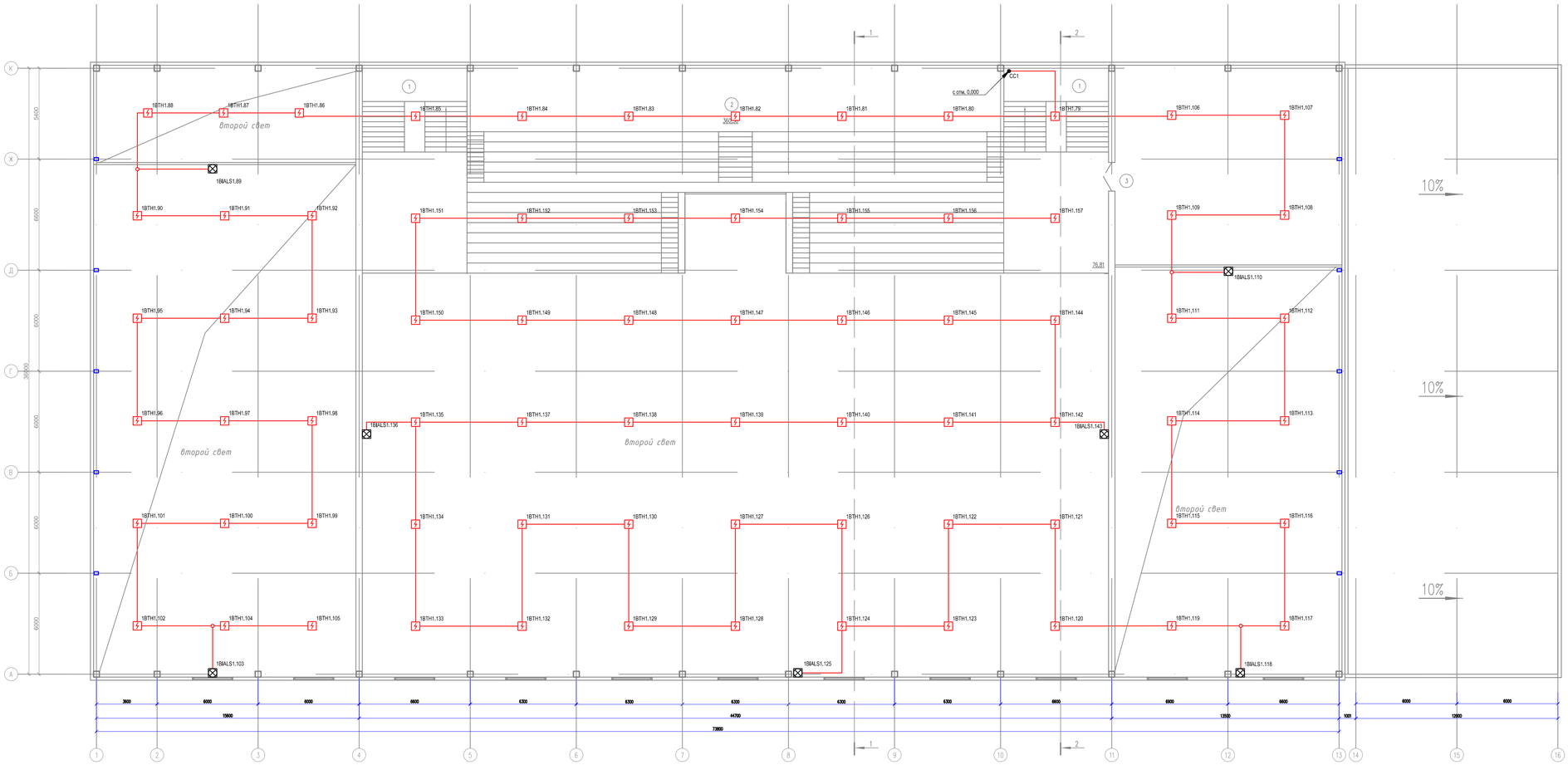

Изм.	Кол. уч.	Лист	N док.	Подп.	Дата
ГИП		Нурсеиев Е.			
Исполнит.		Пушкирев С.			
Проверил		Байжанаева			
Н. контр.		Жарасбек Б.			

02-2024-ЭОМ

Строительство спортивного здания КГУ "СДЮШС №1 им. В.Н.Цыкановича" в г.Шалкар Шалкарского района Актюбинской области

Силовые электрооборудование и электроосвещение

Стадия	Лист	Листов
РП	16	

План расположения сетей электроосвещения на отм. +5.700

ТОО «TGL Kazakhstan» г.Шымкент-2024

Согласовано

Взам. инв. №

Подп. и дата

Инв. № подл.

Копировал

Формат А2-3

Поз.	Наименование и техническая характеристика	Тип, марка, обозначение документа, опросного листа	Код продукции	Поставщик	Ед. измерен ия	Кол.	Масса 1 ед., кг	Примечание
1	2	3	4	5	6	7	8	9
	Оборудование							
1	Прибор приемно-контрольный и управления охранно-пожарный адресный	Рубеж-2ОП прот.R3	RBZ-084368	ООО "Рубеж"	шт.	1		
2	Извещатель пожарный дымовой оптико-электронный адресно-аналоговый	ИП 212-64-R3 W1.02	RBZ-337473	ООО "Рубеж"	шт.	142		В т.ч. 13 резерв
3	Извещатель пожарный ручной электроконтактный адресный	ИПР 513-11-А-R3	RBZ-317532	ООО "Рубеж"	шт.	3		
4	Оповещатель охранно-пожарный комбинированный адресный	ОПОП 124-R3	RBZ-153907	ООО "Рубеж"	шт.	12		
5	Устройство дистанционного пуска электроконтактное адресное	УДП 513-11-R3 "Пуск пожаротушения"	RBZ-055445	ООО "Рубеж"	шт.	8		
6	Шкаф управления задвижкой	ШУЗ-0,75-00-R3	RBZ-119881	ООО "Рубеж"	шт.	1		
7	Адресный релейный модуль	РМ-4К-R3	RBZ-337438	ООО "Рубеж"	шт.	1		
8	Программатор адресных устройств	ПКУ-1-R3	RBZ-354077	ООО "Рубеж"	шт.	1		
	Кабели и провода							
9	Кабель симметричный парной скрутки, сеч. 1х2х0,5	КПСнг(А)–FRLS		ООО "ПожТехКабель"	м	889		
	Кабеленесущие системы и монтажные изделия							
10	Коробка				шт.	21		

Согласовано

Взам. инв. №

Подп. и дата

Инв. № подп.

Изм.	Кол.уч.	Лист	N док.	Подп.	Дата

Стадия	Лист	Листов

Копировал

Формат А3