Ответственный
E-Mail
Телефон

Клиент

Ответственный
E-Mail
Телефон

Технические данные

Шахтная насосная станция DrainLift WS 50D BASIC/UNI V05

Имя проекта Проект без имени 2024-03-11 07:23:49.287

Номер проекта
Место установки
Номер позиции клиента

Дата 11.03.24

Рабочее поле

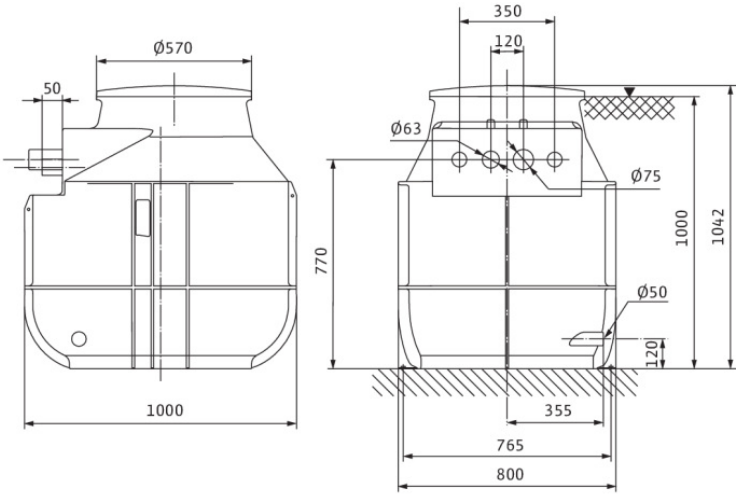

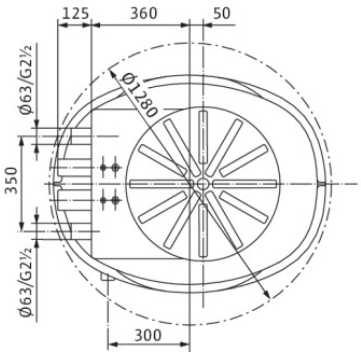

Задать рабочие параметры

Производительность	2,33 m³/h
Напор	8,27 m
Перекачиваемая жидкость	Сточные воды 100 %
T перекач. жидкости	20,00 °C
Плотность	998,20 kg/m³
Кинематич. вязкость	1,00 mm²/s

Гидравлические данные (Рабочая точка)

Производительность	2,33 m³/h
Напор	8,27 m

Данные продукта

Шахтная насосная станция DrainLift WS 50D BASIC/UNI V05/M06-523	
Число насосов	2
Max. рабочее давление	0,15 MPa
T перекач. жидкости	3 °C ... +40 °C
Режущий механизм	no
Режим работы (в непогруж. сост.)	S2-15 min, S3-10%
Общий объем	400 l
Макс. уровень включения	115 l
Max. sound pressure level	
Свободный проход	40 mm

Данные мотора

Подключение к сети	1~ 230 V / 50 Hz
Допустимый перепад напряж.	+-10 %
Номинальная скорость	2859 1/min
Ном. Мощность P2	0,55 kW
Потребл. мощность P1	0,82 kW
Ном. Ток	4,20 A
Тип включения	-
Степень защиты	IP68
Защита электродвигателя	Биметалл
Класс нагревостойкости изоляции	F
Schaltspiel	60

Кабель

Длина соединительного кабеля	10 m
Задвижка	CEE7/7 (с защитным кон
Тип кабеля электропитания	Отсоединяемый
Тип кабеля	H07RN-F
Сечение кабеля	3G1

Присоединительные размеры

Удаление воздуха	Ø 75
Патрубок на стороне всас.	DN100 / DN150
Патрубок на напорн. стороне DNd	2 x Ø63/G2½"A

Материалы

Материал резервуара	PE
Корпус насоса	PP-GF30
Рабочее колесо	PP-GF30
Вал	1.4401
Материал электродвигателя	1.4301

Данные для заказа

Вес, прим.	85 kg
Номер позиции	2547604

Ответственный
E-Mail
Телефон

Клиент

Ответственный
E-Mail
Телефон

Размеры

Шахтная насосная станция

DrainLift WS 50D BASIC/UNI V05/M06-523

Имя проекта	Проект без имени 2024-03-11 07:23:49.287
Номер проекта	
Место установки	
Номер позиции клиента	

Дата 11.03.24

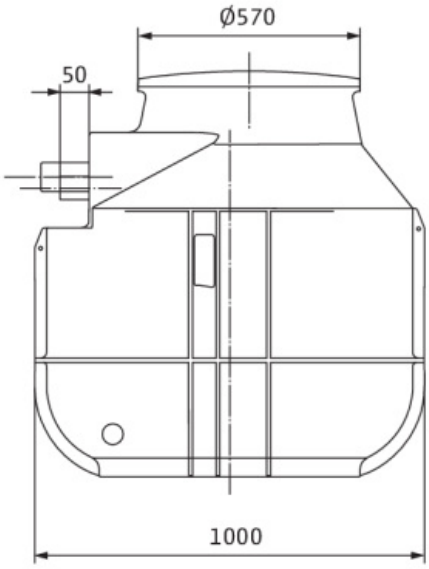

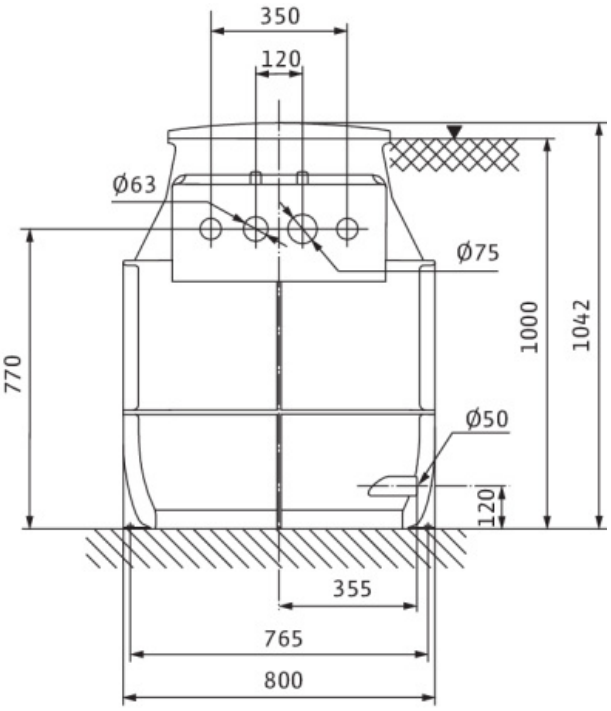

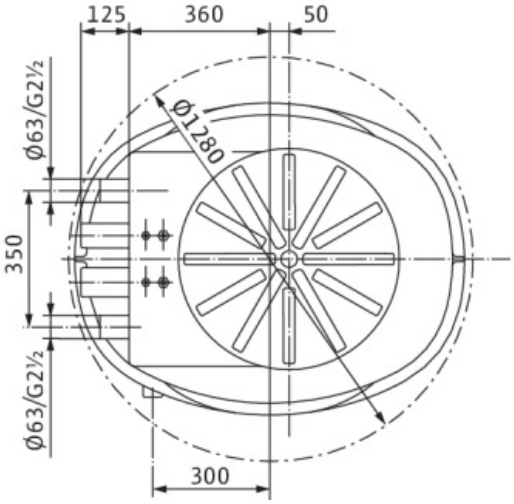

стандартное

Сторона всасывания	DN100 / DN150, -/PN 1,5
Напорная сторона	2 x Ø63/G2½"A, -/PN 1,5

Размеры mm

Наименование	Значение	Наименование	Значение	Наименование	Значение	Наименование	Значение