Свидетельство аккредитации №10 от 19.03.2020г.
Свидетельство ПОАЭО № 000026 от 14.03.2016г.
ТОО «Экспертный центр лабораторных исследований в строительстве»
РК, г.Алматы ул.Мынбаева 53, офис 218
Телефоны: +7 (727) 250-00-23
+7 (727) 395-03-08

«Алтай ЖП бак-аккумуляторларды қайта құрылымдау**»**
жұмыс жобасы бойынша

27.04.2021 ж. № ЭЦЛИС-0070/21

ҚОРЫТЫНДЫ

ТАПСЫРЫСШЫ:
"Алматы жылу жүйесі" жауапкершілігі шектеулі серіктестігі
қ. Алматы

БАС ЖОБАЛАУШЫ:
ЖШС «СҰЛУТӨР ПРОЕКТ ЭКСПЕРТ» қ. Алматы

Алматы қаласы

АЛҒЫ СӨЗ

«Алтай ЖП бак-аккумуляторларды қайта құрылымдау» жұмыс жобасына берілген қысқаша қорытынды Алматы қаласында ЭЦЛИС ЖШС рұқсатынсыз толық немесе толық немесе ішінара қайта шығаруға, көбейтуге және таратуға болмайды.

Свидетельство аккредитации №10 от 19.03.2020г.
Свидетельство ПОАЭО № 000026 от 14.03.2016г.
ТОО «Экспертный центр лабораторных исследований в строительстве»
РК, г.Алматы ул.Мынбаева 53, офис 218
Телефоны: +7 (727) 250-00-23
+7 (727) 395-03-08

ЗАКЛЮЧЕНИЕ

№ ЭЦЛИС-0070/21 от 27.04.2021 г.

по рабочему проекту
«"Реконструкция баков-аккумуляторов на ТП Алтай"**»**

ЗАКАЗЧИК:
Товарищество с ограниченной ответственностью "Алматинские тепловые сети" г. Алматы

ГЕНПРОЕКТИРОВЩИК:
ТОО «СҰЛУТӨР ПРОЕКТ ЭКСПЕРТ» г. Алматы

г. Алматы

ПРЕДИСЛОВИЕ

Данное сводное заключение по рабочему проекту «Реконструкция баков-аккумуляторов на ТП Алтай» не может быть полностью или частично воспроизведено, тиражировано и распространено без разрешения ТОО «ЭЦЛИС» города Алматы.

1. НАИМЕНОВАНИЕ: рабочий проект «Реконструкция баков-аккумуляторов на ТП Алтай», расположенного по адресу: ул.Намаганская, №39а в Турксибском районе в г.Алматы.

Настоящее заключение выполнено в соответствии с договором от 01.03.2021 года № ЭЦЛИС – 0047/№21Д0006Р на проведение экспертизы рабочего проекта «Реконструкция баков-аккумуляторов на ТП Алтай», на основании письма заказчика от 03.03.2021 года, №17.3/2142/21.

2. ЗАКАЗЧИК: Товарищество с ограниченной ответственностью "Алматинские тепловые сети" г. Алматы.

3. ГЕНПРОЕКТИРОВЩИК: ТОО «СҰЛУТӨР ПРОЕКТ ЭКСПЕРТ» г. Алматы (Гос. Лицензия на проектную деятельность ГСЛ №13008530, I категория, Коммунальное Государственное учреждение "Управление градостроительного контроля города Алматы". Акимат города Алматы от 03.08.2020 г., приложение на трех листах).

4. ИСТОЧНИК ФИНАНСИРОВАНИЯ: собственные средства.

5. ОСНОВНЫЕ ИСХОДНЫЕ ДАННЫЕ:

5.1. Основание для разработки:

задание на проектирование от 22.06.2020 года, утвержденное заказчиком;

архитектурно-планировочное задание, выданное КГУ «Управление городского планирования и урбанистики города Алматы» № KZ24VUA00237297 от 30.06.2020 года, подписанное заместителем руководителя Сембаевым Е.А.;

акт № 0033601 на право временного возмездного (долгосрочного, краткосрочного) землепользования (аренды) на земельный участок, площадью 0.4040 га, с целевым назначением – для теплового пункта (кадастровый номер 20-317-016-064);

постановление Акимата города Алматы №2/105-1289 от 14.05.2017 года о предоставлении права временного возмездного краткосрочного землепользования на земельный участок ТОО «Алматинские тепловые сети» в Турксибском районе;

дефектный акт от 19.11.2020 года, утвержденный ТОО «Сұлутөр проект эксперт»;

заключение о техническом состоянии от 2020 года, утвержденное ТОО «Сұлутөр проект эксперт»;

технический отчет инженерно-геологических изысканий на объекте: «Реконструкция баков-аккумуляторов на ТП Алтай», выполненный ТОО «КазИнжПроект» в 2020 году (Гос. Лицензия на изыскательскую деятельность ГСЛ №18002061, Коммунальное Государственное учреждение "Управление государственного архитектурно-строительного контроля города Алматы". Акимат города Алматы от 01.02.2018 года);

топографическая съемка от 24.09.2020 года, выполненная в масштабе 1:500, ТОО «Изыскатель- ГеоКом» (Государственная лицензия № 19011439, выданная ГУ «Управлением государственного архитектурно-строительного контроля Алматинской области». Акимат Алматинской области, г. Талдыкорган от 23.05.2019 года);

протокол общественных слушаний от 05.03.2021 года, организованы ТОО АлТС, ТОО «Сұлутөр проект эксперт»;

письмо о зеленых насаждениях №1-05/3Т-А-793 от 24.11.2020 года, подписанное КГУ «Управление зеленой экономики города Алматы»;

письмо о начале строительства №17.3/2142/21 от 03.03.2021 года, подписанное заказчиком Товарищество с ограниченной ответственностью "Алматинские тепловые сети";

письмо о финансировании №17.3/2142/21 от 03.03.2021 года, подписанное заказчиком Товарищество с ограниченной ответственностью "Алматинские тепловые сети";

5.2. Согласования заинтересованных организаций:

Проект, согласованный с КГУ «Управление городского планирования и урбанистики города Алматы».

5.3. Перечень документации, представленной на экспертизу:

Рабочий проект:

Заказ № 2020

Архитектурно-строительные решения (АС);

Тепломеханические решения (ТМ);

Электроснабжение (ЭЛ);

Пояснительная записка (ОПЗ);

Проект организации строительства (ПОС);

Проект Оценка воздействия на окружающую среду (ОВОС);

Прайс-листы;

Сметный раздел (СМД);

5.4. Цель и назначение объекта строительства:

Целью проекта является реконструкция баков-аккумуляторов в г.Алматы.

6. ПРИНЯТЫЕ РЕШЕНИЯ И ИХ ОБОСНОВАНИЯ:

6.1. Место размещения объекта и характеристика участка строительства

Участок объекта расположен в г. Алматы, Турксибский район, ул. Наманганская, д. 39А (Северо-Восточный эксплуатационные район).

Природно-климатические условия района строительства:

Участок работ расположен в III климатическом районе, подрайон В.

Климатические строительные параметры: ветровая нагрузка-0,38 кПа, снеговая нагрузка -0,70 кПа, толщина стенки гололеда -не менее 5 мм,нормативная глубина промерзания: насыпные грунты– 1,36 м, суглинки - 0,92 м, пески и супеси - 1,12 м

Абсолютная минимальная температура воздуха в Алматы 0°С.

Абсолютная максимальная температура воздуха,43°С.

Количество осадков за ноябрь –март в Алматы, 213 мм.

Количество осадков за апрель-октябрь в Алматы, 403 мм.

Инженерно -геологические характеристики грунтов:

В геолого-литологическом строении участка реконструкции баков-аккумуляторов принимают участие аллювиально-пролювиальные отложения верхнечетвертичного возраста (apQIII), представленные суглинками, супесями и песками, перекрытыми с поверхности насыпными грунтами современно-четвертичного возраста (tQIV). Коррозионная активность грунтов к стальным конструкциям- от низкой до средней, к свинцовым оболочкам кабелей -средняя, к алюминиевой оболочке кабелей: по хлориону

– высокая, по водородному показателю - высокая. Степень агрессивного воздействия грунтов на бетонные и железобетонные конструкции для бетонов на портландцементе марки W4– от неагрессивных до слабоагрессивных, для остальных марок бетонов - неагрессивные. По суммарному содержанию солей грунты незасоленные. Категории грунтов по трудности разработки согласно СН РК 8.02-05-2002: насыпной грунт – 2/2 (26а), суглинок -2/2 (35в), песок -1/1 (29б), супесь - 1/1 (36а).

6.2. Проектные решения.

Производится замена двух существующих баков аккумуляторов объемом по V=400м3 каждый на два надземных металлических бака аккумулятора. Проектом так же предусмотрена замена участка тепловой сети от баков-аккумуляторов до тепловой камеры. Проектом предусмотрена строительство тепловых сетей в подземном исполнении в непроходных сборных железобетонных каналах. Электроснабжение осуществляется от силового щита ЩС, установлен в помещении управления задвижками.

Ситуационный план.

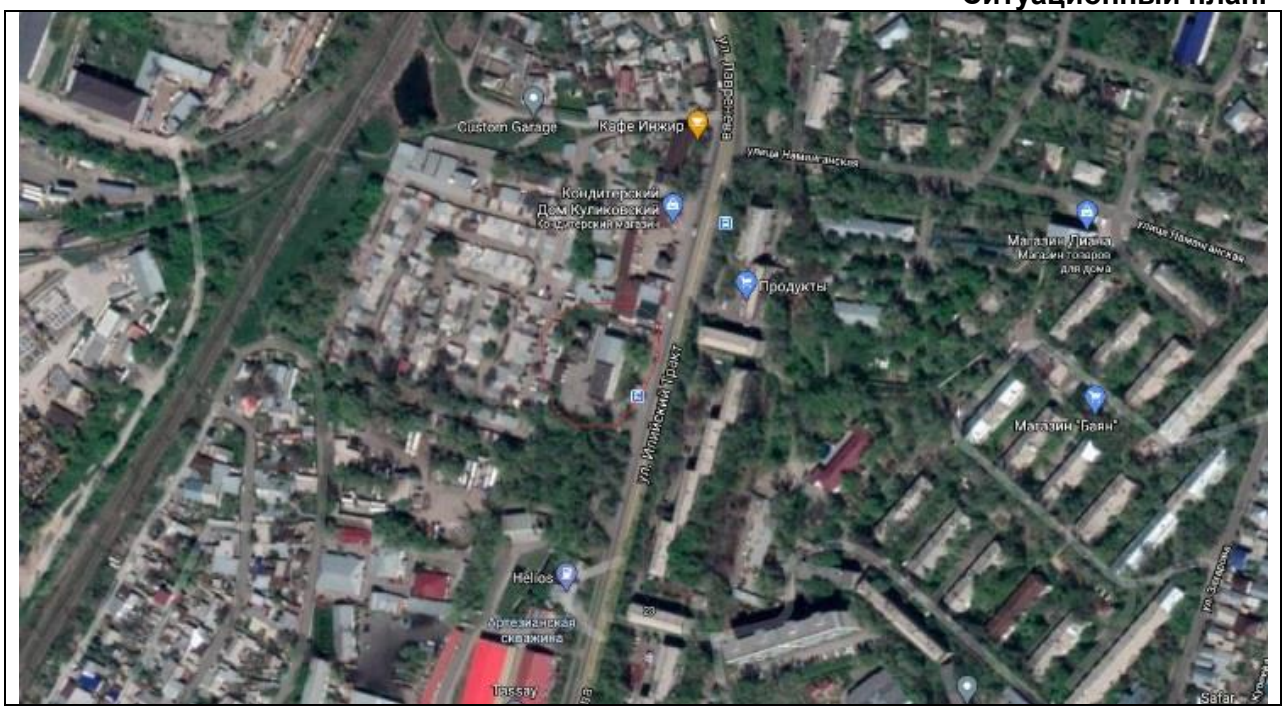

6.2.4. Конструктивные решения

Проектом предусмотрено строительство ТС. Прокладка подземная, в не проходных лотковых каналах от баков аккумуляторов до существующей ТК.

Баки аккумуляторы представляют собой металлические цилиндрические конструкции установленные на проектируемые фундаменты, представляющие собой песчаную подушку с устройством монолитного, кольцевого, железобетонного фундамента толщ. 300мм на который устанавливаются металлоконструкции баков. По периметру (обваловки) площадки выполнено железобетонное ограждение консольной конструктивной системы.

Уровень ответственности II (технически и технологически не сложный)

Каналы —лотковые, не проходные. Различных типоразмеров.

Основные несущие конструкции:

-фундаменты монолитный ж/бетонный ленточный толщ. 300мм.

-ограждение- монолитное ж/бетонное толщ.200мм.

-каналы-сборные ж/бетонные. Серия 3.006.1-2.87

-неподвижные опоры -монолитные ж/бетонные.

Основные материалы:

Бетон В20, W4, F200. Ар-ра AIII, AI

Сталь С245

Антисейсмические мероприятия.

Выполнены в соответствии с требованием СП РК 2.03-30-2017* «Строительство в сейсмических зонах».

Принятые конструктивные решения обеспечивает прочность, надежность и устойчивость сооружений.

Антикоррозийные и гидроизоляционные мероприятия.

Выполнены согласно требований СНиП РК2.01-101-2013 "Защита строительных конструкций от коррозии".

Конструкции, соприкасающиеся с грунтом, покрываются обмазочной и оклеечной гидроизоляцией по грунтовке.

Металлические поверхности покрываются лакокрасочными составами по грунтовке.

6.2.5 Инженерное обеспечение, сети и системы

Тепломеханические решения котельной

Согласно категориям состояния, по выявленным показателям обследуемый резервуар для горячей воды в работе, но по выявленным показателям находится в предаварийном состоянии. С учетом физического состояния и исчерпанием срока службы более 10 лет, эксплуатация резервуара для горячей воды опасна и рекомендуется к демонтажу и строительству нового резервуара для горячей воды с водопроводными сетями.

Согласно заданию, на проектирование рабочим проектом в составе «Реконструкция баков-аккумуляторов на ТП Алтай» предусмотрена замена баков аккумуляторов Бак: Объем — 400 м3, количество 2 шт; Диаметр — 8530 мм; Высота - 7450 мм; Геометрический объем — 425 м3; Рабочий объем — 350 м3; Форма кровли — коническая; Количество поясов–5; Изоляционный слой — каменная вата, толщина 7 см, с оцинкованной обшивкой.

Цель строительства – Предусмотреть замену баков аккумуляторов для теплоснабжения ТП Алтай г. Алматы.

Принципиальные решения технологического раздела замены баков аккумуляторов приняты согласно следующим нормативным документам:

Технический регламент «Общие требования к пожарной безопасности»;

СН РК 2.02-01-2014 «Пожарная безопасность зданий и сооружений»;

СП РК 2.04-01 2017 «Строительная климатология»:

СН РК 4.02-05-2013 «Котельные установки»

СП РК 4.02-105-2013 «Котельные установки»

СП РК 4.02-104-2013* "Тепловые сети"

СН РК 4.02-04-2013 "Тепловые сети"

СН РК 4.02-02-2011 «Тепловая изоляция оборудования и трубопроводов».

«Правила обеспечения промышленной безопасности при эксплуатации оборудования, работающего под давлением» утвержденных приказом министра по инвестициям и развитию Республики Казахстан от 30 декабря 2014 года № 358.

Расчетная температура tр.о.=-20,1°С.

Пожароопасность установки - ГН (умеренная пожароопасность)

Объект относится к третьему (III) (пониженному) уровню ответственности.

Тепломеханические решения котельной

Целью разработки данного рабочего проекта является замена двух существующих баков аккумуляторов объемом по V=400 м3 каждый на два надземных металлических бака аккумулятора объемом по V=400 м3 каждый.

Проектом так же предусмотрена замена участка тепловой сети от баков-аккумуляторов до тепловой камеры.

Схема работы баков аккумуляторов следующая - деаэрированная вода с помощью существующих насосов деаэрированной воды поступает в баки аккумуляторы через трубопровод заполнения баков аккумуляторов. Общий трубопровод заполнения Ду150, от него к каждому резервуару подходит трубопровод Ду150 с установкой отключающей задвижки с электроприводом. Опоражнение баков производится трубопроводами Ду300.

Подпиточная вода самотеком, через трубопровод Ду300 мм поступает на всас подпиточных насосов.

Все баки снабжены трубопроводами перелива и дренажными трубопроводами. Все переливы и дренажи поступают в дренажный приямок.

Для недопущения попадания кислорода в деаэрированную воду к каждому баку подведен пар на паровую подушку

Постоянная температура в баках аккумуляторах t=70°С.

Основные трубопроводы баков аккумуляторов:

-Трубопровод пара - транспортируемая среда пар с параметрами Р=0,6 МПа, t=158°С;

--Трубопровод заполнения баков-аккумуляторов - транспортируемая среда - горячая вода Р=0,2 МПа, t=70°С.

Трубопроводы приняты по ГОСТ 10704-91, ст.20. Все трубопроводы изолируются полносборными теплоизоляционными минераловатными конструкциями толщиной 50-60 мм п о Т У 3 6-1180-70 с покровным слоем из оцинкованной стали толщиной 0,8 мм. Все трубопроводы подлежат антикоррозийному покрытию.

Трубопроводы воды - по зачищенной поверхности грунтовка ГФ-21 - 1 слой и краска БТ-177 - 2 слоя. Трубопроводы пара - по зачищенной поверхности грунтовка ГФ-21 - 1 слой, органосиликатное покрытие краской ОС-51-03 4 слоя с отвердителем ТБТ.

В качестве отключающей арматуры на трубопроводах заполнения и опорожнения баков аккумуляторов приняты стальные фланцевые задвижки 30с941нж диаметрами Ду300 и Ду150 с электроприводами.

При заполнении бака аккумулятора до верхней отметки происходит закрытие задвижки на заполняющем трубопроводе, при разряжении бака аккумулятора до нижнего уровня происходит закрытие задвижки на опорожняющем трубопроводе.

В проекте предусмотрена система автоматизации баков аккумуляторов, которая включает в себя следующие функции и датчики:

Рисунок 1- Схема расположения двух баков

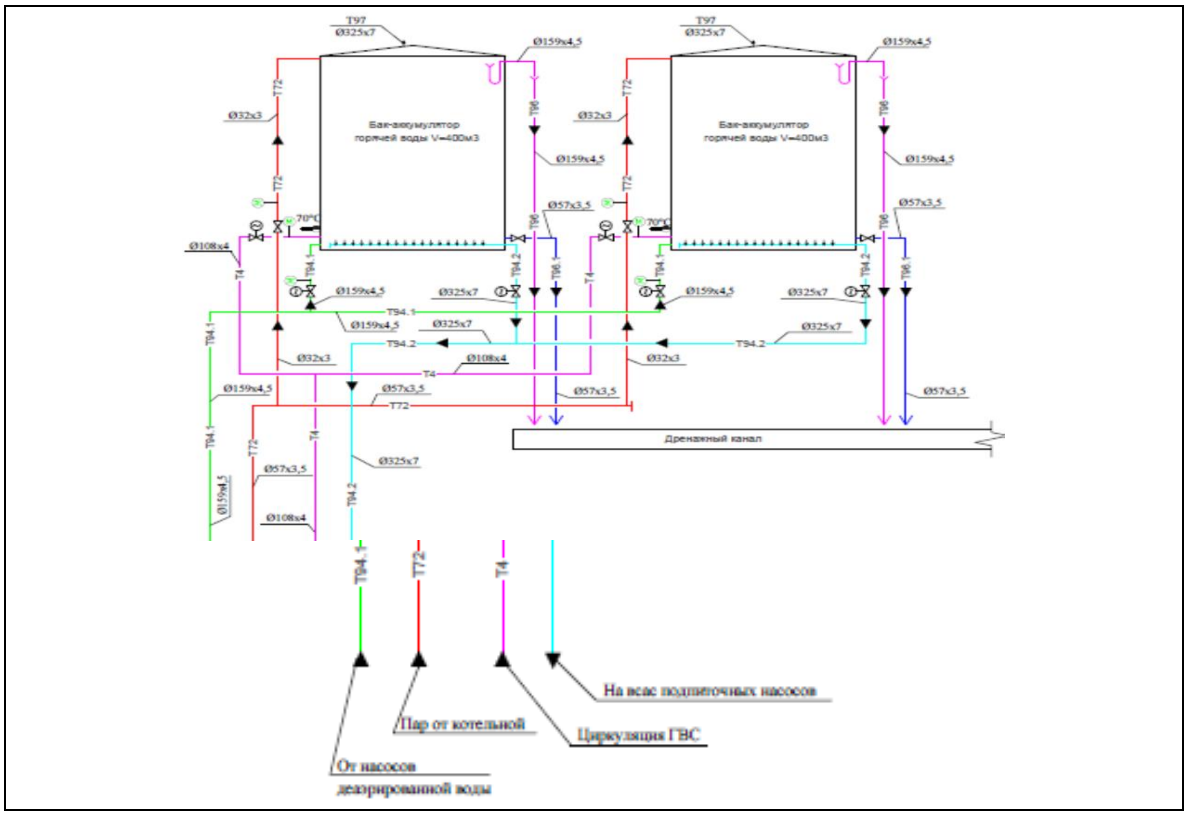

1. Датчики температуры воды в резервуарах с выводом данных в диспетчерский пункт.

2. Уровнемеры с передачей данных уровней воды в диспетчерский пункт.

3. При достижении верхнего уровня воды задвижки Ду150, на заполняющем трубопроводе закрываться, открытие задвижки происходит при снижении уровня на 700 мм.

4. При достижении нижнего уровня воды задвижки Ду300, на опорожняющем трубопроводе закрываться, открытие задвижки происходит при повышении уровня на 700 мм.

5. Срабатывание сигнализации при повышении верхнего уровня воды на 100 мм.

6. Отключение насосов разрядки (существующие, в здании) при падении нижнего уровня на 100 мм.

Общая протяженность трубопроводов Ду -485 м

В проекте применены баки-аккумуляторы V=400 м3, Ø8,53 м, Н=7,45 м. по индивидуальной разработке.

Резервуар изготавливается из стали С245 по ГОСТ 27772-88, толщина листового проката зависит от высоты пояса.

Антикоррозийное покрытие внутренних поверхностей баков аккумуляторов производится путем зачистки поверхности, грунтовкой ГФ-021 и окраской водостойкой краской эпозин типа Б-ЭП-5297.

Наружные поверхности баков аккумуляторов покрываются одним слоем теплоизоляции броня антикор толщиной 0,5 мм (антикоррозионный и теплоизоляционный слой) и четырьмя слоями толщиной по 0,5 мм каждый теплоизоляции броня классик.

Основные технические показатели

Предусмотрена замена баков аккумуляторов:

Объем — 400 м3, Диаметр — 8530 мм;

Высота - 7450 мм; Геометрический объем — 425 м3;

Рабочий объем — 350 м3; Форма кровли — коническая;

Количество поясов–5; Изоляционный слой — каменная вата, толщина 7 см, с оцинкованной обшивкой 2 бака.

Электротехнические решения

Принципиальные решения электротехнических решений приняты согласно следующим нормативным документам:

ПУЭ РК Правила устройства электроустановок;

СН РК 2.04-01-2011 "Естественное и искусственное освещение";

СП РК 4.04-106-2013 "Электрооборудование жилых и общественных зданий. Нормы проектирования"

Электрооборудование

Проект электрооборудования разработан на основании архитектурно-строительной, технологической и санитарно-технической частей проекта согласно нормативным документам РК.

Электроснабжение осуществляется от силового щита ЩС, установленного в помещении управления задвижками.

Основными потребителями электроэнергии являются задвижки с электроприводом, а также освещение помещений.

Внутреннее электрооборудование выбрано с учетом среды помещения, в котором оно установлено, и требований техники безопасности.

По надежности электроснабжения электроприемники относятся к 3 категории.

Питающие и распределительные сети силового электрооборудования выполнены кабелем марки ВВГ в полиэтиленовых трубах скрыто в штробе.

Нормы освещенности и коэффициенты запаса приняты в соответствии СН РК 2.04-01-2011 «Естественное и искусственное освещение». Предусмотрено аварийное освещение светильниками со встроенными аварийными блоками питания, для ремонтного освещения предусмотрен ящик с понижающим трансформатором

Выбор типов светильников и источников света произведен в соответствии с назначением помещений и условиями окружающей среды.

<u>Защитные мероприятия</u>

Для обеспечения безопасности людей от поражения электрическим током в случае повреждения изоляции применены следующие меры защиты:

- основная система уравнивания потенциалов;
- дополнительная система уравнивания потенциалов;
- защитное заземление и зануление.

Основная система уравнивания потенциалов в электроустановках соединяет между собой:

- глухозаземленную нейтраль питающей линии;

- заземляющий проводник, присоединенный к заземляющему устройству электроустановки;
- заземляющий проводник, присоединенный к заземлителю повторного заземления на вводе в здание;
- металлические трубы коммуникаций, входящих в здание;
- заземляющий проводник рабочего заземления.

Все металлические нетоковедущие части электрооборудования (каркасы щитов, стальные трубы электропроводок, и т.д. зануляются путем присоединения к нулевому (защитному) проводнику электросети.

Приведенные проводники должны обеспечивать непрерывность электрической цепи на всем протяжении использования.

Внутренний контур заземления включает в себя все опорные металлоконструкции, соединенные между собой полосой сечением 4х25 мм.

Внутренний контур соединен с заземляющим устройством полосой сечением 40х4 мм.

Основные технические показатели

Категория надежности – 3.

Класс напряжения – 380/220.

Общая расчетная мощность - 2.7кВт

6.3. Инженерно – технические мероприятия по предупреждению чрезвычайных и взрывопожарных ситуаций

Площадка строительства обустраивается средствами безопасности – комплексами оборудования и устройств, включающих спасательные, сигнальные, противопожарные и другие средства безопасности.

Противопожарные мероприятия

Противопожарные мероприятия предусмотрены в соответствии с требованиями СНиП РК 2.02-05-2002г. «Пожарная безопасность зданий и сооружений». Несущие и ограждающие конструкции здания обеспечивают необходимую степень огнестойкости. До ввода в эксплуатацию объект должен быть обеспечен первичными средствами пожаротушения.

6.4. Оценка воздействия на окружающую среду:

Проект «Оценка воздействия на окружающую среду» к рабочему проекту «Реконструкция баков- аккумуляторов на ТП Алтай».

Проект «Оценка воздействия на окружающую среду» разработан ТОО "СҰЛУТӨР ПРОЕКТ ЭКСПЕРТ"

Размещение участка по отношению к окружающей территории

Участок проведения работ расположен по адресу: г. Алматы, Турксибский район, ул. Наманганская, д. 39А (Северо-Восточный эксплуатационные район (далее — СВЭР), Тепловой пункт Алтай (далее — ТП Алтай))

Ближайший жилой дом расположен с восточой стороны на расстоянии 78 м от территории строительства

Ближайший ественный водоем – река Малая Карасу протекает с западной стороны на расстоянии 207 м от территории строительства. Объект находится за пределами водоохранной зоны, данного водного объекта.

При строительстве снос зеленых насаждений не производится.

Категория опасности предприятия

Период строительства

На проведение строительных работ установление СЗЗ не требуется, так как строительство носит временный характер, и выбросы загрязняющих веществ ограничиваются сроками строительства. Согласно санитарных правил «Санитарно-эпидемиологические требования по установлению санитарно-защитной зоны производственных объектов» утвержденных Приказом Министерства Национальной экономики РК от 20.03.2015г. №237 класс санитарной опасности – не классифицируется.

Категория объекта согласно п.1.1 ст. 40 и п.3 ст.47 ЭК РК – IV.

Воздействие на атмосферный воздух

Период строительства

На территории объекта, на период строительных работ выявлены 2 организованных и 9 неорганизованных источника выбросов вредных веществ в атмосферу

Источниками выбрасывается 25 загрязняющих атмосферу вредных веществ

Все источники выбросов вредных веществ в атмосферу в период проведения строительных работ будут носить кратковременный и нестационарный характер.

Нормативы выбросов загрязняющих веществ на период строительства представлены в таблице № 1.

Таблица №1

Производство цех, участок	Номер ис-точника выб-роса	Нормативы выбросов загрязняющих веществ						
		существующее положение		на 2021 год		П Д В		год дос-тижения ПДВ
Код и наименование загрязняющего вещества		г/с	т/год	г/с	т/период	г/с	т/период	
1	2	3	4	5	6	7	8	9
Организованные источники								
(0301) Азота (IV) диоксид (4)								
Компрессор с ДВС	0001			0.066	0.19182	0.066	0.19182	2021
Битумный котел	0002			0.00546	0.00104	0.00546	0.00104	2021
(0304) Азот (II) оксид (6)								
Компрессор с ДВС	0001			0.011	0.031117	0.011	0.031117	2021
Битумный котел	0002			0.00089	0.00017	0.00089	0.00017	2021
(0328) Углерод (593)								
Компрессор с ДВС	0001			0.0056	0.01673	0.0056	0.01673	2021
Битумный котел	0002			0.000005	0.000001	0.000005	0.000001	2021
(0330) Сера диоксид (526)								

Компрессор с ДВС	0001			0.0089	0.02509	0.0089	0.02509	2021
Битумный котел	0002			0.01176	0.00224	0.01176	0.00224	2021
(0337) Углерод оксид (594)								
Компрессор с ДВС	0001			0.06	0.16728	0.06	0.16728	2021
Битумный котел	0002			0.0277	0.00529	0.0277	0.00529	2021
(0703) Бенз/а/пирен (54)								
Компрессор с ДВС	0001			0.0000001	0.0000003	0.0000001	0.0000003	2021
(1325) Формальдегид (619)								
Компрессор с ДВС	0001			0.0012	0.00335	0.0012	0.00335	2021
(2754) Углеводороды предельные С12-19 /в пересчете на С/ (592)								
Компрессор с ДВС	0001			0.029	0.08364	0.029	0.08364	2021
Битумный котел	0002			0.0433	0.0003	0.0433	0.0003	2021
Итого по организованным источникам:				0.2708151	0.5280683	0.2708151	0.5280683	
Т в е р д ы е:				0.0056051	0.0167313	0.0056051	0.0167313	
Газообразные, ж и д к и е:				0.26521	0.511337	0.26521	0.511337	
Н е о р г а н и з о в а н н ы е и с т о ч н и к и								
(0123) Железо (II, III) оксиды /в пересчете на железо/ (277)								
Сварочные работы	6003			0.03048	0.0317	0.03048	0.0317	2021
(0143) Марганец и его соединения /в пересчете на марганца (IV) оксид/ (332)								
Сварочные работы	6003			0.00149	0.0011	0.00149	0.0011	2021
(0301) Азота (IV) диоксид (4)								
Сварочные работы	6003			0.01598	0.0137	0.01598	0.0137	2021
(0337) Углерод оксид (594)								
Сварочные работы	6003			0.01925	0.02113	0.01925	0.02113	2021
(0342) Фтористые газообразные соединения /в пересчете на фтор/ (627)								
Сварочные работы	6003			0.0004	0.00035	0.0004	0.00035	2021
(0344) Фториды неорганические плохо растворимые - (алюминия фторид, кальция фторид,(625)								
Сварочные работы	6003			0.00087	0.0007	0.00087	0.0007	2021
(0616) Диметилбензол (смесь о-, м-, п- изомеров) (203)								
Окрасочные работы	6004			0.3313	0.0642	0.3313	0.0642	2021
(0621) Метилбензол (353)								
Окрасочные работы	6004			0.014	0.0017	0.014	0.0017	2021
(1042) Бутан-1-ол (102)								

Окрасочные работы	6004			0.0195	0.0031	0.0195	0.0031	2021
(1061) Этанол (678)								
Окрасочные работы	6004			0.0585	0.0092	0.0585	0.0092	2021
(1119) 2-Этоксиэтанол (1526*)								
Окрасочные работы	6004			0.0429	0.0067	0.0429	0.0067	2021
(1210) Бутилацетат (110)								
Окрасочные работы	6004			0.0418	0.0064	0.0418	0.0064	2021
(1240) Этилацетат (686, 692)								
Окрасочные работы	6004			0.039	0.0061	0.039	0.0061	2021
(1401) Пропан-2-он (478)								
Окрасочные работы	6004			0.045	0.0068	0.045	0.0068	2021
(2752) Уайт-спирит (1316*)								
Окрасочные работы	6004			0.099	0.003	0.099	0.003	2021
(2754) Углеводороды предельные С12-19 /в пересчете на С/ (592)								
Гидроизоляция	6007			0.278	0.0112	0.278	0.0112	2021
(2902) Взвешенные частицы								
Окрасочные работы	6004			0.2005	0.0246	0.2005	0.0246	2021
Механический участок	6008			0.0088	0.0003	0.0088	0.0003	2021
(2908) Пыль неорганическая: 70-20% двуокиси кремния (шамот, цемент, пыль цементного(503)								
Выбросы пыли при автотранспортных работах	6002			0.01092	0.01266	0.01092	0.01266	2021
Сварочные работы	6003			0.00051	0.0004	0.00051	0.0004	2021
Земляные работы	6005			0.315	0.1118	0.315	0.1118	2021
Прием инертных материалов	6006			0.1326	0.0369	0.1326	0.0369	2021
Работы с отбойным	6009			0.4	0.6005	0.4	0.6005	2021
молотком								
(2930) Пыль абразивная (1046*)								
Механический участок	6008			0.004	0.0002	0.004	0.0002	2021
(2936) Пыль древесная (1058*)								

Механический участок	6008			0.118	0.0004	0.118	0.0004	2021
Итого по неорганизованным источникам:				2.2278	0.97484	2.2278	0.97484	
Т в е р д ы е:				1.22317	0.82126	1.22317	0.82126	
Газообразные, ж и д к и е:				1.00463	0.15358	1.00463	0.15358	
Всего по предприятию:				2.4986151	1.5029083	2.4986151	1.5029083	
Т в е р д ы е:				1.2287751	0.8379913	1.2287751	0.8379913	
Газообразные, ж и д к и е:				1.26984	0.664917	1.26984	0.664917	

Поверхностные и подземные воды

Ближайший ественный водоем – река Малая Карасу протекает с западной стороны на расстоянии 207 м от территории строительства. Объект находится за пределами водоохранной зоны, данного водного объекта.

Водоснабжение. На период строительства – привозная, доставка питьевой воды предусматривается автотранспортом, имеющим санитарно- эпидемиологическое заключение.

Водоотведение. На период строительных работ – биотуалет заводского изготовления.

Объект не оказывает существенного влияния на поверхностные и подземные воды.

Земельные ресурсы

Работы выполняются внутри существующих ограждающих конструкций, размещение техники и складирование материалов осуществляется на прилегающей территории.

Негативное воздействие на почвы не прогнозируется.

Отходы производства и потребления

Период строительства

Отходы зеленого списка: твердо-бытовые, огарки электродов.

Янтарный список: тара из-под ЛКМ, ветошь промасленная, отходы от очистных сооружений.

Нормативы размещения отходов на период строительства не разрабатываются, т.к. все виды отходов подлежат повторному использованию либо утилизации специализированными организациями.

Проектное образование отходов представлено в таблице № 2

Таблица 2.

Нормативы размещения отходов

Наименование отходов	Образование, т/год	Размещение, т/год	Передача сторонним организациям, т/год
1	2	3	4
Всего	0,88231	0	0,88231
в том числе: *- отходов производства*	0,19231	0	0,19231
- отходов потребления	0,69	0	0,69
По уровню опасности			

Янтарный список отходов			
Тара из-под ЛКМ (AD070)	0,01776	0	0,01776
Ветошь (AD060)	0,0029	0	0,0029
Отходы от очистных сооружений (AE030)	0,1624	0	0,1624
Итого по Янтарному списку	0,18306	0	0,18306
Зеленый список отходов			
Твёрдые бытовые отходы (GO060)	0,69	0	0,69
Огарки сварочных электродов (GA090)	0,00925	0	0,00925
Итого по Зелёному списку	0,69925	0	0,69925

Растительный и животный мир.

При строительстве снос зеленых насаждений не производится.

Площадка строительства находится на техногенно освоенной территории.

Экологические риски

В ходе проведенной оценки воздействия на окружающую среду установлено, что ни одна из проектных работ не окажет воздействия «высокой» значимости на природную среду. Для уменьшения отрицательного воздействия высокой значимости в проекте предложены дополнительные природоохранные мероприятия.

При своевременном и полномасштабном выполнении мероприятий по предупреждению чрезвычайных ситуаций возникновение аварийных ситуаций и соответственно экологический риск сводится к минимальным уровням.

Природоохранные мероприятия

Соблюдение норм ведения строительных работ, принятых проектных решений.

Проведение земляных работ с организацией пылеподавления (увлажнение поверхности).

Строительные работы осуществлять с использованием пылезащитных экранов.

Сбор и временное хранение бытовых отходов производить на специально обустроенной площадке с твердым покрытием.

Все производственные отходы временно складировать в специально отведенном месте и передавать на утилизацию спец. предприятиям.

Укрывание мусора при перевозке автотранспортом.

Содержание в надлежащем состоянии и осуществление профилактического ремонта машин и механизмов.

Принимать меры, исключающие попадание в грунт и грунтовые воды горюче-смазочных материалов и других вредных веществ, используемых в ходе строительства и при эксплуатации строительной техники и автотранспорта.

Запрет на сверхнормативную работу двигателей автомобилей и строительной техники в режиме холостого хода в пределах стоянки.

Исключение выноса грязи со стройплощадки на проезжую часть.

Поддержание чистоты и порядка на строительной площадке.

Заключение

Проект «Оценка воздействия на окружающую среду» к рабочему проекту «Реконструкция баков- аккумуляторов на ТП Алтай» соответствует требованиям экологического кодекса РК.

6.5. Оценка соответствия проекта санитарным правилам и гигиеническим нормам:

Рассмотрение проекта «Реконструкция баков-аккумуляторов на ТП «Алтай»» по адресу: Алматы, Турксибский район, ул. Наманганская, д. 39А (Северо-Восточный эксплуатационный район) и проведение санитарно-эпидемиологической экспертизы не требуется, в виду отсутствия санитарных требований к данному виду работ.

6.6. Организация строительства

Нормативный срок продолжительности строительства объекта определён в соответствии с требованиями и нормативными данными:

- СП РК 1.03-101-2013 «Продолжительность строительства и задел в строительстве предприятий, зданий и сооружений. Часть I».
- СП РК 1.03-102-2014* «Продолжительность строительства и задел в строительстве предприятий, зданий и сооружений. Часть II».

Расчет продолжительности строительства выполнен Расчётным методом согласно главе 12 СП РК 1.03-102-2014 «Нормы продолжительности строительства и задела в строительстве предприятий, зданий и сооружений» часть II формула (25), коэффициенты приняты по таблице В.4 п.6 СП РК 1.03-101-2013 «Продолжительность строительства и задел в строительстве предприятий, зданий и сооружений. Часть I».

Общая продолжительность строительства объекта принята 5 месяцев. Согласно исходных данных Заказчика начало строительства намечено на 2 квартал 2021 года.

Распределение объёмов инвестиций по годам строительства составит: 2021г – 100%.

Основные технико-экономические показатели:

Продолжительность строительства – 5 мес.

Нормативная трудоемкость – 20984 чел.-ч.

Численность работающих составит - 24 чел.

6.7. Сметная документация

Сметная документация разработана в соответствии с Государственным нормативом по определению сметной стоимости строительства в Республике Казахстан, утвержденным приказом Комитета по делам строительства, жилищно-коммунального хозяйства Министерства по инвестициям и развитию Республики Казахстан от 14 ноября 2017 года №249-нқ, на основании государственных сметных нормативов и принятых проектных решений.

Сметная стоимость строительства подлежит утверждению заказчиком в установленном законодательством порядке, для строительства объектов за счет бюджетных средств и иных форм государственных инвестиций в соответствии с «Правилами утверждения проектов (технико-экономических обоснований и проектно-сметной документации)», утвержденными приказом МНЭ РК от 02.04.2015 г. № 304, и является основанием для определения лимита средств заказчика (инвестора) на

реализацию объектов строительства в соответствии с пунктом 14 «Нормативного документа по определению сметной стоимости в Республике Казахстан».

Сметная документация составлена ресурсным методом с использованием программного комплекса «АВС-4» (редакция 2021.1.1) по выпуску сметной документации в текущих ценах 2021 года.

При составлении смет использованы:

- сборники элементных сметных норм расхода ресурсов на строительные работы, ЭСН РК 8.04-01-2015. С учетом изменений и дополнений, выпуски 1-20;
- сборники элементных сметных норм расхода ресурсов на монтажные работы ЭСН РК 8.04-02-2015. С учетом изменений и дополнений выпуски 1-20;
- сборники элементных сметных норм расхода ресурсов на ремонтно-строительные работы ЭСН РК 8.05-01-2015. С учетом изменений и дополнений выпуски 1-20;
- ССЦ РК 8.04-08-2020 «Сборники сметных цен в текущем уровне на строительные материалы, изделия и конструкции» в текущем уровне 2021 года, (17 сборников);
- сборники сметных цен в текущем уровне 2021 года на инженерное оборудование объектов строительства, ССЦ РК 8.04-09-2020;
- сборник сметных цен в текущем уровне 2021 года на эксплуатацию строительных машин и механизмов, СЦЭМ РК 8.04-11-2020;
- сборник тарифных ставок в строительстве, СТС РК 8.04-07-2020 на 2021год;
- сборник сметных цен в текущем уровне 2021 года на перевозки грузов для строительства, СЦПГ РК 8.04-12-2020 Отдел 1. Автомобильные перевозки;
- сборники укрупненных показателей сметной стоимости конструктивов и видов работ (МАФ) УСН РК 8.02-03-2019;
- «Перечень оборудования, материалов и изделий, с приложением прайс-листов, наименования которых с соответствующими техническими характеристиками отсутствуют в действующей нормативной базе», утвержденный руководителем ТОО «Алматинские тепловые сети», согласно пункту 9.3.14 СН РК 1.02-03-2011, пунктам 61, 62, 65, 66, 67 «Нормативного документа по определению сметной стоимости строительства в Республике Казахстан (приказ КДС и ЖКХ МИИР РК от 14 ноября 2017 года №249-нқ).

В сметной стоимости строительства учтены дополнительные затраты:

- накладные расходы, определённые в соответствии с «Нормативным документом по определению величины накладных расходов и сметной прибыли в строительстве» (приложение 2 к приказу от 14 ноября 2017 года №249-нқ);
- сметная прибыль в размере 8% от суммы прямых затрат и накладных расходов (п.20, приложение 2 к приказу от 14 ноября 2017 года №249-нқ);
- средства на непредвиденные работы и затраты в размере 2% от стоимости строительно-монтажных работ по главам 1-9 сметного расчета стоимости строительства (п.85, приложение 1 к приказу от 14 ноября 2017 года №249-нқ);
- средства на временные здания и сооружения согласно НДЗ РК 8.04-05-2015;
- дополнительные затраты при производстве строительно-монтажных работ в зимнее время НДЗ РК 8.04-06-2015.

Сметная стоимость строительства определена в ценах 2021 года,

МРП 2021 года -2917 тенге.

Налог на добавленную стоимость (НДС) принят в размере, установленном законодательством Республики Казахстан на период, соответствующий периоду строительства, от сметной стоимости строительства.

7. ЭКСПЕРТНАЯ ОЦЕНКА ПРИНЯТЫХ РЕШЕНИЙ И РЕЗУЛЬТАТЫ ЭКСПЕРТИЗЫ.

7.1. Дополнения и изменения, внесенные в рабочий проект в процессе экспертизы

В процессе рассмотрения рабочего проекта «Реконструкция баков-аккумуляторов на ТП Алтай», по замечаниям ТОО «ЭЦЛИС» были внесены следующие изменения и дополнения:

7.1.1. Замечания к разделу АС

1. Чертежи дополнительно Согласованы со смежными отделами. Запись ГИПа дополнена словами "...действующими на территории РК..."
2. Устранено разночтение в чертежах. Заменены отмененные нормативные документы.
3. Дополнены Описаниями конструктивных схем, характеристик грунтов основания фундаментов с указанием агрессивности и коррозионной активности.
4. Указан Уровень ответственности, степень огнестойкости.
5. Дополнены указаниями по земляным, бетонным, монтажным работам
6. Заменены отмененные нормативные документы на действующие.
7. Чертежи Дополнены размерами, отметками, узлами, привязками выпусков.

7.1.2. Замечания к разделуТМ

1. Представлен расчет на прочность и жесткость трубопроводов.
2. Представлен гидравлический расчет тепловых сетей.
3. Раздел ОПЗ дополнен основными показателями по проекту.

7.1.3. Замечания к разделуЭОМ

1.Лист ЭОМ-1.

Общие указания разработаны для данного рабочего проекта, в общих указаниях указана категория надежности, предусмотрено ремонтное и аварийное освещение, защитные мероприятия разработаны для данного проекта, предусмотрена молниезащита согласно требования СП РК 2.04-103-2013.

Разработана таблица основные показатели, указан класс напряжения, категория, расчетная мощность.

На всех листах указаны фамилии разработчика проекта, проставлены подписи.

2. Лист ЭОМ-2.

Согласно ТХ предусмотрено подключение еще 2 задвижек.

Установленные в существующей ТП компенсаторы реактивной мощности обеспечивают коэф 0,93.

3. Лист ЭОМ-3

Предусмотрено освещение входа в помещение. Освещение прилегающей территории, прохода к зданию- существующее, предоставлено письмо от Заказчика.

4. Лист ЭОМ-4.

Предоставлены технические условия на электроснабжение. Подключение здания к внешним сетям - существующее. Выполнено заземление на наружный контур.

5. Учтены замечания и предложения экспертов смежных разделов.
6. Откорректирована СО с учетом замечаний.
7. Оборудование максимально принято из ресурсной базы РСНБ РК.
8. Откорректирована ОПЗ с учетом замечаний.
9. Шкаф автоматизации поставляется комплектно с оборудованием в разделе ТХ.

***7.1.4.* Замечания к разделу ПОС**

1. Предоставлено письмо о начале строительства.
2. Откорректирован текст.
3. Выполнена корректировка расчёта продолжительности строительства.
4. Глава 4 дополнена.
5. Стройгенплан дополнен.
6. Календарный план (график) дополнен.
7. Выполнена «Ведомость объемов строительных, монтажных и специальных работ».
8. Выполнена «Ведомость потребности в строительных материалах».
9. Выполнена «Ведомость потребности в основных машинах и транспортных средствах».
10. Заменены отменённые нормативные документы на актуальные.
11. В технико-экономические показатели добавлены трудозатраты.

***7.1.5.* Замечания к разделу сметной деятельности**

1)Локальные сметы приведены в соответствие принятым проектным решениям и действующей сметно-нормативной базе.

2)Сметная документация пересчитана согласно положения в редакции 2021.1.1.

3)Затраты на экспертизу проекта приняты согласно расчета по правилам КВЭП.

4)Затраты на ПИР приняты согласно представленного расчета.

5)Изменены средства на временные здания и сооружения согласно НДЗ 8.04-05-2015.

7.2. Оценка принятых решений

В соответствии с Приказом МНЭ РК №165 от 28.02.2015г «Об утверждении Правил определения общего порядка отнесения зданий и сооружений к технически и (или) технологически сложным объектам», а также Приказа МНЭ РК №685 от 03.11.2015г «О внесении изменений в приказ Министерства национальной экономики РК от 28.02.2015г №165 «Об утверждении Правил определения общего порядка отнесения зданий и сооружений к технически и (или) технологически сложным объектам», разработчиком проекта установлен II (нормальный, технически несложный) уровень ответственности.

Рабочий проект «Реконструкция баков-аккумуляторов на ТП Алтай», разработан в необходимом объеме, в соответствии с заданием на проектирование, исходными данными и требованиями.

Состав и комплектность предоставленных материалов соответствует требованиям СН РК 1.02-03-2011 «Правила разработки, согласования, утверждения и состав проектной документации на строительство».

Материалы инженерных изысканий содержат достаточные данные, необходимые для разработки рабочего проекта.

При разработке рабочего проекта учтены местные природно-климатические и геологические условия площадки строительства.

В рабочем проекте применены импортозамещающие материалы и изделия, изготавливаемые на предприятиях Республики Казахстан.

Принятые решения с учетом внесенных изменений по п.7.1 соответствуют государственным нормативным требованиям и функциональному назначению объекта.

Уровню ответственности объекта относится ко II (нормальному, технически не сложному).

Рабочий проект соответствует требованиям санитарных правил «Санитарно – эпидемиологические требования к условиям труда и бытового обслуживания при строительстве, реконструкции ремонте и вводе, эксплуатации объектов строительства» утвержденных приказом МНЭ РК от 28 февраля 2015 года №177.

Таблица 3.

Основные технико-экономические показатели по рабочему проекту:

№ п/п	Наименование показателя	Ед. изм.	Показатели	
			заявленные	рекомендуемые к утверждению
	2	3	4	5
1.	Геометрический объем	м3	425	425
2.	Рабочий объем	м3	350	350
3.	Категория надежности		3	3
4.	Класс напряжения		380/220	380/220
5.	Общая расчетная мощность	кВт	2.7	2.7
6.	Общая сметная стоимость строительства в текущих ценах 2020 года и прогнозных ценах 2021 года	млн.тенге	186,778	182,813
7.	в том числе: СМР	млн.тенге	117,696	119,643
8.	Оборудование	млн.тенге	32,462	31,368
9.	Прочие	млн.тенге	36,620	31,802
10.	Из них: на 2020 год (стоимость ПИР и экспертизы) на 2021 год (стоимость СМР)	млн.тенге		5,327 177,486
11.	Продолжительность строительства	месяцев	5,0	5,0

8. ВЫВОДЫ ЭКСПЕРТИЗЫ:

8.1. С учётом внесённых изменений и дополнений, рабочий проект «Реконструкция баков-аккумуляторов на ТП Алтай», **соответствует требованиям** государственных нормативов, действующих в Республике Казахстан, и рекомендуется для утверждения в установленном порядке со следующими основными технико-экономическими показателями:

Геометрический объем	425	м3
Рабочий объем	350	м3
Категория надежности	3	
Класс напряжения	380/220	
Общая расчетная мощность	2.7	кВт

Общая сметная стоимость строительства в текущих ценах 2020 года и прогнозных ценах 2021 года	182,813	млн.тенге
в том числе: СМР	119,643	млн.тенге
Оборудование	31,368	млн.тенге
Прочие	31,802	млн.тенге
Из них:		
на 2020 год (стоимость ПИР и экспертизы)	5,327	млн.тенге
на 2021 год (стоимость СМР)	177,486	млн.тенге
Продолжительность строительства	5,0	месяцев

8.2. Настоящее экспертное заключение выдано на основании исходных материалов (данных), утвержденных заказчиком для проектирования, достоверность которых гарантирована Товарищество с ограниченной ответственностью "Алматинские тепловые сети" в соответствии с условиями договора № ЭЦЛИС – №21Д0006Р от 01.03.2021 года.

8.3 Заказчику до начала реализации рабочего проекта необходимо утвердить рабочий проект в течении 3 месяцев в установленном порядке, получить необходимые согласования и заключения контрольно-надзорных органов и заинтересованных организаций.

8.4 Заказчик при приемке документации по рабочему проекту от проектной организации должен проверить проект на соответствие настоящему экспертному заключению.

8.5 Заказчику при строительстве максимально использовать оборудование, материалы и конструкции отечественных товаропроизводителей.

8. ТҰЖЫРЫМДАР:

8.1. Өзгерістер мен толықтыруларды ескере отырып, «Алтай ЖП бак-аккумуляторларды қайта құрылымдау» жұмыс жобасы Қазақстан Республикасында қолданыстағы мемлекеттік стандарттардың талаптарына **сәйкес келеді** және келесі негізгі техникалық ұсыныстармен белгіленген тәртіпте бекітуге экономикалық көрсеткіштер ұсынылады.:

Геометриялық көлем	425	м3
Жұмыс көлемі	350	м3
Сенімділік санаты	3	
Кернеу класы	380/220	
Жалпы есептік қуаты	2.7	кВт
Құрылыстың 2020 жылғы ағымдағы бағалардағы және 2021 жылғы болжамды бағалардағы жалпы сметалық құны	182,813	млн.теңге
оның ішінде: ҚМЖ	119,643	млн.теңге
Құрал-жабдықтар	31,368	млн.теңге
Өзгелері	31,802	млн.теңге
Оның ішінде:		

2020 жылға арналған (ЖІЖ және сараптаманың құны)	5,327	млн.теңге
2021 жылға (ҚМЖ құны)	177,486	млн.теңге
Құрылыстың ұзақтығы	5,0	ай

8.2. Бұл сараптамалық қорытынды тапсырыс беруші жобалау үшін бекіткен бастапқы материалдардың (мәліметтердің) негізінде жасалады, оның сенімділігіне "Алматы жылу жүйесі" жауапкершілігі шектеулі серіктестігі 03.01.2021 жылғы № ЭЦЛИС-№21Д0006Р келісімшартының талаптарына сәйкес келеді.

8.3 Тапсырыс беруші жұмыс жобасын іске асырудың алдында белгіленген тәртіппен 3 ай ішінде жұмыс жобасын бекітуі, бақылау және қадағалау органдарының және мүдделі ұйымдардың қажетті келісімдері мен қорытындыларын алуы қажет.

8.4 Тапсырыс беруші жобалық ұйымнан жұмыс жобасының құжаттамасын қабылдау кезінде оны осы сараптамалық қорытындыға сәйкестігін тексеруі керек.

8.5 Құрылыс кезінде тапсырыс беруші отандық өндірушілердің жабдықтарын, материалдары мен конструкцияларын барынша пайдалануы керек

Исмагулов В.А.

Главный специалист

ТОО "Экспертный центр лабораторных исследований в строительстве"

Пастухов Г.В.

Эксперт

ТОО "Экспертный центр лабораторных исследований в строительстве"

Темиргалиева К.А.

Эксперт

ТОО "Экспертный центр лабораторных исследований в строительстве"

Отарбаева Б.Ш.

Эксперт

ТОО "Экспертный центр лабораторных исследований в строительстве"

Бахтигузина А.Г.

Эксперт

ТОО "Экспертный центр лабораторных исследований в строительстве"

Лебедев Н.С.

Главный специалист

ТОО "Экспертный центр лабораторных исследований в строительстве"

Дегтярев Д.А.

Эксперт

ТОО "Экспертный центр лабораторных исследований в строительстве"

Клецова Н.Г.

Директор

ТОО "Экспертный центр лабораторных исследований в строительстве"

Ссылка на окончательную редакцию ПСД

Номер: KZ60VDD00164586

Акимат города Алматы

Коммунальное государственное учреждение "Управление зеленой экономики города Алматы"

РАЗРЕШЕНИЕ

на эмиссии в окружающую среду для объектов IV категории

Наименование природопользователя:

Товарищество с ограниченной ответственностью "Алматинские тепловые сети" 050026, Республика Казахстан, г.Алматы, Алмалинский район, улица Байзакова, дом № 221

(индекс, почтовый адрес)

Индивидуальный идентификационный номер/бизнес-идентификационный номер: 060640007336

Наименование производственного объекта: Реконструкция баков-аккумуляторов на ТП Алтай.

Местонахождение производственного объекта:

г.Алматы, Турксибский район ул. Наманганская, д. 39А

Соблюдать следующие условия природопользования:

1. Не превышать лимиты эмиссий (выбросы, сбросы, отходы, сера), установленные в настоящем Разрешении на эмиссии в окружающую среду для объектов IV категории (далее - Разрешение для объектов IV категории) на основании нормативов эмиссий в окружающую среду, установленные и обоснованные расчетным или инструментальным путем и(или) положительными заключениями государственной экологической экспертизы нормативов эмиссий по ингредиентам (веществам) на проекты нормативов эмиссий в окружающую среду, материалы оценки воздействия в окружающую среду, проекты реконструкции или вновь строящихся объектов предприятий согласно приложению 1 к настоящему Разрешению для объектов IV категории.
2. Условия природопользования согласно приложению 2 к настоящему Разрешению для объектов IV категории.
Примечание:
* Лимиты эмиссий, установленные в настоящем Разрешении для объектов IV категории, по валовым объемам эмиссий и ингредиентам (веществам) действуют на период настоящего Разрешения для объектов IV категории и расчитываются по формуле, указанной в пункте 22 Правил заполнения форм документов для выдачи разрешений на эмиссии в окружающую среду.
Разрешение для объектов IV категории действительно до изменения применямых технологий и условий природопользования, указанных в настоящем Разрешении для объектов IV категории.
Приложения 1 и 2 являются неотъемлемой частью настоящего Разрешения для объектов IV категории.

Заместитель руководителя Темешев Айдын Сайлаубекович

(подпись) Фамилия, имя, отчество (отчество при наличии)

Место выдачи: **Дата выдачи:** 20.04.2021 г.

Приложение № 1 к разрешению на эмиссии в окружающую среду

Лимиты эмиссий в окружающую среду

Наименование загрязняющих веществ	Лимиты эмиссий в окружающую среду	
	г/сек	т/год
1	2	3
Лимиты выбросов загрязняющих веществ		
Всего, из них по площадкам:	2,4986151	1,5029083
Реконструкция баковаккумуляторов на ТП Алтай	2,4986151	1,5029083
в т.ч. по ингредиентам:		
	2,4986151	1,5029083
Лимиты сбросов загрязняющих веществ		
Лимиты на размещение отходов производства и потребления		
Лимиты на размещение серы		

Приложение № 2 к разрешению
на эмиссии в окружающую среду

Условия природопользования

- Разрешение на эмиссии в окружающую среду является основанием для внесения платежей за загрязнение окружающей среды по ставкам, утвержденных Решением сессии Маслихата города Алматы, на запрашиваемый период в порядке и сроки, установленные Налоговым кодексом.
- Производить производственный мониторинг эмиссий в соответствии с программой производственного экологического контроля.
- Отчеты по инвентаризации отходов представлять в уполномоченный орган в области охраны окружающей среды ежегодно до 1 марта, следующего за отчетным годом.
- Представлять ежеквартальный отчет о выполнении условий природопользования в орган, выдавший Разрешение.
- Выполнять установленные мероприятия «Правила содержания и защиты зеленых насаждений города Алматы», утвержденным решением маслихата города Алматы от 14.09.2018 года № 260.
- Выполнять установленные мероприятия «Правила благоустройства территории города Алматы», утвержденным решением маслихата города Алматы от 12.12.2007 года № 45.

Настоящим разрешением не регулируются объемы образования отходов производства и потребления, подлежащие вывозу или реализации согласно заключенным договорам (не относится к специальному природопользованию).

Срок действия данного разрешения с 01.06.2021 г. по 31.10.2021 года (на период строительства).