Утвержден приказом
Министра по инвестициям и развитию
Республики Казахстан
от 24 апреля 2017 года № 234
Утвержден
приказом Министра
по инвестициям и развитию
Республики Казахстан
от 08 февраля 2021 года № 53
Форма

Акт приемки объекта в эксплуатацию

« 28 » июня 2024 года

Заказчик ***ГУ «Отдел строительства акимата г .Костанай» в лице Байдаулетов Арсаин Болатович – руководителя ГУ «Отдел строительства акимата г .Костанай», БИН 060140015369, тел. 8(7142)54-58-50, 110000 Республика Казахстан, Костанайская область, г.Костанай, пр. Аль-Фараби, 43***

фамилия, имя, отчество (при его наличии) ИИН, телефон – для физических лиц, наименование организации – для юридических лиц, БИН, телефон, почтовый индекс, область, город, район, населенный пункт, наименование улицы, номер дома/здания (стационарного помещения)

на основании:

Декларации о соответствии (прилагается) ***от «28» июня 2024 года, ТОО «Риголит», Алматинская обл. Кегенский р-н, Узынбулакский сельский округ, с. Узынбулак, улица Абай, дом 12, БИН 020440001977, тел: 8 (727)-248-51-02, в лице Коктанова Биржана Ерболатулы – директора ТОО «Риголит»***

дата подписания декларации, наименование подрядной (генподрядной) организации, фамилия, имя, отчество (при его наличии) руководителя, юридический адрес, БИН, телефон

Заключения о качестве строительно-монтажных работ (прилагается) ***от « 28 » июня 2024 года, ТОО «Дирекция строящихся предприятий Стройинтеграция»; в лице эксперта Баженова А.М.; БИН 080340021473, №KZ10VJE00049293 от 13.09.2019г, №KZ45VJE00062049 от 05.02.21г, №KZ18VJE00062050 от 05.02.2021г.***

дата подписания заключения, наименование организации, фамилия, имя, отчество (при его наличии) экспертов технического надзора, № и дата получения аттестатов, БИН, телефон

Заключения о соответствии выполненных работ проекту (прилагается) ***от « 28 » июня 2024 года, ТОО «SBS Строй проект», в лице эксперта Жакенова Н. А., №KZ75VJE00055398 от 18.06.20г.***

дата подписания заключения, наименование организации, фамилия, имя, отчество (при его наличии) экспертов авторского надзора, № и дата получения аттестатов, БИН, телефон

произведя осмотр готовности предъявленного подрядчиком (генеральным подрядчиком) к приемке в эксплуатацию объекта: ***«Строительство многоквартирного 9- этажного жилого дома по адресу г. Костанай ул. Кобыланды Батыра (Без наружных инженерных сетей и благоустройства)»***

наименование объект, вид строительства (новое, расширение, реконструкция, техническое перевооружение, модернизация, капитальный ремонт) уровень ответственности, техническая и технологическая сложность объекта

по адресу: ***г. Костанай ул. Кобыланды Батыра 10А***

(область, район, населенный пункт, микрорайон, квартал, улица, номер дома (корпуса)

проверив комплектность исполнительной технической документации, в том числе посредством электронного модуля исполнительной технической документации "__"_____20__ года, дата ознакомления подтверждает что:

1. Строительство объекта осуществлено на основании:

1) правоустанавливающего документа на земельный участок выданное ***Акиматом города Костанай;*** документ, подтверждающий наступление юридических фактов (юридических

составов), на основании которых возникают, изменяются или прекращаются права на земельный участок, в том числе договоры, решения судов, правовые акты исполнительных органов, свидетельство о праве на наследство, передаточный акт или разделительный баланс при реорганизации негосударственных юридических лиц, владеющих земельным участком на праве собственности или выкупивших право временного возмездного землепользования (аренды) ***постановление акимата от «12 »января 2018 года №113,***

либо решения о реконструкции (перепланировке, переоборудовании) помещений (отдельных частей) существующих зданий от « » _____ года **№** ____ ;

наименование органа, вынесшего решение

2) талона о приеме уведомления о начале строительно-монтажных работ ***Государственное учреждение «Управление государственного архитектурно-строительного контроля акимата Костанайской области» KZ88REA00315990 23.01.2023 года***

наименование органа, принявшего уведомление, дата и № принятия талона

3) проекта (проектно-сметной документации) ***ТОО «SBS Строй проект», № 16012408 от 03.08.2016 года***

наименование проектной организации, номер проекта

утвержденного(й) ***ГУ «Отдел строительства акимата г.Костанай» №20 от 12.12.2022 года***

дата и номер проекта, наименование организации, утвердившей (переутвердившей) проект и дата утверждения

2. Строительно-монтажные работы осуществлены в сроки:

начало работ ***май 2021 года;***

месяц, год

окончание работ ***июнь 2024 года;***

месяц, год

при продолжительности строительства, месяц:
по норме или по проекту организации строительства, ***10 (десять)*** месяцев;
фактически, ***38 (тридцать восемь)*** месяц(ев);

3. Объект (комплекс) имеет следующие основные технико-экономические показатели (мощность, производительность, производственная площадь, протяженность, вместимость, объем, пропускная способность, провозная способность, число рабочих мест и тому подобное, заполняется по всем объектам (кроме жилых домов) в единицах измерения соответственно целевой продукции или основным видам услуг):

Мощность, производительность и так далее	Единица измерения	По проекту		Фактически	
		общая (с учетом ранее принятых)	в том числе пускового комплекса или очереди	общая (с учетом ранее принятых)	в том числе пускового комплекса или очереди
Площадь застройки	м2	1154,7		1154,7	

Выпуск продукции (оказания услуг), предусмотренной проектом в объеме, соответствующем нормам освоения проектных мощностей в начальный период _____;

факт начала выпуска продукции с указанием объема

Жилой дом имеет следующие показатели:

Показатели	Единица измерения	По проекту	Фактически
Общая площадь	метр в квадрате (далее – м2)	***8113,7***	***8113,7***
Число этажей	этаж	***9***	***9***
Общий строительный объем	метр в кубе (далее – м3)	***30814,8***	***30814,8***
В том числе подземной части	м3	***1756,56***	***1756,56***
Площадь встроенных, встроенно-пристроенных и пристроенных помещений (подвал, 1 этаж)	м2		

Показатели	По проекту			Фактически		
	число квартир	площадь квартир, м2		число квартир	площадь квартир, м2	
		общая	жилая		общая	жилая
Всего квартир, в том числе:	*108*	*5885,9*	*3052,6*	*108*	*5885,9*	*3052,6*
однокомнатных	*47*	*1858,5*	*812,4*	*47*	*1858,5*	*812,4*
двухкомнатных	*34*	*1971,1*	*1023,8*	*34*	*1971,1*	*1023,8*
трехкомнатных	*19*	*1357,1*	*779,6*	*19*	*1357,1*	*779,6*
четырехкомнатных	*8*	*699,2*	*436,8*	*8*	*699,2*	*436,8*

4. Технологические и архитектурно-строительные решения по объекту характеризуется следующими данными:

Здание представляет собой девятиэтажный жилой дом, состоящий из однокомнатных, двухкомнатных трехкомнатных и четырехкомнатных квартир.

В составе помещений: прихожая, санузел, ванная комната, кухня, спальня и гостиная.

Наружные стены (толщ.510 мм) выполнены из керамического кирпича КР-р-пу с армированием, с утеплением пенополистеролом ПСБ-С 25 толщиной 120 мм, облицовка лицевым облегченным кирпичом КР-р-пу, внутренние стены выполнены из облегченного керамического кирпича КР-р-пу с армированием, перегородки (толщ.120 мм) выполнены из керамического кирпича КР-р-пу.

Окна из ПВХ-профилей с заполнением двухкамерными стеклопакетами.

Полы покрыты цементно-песчаной стяжкой, линолеумом, напольной керамической плиткой.

Отделка стен помещения выполнена цементно-песчаной и гипсовой штукатуркой, окраска водоэмульсионная, керамическая плитка.

Отделка потолков помещения гипсовой штукатуркой, окраска водоэмульсионная, натяжные потолки.

краткие технические характеристики по особенностям его размещения, по основным материалам и конструкциям, инженерному и технологическому оборудованию

5. На объекте установлено предусмотренное проектом оборудование в количестве согласно актам о его приемке после индивидуального испытания и комплексного опробования;

6. Наружные инженерные коммуникации (холодное и горячее водоснабжение, канализация, теплоснабжение, газоснабжение, электроснабжение и связь) обеспечивают нормальную эксплуатацию объекта (здания, сооружения, помещения) и приняты городскими эксплуатационными организациями;

7. Сметная стоимость по утвержденному проекту (проектной - сметной документации): **1527094,0** тысяч тенге, в том числе строительно-монтажных работ **1382097,92** тысяч тенге, оборудования, инструмента и инвентаря **55310,1** тысяч тенге;

8. Сметная стоимость основных фондов, принимаемых в **1256806,85** тысяч тенге, в том числе: стоимость строительно-монтажных работ **1166049,55** тысяч тенге; стоимость оборудования, инструмента и инвентаря **55310,1** тысяч тенге;

9. Доля местного содержания предусмотрена в проектно-сметной документации 100% и фактически применено 100% (на объектах, финансируемых за счет государственных инвестиций и средств квазигосударственного сектора);

10. Класс энергоэффективности здания **В+(высокий);**

11. Объект построен в соответствии с утвержденным проектом (проектно-сметной документацией) и требованиями государственных нормативных документов в области архитектуры, градостроительства и строительства.

РЕШИЛ: ***«Строительство многоквартирного 9- этажного жилого дома по адресу г. Костанай ул. Кобыланды Батыра (Без наружных инженерных сетей и благоустройства)»***

наименование объекта (комплекса)

принять в эксплуатацию

Заказчик: ***в лице Байдаулетова А.Б. – руководителя ГУ «Отдел строительства акимата г .Костанай»***

фамилия, имя, отчество (при наличии), подпись руководителя *М.П.*

Технический надзор:

1) аттестованный(-ые) эксперт(-ы):

Баженов А.М.

(фамилия, имя, отчество (при его наличии) эксперта), специализация аттестата, подпись, дата, *М.П.*

2) аккредитованная организация

ТОО «Дирекция строящихся предприятий Стройинтеграция»

(наименование организации)

имеющей в своем составе аттестованного(-ых) эксперта(-ов) ***Баженов А.М. руководитель ТОО «Дирекция строящихся предприятий Стройинтеграция»***

фамилия, имя, отчество (при его наличии) руководителя, подпись, дата, *М.П.*

Авторский надзор:

1) разработчик проекта

ТОО «SBS Строй проект»

(наименование организации, фамилия, имя, отчество (при его наличии), должность), подпись, дата, *М.П.*

2) организация

ТОО «SBS Строй проект»

(наименование организации)

имеющей в своем составе аттестованного(-ых) эксперта(-ов) ***Жумабаев Б.К. руководитель ТОО «SBS Строй проект»***

фамилия, имя, отчество (при его наличии) руководителя, подпись, дата, *М.П.*

3) аттестованный(-ые) эксперт(-ы)

Жакенов Н.А.

(фамилия, имя, отчество (при его наличии) эксперта, специализация аттестата), подпись, дата, *М.П.*

Подрядчик (генеральный подрядчик) ***Коктанов Б.Е. директор ТОО «Риголит»***

фамилия, имя, отчество (при его наличии), подпись руководителя, *М.П.*

Приложение 2 к акту приемки
объекта в эксплуатацию
форма

Технические характеристики объекта (многоквартирные жилые дома, промышленные, торговые объекты и тому подобное)

Наименование (многоквартирный жилой дом, промышленные, торговые объекты и т.п.)	Общие сведения									
	кол-во этажей (этаж)	кол-во квартир	кол-во помещений, комнат	площадь застройки (м2)	объем здания (м3)	общая площадь (м2)	жилая площадь (м2)	площадь нежилых помещений (м2)	площадь парковочных мест (м2)	площадь балкона лоджии (м2)
1	2	3	4	5	6	7	8	9	10	11
"Строительство многоквартирного 9-ти этажного жилого дома по адресу: г.Костанай ул.Кобыланды батыра"	***9***	***108***	***204***	***1154,7***	***30814,8***	***8113,7***	***3052,6***	***5061,1***		

продолжение таблицы

Описание конструктивных элементов			Вид отопления	Благоустройство				
фундамент	стены	кровля		электроснабжение	водоснабжение	горячее водоснабжение	канализация	газоснабжение
12	13	14	15	16	17	18	19	20

Распределение площади

№		В отдельных квартирах	В помещениях коридорного типа	В общежитиях	В гостиницах
1	Количество жилых квартир	***108***			
2	Количество жилых комнат	***204***			
3	Общая площадь (м2)	***5885,9***			
4	Жилая площадь (м2)	***3052,6***			

продолжение таблицы

Из общего числа площади				Распределение квартир по числу комнат				
в мансардах	в подвалах	в чердаках	в бараках	1-комнатные	2-комнатные	3-комнатные	4-комнатные	5-комнатные
				47	***34***	***19***	***8***	

Перечень документов, прилагаемых к техническим характеристикам объекта:

1. Поэтажные планы 9 этажей + подвал + чердак.
2. Экспликация к поэтажным планам подвал, 1 этаж, 2 этаж, 3 этаж, 4 этаж, 5 этаж, 6 этаж, 7 этаж, 8 этаж, 9 этаж, чердак.

Экспликация земельного участка (м2)

Общая площадь земельного участка	Застроенная площадь	Незастроенная площадь		
		асфальтовые	прочие	грунт

			Балкон	1,6			1,6
	Кв.4	3	Прихожая	4,2			4,2
		8	Кухня-столовая	13,2			13,2
			Балкон	1,8			1,8
		4	Сан.узлы	1,2			1,2
		4	Сан.узлы	2,7			2,7
		6	Спальня	13,8		13,8	
	2 подъезд	1	Лестничная клетка	6,4			6,4
		2	Холл	20,8			20,8
		9	Тамбур	6,2			6,2
	Кв.5	3	Прихожая	14,1			14,1
		5	Кухня	12,3			12,3
			Балкон	1,6			1,6
		7	Гостинная	17,2		17,2	
		6	Спальня	12,7		12,7	
		4	Сан.узлы	1,2			1,2
		4	Сан.узлы	2,7			2,7
	Кв.6	3	Прихожая	14,9			14,9
		4	Сан.узлы	4,2			4,2
		5	Кухня	9,1			9,1
			Балкон	1,6			1,6
		7	Гостинная	16,4			16,4
		6	Спальня	14,3		14,3	
	Кв.7	3	Прихожая	6,9			6,9
		7	Гостинная	16,6		16,6	
		4	Сан.узлы	4,2			4,2
		5	Кухня	9			9
			Балкон	1,6			1,6
	Кв.8	3	Прихожая	9,8			9,8
		5	Кухня	12			12
			Балкон	1,8			1,8
		7	Гостинная	16		16	
		4	Сан.узлы	1,2			1,2
		4	Сан.узлы	2,7			2,7
		6	Спальня	13,4		13,4	
		6	Спальня	14		14	
			Балкон	1			1
	3 подъезд	1	Лестничная клетка	6,4			6,4
		2	Холл	20,8			20,8
		9	Тамбур	6,2			6,2
	Кв.9	3	Прихожая	13			13
		5	Кухня	12			12
			Балкон	1,6			1,6
		7	Гостинная	16		16	
		6	Спальня	10,9		10,9	
		4	Сан.узлы	1,2			1,2
		4	Сан.узлы	2,7			2,7
		6	Спальня	14		14	
	Кв.10	3	Прихожая	8,2			8,2
		7	Гостинная	18,7		18,7	
		4	Сан.узлы	4,2			4,2
		5	Кухня	9			9

			Балкон	1,6			1,6
		6	Спальня	14,3		14,3	
	Кв.19	3	Прихожая	6,9			6,9
		7	Гостинная	16,6		16,6	
		4	Сан.узлы	4,2			4,2
		5	Кухня	9			9
			Балкон	1,6			1,6
	Кв.20	3	Прихожая	12,9			12,9
		5	Кухня	12			12
			Балкон	3			3
		6	Спальня	11,2		11,2	
		7	Гостинная	16		16	
		4	Сан.узлы	1,2			1,2
		4	Сан.узлы	2,7			2,7
		6	Спальня	14		14	
		6	Спальня	13,4		13,4	
			Балкон	1			1
	3 подъезд	1	Лестничная клетка	13,5			13,5
		2	Холл	12,8			12,8
	Кв.21	3	Прихожая	13			13
		5	Кухня	12			12
			Балкон	1,6			1,6
		7	Гостинная	16		16	
		6	Спальня	10,9		10,9	
		4	Сан.узлы	1,2			1,2
		4	Сан.узлы	2,7			2,7
		6	Спальня	14		14	
	Кв.22	3	Прихожая	8,2			8,2
		7	Гостинная	18,7		18,7	
		4	Сан.узлы	4,2			4,2
		5	Кухня	9			9
			Балкон	1,6			1,6
	Кв.23	3	Прихожая	6,9			6,9
		7	Гостинная	16,6		16,6	
		4	Сан.узлы	4,2			4,2
		5	Кухня	9			9
			Балкон	1,6			1,6
	Кв.24	3	Прихожая	8,6			8,6
		5	Кухня	9			9
			Балкон	3			3
		7	Гостинная	16,1		16,1	
		4	Сан.узлы	1,2			1,2
		4	Сан.узлы	2,7			2,7
		6	Спальня	13,8		13,8	
3 этаж	1 подъезд	1	Лестничная клетка	13,5			13,5
		2	Холл	12,8			12,8
	Кв.25	3	Прихожая	13			13
		5	Кухня	12			12
			Балкон	1,6			1,6
		7	Гостинная	16		16	
		6	Спальня	10,9		10,9	
		4	Сан.узлы	1,2			1,2

		5	Кухня	12			12
			Балкон	1,6			1,6
		7	Гостинная	16		16	
		6	Спальня	10,9		10,9	
		4	Сан.узлы	1,2			1,2
		4	Сан.узлы	2,7			2,7
		6	Спальня	14		14	
	Кв.34	3	Прихожая	8,2			8,2
		7	Гостинная	18,7		18,7	
		4	Сан.узлы	4,2			4,2
		5	Кухня	9			9
			Балкон	1,6			1,6
	Кв.35	3	Прихожая	6,9			6,9
		7	Гостинная	16,6		16,6	
		4	Сан.узлы	4,2			4,2
		5	Кухня	9			9
			Балкон	1,6			1,6
	Кв.36	3	Прихожая	8,6			8,6
		5	Кухня	9			9
			Балкон	3			3
		7	Гостинная	16,1		16,1	
		4	Сан.узлы	1,2			1,2
		4	Сан.узлы	2,7			2,7
		6	Спальня	13,8		13,8	
4 этаж	1 подъезд	1	Лестничная клетка	13,5			13,5
		2	Холл	12,8			12,8
	Кв.37	3	Прихожая	13			13
		5	Кухня	12			12
			Балкон	1,6			1,6
		7	Гостинная	16		16	
		6	Спальня	10,9		10,9	
		4	Сан.узлы	1,2			1,2
		4	Сан.узлы	2,7			2,7
		6	Спальня	14		14	
	Кв.38	3	Прихожая	8,2			8,2
		7	Гостинная	18,7		18,7	
		4	Сан.узлы	4,2			4,2
		5	Кухня	9			9
			Балкон	1,6			1,6
	Кв.39	3	Прихожая	6,9			6,9
		7	Гостинная	16,6		16,6	
		4	Сан.узлы	4,2			4,2
		5	Кухня	9			9
			Балкон	1,6			1,6
	Кв.40	3	Прихожая	8,6			8,6
		5	Кухня	9			9
			Балкон	3			3
		7	Гостинная	16,1		16,1	
		4	Сан.узлы	1,2			1,2
		4	Сан.узлы	2,7			2,7
		6	Спальня	13,8		13,8	
	2 подъезд	1	Лестничная клетка	13,5			13,5

		7	Гостинная	16,1		16,1	
		4	Сан.узлы	1,2			1,2
		4	Сан.узлы	2,7			2,7
		6	Спальня	13,8		13,8	
5 этаж	1 подъезд	1	Лестничная клетка	13,5			13,5
		2	Холл	12,8			12,8
	Кв.49	3	Прихожая	13			13
		5	Кухня	12			12
			Балкон	1,6			1,6
		7	Гостинная	16		16	
		6	Спальня	10,9		10,9	
		4	Сан.узлы	1,2			1,2
		4	Сан.узлы	2,7			2,7
		6	Спальня	14		14	
	Кв.50	3	Прихожая	8,2			8,2
		7	Гостинная	18,7		18,7	
		4	Сан.узлы	4,2			4,2
		5	Кухня	9			9
			Балкон	1,6			1,6
	Кв.51	3	Прихожая	6,9			6,9
		7	Гостинная	16,6		16,6	
		4	Сан.узлы	4,2			4,2
		5	Кухня	9			9
			Балкон	1,6			1,6
	Кв.52	3	Прихожая	8,6			8,6
		5	Кухня	9			9
			Балкон	3			3
		7	Гостинная	16,1		16,1	
		4	Сан.узлы	1,2			1,2
		4	Сан.узлы	2,7			2,7
		6	Спальня	13,8		13,8	
	2 подъезд	1	Лестничная клетка	13,5			13,5
		2	Холл	12,8			12,8
	Кв.53	3	Прихожая	14,1			14,1
		5	Кухня	12,3			12,3
			Балкон	1,6			1,6
		7	Гостинная	17,2		17,2	
		6	Спальня	12,7		12,7	
		4	Сан.узлы	1,2			1,2
		4	Сан.узлы	2,7			2,7
	Кв.54	3	Прихожая	14,9			14,9
		7	Гостинная	16,4		16,4	
		4	Сан.узлы	4,2			4,2
		5	Кухня	9,1			9,1
			Балкон	1,6			1,6
		6	Спальня	14,3		14,3	
	Кв.55	3	Прихожая	6,9			6,9
		7	Гостинная	16,6		16,6	
		4	Сан.узлы	4,2			4,2
		5	Кухня	9			9
			Балкон	1,6			1,6
	Кв.56	3	Прихожая	12,9			12,9

		7	Гостинная	16,6		16,6	
		4	Сан.узлы	4,2			4,2
		5	Кухня	9			9
			Балкон	1,6			1,6
	Кв.64	3	Прихожая	8,6			8,6
		5	Кухня	9			9
			Балкон	3			3
		7	Гостинная	16,1		16,1	
		4	Сан.узлы	1,2			1,2
		4	Сан.узлы	2,7			2,7
		6	Спальня	13,8		13,8	
	2 подъезд	1	Лестничная клетка	13,5			13,5
		2	Холл	12,8			12,8
	Кв.65	3	Прихожая	14,1			14,1
		5	Кухня	12,3			12,3
			Балкон	1,6			1,6
		7	Гостинная	17,2		17,2	
		6	Спальня	12,7		12,7	
		4	Сан.узлы	1,2			1,2
		4	Сан.узлы	2,7			2,7
	Кв.66	3	Прихожая	14,9			14,9
		7	Гостинная	16,4		16,4	
		4	Сан.узлы	4,2			4,2
		5	Кухня	9,1			9,1
			Балкон	1,6			1,6
		6	Спальня	14,3		14,3	
	Кв.67	3	Прихожая	6,9			6,9
		7	Гостинная	16,6		16,6	
		4	Сан.узлы	4,2			4,2
		5	Кухня	9			9
			Балкон	1,6			1,6
	Кв.68	3	Прихожая	12,9			12,9
		5	Кухня	12			12
			Балкон	3			3
		6	Спальня	11,2		11,2	
		7	Гостинная	16		16	
		4	Сан.узлы	1,2			1,2
		4	Сан.узлы	2,7			2,7
		6	Спальня	14		14	
		6	Спальня	13,4		13,4	
			Балкон	1			1
	3 подъезд	1	Лестничная клетка	13,5			13,5
		2	Холл	12,8			12,8
	Кв.69	3	Прихожая	13			13
		5	Кухня	12			12
			Балкон	1,6			1,6
		7	Гостинная	16		16	
		6	Спальня	10,9		10,9	
		4	Сан.узлы	1,2			1,2
		4	Сан.узлы	2,7			2,7
		6	Спальня	14		14	
	Кв.70	3	Прихожая	8,2			8,2

	Кв.78	3	Прихожая	14,9			14,9
		7	Гостинная	16,4		16,4	
		4	Сан.узлы	4,2			4,2
		5	Кухня	9,1			9,1
			Балкон	1,6			1,6
		6	Спальня	14,3		14,3	
	Кв.79	3	Прихожая	6,9			6,9
		7	Гостинная	16,6		16,6	
		4	Сан.узлы	4,2			4,2
		5	Кухня	9			9
			Балкон	1,6			1,6
	Кв.80	3	Прихожая	12,9			12,9
		5	Кухня	12			12
			Балкон	3			3
		6	Спальня	11,2		11,2	
		7	Гостинная	16		16	
		4	Сан.узлы	1,2			1,2
		4	Сан.узлы	2,7			2,7
		6	Спальня	14		14	
		6	Спальня	13,4		13,4	
			Балкон	1			1
	3 подъезд	1	Лестничная клетка	13,5			13,5
		2	Холл	12,8			12,8
	Кв.81	3	Прихожая	13			13
		5	Кухня	12			12
			Балкон	1,6			1,6
		7	Гостинная	16		16	
		6	Спальня	10,9		10,9	
		4	Сан.узлы	1,2			1,2
		4	Сан.узлы	2,7			2,7
		6	Спальня	14		14	
	Кв.82	3	Прихожая	8,2			8,2
		7	Гостинная	18,7		18,7	
		4	Сан.узлы	4,2			4,2
		5	Кухня	9			9
			Балкон	1,6			1,6
	Кв.83	3	Прихожая	6,9			6,9
		7	Гостинная	16,6		16,6	
		4	Сан.узлы	4,2			4,2
		5	Кухня	9			9
			Балкон	1,6			1,6
	Кв.84	3	Прихожая	8,6			8,6
		5	Кухня	9			9
			Балкон	3			3
		7	Гостинная	16,1		16,1	
		4	Сан.узлы	1,2			1,2
		4	Сан.узлы	2,7			2,7
		6	Спальня	13,8		13,8	
8 этаж	1 подъезд	1	Лестничная клетка	13,5			13,5
		2	Холл	12,8			12,8
	Кв.85	3	Прихожая	13			13
		5	Кухня	12			12

			Балкон	1			1
	3 подъезд	1	Лестничная клетка	13,5			13,5
		2	Холл	12,8			12,8
	Кв.93	3	Прихожая	13			13
		5	Кухня	12			12
			Балкон	1,6			1,6
		7	Гостинная	16		16	
		6	Спальня	10,9		10,9	
		4	Сан.узлы	1,2			1,2
		4	Сан.узлы	2,7			2,7
		6	Спальня	14		14	
	Кв.94	3	Прихожая	8,2			8,2
		7	Гостинная	18,7		18,7	
		4	Сан.узлы	4,2			4,2
		5	Кухня	9			9
			Балкон	1,6			1,6
	Кв.95	3	Прихожая	6,9			6,9
		7	Гостинная	16,6		16,6	
		4	Сан.узлы	4,2			4,2
		5	Кухня	9			9
			Балкон	1,6			1,6
	Кв.96	3	Прихожая	8,6			8,6
		5	Кухня	9			9
			Балкон	3			3
		7	Гостинная	16,1		16,1	
		4	Сан.узлы	1,2			1,2
		4	Сан.узлы	2,7			2,7
		6	Спальня	13,8		13,8	
9 этаж	1 подъезд	1	Лестничная клетка	13,5			13,5
		2	Холл	12,8			12,8
	Кв.97	3	Прихожая	13			13
		5	Кухня	12			12
			Балкон	1,6			1,6
		7	Гостинная	16		16	
		6	Спальня	10,9		10,9	
		4	Сан.узлы	1,2			1,2
		4	Сан.узлы	2,7			2,7
		6	Спальня	14		14	
	Кв.98	3	Прихожая	8,2			8,2
		7	Гостинная	18,7		18,7	
		4	Сан.узлы	4,2			4,2
		5	Кухня	9			9
			Балкон	1,6			1,6
	Кв.99	3	Прихожая	6,9			6,9
		7	Гостинная	16,6		16,6	
		4	Сан.узлы	4,2			4,2
		5	Кухня	9			9
			Балкон	1,6			1,6
	Кв.100	3	Прихожая	8,6			8,6
		5	Кухня	9			9
			Балкон	3			3
		7	Гостинная	16,1		16,1	

			Балкон	1,6			1,6
	Кв.108	3	Прихожая	8,6			8,6
		5	Кухня	9			9
			Балкон	3			3
		7	Гостинная	16,1		16,1	
		4	Сан.узлы	1,2			1,2
		4	Сан.узлы	2,7			2,7
		6	Спальня	13,8		13,8	
Чердак	1 подъезд	1	Лестничная клетка	18,6			18,6
		2	Чердак	211			211
		3	Машинное помещение лифта	9,9			9,9
	2 подъезд	1	Лестничная клетка	18,6			18,6
		2	Чердак	256,8			256,8
		3	Машинное помещение лифта	9,9			9,9
	3 подъезд	1	Лестничная клетка	18,6			18,6
		2	Чердак	211			211
		3	Машинное помещение лифта	9,9			9,9

Техническое описание конструктивных элементов основного строения

№ п.п.	Наименование конструктивных элементов		Описание конструктивных элементов (материал, отделка и т.д.)
1	2		3
1	Фундамент		Монолитная ж/б блоки
2	1) наружные и внутренние капитальные стены		Кирпичная кладка с утеплением
	2) перегородки		Кирпичная кладка
3	Перекрытия	чердачное	Железобетонные плиты, минеральная плита
		междуэтажное	Железобетонные плиты
4	Крыша		Сборные железобетонные панели, мягкая наплавляемая мембрана
5	Полы	1-го этажа	Линолеум, керамическая плитка
		последующих этажей	Линолеум, керамическая плитка
6	Проемы	окна	ПВХ
		двери	Металлические входные, ПВХ, деревянные
7	Отделочные работы	внутренние	Стены: керамическая плитка, водоэмульсия
		наружные	Кладка из лицевого кирпича, цоколь – керамогранит.
8	Горячее водоснабжение		Центральное
9	Водопровод		Центральное
10	Канализация		Центральное
11	Электроосвещение		Центральное
12	Отопление	печное	
13		печное газовое	
14		от ТЭЦ	Центральное
15		от АГВ	
16		от индивидуальной отопительной установки	
17			
18		от районной котельной	
19			

План первого этажа.

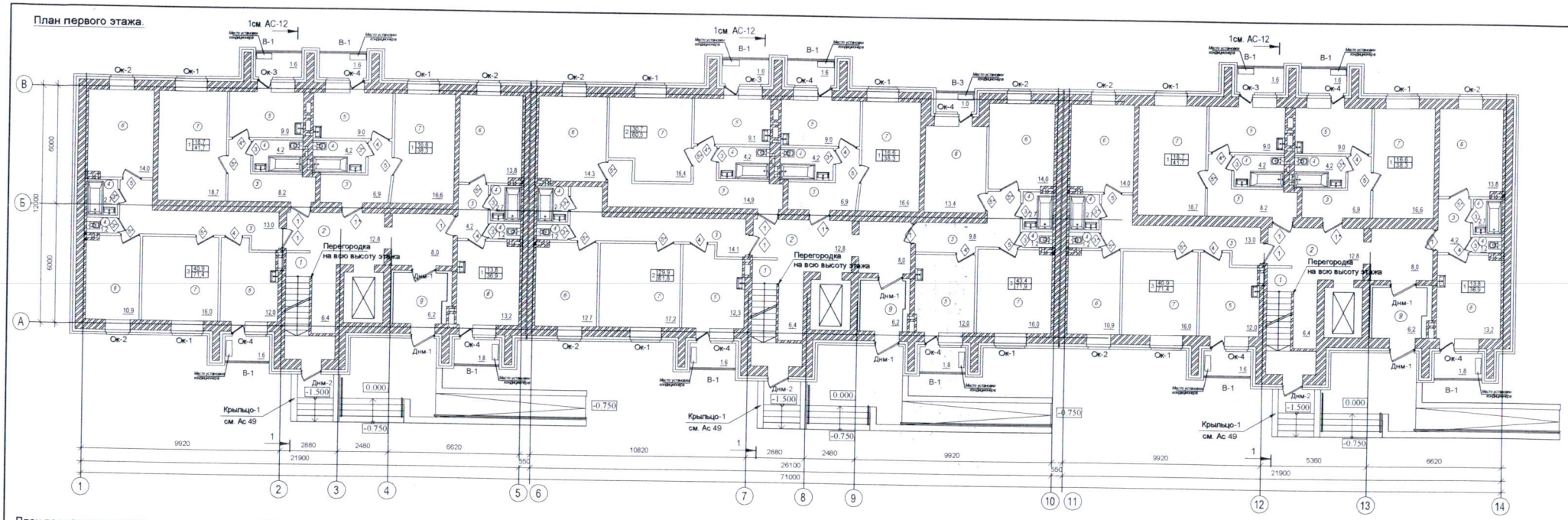

План подвального этажа.

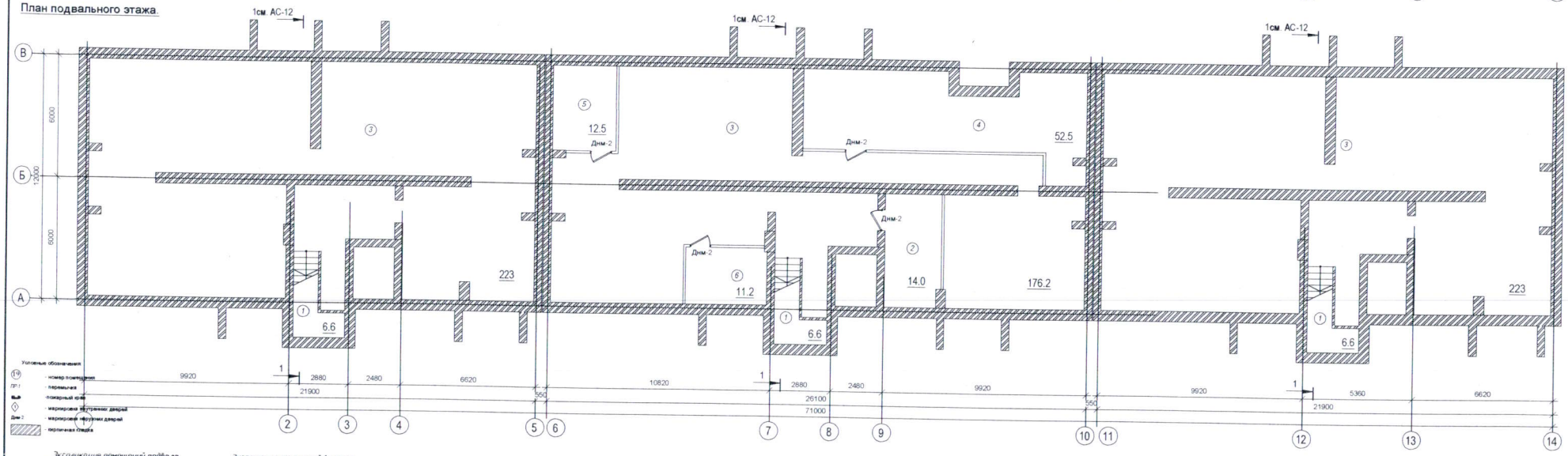

Условные обозначения:

- (19) - номер помещения
- ПР-1 - перемычка
- Вый - пожарный кран
- ◇ - маркировка внутренних дверей
- Дим-2 - маркировка наружных дверей
- кирпичная кладка

Экспликация помещений подвала

Номер помещения	Наименование	Площадь м²	Кол. * помещения
1	Лестничная клетка	19.8	
2	Тепловой пункт	14.0	
3	Подвал	622.2	
4	Насосная	52.2	
5	Электрощитовая	12.5	
6	Помещение связи	11.2	

Экспликация помещений 1 этажа

Номер помещения	Наименование	Площадь м²	Кол. * помещения
1	Лестничная клетка	19.2	
7	Холл	67.4	
3	Прихожая	110.3	
4	Сан узлы	48.6	
5	Кухня	102.4	
6	Спальня	131.8	
7	Гостиная	168.8	
8	Кухня-столовая	26.4	
9	Тамбур	14.6	

1. Ведомость отделки помещений см. лист АС-19
2. Экспликацию полов см. лист АС- 20.
3. Разрез 1-1 см. лист АС-12.
4. Обрамление стояков выполнить из пенокаучтона по серии РК 1.031.9-2.00 выпуск 1
5. Устройство полов следует производить после монтажа электрического и сантехнического оборудования.
6. В местах примыкания полов к стенам, перегородкам в помещениях с бетонными и цементно-песчаными полами выполнить плинтус из цементно-песчаного раствора М150.
7. В помещениях с покрытием из керамической плитки плинтусы выполнить из керамической плитки высотой 150 мм.
8. В местах примыкания полов к стенам, перегородкам в помещениях с покрытием из линолеума плинтусы выполнить из деревянных лиственных пород марки ПВ-1 (ГОСТ 8242-88)
9. В помещениях с гидроизоляцией в местах примыкания к стенам, перегородкам гидроизоляционный слой завести на стены на менее 300мм над уровнем чистого пола.
10. В конструкции полов из керамической плитки применить плитку противоскользящую скользкую.
11. Финишный слой шпатлевания для отделки стен и потолков водоэмульсионной краской принять толщ -2мм.
12. Штукатурку наружных перегородок выполнить из цем. песч. раствора толщ -30мм.
13. Схему окон, витражей и остекленных перегородок см л. АС-16
14. Тамбуры утеплить п/м минеловатой по всему периметру с внутренней стороны толщ. утеплителя -50мм
15. Двери в тамбурах должны иметь приспособления для самозакрывания и уплотнения в притворах и не должны иметь запоров, препятствующих их открыванию без ключа.
15. В местах установки наружных дверей и оконных блоков в качестве уплотнителя для заделки пазух в обязательном порядке применять вспенивающиеся растворы вместо изоляции по узлам серии 2.236-2 вып.1
16. Спецификацию перемычек см лист АС 32

изм.	кол.уч	лист	№док.	подпись	дата
ГИП	Сухомлинова В				2018г.
Проверил	Сухомлинова В				2018г.
Выполнил	Тсенов Ж Е				2018г.
Норм.контр	Тсенов Ж Е				2018г.

75/2018-02-26-АС

«Строительство многоквартирного 9-этажного жилого дома по ул. Кобланды Батыра г.Костанай»

Жилой дом

Стадия	Лист	Листов
РП	6	

План подвального этажа, План первого этажа

ТОО "TEVA" ГСЛ №18000170

План кровли.

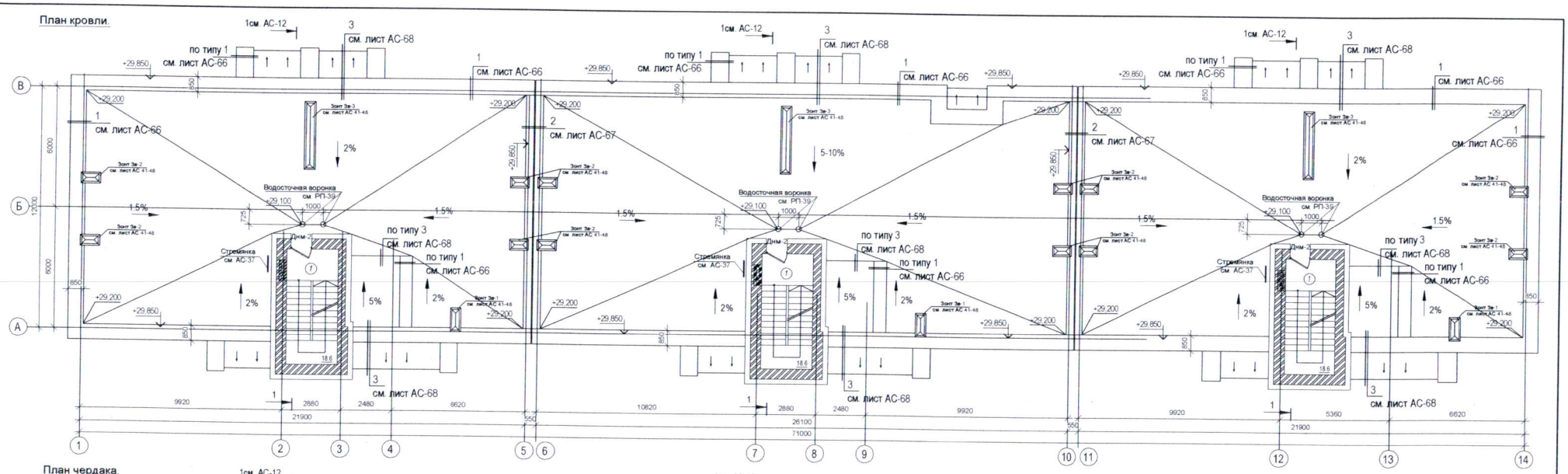

План чердака.

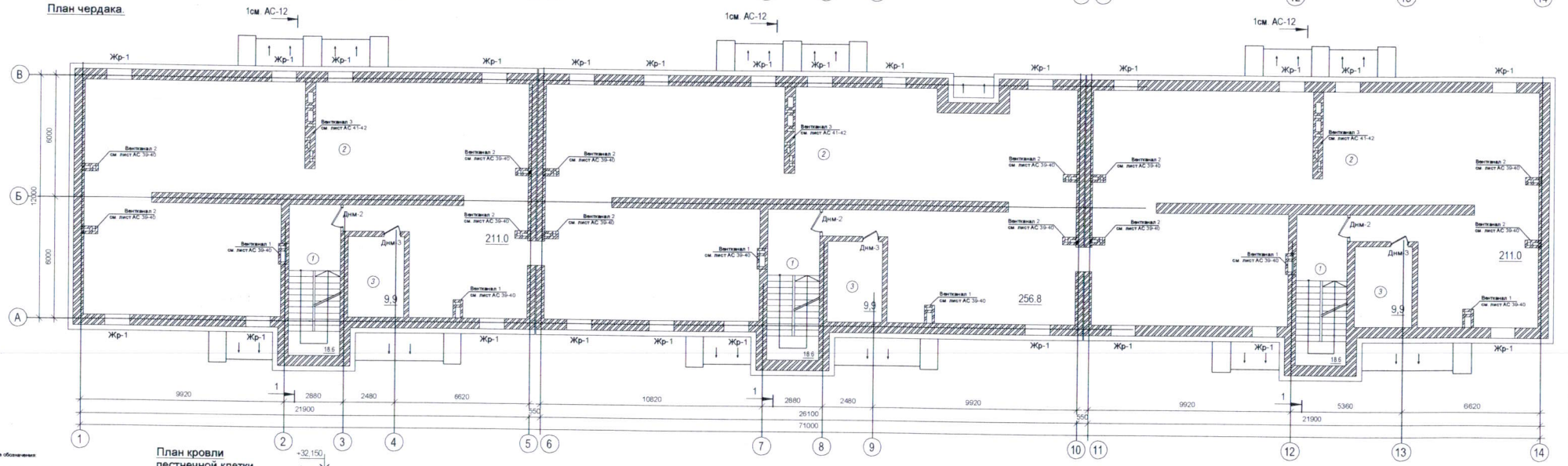

План кровли лестнечной клетки.

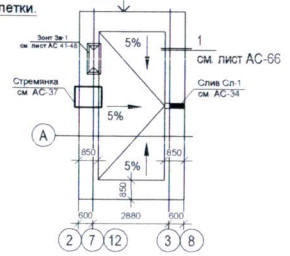

Условные обозначения:

(19) - номер помещения
ПР-1 - перемычка
- пожарный кран
◇ - маркировка внутренних дверей
Дн-2 - маркировка наружных дверей
- кирпичная кладка

Экспликация помещений чердака

Номер помещения	Наименование	Площадь кат. помещения, м²	
1	Лестничная клетка	55.8	
2	Чердак	678.8	
3	Машинное пом. лиф.	29.7	

1. В пределах чердака все трубы во избежании обмерзания или теплопотерь утепляются оберткой из минераловатными матами (ГОСТ 21880-86) см серию 2.160-4 вып.5
2. По периметру наружных стен чердака на ширину 1000 мм уложить дополнительный слой утеплителя h=200 мм и сверху 1 слой рубероида на битумной мастике по стяжке
3. Для защиты сантехнических приборов от размораживания выполнить деревянный короб 1500х1000х800(h) с крышкой и утеплением плитами "URSA" δ=50 мм.
   Расход материалов на 1 короб: брус 50х50 - 0.035 м3; доска δ=25 мм - 0.105 м3; утеплитель - 0.35 м3.
4. Участки стен с вентиляционными каналами в пределах чердака утеплить см. листы АС 41-48
5. Вокруг вентшахт уклон кровли выполнить за счет изменения толщины керамзитового гравия так, чтобы обеспечивался отвод воды
6. Кровельные работы выполнять только в сухую погоду. При увлажнении теплоизоляционного слоя продолжать работу только после его просушки
7. Крепление рулонных материалов выполнить согласно руководства по устройству кровли компании "Технониколь".
8. В стяжке кровли выполнить температурно-усадочные швы шириной 5мм, разделяющие на участки 6х6 м. Швы залить битумом марки V

изм.	кол.уч	лист	№док	подпись	дата
ГИП	Сухомлинова В				2018г.
Проверил	Сухомлинова В				2018г.
Выполнил	Тсенов Ж.Е				2018г.
Норм.контр	Тсенов Ж.Е				2018г.

75/2018-02-26-АС

«Строительство многоквартирного 9-этажного жилого дома по ул. Кобланды Батыра г.Костанай»

Жилой дом

Стадия	Лист	Листов
РП	8	

План чердака
План кровли

ТОО "TEVA" ГСЛ №18000170

Согласовано
Нач.отд.ОВ
Нач.отд.ВК
Взам. инв. N
Подп. и дата
Инв. N подл.

Приложение 3
к приказу Министра
по инвестициям и развитию
Республики Казахстан
от 28 марта 2023 года
№ 183 форма

Декларация о соответствии

«28» июня 2024 года

Подрядчик (генеральный подрядчик) ***ТОО «Риголит», Алматинская обл. Кегенский р-н, Узынбулакский сельский округ, с. Узынбулак, улица Абай, дом 12***
наименование организации, юридический адрес

в лице ***Коктанова Биржана Ерболатулы – директора ТОО «Риголит»***
фамилия, имя, отчество (при наличии) руководителя организации

по объекту: ***«Строительство многоквартирного 9- этажного жилого дома по адресу г. Костанай ул. Кобыланды Батыра (Без наружных инженерных сетей и благоустройства)»***
наименование, местонахождения объекта

заказчиком которого является ***ГУ «Отдел строительства акимата г .Костанай» в лице руководителя Байдаулетова Арсаина Болатовича***
наименование организации, фамилия, имя, отчество (при наличии) руководителя

удостоверяет, что:

1. Строительно–монтажные работы на объекте выполнены в соответствии с утвержденным проектом (проектно–сметной документацией), государственными нормативами в сфере архитектурной, градостроительной и строительной деятельности;

2. Субподрядные организации:
ТОО «Алем СТ» ГСЛ 16005754 от 05.04.2016 г.,
ТОО «Global Project Group» №21031563 от 11.11.2021 г.,
ТОО «Абай Б» ГСЛ №0002705 от 08.05.2007 г.
наименование организации

3. Проект (проектно-сметная документация) разработана ***ТОО «TEVA» , ТОО «SBS Строй - проект» 75/2018-02-26***
наименование проектной организации, номер проекта

утвержден(а) ***Рабочий проект ГУ «Отдел строительства акимата г.Костанай» №20 от 12.12.2022 года***
наименование организации утвердившей (переутвердившей) проект и дата утверждения

4. Объект (комплекс) имеет следующие основные технико-экономические показатели (мощность, производительность, производственная площадь, протяженность, вместимость, объем, пропускная способность, провозная способность, число рабочих мест и тому подобное, заполняется по всем объектам (кроме жилых домов) в единицах измерения соответственно целевой продукции или основным видам услуг):

Мощность, производительность и так далее	Единица измерения	По проекту		Фактически	
		общая (с учетом ранее принятых)	в том числе пускового комплекса или очереди	общая (с учетом ранее принятых)	в том числе пускового комплекса или очереди
Площадь застройки	м2	1154,7		1154,7	

Жилой дом имеет следующие показатели:

Показатели	Единица измерения	По проекту	Фактически

Общая площадь	метр в квадрате (далее – м2)	*8113,7*	*8113,7*
Число этажей	этаж	*9*	*9*
Общий строительный объем	метр в кубе (далее – м3)	*30814,8*	*30814,8*
В том числе подземной части	м3		
Площадь встроенных, встроенно- пристроенных и пристроенных помещений	м2		

Показатели	По проекту			Фактически		
	число квартир	площадь квартир, м2		число квартир	площадь квартир, м2	
		общая	жилая		общая	жилая
Всего квартир, в том числе:	*108*	*5885,9*	*3052,6*	*108*	*5885,9*	*3052,6*
однокомнатных	*47*	*1858,5*	*812,4*	*47*	*1858,5*	*812,4*
двухкомнатных	*34*	*1971,1*	*1023,8*	*34*	*1971,1*	*1023,8*
трехкомнатных	*19*	*1357,1*	*779,6*	*19*	*1357,1*	*779,6*
четырехкомнатных и более	*8*	*699,2*	*436,8*	*8*	*699,2*	*436,8*

5. Технологические и архитектурно-строительные решения по объекту характеризуется следующими данными:

Здание представляет собой девятиэтажный жилой дом, состоящий из однокомнатных, двухкомнатных трехкомнатных и четырехкомнатных квартир.

В составе помещений: прихожая, санузел, ванная комната, кухня, спальня и гостиная.

Наружные стены (толщ.510 мм) выполнены из керамического кирпича КР-р-пу с армированием, с утеплением пенополистеролом ПСБ-С 25 толщиной 120 мм, облицовка лицевым облегченным кирпичом КР-р-пу, внутренние стены выполнены из облегченного керамического кирпича КР-р-пу с армированием, перегородки (толщ.120 мм) выполнены из керамического кирпича КР-р-пу.

Окна из ПВХ-профилей с заполнением двухкамерными стеклопакетами.

Полы покрыты цементно-песчаной стяжкой, линолеумом, напольной керамической плиткой.

Отделка стен помещения выполнена цементно-песчаной и гипсовой штукатуркой, окраска водоэмульсионная, керамическая плитка.

Отделка потолков помещения гипсовой штукатуркой, окраска водоэмульсионная, натяжные потолки.

краткие технические характеристики по особенностям его размещения, по основным материалам и конструкциям, инженерному и технологическому оборудованию

6. На объекте установлено предусмотренное проектом оборудование в количестве согласно актам о его приемке после индивидуального испытания и комплексного опробования;

7. Мероприятия по охране труда, обеспечению взрывобезопасности, пожаробезопасности, охране окружающей природной среды и антисейсмические мероприятия, предусмотренные проектом выполнены;

8. Строительно-монтажные работы осуществлены в сроки:

начало работ ***январь 2023 года;***
месяц, год

окончание работ ***июнь 2024 года;***
месяц, год

при продолжительности строительства, месяц:
по норме или по проекту организации строительства, ***10 (десять)*** месяцев;
фактически, ***18 (восемьнадцать)*** месяц(ев);

9. Примененные строительные материалы, конструкции, оборудование и изделия соответствуют требованиям проекта и государственных нормативов;

9-1. Доля местного содержания предусмотрена в проектно-сметной документации 100% и фактически применено 100% (на объектах, финансируемых за счет государственных инвестиций и средств квазигосударственного сектора);

10. Исполнительная геодезическая съемка фактического положения подземных инженерных сетей и/или зданий (сооружений) выполнена (обязательное приложение к декларации о соответствии);

10-1. Исполнительная техническая документация имеется в полном объеме, в том числе в электронном модуле;

11. Наружные инженерные коммуникации (холодное и горячее водоснабжение, канализация, теплоснабжение, газоснабжение, электроснабжение и связь) обеспечивают нормальную эксплуатацию объекта, что подтверждается поставщиками услуг по инженерному и коммунальному обеспечению.

Поставщики услуг по инженерному и коммунальному обеспечению:

_____.

наименование организации, фамилия, имя, отчество (при наличии), подпись руководителя, дата *М.П.*

12. Шумоизоляция здания соответствует проекту и подтверждается экспертным заключением выдаваемым государственной организацией, осуществляющей санитарно-эпидемиологическую экспертизу по результатам лабораторных замеров, проведенных аккредитованными испытательными лабораториями (центрами) (экспертное заключение прилагается);

Договор №1013-301 от 28.06.2024г Протокол № 6446.

_____.

наименование организации, фамилия, имя, отчество (при наличии), подпись руководителя, дата *М.П.*

13. Обеспечен доступ для маломобильных групп населения, что подтверждается органами социальной защиты населения: Согласовано в соотв с Рабочим проектом

фамилия, имя, отчество (при наличии),

_____.

подпись руководителя, дата *М.П.*

Подрядчик (генеральный подрядчик) считает объект ***«Строительство многоквартирного 9-этажного жилого дома по адресу г. Костанай ул. Кобыланды Батыра (Без наружных инженерных сетей и благоустройства)»*** готовым к приемке в эксплуатацию, гарантирует качество выполненных строительно-монтажных и специальных работ, и принимает на себя обязательство устранять дефекты, возникшие по его вине при строительстве объекта согласно гарантийного срока в соответствии с законодательством Республики Казахстан.

наименование объекта (комплекса)

Подрядчик (генеральный подрядчик)

Коктанов Б.Е.. – директор ТОО «Риголит»

фамилия, имя, отчество (при наличии) руководителя, подпись, дата *М.П.*

Приложение 2
к приказу Министра
по инвестициям и развитию РК
от 24 апреля 2017 года №235
с внесенными изменениями
приказом министра индустрии и
инфраструктурного развития РК
от 8 февраля 2021 года №53
форма

Заключение о соответствии выполненных работ проекту

« 01» июля 2024 год

Авторский надзор *ТОО «SBS-СтройПроект», директор Жумабаев Балтабай Капжанович, г.Костанай, ул.Тауелсиздик, 109*
наименование организации, фамилия, имя, отчество (при наличии) руководителя, юридический адрес

в лице *Жакенова Нурлыбека Абдрахмановича, аттестат №KZ75VJE00055398 от 18.06.2020 г., аттестат №KZ47VJE00073071 от 17.03.2022 г.*
фамилия, имя, отчество (при наличии) экспертов, № аттестатов, дата получения

действующего на основании *договора №3 от 20.01.2023 года*
№ договора и дата

по объекту: *Строительство многоквартирного 9- этажного жилого дома по адресу: г.Костанай, ул.Кобыланды Батыра (без наружных инженерных сетей и благоустройства)*
наименование и местонахождение объекта

заказчиком которого является *ГУ «Отдел строительства акимата города Костаная», руководитель Байдаулетов Арсаин Болатович*
наименование организации, фамилия, имя, отчество (при наличии) руководителя

подтверждает, что:

1. Строительство объекта осуществлялось

1) подрядчиком (генеральным подрядчиком) *ТОО «Риголит», лицензия №19011408 от 23.05.2019 года*
наименование организации, № лицензии и дата получения

в лице *директора Коктанова Б.Е.*
фамилия, имя, отчество (при наличии) руководителя

2) субподрядными организациями *ТОО «Алем СТ» лицензия ГСЛ №16005754 от 05.04.2016 года*
наименование организации, № лицензии и дата получения

в лице *директора Әмірхан Е.К.*
наименование организации, № лицензии и дата получения

3) субподрядными организациями *ТОО «Global Project Group» лицензия №21031563 от 11.11.2021 года*
наименование организации, № лицензии и дата получения

в лице *директора Әзімхан А.Б.*
наименование организации, № лицензии и дата получения

4) субподрядными организациями *ТОО «Абай Б» лицензия ГСЛ №0002705 от 08.05.2007 года*
наименование организации, № лицензии и дата получения

в лице *директора Динаева Н.С.*
наименование организации, № лицензии и дата получения

2. Строительно-монтажные работы осуществлены в сроки:

начало работ *январь 2023 год* ;
месяц, год

окончание работ *июнь 2024 год* ;
месяц, год

при продолжительности строительства, месяц:
по норме или по проекту организации строительства, месяц: *10* ;
фактически, месяц: *18* ;

3. Примененные строительные материалы, конструкции, оборудование и изделия соответствуют требованиям проекта;

4. Замечания, выданные авторским надзором в процессе строительства, устранены;

5. Внесенные изменения в проект (проектно-сметную документацию) в процессе строительства выполнены в соответствии с требованиями нормативов в области архитектуры, градостроительства и строительства;

6. Объект построен в соответствие с проектом (проектно-сметной документацией)
ТОО «TEVA», ТОО «SBS-СтройПроект», №75/2018-02-26
наименование проектной организации, номер проекта

утвержденным(ой) *ГУ «Отдел строительства акимата города Костаная», от12.12.2022 г.*
наименование организации утвердившей (переутвердившей) проект и дата утверждения

Авторский надзор:
организация *ТОО «SBS-СтройПроект», Жумабаев Балтабай Капжанович*
наименование организации, фамилия, имя, отчество (при наличии) руководителя, подпись, дата

Место печати (при наличии) *01.07.2024 г*

эксперт(ы) по авторскому надзору *Жакенов Нурлыбек Абдрахманович, аттестат №KZ75VJE00055398 от 18.06.2020 г., аттестат №KZ47VJE00073071 от 17.03.2022 г.*
фамилия, имя, отчество (при наличии) эксперта (экспертов) № аттестатов, подпись, дата

Место печати (при наличии) *01.07.2024 г*

Приложение 1 к приказу Министра по инвестициям и развитию Республики Казахстан от 24 апреля 2017 года № 235
форма

Заключение о качестве строительно-монтажных работ

«28» июня 2024 года

Технический надзор Товарищество с ограниченной ответственностью «Дирекция строящихся предприятий «СТРОЙИНТЕГРАЦИЯ» в лице Директора регионального подразделения Костанайской области Баженова Асета Мараловича, Акмолинская область, Целиноградский район, Косшынский сельский округ, село Косшы, микрорайон Лесная поляна, строение 1А
наименование организации, фамилия, имя, отчество (при наличии) руководителя, юридический адрес

в лице Баженова Асета Мараловича, аттестаты эксперта № KZ10VJE00049293 от 13.09.2019 года; № KZ18VJE00062050 от 05.02.2021 года; № KZ45VJE00062049 от 05.02.2021 года
фамилия, имя, отчество (при наличии) экспертов, № аттестатов, дата получения

действующего на основании №818 от 12.11.2019 года
№ договора и дата

по объекту: «Строительство многоквартирного 9- этажного жилого дома по адресу г. Костанай ул. Кобыланды Батыра (Без наружных инженерных сетей и благоустройства)»
наименование и местонахождение объекта

заказчиком которого является ГУ «Отдел строительства акимата города Костаная», Руководитель Байдаулетов Арсаин Болатович
наименование организации, фамилия, имя, отчество (при наличии) руководителя

подтверждает, что:

1. Строительство объекта осуществлялось

1) подрядчиком (генеральным подрядчиком) ТОО Риголит - Лицензия:19011408, 23.05.2019, I
наименование организации, № лицензии и дата получения

в лице Руководителя Орынбекова Нурболата Камысбаевича
фамилия, имя, отчество (при наличии) руководителя

2) субподрядными организациями ТОО «Алем СТ» ГСЛ №16005754 от 05.04.2016 года, ТОО «Global Progect Group» №21031563 от 11.11.2021 года, ТОО «Абай Б» ГСЛ №0002705 от 08.05.2007 года
наименование организации, № лицензии и дата получения

в лице Директора Әмірхан Е.К., Әзімхан А.Б., Динаев Н.С.;
фамилия, имя, отчество (при наличии) руководителя

2. Строительно-монтажные работы осуществлены в сроки:

начало работ сентябрь 2020 года;
месяц, год

окончание работ июнь 2024 года;
месяц, год

при продолжительности строительства, месяц:

по норме или по проекту организации строительства 10 месяцев;

фактически 38 месяцев;

3. Сметная стоимость по утвержденному проекту (проектно-сметной документации):

всего 1 527 094,00 тысяч тенге, в том числе строительно-монтажных работ 1 382 097,92 тысяч тенге, оборудования, инструмента и инвентаря 55 310,10 тысяч тенге, прочие затраты 0,00 тысяч тенге;

4. Сметная стоимость основных фондов, принимаемых в эксплуатацию 1 256 806,85 тенге, в том числе: стоимость строительно-монтажных работ 1 166 049,55 тенге; стоимость оборудования, инструмента и инвентаря 55 310,10 тенге, прочие затраты 0,00 тысяч тенге;

5. Объект построен в соответствии с проектом (проектно-сметной документацией)

ТОО «SBS Строй проект», 16012408, 03.08.2016 г., Рабочий проект
наименование проектной организации, номер проекта

утвержденным(ой) ГУ «Отдел строительства акимата г. Костанай», № 20 от 12.12.2022 года

наименование организации утвердившей (переутвердившей) проект и дата утверждения

и требованиями государственных нормативных документов в области архитектуры, градостроительства и строительства;

6. Примененные строительные материалы, конструкции, оборудование и изделия соответствуют проекту и требованиям государственных нормативов;

6-1. Доля местного содержания предусмотрена в проектно-сметной документации ____% и фактически применено _____% (на объектах финансируемых за счет государственных инвестиций и средств квазигосударственного сектора);

7. Исполнительная техническая документация имеется в полном объеме, в том числе в электронном модуле;

8. Замечания, выданные техническим надзором в процессе строительства, устранены;

9. Завершенный строительством объект обеспечивает прочность, устойчивость и надежность на протяжении всего срока службы (эксплуатации, использования, применения) и соответствует требованиям государственных нормативов направленных на обеспечение интересов и безопасности собственников (пользователей) и общества в целом.

Технический надзор:

организация ТОО «Дирекция строящихся предприятий «СТРОЙИНТЕГРАЦИЯ»,

Директор регионального подразделения Костанайской области Баженов Асет Маралович

наименование организации, фамилия, имя, отчество (при наличии) руководителя, подпись, дата

Место печати (при наличии)

эксперт(ы) по техническому надзору

Баженов Асет Маралович, аттестаты эксперта № KZ10VJE00049293 от 13.09.2019 года; № KZ18VJE00062050 от 05.02.2021 года; № KZ45VJE00062049 от 05.02.2021 года

фамилия, имя, отчество (при наличии) эксперта (экспертов) № аттестатов, подпись, дата

Место печати (при наличии)