Приложение 1
к приказу Министра
индустрии и инфраструктурного
развития
Республики Казахстан
от 9 августа 2019 года № 632
Утвержден
приказом Министра
по инвестициям и развитию
Республики Казахстан
от 24 апреля 2017 года № 234
форма

Акт приемки объекта в эксплуатацию

«07» октября 2020 г.

Заказчик: **ГУ «Отдел строительства, архитектуры и градостроительства Джангельдинского района» 110600, Костанайская область, Джангельдинский район, с.Торгай, ул Алтынсарина, 4, руководитель Имангалиев А.С.**

фамилия, имя, отчество (при наличии) – для физических лиц, наименование организации – для юридических лиц, почтовый индекс, область, город, район, населенный пункт, наименование улицы, номер дома/здания (стационарного помещения)

на основании:

Декларации о соответствии (прилагается) **«30» сентября 2020г. ТОО «Алюминстрой» в лице генерального директора Муканов Абай Куспанович, находящегося в Костанайская область, г.Аркалык, ул. Ш.Жанибек,72**

дата декларации, наименование подрядной (генподрядной) организации, фамилия, имя, отчество (при наличии) руководителя, юридический адрес

Заключения о качестве строительно-монтажных работ (прилагается) **«30» сентября 2020г. ТОО «Актаустройэксперт» Технический надзор Оразалин А.Д. аттестат эксперта технического надзора KZ20VJE00036406 от 23.03.2018 г., KZ28VJE00033643 от 26.12.2017 г., KZ85VJE00037079 от 20.04.2018 г.**

дата заключения, наименование организации, фамилия, имя, отчество (при наличии) экспертов технического надзора, № и дата получения аттестатов

Заключения о соответствии выполненных работ проекту (прилагается) **«30» сентября 2020г ТОО «ПИП»Костанайводпроект», Авторский надзор Кочин В.Ф., аттестат эксперта авторского надзора №KZ94VJE00024016 от 15.03.2017г.**

дата заключения, наименование организации, фамилия, имя, отчество (при наличии) экспертов авторского надзора, № и дата получения аттестатов

произведя осмотр готовности предъявленного подрядчиком (генеральным подрядчиком) к приемке в эксплуатацию объекта:
«Реконструкция системы водоснабжения села Колкамыс Албарбогетского сельского округа Джангельдинского района Костанайской области». Реконструкция, уровень ответственности II (нормальный) технически не сложный

наименование объекта, вид строительства (новое, расширение, реконструкция, техническое перевооружение, модернизация, капитальный ремонт), уровень ответственности, техническая и технологическая сложность объекта

по адресу **Костанайская область, Джангельдинский район, Албарбогетский сельский округ, село Колкамыс**

(область, район, населенный пункт, микрорайон, квартал, улица, номер дома (корпуса)

проверив комплектность исполнительной технической документации подтверждает что:

1. Строительство объекта осуществлено на основании:

1) правоустанавливающего документа на земельный участок от "__" _____20___ года №_____; документ, подтверждающий наступление юридических фактов (юридических составов), на основании которых возникают, изменяются или прекращаются права на земельный участок, в том числе договоры, решения судов, правовые акты исполнительных органов, свидетельство о праве на наследство, передаточный акт или разделительный баланс при реорганизации негосударственных юридических лиц, владеющих земельным участком на праве собственности или выкупивших право временного возмездного землепользования (аренды). либо решения о реконструкции (перепланировке, переоборудовании) помещений (отдельных частей) существующих зданий от **"05" июня 2018 года №3 Решение акима Албарбогетского сельского округа Джангельдинского района Костанайской области о** предоставлении соответствующего акта права на землю

наименование органа вынесшего решение

2) талона о приеме уведомления о начале или прекращении осуществления деятельности или определенных действий **ГУ « Управление государственного архитектурно-строительного контроля акимата Костанайской области» №KZ72REA00156131 от 21.12.2019 г.**

наименование органа принявшего уведомление, дата выдачи талона

3) проекта (проектно-сметной документации) **ТОО «ПИП»Костанайводпроект», заказ №70.2-15/35-2017**

наименование проектной организации, номер проекта

утвержденного **ГУ «Отдел жилищно коммунального хозяйства, пассажирского транспорта и автомобильных дорог Джангельдинского района», приказ № 43 от 11.10.2018г.**

наименование проектной организации утвердившей (переутвердившей) проект и дата утверждения

2. Строительно-монтажные работы осуществлены в сроки:
начало работ **декабрь 2019 г**;
месяц, год
окончание работ **сентябрь 2020 г.**;
месяц, год
при продолжительности строительства, месяц:
по норме или по проекту организации строительства, месяц: **4**;
фактически, месяц**: 5.**

3 Объект (комплекс) имеет следующие основные технико-экономические показатели
(мощность, производительность, производственная площадь, протяженность, вместимость, объем, пропускная способность, провозная способность, число рабочих мест и тому подобное, заполняется по всем объектам (кроме жилых домов) в единицах измерения соответственно целевой продукции или основным видам услуг):

Мощность, производительность и так далее	Единица измерения	По проекту		Фактически	
		общая (с учетом ранее принятых)	в том числе пускового комплекса или очереди	общая (с учетом ранее принятых)	в том числе пускового комплекса или очереди
Мощность предприятия	тыс.м3/год	10,166	10,166	10,166	10,166
Общая площадь водозабора	га	6,677	6,677	6,677	6,677
Общая площадь пруда-накопителя	га	0,471	0,471	0,471	0,471
Общая протяженность сооружений	км	0,621	0,621	0,621	0,621

Выпуск продукции (оказания услуг), предусмотренной проектом в объеме, соответствующем нормам освоения проектных мощностей в начальный период_____;

факт начала выпуска продукции с указанием объема

4. Технологические и архитектурно-строительные решения по объекту характеризуются следующими данными:

Для реконструкции системы водоснабжения предусмотрено следующее: строительство станции водоподготовки речной воды, пруда-испарителя, аппаратной, водонапорной башни 50м3. Локальная станция очистки и обеззараживания воды размещается в контейнере. Внутриплощадочные сети водопровода предусмотрены из стальных труб разных диаметров, самотечный канализационный трубопровод из пластиковых труб. Пруд-испаритель имеет размер 74х37м, разделен на две секции, огорожен колючей проволкой. Конструкция пруда-испарителя выполнена с устройством противофильтрационного экрана из полиэтиленового полотна.

краткие технические характеристики по особенностям его размещения по основным материалам и конструкциям, инженерному и технологическому оборудованию

5. На объекте установлено предусмотренное проектом оборудование в количестве согласно актам о его приемке после индивидуального испытания и комплексного опробования;

6. Наружные инженерные коммуникации (холодное и горячее водоснабжение, канализация, теплоснабжение, газоснабжение, электроснабжение и связь) обеспечивают нормальную эксплуатацию объекта (здания, сооружения, помещения) и приняты городскими эксплуатационными организациями;

7. Сметная стоимость по утвержденному проекту (проектной - сметной документации):
всего **121157,0** тыс.тенге, в том числе строительно-монтажных работ **84545,0** тыс.тенге, оборудования **12930,0** тыс.тенге, прочие **23682,0** тыс.тенге.

8. Сметная стоимость основных фондов, принимаемых в эксплуатацию всего **110552,723-04** тыс.тенге, в том числе строительно-монтажных работ **84545,0** тыс.тенге, оборудования **12930,0** тыс.тенге, прочие **13077,723-04** тыс.тенге.

9. Объект построен в соответствии с утвержденным проектом (проектно-сметной документацией) и требованиями государственных нормативных документов в области архитектуры, градостроительства и строительства.

РЕШИЛ **«Реконструкция системы водоснабжения села Колкамыс Албарбогетского сельского округа Джангельдинского района Костанайской области » принять в эксплуатацию.**

наименование объекта (комплекса)

Заказчик **Имангалиев А.С.**

фамилия, имя, отчество (при наличии), подпись руководителя

_____ *М.П.*

Технический надзор **Оразалин А.Д.**

фамилия, имя, отчество (при наличии), подпись эксперта

_____ *М.П.*

Авторский надзор **Кочин В.Ф.**

Эксперт авторского надзора Кочин В.Ф.
№ KZ94VJE00024016 18.02.2014 г., Пр. № 46

фамилия, имя, отчество (при наличии), подпись эксперта

_____ *М.П.*

Подрядчик (генеральный подрядчик) **Муканов А.К.**

фамилия, имя, отчество (при наличии), подпись

_____ *М.П.*

Қазақстан Республикасы
Индустрия және
инфақұрылымдық
даму министрінің
2019 жылғы 9 тамыздағы
№ 632 бұйрығына
1-қосымша
Қазақстан Республикасы
Инвестициялар және
даму министрінің
2017 жылғы 24 сәуірдегі
№ 234 бұйрығымен
бекітілген
нысан

Объектіні пайдалануға қабылдау актісі

2020 жылғы «07» қазан

Тапсырыс беруші **«Жангелдин ауданының құрылыс, сәулет және қала құрылысы бөлімі» мемлекеттік мекемесі 110600, Қостанай облысы, Жангелдин ауданы, Торғай ауылы, Алтынсарин көшесі, 4, бөлім басшысы Имангалиев А.С.**

жеке тұлға үшін - тегі, аты, әкесінің аты (болған жағдайда), заңды тұлға үшін - ұйымның атауы, пошталық индексі, облысы, қаласы, ауданы, елді мекені, көше атауы, үй/ғимарат (стационарлық үй-жайлар) нөмірі

Сәйкестік туралы декларация (қоса беріледі) **2020 жылғы «30» қыркүйектегі мердігер «Алюминстрой» ЖШС бас директоры Муканов Абай Куспанович. Қостанай облысы Арқалық қаласы, Ш.Жәнібек көшесі, 72**

декларация күні, мердігер (бас мердігер) ұйымның атауы, басшының тегі, аты, әкесінің аты (болған жағдайда), заңды мекенжайы

Құрылыс-монтаж жұмыстарының сапасы туралы қорытынды (қоса беріледі) **2020 жылғы «30» қыркүйектегі «Актаустройэксперт» ЖШС техникалық қадағалаушысы Оразалин А.Д., техникалық қадағалаушының эксперттік аттестаты KZ20VJE00036406 23.03.2018 ж., KZ28VJE00033643 26.12.2017 ж., KZ85VJE00037079 20.04.2018 ж.**

қорытынды күні, ұйымның атауы, техникалық қадағалау сарапшыларының тегі, аты, әкесінің аты (болған жағдайда), аттестаттар №, алған күні

Орындалған жұмыстардың жобаға сәйкестігі туралы қорытынды (қоса беріледі) **2020 жылғы «30» қыркүйектегі «Костанайводпроект» ЖІК ЖШС Авторлық қадағалаушысы Кочин Владимир Федорович авторлық қадағалаушының эксперттік аттестаты №KZ94VJE00024016 15.03.2017 жыл.**

қорытынды күні, ұйымның атауы, авторлық қадағалау сарапшыларының тегі, аты, әкесінің аты (болған жағдайда), аттестаттар №, алған күні

негізінде

мердігердің (бас мердігердің) пайдалануға қабылдауға ұсынған:

Қостанай облысы Жангелдин ауданы Албарбөгет ауылдық округі Көлқамыс ауылы мекенжайы бойынша

(облыс, аудан, елді мекен, шағын аудан, орам, көше, үйдің (корпустың) нөмірі)

«Қостанай облысы Жангелдин ауданының Албарбөгет ауылдық округінің Көлқамыс ауылын сумен жабдықтау жүйесін қайта жаңғырту»

(объектінің атауы және құрылыстың түрі (жаңадан салу, кеңейту, реконструкциялау, техникалық қайта жарақтандыру, жаңғырту, күрделі жөндеу)

объектінінің атқарушылық техникалық құжаттамасының жиынтығын тексеріп, дайындығына тексеру жүргізе отырып және мыналарды:

1. Объектінің құрылысы:

1) 20___жылғы "___" _____ №_____

жер учаскесіне құқықтар туындайтын, өзгертілетін немесе тоқтатылатын заңдық фактілердің (заңдық құрамдарының) басталғанын растайтын құжат, оның ішінде шарттар, соттардың шешімдері, атқарушы органдардың құқықтық актілері, мұрагерлікке құқық туралы куәлік, меншік құқығымен жер учаскесіне иеленген немесе уақытша өтеулі жер пайдалану (жалдау) құқығын сатып алған мемлекеттік емес заңды тұлғаларды қайта ұйымдастыру кезіндегі табыстау актісі немесе бөлу балансы жер учаскесіне құқық белгілейтін құжат немесе қолданыстағы ғимараттардың үй-жайларын (жеке бөліктерін) реконструкциялау (қайта жоспарлау, қайта жабдықтау) туралы

Қостанай облысы Жангелдин ауданы Албарбөгет ауылдық округі әкімінің 2018 жылғы 05 маусымдағы №3 шешімі.

шешім шығарған органның атауы

2) қызметті немесе белгілі бір іс-қимылды жүзеге асыра бастағаны немесе тоқтатылғаны туралы хабарламаны қабылдау туралы **«Қостанай облысы әкімдігінің мемлекеттік сәулет-құрылыс бақылауы басқармасы» ММ Құрылыс-монтаж жұмыстарының басталғаны туралы хабарлама 2019 жылғы 21 желтоқсандағы № KZ72REA00156131 талоны**

хабарлама қабылдаған ұйымның атауы, талон берген күні

3) «Жангелдин ауданының тұрғын үй-коммуналдық шаруашылық, жолаушылар көлігі және автомобиль жолдары бөлімі» ММ-нің басшысының №43 2018 жылғы 11 қазандағы бұйрығымен бекітілген жобаны

бекіткен (қайта бекіткен) ұйымның атауы және бекітілген күні

«Костанайводпроект» ЖІК ЖШС, жоба №70.2-15/35-2017

жобалаушы ұйымның атауы, жобаның нөмірі жоба (жобалау-сметалық құжаттамасы) негізінде жүргізілген;

2. Құрылыс-монтаж жұмыстары мынадай мерзімде жүзеге асырылған:

жұмыстардың басталуы **желтоқсан 2019 жыл;**

айы, жылы

жұмыстардың аяқталуы **қыркүйек 2020 жыл;**

айы, жылы

құрылыстың ұзақтығы, **4 ай:**

құрылысты ұйымдастыру нормасы бойынша немесе жобасы бойынша **4 ай;**

нақты **5 ай;**

3. Объектінің (кешеннің) мынадай негізгі техникалық-экономикалық көрсеткіштері бар

(қуаттылық, өнімділік, өндірістік алаң, ұзындық, сыйымдылық, көлем, өткізу қабілеттілігі, тасымалдау қабілеттілігі, жұмыс орындарының саны және сол сияқты,) барлық объектілер (тұрғын үйлерден басқа) бойынша (нысаналы өнімдерге немесе көрсетілетін қызметтердің негізгі түрлеріне сәйкес өлшем бірліктерімен толтырылады):

Қуаттылық, өнімділік және т.б.	Өлшем бірлігі	Жоба бойынша		Нақты	
		жалпы (бұрын қабылданғандарды ескере отырып)	оның ішінде іске қосу кешені немесе кезегі	жалпы (бұрын қабылданғандарды ескере отырып)	оның ішінде іске қосу кешені немесе кезегі
Кәсіпорынның қуаттылығы	мың. $м^3$/жыл	10,166	10,166	10,166	10,166
Су қабылдағыштың жалпы алаңы	га	6,677	6,677	6,677	6,677
Сактау қоймасының жалпы алаңы	км	0,471	0,471	0,471	0,471
Құрылғының жалпы ұзындығы	км	0,621	0,621	0,621	0,621

Бастапқы кезеңде жобалық қуаттылықтарды игеру нормаларына сәйкес жобада көзделген көлемде өнім шығару (қызметтер көрсету)_____

(көлемін көрсете отырып, өнімдерді шығарудың нақты басталуы)

4. Объект бойынша технологиялық және сәулет-құрылыс шешімдері мынадай деректермен сипатталады:

Сумен жабдықтау жүйесін қайта жаңғырту үшін мыналар қарастырылған: өзен суын дайындау станциясының, буландырғыш тоғанның, аппаратныйдың, су мұнарасы 50м3 құрылысы. Суды тазарту және зарарсыздандыру станциясы контейнерде орналастырылады. Алаңішілік желілер әртүрлі диаметрлі құбырлардан, өздігінен ағатын канализациялық құбыр пластик трубадан жасалған. Буландырғыш тоған 74х37м өлшемі бар, екі секцияға бөлінген, тікенді сыммен қоршалған. Буландырғыш тоғанның конструкциясы полиэтилен төсемнен жасалған сүзгілеуге қарсы экран құрылғысымен орындалған.

негізгі материалдар мен конструкциялар, инженерлік және технологиялық жабдықтар бойынша оны орналастыру ерекшеліктері бойынша қысқаша техникалық сипаттамалар

5. Объектіде жобада көзделген, жеке сынақтан және кешенді байқаудан кейін оны қабылдау туралы актілерге сәйкес мөлшерде жабдық орнатылған;

6. Сыртқы инженерлік коммуникациялар (суық су және ыстық сумен жабдықтау, кәріз, жылумен жабдықтау, газбен жабдықтау, электрмен жабдықтау және байланыс) объектінің (ғимараттардың, құрылыстардың, үй-жайлардың) қалыпты пайдаланылуын қамтамасыз етеді және оларды қалалық пайдалану ұйымдары қабылдаған;

7. Бекітілген жоба (жобалау-сметалық құжаттама) бойынша сметалық құны:

барлығы **121157,0** мың теңге, оның ішінде құрылыс-монтаж жұмыстары **84545,0** мың теңге, жабдықтар **12930,0** мың теңге, басқалар **23682,0** мың теңге;

8. Пайдалануға қабылданатын негізгі қорлардың сметалық құны **110552,723-04** мың теңге, оның ішінде: құрылыс-монтаж жұмыстары **84545,0** мың теңге, жабдықтар **12930,0** мың теңге, басқалар **13077,723-04** мың теңге;

9. Объект бекітілген жобаға (жобалау-сметалық құжаттамаға) және сәулет, қала құрылысы және құрылыс саласындағы мемлекеттік нормативтік құжаттардың талаптарына сәйкес салынған.

«Қостанай облысы Жангелдин ауданының Албарбөгет ауылдық округінің Көлқамыс ауылын сумен жабдықтау жүйесін қайта жаңғырту» нысанын

объектінің (кешеннің) атауы

пайдалануға қабылдауды ШЕШТІ.

Тапсырыс беруші **Имангалиев А.С.**

басшының тегі, аты, әкесінің аты (болған жағдайда), қолы

Мөрдің орны (бұдан әрі – М.О.)

Техникалық қадағалау **Оразалин А.Д.**

сарапшының тегі, аты, әкесінің аты (болған жағдайда), қолы М.О.

Авторлық қадағалау **Кочин В.Ф.**

Эксперт авторского надзора Кочин В.Ф.
№ KZ94VJE00024016 18.02.2014 г., Пр. № 46

сарапшының тегі, аты, әкесінің аты (болған жағдайда), қолы М.О.

Мердігер (бас мердігер) **Мука**

басшының тегі, аты, әкесінің аты (болған жағдайда), қолы М.О.

Приложение 13к акту
приемки объекта в
эксплуатацию

форма

Технические характеристики объекта, **«Реконструкция системы водоснабжения села Колкамыс Албарбогетского сельского округа Джангельдинского района Костанайской области».**
(сети, водоводы, коллекторы и т.п.)

№ п/п	Наименование	Единицы измерения	Количество, протяженность	Приме-чание
1	2	3	4	5
Водопровод				
1	Водоводы (общая протяженность)	м		
	1) из стальных труб	м		
	2) из чугунных труб	м		
	3) из асбестоцементных труб	м		
	4) из железобетонных труб	м		
	5)	м		
2	Распределительная сеть (общая протяженность)	м		
	1) из стальных труб	м	275	
	2) из чугунных труб	м		
	3) из асбестоцементных труб	м		
	4) из полиэтиленовых труб	м		
	5)	м		
3	Смотровой колодец	шт	1	
4	Задвижка d- 300 мм	шт		
	d- 200 мм	шт		
	d- 150 мм	шт		
	« d- 100 мм	шт	1	
	« d- 50 мм	шт	1	
5	Вентили d- 32 мм	шт		
	« d- 25 мм	шт		

	« d-	шт		
6	Кран d-	шт		
	« d-	шт		
	« d-	шт		
7	Гидрант	шт	1	
8	Водопроводный ввод	шт		
9	Водоразборная колонка	шт		
10	Стальной футляр	шт		
11	Питьевой фонтанчик	шт		
Канализация				
1	Коллекторы (общая протяженность)	м		
	1) из керамических труб	м		
	2) из чугунных труб	м		
	3) из бетонных труб	м		
	4) из асбестоцементных труб	м		
	5) из железобетонных труб	м		
	6)Полипропиленовые гофрированные трубы	м		
2	Канализационная сеть(общая протяженность)	м		
	1) из керамических труб	м		
	2) из чугунных труб	м		
	3) из бетонных труб	м		
	4) из асбестоцементных труб	м		
	5) из железобетонных труб	м		
	6)из полиэтиленовых труб	м	346	
3	Смотровой колодец	шт	2	
	Выпуск	шт	1	
Горизонтальный разрез колодца		Вертикальный разрез колодца		
Масштаб 1:100		Масштаб 1:100		

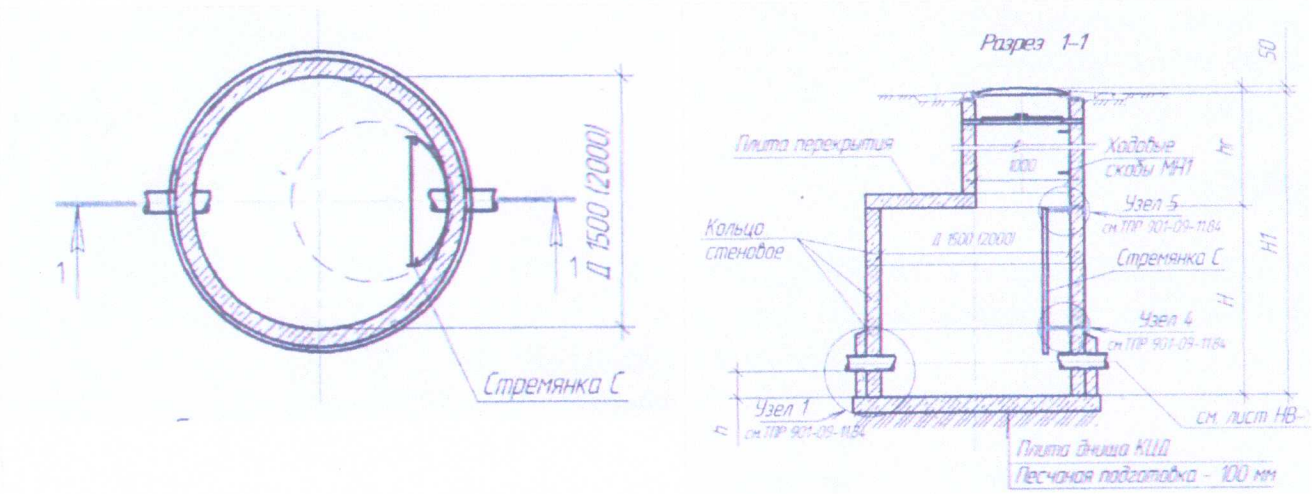

Спецификация

№ п/п	Наименование	Марка	Материал	Диаметр(мм) (размеры)	Количество	Примечание
1	Колодцы	Серия 3.900.1-14 вып.1	Из сборного ж/б	1000	13	
2				1500	30	
3				2000	3	
4	Колодец монолитный		Монолитный бетон	1250	1	

Схема привязки колодца к постоянным точкам-ориентирам

Прилагается схема

Заказчик _____ **Имангалиев А.С**

фамилия, имя, отчество (при наличии), подпись руководителя М.П.

Эксперт авторского надзора Кочин В.Ф.
№ KZ94VJE00024016 18.02.2014 г., Пр. № 46

Авторский надзор _____ **Кочин В.Ф.**

фамилия, имя, отчество (при наличии), подпись руководителя М.П.

Объектіні пайдалануға
қабылдау актісіне
13-қосымша
нысан

«Қостанай облысы Жангелдин ауданының Албарбөгет ауылдық округінің Көлқамыс ауылын сумен жабдықтау жүйесін қайта жаңғырту» объектісінің техникалық сипаттамасы

(желілер, су тартқыштары, коллекторлар және тағы басқа)

№ р/с	Атауы	Өлшем бірлігі	Саны, ұзақтығы	Ескертпе
1	2	3	4	5
Су құбыры				
1	Су тартқыштар (жалпы ұзындығы)	м		
	1) болат құбырынан	м		
	2) шойын құбырынан	м		
	3) асбестоцемент құбырынан	м		
	4) темірбетон құбырынан	м		
	5)	м		
2	Таратқыш желі (жалпы ұзындығы)	м		
	1) болат құбырынан	м	275	
	2) шойын құбырынан	м		
	3) асбестоцемент құбырынан	м		
	4) полиэтилен құбырынан	м		
	5)	м		
3	Байқау құдығы	дана	1	
4	Ысырма d-300мм	дана		
	" d- 200мм	дана		
	" d- 150мм	дана		
	" d- 100мм	дана	1	
	" d- 50мм	дана	1	

5	Бұрандалар d-32мм	дана		
	" d- 25мм	дана		
	" d-	дана		
6	Кран d-	дана		
	" d-	дана		
	" d-	дана		
7	Гидрант	дана	1	
8	Су құбыры шүмегі	дана		
9	Су тарататын баған			
10	Болат футляр			
11	Ішетін су бүргіш	дана		
Кәріз				
1	Коллекторлар (жалпы ұзындығы)	м		
	1) керамика құбырларынан	м		
	2) болат құбырларынан	м		
	3) бетон құбырларынан	м		
	4) асбестоцемент құбырларынан	м		
	5) темірбетон құбырынан	м		
	6)полипропилен гофраланған трубадан	м		
2	Кәріз желісі (жалпы ұзындығы)	м		
	1) керамика құбырларынан	м		
	2) болат құбырларынан	м		
	3) бетон құбырларынан	м		
	4)	м		

		асбестоцемент құбырларынан		
		5) темірбетон құбырларынан	м	
		6)полиэтилен трубадан	м	346
3		Өзге құрылғылар		
		Байқау құдығы	дана	2
		Жеңсырық	дана	1

Құдықтың көлденең кескіні Масштабы 1:100

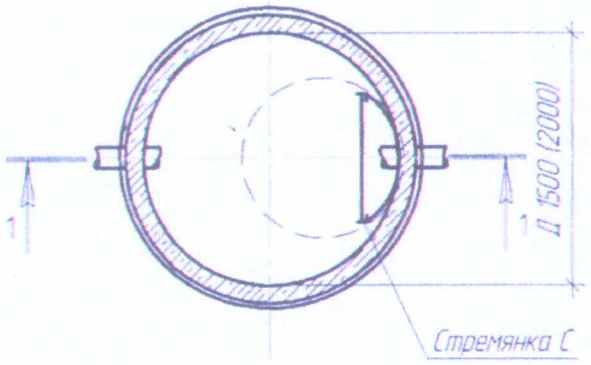

Құдықтың тік кескіні Масштабы 1:100

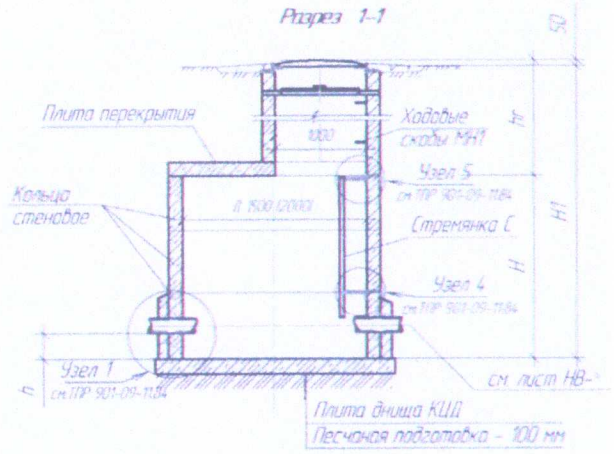

Ерекшелігі

№ р/с	Атауы	Маркасы	Материалы	Диаметрі (өлшемі),мм	Саны	Ескерту
1	Құдықтар	Серия 3.900.1-14 вып.1	Темір бетоннан	1000	13	
2				1500	30	
3				2000	3	
4	Монолитті құдық		Монолитті бетон	1250	1	

Құдықты тұрақты бағдар-нүктесіне байлап қою сызбасы

Схемасы ұсынылды

Тапсырыс беруші _____ Имангалиев А.С.

басшының тегі, аты, әкесінің аты (болған жағдайда), қолы Мөрдің орны

Эксперт авторского надзора Кочин В.Ф.
№ KZ94VJE00024016 18.02.2014 г., Пр. № 4

Авторлық қадағалау _____ Кочин В.Ф.

сарапшының тегі, аты, әкесінің аты (болған жағдайда), қолы Мөрдің орны

Приложение 2
к приказу Министра
индустрии и инфраструктурного
развития
Республики Казахстан
от 9 августа 2019 года № 632

Приложение 3
к приказу Министра
по инвестициям и развитию
Республики Казахстан
от 24 апреля 2017 года № 235

форма

Декларация о соответствии

«30» сентября 2020 год

Подрядчик (генеральный подрядчик) ТОО «Алюминстрой», 110300, Костанайский область г.Аркалык, ул. Ш. Жанибека, 72, 871430 72426
наименование организации, юридический адрес
в лице Муканов Абай Куспанович директор
фамилия, имя, отчество (при наличии) руководителя организации

По объекту "Реконструкция системы водоснабжения села Колкамыс» Албарбогетского сельского округа Джангельдинского района Костанайской области"
наименование, местонахождения объекта

заказчиком которого Государственное учреждение "Отдел строительства, архитектуры и градостроительства Джангельдинского района" руководитель Имангалиев Адилбек Сайлаубекович
наименование организации, фамилия, имя, отчество (при наличии) руководителя

удостоверяет, что:

1. Строительно–монтажные работы на объекте выполнены в соответствии с утвержденным проектом (проектно – сметной документацией), государственными нормативами в сфере архитектурной, градостроительной и строительной деятельности;

2. Субподрядные организации:
наименование организации

3. Проект (проектно-сметная документация ТОО «ПИП «Костанайводпроект» (Государственная лицензия I категории ГСЛ № 000848 от 03.04.1998 года, выданная Агентством Республики Казахстан по делам строительства и жилищно-коммунального хозяйства) приложение к государственной лицензии от 19.07.2012г. Рабочий проект: №70.2-15/35-2017
наименование проектной организации, номер проекта
утвержден(а) Государственное учреждение "Отдел жилищно-коммунального хозяйства, пассажирского транспорта и автомобильных дорог Джангельдинского района", №43 от 11.10.2018г;
наименование организации утвердивший (переутвердивший) проект и дата утверждения

4. Объект (комплекс) имеет следующие основные технико-экономические показатели (мощность, производительность, производственная площадь, протяженность, вместимость, объем, пропускная способность, провозная способность, число рабочих мест и тому подобное, заполняется по всем объектам (кроме жилых домов) в единицах измерения соответственно целевой продукции или основным видам услуг):

Мощность, производительность и так далее	Единица измерения	По проекту		Фактически	
		общая (с учетом ранее принятых)	в том числе пускового комплекса или очереди	общая (с учетом ранее принятых)	в том числе пускового комплекса или очереди
Мощность предприятия, годовой выпуск продукции в натуральном выражении	тыс.м3/год	10,166		10,166	
Общая площадь водозабора	га	6,677		6,667	
Общая площадь пруда-накопителя (брутто)	га	0,471		0,471	
Общая протяженность сооружений	км	0,621		0,621	

Жилой дом имеет следующие показатели:

Показатели	Единица измерения	По проекту	Факти-чески
Общая площадь	метр в квадрате (далее–м2)		
Число этажей	этаж		
Общий строительный объем	метр в кубе (далее–м3)		
В том числе подземной части	м3		
Площадь встроенных, встроенно-пристроенных и пристроенных помещений	м2		

Показатели	По проекту			Фактически		
	число квартир	площадь квартир, м2		число квартир	площадь квартир, м2	
		общая	жилая		общая	жилая
Всего квартир, в том числе: однокомнатных двухкомнатных трехкомнатных четырехкомнатных и более						

5. Технологические и архитектурно-строительные решения по объекту характеризуется следующими данными:

Планировка и застройка территории насосной станции I-го подъёма поверхностного водозабора принимается в соответствии с требованиями СНиП РК 4.01-02-2009 «Водоснабжение. Наружные сети и сооружения», СН РК 3.01-03-2011 и СП РК 3.01-103- 2012 «Генеральные планы промышленных предприятий», СП РК 4.01-103-2013

На территории водозабора расположены:

1. береговая насосная станция первого подъема;
2. аппаратная;
3. локальная станция очистки воды (ЛСО);
4. водонапорная башня W=50 м3, H=15 м.;
5. ограждение
6. ворота;
7. уборная;

Для предотвращения затопления в период половодья насосная станция I подъема устанавливается в насыпи.

На территории предусматривается устройство дорожного щебеночного покрытия- 725 м2.

Пруд накопитель-испаритель состоит из двух карт, расположен на расстоянии 54м (край обваловки) от ограждения площадки водозабора. Площадь одной карты - 625 м2. Площадь двух карт с учетом обваловки - 3330,11 м2.

Водоснабжение села Колкамыс предусматривается из поверхностного источника. Расчетное водопотребление - 10,166 тыс. м3/год, 27,85 м3/сут.

Соединение арматуры с фасонными частями предусмотрено на фланцах. Соединение труб - сварное.

Колодцы приняты из сборных железобетонных элементов, по серии 3.900.1-14.

На вводах трубопроводов на вертикальных участках предусмотрены бетонные упоры

_____;

Краткие технические характеристики по особенностям его размещения, по основным материалам и конструкциям, инженерному и технологическому оборудованию

6. На объекте установлено предусмотренное проектом оборудование в количестве согласно актам о его приемке после индивидуального испытания и комплексного опробования;

7. Мероприятия по охране труда, обеспечению взрывобезопасности, пожаробезопасности, охране окружающей природной среды и антисейсмические мероприятия, предусмотренные проектом выполнены; Выполнены по СНиП РК 1.03-05-2001 «Охрана труда и техника безопасности в строительстве».

8. Строительно-монтажные работы осуществлены в сроки:

начало работ _____декабрь 2019 года_____;
месяц, год

окончание работ ___сентябрь 2020 года _____;
месяц, год

при продолжительности строительства, месяц:

по норме или по проекту организации строительства, месяц:____4 месяц___;

фактически, месяц:_____5 месяц_____;

9. Примененные строительные материалы, конструкции, оборудование и изделия соответствуют требованиям проекта и государственных нормативов;

10. Исполнительная геодезическая съемка фактического положения подземных инженерных сетей и/или зданий (сооружений) выполнена (обязательное приложение к декларации о соответствии);

11. Наружные инженерные коммуникации (холодное и горячее водоснабжение, канализация, теплоснабжение, газоснабжение, электроснабжение и связь) обеспечивают нормальную эксплуатацию объекта, что подтверждается поставщиками услуг по инженерному и коммунальному обеспечению.

Поставщики услуг по инженерному и коммунальному обеспечению:

_____

наименование организации, фамилия, имя, отчество (при наличии), подпись руководителя, дата
Место печати (при наличии)

_____

наименование организации, фамилия, имя, отчество (при наличии), подпись руководителя, дата
Место печати (при наличии)

_____

наименование организации, фамилия, имя, отчество (при наличии), подпись руководителя, дата
Место печати (при наличии)

12. Шумоизоляция здания соответствует проекту и подтверждается экспертным заключением выдаваемым государственной организацией осуществляющей санитарно-эпидемиологическую экспертизу по результатам лабораторных замеров проведенных аккредитованными испытательными лабораториями (центрами) (экспертное заключение прилагается); не требуется

13. Обеспечен доступ для маломобильных групп населения, что подтверждается органами социальной защиты населения __не требуется_____;
фамилия, имя, отчество (при наличии), подпись руководителя, дата
Место печати (при наличии)

Подрядчик (генеральный подрядчик) считает объект "Реконструкция системы водоснабжения села Колкамыс» Албарбогетского сельского округа Джангельдинского района Костанайской области" готовым к приемке в эксплуатацию,
наименование объекта (комплекса)

гарантирует качество выполненных строительно-монтажных и специальных работ, и принимает на себя обязательство устранять дефекты, возникшие по его вине при строительстве объекта согласно гарантийного срока в соответствии с законодательством Республики Казахстан.

Подрядчик (генеральный подрядчик)
ТОО «Алюминстрой» Директор Муканов Абай Куспанович
фамилия, имя, отчество (при наличии) руководителя, подпись, МП

«30» сентября 2020 г

Дата

Приложение 2
к приказу Министра
по инвестициям и развитию
Республики Казахстан
от 24 апреля 2017 года № 235

Заключение о соответствии выполненных работ проекту

«30» 09 2020 год

Авторский надзор: ТОО «ПИП» Костанайводпроект» Директор Шелудько В.П.
наименование организации, фамилия, имя, отчество руководителя

в лице: Кочина Владимира Фёдоровича, аттестат эксперта авторского надзора KZ94VJE00024016 от 15.03.2017 г. (КДСЖКХ № 06718 от 18.02.2014)
фамилия, имя, отчество (при наличии) экспертов, № аттестатов и дата получения

действующего на основании: договора № 51 от 17.12.2019 г., приказа № 99 от 18.12.2019 г.
№ договора и дата

по объект: «Реконструкция системы водоснабжения села Колкамыс Албарбогетского сельского округа Джангельдинского района Костанайской области»
наименование и местонахождение объекта

заказчиком которого является Государственное учреждение «Отдел строительства, архитектуры и градостроительства Джангельдинского района» руководитель Имангалиев Адилбек Сайлаубекович
наименование организации, фамилия, имя, отчество (при наличии) руководителя

подтверждает, что:

1. Строительство объекта осуществлялось:

1) генеральным подрядчиком ТОО «Алюминстрой», Государственная лицензия КСЛ № II-0934 от 15.11.2000 года.
наименование организации, № лицензии и дата получения

в лице директора Муканова Абая Куспановича
фамилия, имя, отчество (при наличии) руководителя

2) субподрядными организациями по: _____
_____
(наименование организации, № лицензии и дата получения)
в лице _____;
(фамилия, имя, отчество (при наличии) руководителя)

2. Строительно-монтажные работы осуществлены в сроки:
начало работ декабрь 2019 года
месяц, год
окончание работ сентябрь 2020 года
месяц, год
при продолжительности строительства месяц:
по норме или по проекту организации строительства 4 (четыре) месяцев;
фактически 5 (пять) месяцев;

3. Примененные строительные материалы, конструкции, оборудование и изделия соответствуют требованиям проекта;

4. Замечания, выданные авторским надзором в процессе строительства устранены;

5. Внесенные изменения в проект (проектно-сметную документацию) в процессе строительства выполнены в соответствии с требованиями нормативов в области архитектуры, градостроительства и строительства;

6. Объект построен в соответствии с проектом (проектно-сметной документацией)
ТОО «ПИП»Костанайводпроект» заказ № 70.2-15/35-2017
наименование проектной организации, номер проекта

утвержденным (ой) Государственное учреждение "Отдел жилищно- коммунального хозяйства, пассажирского транспорта и автомобильных дорог Джангельдинского района", №43 от 11.10.2018
г
наименование организации утвердившей (переутвердившей) проект и дата утверждения

Авторский надзор:

Организация: ТОО «ПИП» Костанайводпроект» Шелудько В.П.

наименование организации, фамилия, имя, отчество (при аличии) руководителя,

"30" 09 2020 г.

МП

эксперт(ы) по авторскому надзору Кочина Владимира Фёдоровича , аттестат эксперта авторского надзора KZ94VJE00024016 от 15.03.2017 г.

фамилия, имя, отчество (при наличии) эксперта (экспертов), № аттестатов, подпись, дата

Эксперт авторского надзора Кочин В.Ф.
№ KZ94VJE00024016 18.02.2014 г., Пр. № 46

МП Кочин В.Ф.

Приложение 1 к приказу Министра по инвестициям и развитию Республики Казахстан от 24 апреля 2017 года № 235
форма

Заключение о качестве строительно-монтажных работ

«30» 09 2020 г.

Технический надзор Товарищество с ограниченной ответственностью «Актаустройэксперт» в лице Директора Имангалиева Азамата Казбековича, г.Нур-Султан, проспект Абай, 13, офис 806,
наименование организации, фамилия, имя, отчество (при наличии) руководителя, юридический адрес
в лице Оразалина Алмаса Даулетовича, аттестат эксперта № KZ20VJE00036406 от 29.03.2018 года; № KZ28VJE00033643 от 26.12.2017 года; № KZ85VJE00037079 от 20.04.2018 года
фамилия, имя, отчество (при наличии) экспертов, № аттестатов, дата получения
действующего на основании договора № 39 от 24.09.2020 года.
№ договора и дата
по объекту: «Реконструкция системы водоснабжения села Колкамыс» Албарбогетского сельского округа Джангельдинского района Костанайской области»
наименование и местонахождение объекта
заказчиком которого является ГУ «Отдел строительства, архитектуры и градостроительства Джангельдинского района», в лице руководителя Имангалиева Адилбека Сайлаубековича
наименование организации, фамилия, имя, отчество (при наличии) руководителя

подтверждает, что:
1. Строительство объекта осуществлялось
а) подрядчиком (генеральным подрядчиком) ТОО «Алюминстрой», лицензия КСЛ № II-0934 от 15.11.2000 года
наименование организации, № лицензии и дата получения
в лице директора Муканова Абая Куспановича
фамилия, имя, отчество (при наличии) руководителя
б) субподрядными организациями_____
наименование организации, № лицензии и дата получения
в лице_____;
фамилия, имя, отчество (при наличии) руководителя
2. Строительно-монтажные работы осуществлены в сроки:
начало работ _____2019 года;
месяц, год
окончание работ _____2020 года;
месяц, год
при продолжительности строительства, месяц:
по норме или по проекту организации строительства __ месяца;
фактически __ месяца;
3. Сметная стоимость по утвержденному проекту (проектно-сметной документации):
всего _____ тысяч тенге, в том числе строительно-монтажных работ _____ тысяч тенге, оборудования, инструмента и инвентаря _____ тысяч тенге;
4. Сметная стоимость основных фондов, принимаемых в эксплуатацию _____тысяч тенге, в том числе: стоимость строительно-монтажных работ_____ тысяч тенге; стоимость оборудования, инструмента и инвентаря _____ тысяч тенге;
5. Объект построен в соответствии с проектом (проектно-сметной документацией) ТОО ПИП «КОСТАНАЙВОДПРОЕКТ», государственная лицензия ГСЛ № 000848 от 03.04.1998 года, подтверждена от 19.07.2012 год., в лице директора Шелудько Виктора Петровича, заказ №70.2-15/35-2017

наименование проектной организации, номер проекта

утвержденным(ой) ГУ «Отдел жилищно коммунального хозяйства, пассажирского транспорта и автомобильных дорог Джангельдинского района», приказ № 43 от 11.10.2018г

наименование организации утвердившей (переутвердившей) проект и дата утверждения

и требованиями государственных нормативных документов в области архитектуры, градостроительства и строительства;

6. Примененные строительные материалы, конструкции, оборудование и изделия соответствуют проекту и требованиям государственных нормативов;

7. Исполнительная техническая документация имеется в полном объеме;

8. Замечания, выданные техническим надзором в процессе строительства устранены;

9. Завершенный строительством объект обеспечивает прочность, устойчивость и надежность на протяжении всего срока службы (эксплуатации, использования, применения) и соответствует требованиям государственных нормативов направленных на обеспечение интересов и безопасности собственников (пользователей) и общества в целом.

Технический надзор:
организация
ТОО «Актаустройэксперт» Директор Имангалиев Азамат Казбекович

наименование организации, фамилия, имя, отчество (при наличии) руководителя, подпись, дата

М.П.

эксперт(ы) по технического надзора
Оразалина Алмаса Даулетовича, аттестат эксперта № KZ20VJE00036406 от 29.03.2018 года; № KZ28VJE00033643 от 26.12.2017 года; № KZ85VJE00037079 от 20.04.2018 года

фамилия, имя, отчество (при наличии) эксперта (экспертов) № аттестатов, подпись, дата

М.П.