Утвержден приказом
Министра по инвестициям и развитию
Республики Казахстан
от 24 апреля 2017 года№ 234
форма

Акт приемки объекта в эксплуатацию

"16" мая 2022 года

Заказчик КГУ «Отдел строительства, архитектуры и градостроительства акимата г.Петропавловска», БИН 050240007370, 87152465956, 150000, СКО, г.Петропавловск, Конституция Казахстана, 23

фамилия, имя, отчество (при его наличии) ИИН, телефон – для физических лиц, наименование организации – для юридических лиц, БИН, телефон, почтовый индекс, область, город, район, населенный пункт, наименование улицы, номер дома/здания (стационарного помещения)

на основании:

Декларации о соответствии (прилагается) от « » 202 _ года, ТОО «Қият» Құрылыс Компаниясы», руководитель Суворов Ашот Аркадьевич, г.Петропавловск, ул. Малая, 2, БИН 060140023171, 8(7152)50-00-74

дата подписания декларации, наименование подрядной (генподрядной) организации, фамилия, имя, отчество (при его наличии) руководителя, юридический адрес, БИН, телефон

Заключения о качестве строительно-монтажных работ (прилагается) от « » 2022 года, ТОО «Есиль-Строй-Экспертиза», эксперт Бухонин Роман Вячеславович, аттестат №KZ89VJE00043506; №KZ34VJE00042556 от 28.12.2018 г.; 20.11.2018 г., БИН 040140001355, 8(7152)34-00-97

дата подписания заключения, наименование организации, фамилия, имя, отчество (при его наличии) экспертов технического надзора, № и дата получения аттестатов, БИН, телефон

Заключения о соответствии выполненных работ проекту (прилагается) от « » 202 года, ТОО «Проектно-строительная компания «ППК», БИН 990940000452, директор Коннов Василий Сергеевич,8(7172)38-55-13, эксперт Койланов Ибрагим Эсенович (приказ № 049-П от 15.05.2020 г.)

дата подписания заключения, наименование организации, фамилия, имя, отчество (при его наличии) экспертов авторского надзора, № и дата получения аттестатов, БИН, телефон

произведя осмотр готовности предъявленного подрядчиком (генеральнымподрядчиком) к приемке в эксплуатацию объекта: «Строительство 93 квартирного жилого дома №2 по ул.2-я Первомайская г.Петропавловск СКО» (наружные инженерные сети), новое строительство, II (второй) нормальный уровень ответственности

наименование объекта, вид строительства (новое, расширение, реконструкция, техническое перевооружение, модернизация, капитальный ремонт), уровень ответственности, техническая и технологическая сложность объекта

по адресу
Республика Казахстан, Северо-Казахстанская область, г.Петропавловск, ул.2-я Первомайская,

(область, район, населенный пункт, микрорайон, квартал, улица, номер дома (корпуса)

проверив комплектность исполнительной технической документации, в том числепосредством электронного модуля исполнительной технической документации"__"_____20__ года, дата ознакомления подтверждает что:

1. Строительство объекта осуществлено на основании:

1) правоустанавливающего документа на земельный участок от "15" марта 2017 года № 498 постановление Акимата города Петропавловска Северо-Казахстанской области, о предоставлении права ограниченного целевого пользования на земельные участки

документ, подтверждающий наступление юридических фактов (юридических составов), на основании которых возникают, изменяются или прекращаются права на земельный участок, в том числе договоры, решения судов, правовые акты исполнительных органов, свидетельство о праве на наследство, передаточный акт или разделительный баланс при реорганизации негосударственных юридических лиц, владеющих земельным участком на праве собственности или выкупивших право временного возмездного землепользования (аренды).

либо решения о реконструкции (перепланировке, переоборудовании) помещений (отдельных частей) существующих зданий от "___"_____20___года №_____;

наименование органа вынесшего решение

2) талона о приеме уведомления о начале строительно-монтажных работКГУ «Управление государственного архитектурно-строительного контроля и лицензирования акимата Северо-Казахстанской области»от11.06.2020 г., №KZ86REA00178868; от 22.02.2021 г., № KZ07REA00211330; от 12.07.2021 г.,KZ73REA00231191; от 26.10.2021г., KZ39REA00249651

наименование органа принявшего уведомление, дата и № принятия талона

3) проекта (проектно-сметной документации) ТОО «Проектно-строительная компания «ППК» № 33- НВК, ТС, НСС

наименование проектной организации, номер проекта

утвержденного(й)___КГУ «Отдел строительства, архитектуры и градостроительства акимата г.Петропавловска», №72 от 20.02.2020 г. ;

дата и номер проекта, наименование организации утвердившей (переутвердившей) проект и дата утверждения

2. Строительно-монтажные работы осуществлены в сроки:

начало работ июнь 2020 года;
месяц, год

окончание работ декабрь 2021года;
месяц, год

при продолжительности строительства,
месяц: по норме или по проекту организации строительства, месяц: 4;
фактически, месяц: 19;

3. Объект (комплекс) имеет следующие основные технико-экономические показатели(мощность, производительность, производственная площадь, протяженность, вместимость,объем, пропускная способность, провозная способность, число рабочих мест и томуподобное, заполняется по всем объектам (кроме жилых домов) в единицах измерениясоответственно целевой продукции или основным видам услуг):

Мощность, производительность и так далее	Единица измерения	По проекту		Фактически	
		общая (с учетом ранее принятых)	в том числе пускового комплекса или очереди	общая (с учетом ранее принятых)	в том числе пуско-вого ком-плекса или очереди
Протяженность водопроводаВ1	м	206,87	206,87	168,0	168,0
Протяженность канализацииК1	м	782,97	782,97	229,5	229,5
Протяженность теплотрассы	м	244,4	244,4	243,3	243,3
Протяженность наружных сетей связи	м	2743,0	2743,0	2652,0	2652,0

Выпуск продукции (оказания услуг), предусмотренной проектом в объеме,соответствующем нормам освоения проектных мощностей в начальный период_____;
факт начала выпуска продукции с указанием объема

4. Технологические и архитектурно-строительные решения по объекту характеризуются следующими данными:

Наружные сети водопровода.

Согласно технических условий и схемы трасс подключение жилого дома производится к сети водопровода диаметром 300 мм по улице Казахстанской правды в существующую водопроводную камеру с установкой отводной задвижки. Трасса водопровода монтируется тупиковой из полиэтиленовых водопроводных напорных труб ПЭ100 SDR 17 по ГОСТ 18599-2001 диаметром 140х6,7мм. В местах пересечения сетей водопровода с сетями канализации, а также участки водопровода, проходящие под дорогой, заключаются в футляры диаметром 200 мм из труб стальных ГОСТ 10704-91.

Для нужд наружного пожаротушения на водопроводной сети устанавливается пожарный гидрант. Для колодца с гидрантом спуск осуществляется по хомутам, устанавливаемым на гидранте. В плите перекрытия круглого колодца с гидрантом отверстие под горловину имеет смещение от центра, а гидрант расположен в центре колодца. Наружная гидроизоляция стен, плит перекрытия - окрасочная из битума, наносимого в два слоя общей толщиной 5 мм по грунтовке, растворенного в бензине.

Наружные сети канализации.

Сброс стоков производится в сети канализации Ø1000 мм по улице Пушкина. Для этого производится реконструкция чугунного коллектора Ø300 мм по улице Чкалова с заменой на трубы, двухслойные профилированные DN/OD Ø500, длиной L=94,26 м ТУ2248-001-73011750-2005, с учетом перспективы застройки района водоотведения. Также производится замена существующих сетей канализации.

В рабочем проекте разработаны колодцы круглые из сборного железобетона Ø1000 мм, Ø1500 мм. Круглые канализационные колодцы Ø1000

мм из сборного железобетона состоят из: днище КЦД-10, рабочая часть КЦ 10-9, перекрытие КЦП1-10-1, горловина КЦ10-3 с люком. Круглые канализационные колодцы Ø1500 мм из сборного железобетона состоят из: днище КЦД-15, рабочая часть КЦ15-6, перекрытие КЦП1-15-1, горловина КЦ0-3 с люком. В рабочем проекте разработаны колодцы смотровые.

Наружная гидроизоляция стен, плит перекрытия - окрасочная из битума, наносимого в два слоя общей толщиной 5 мм по грунтовке, растворенного в бензине.

Наружные сети теплоснабжения.

Источник теплоснабжения городские сети. Теплоноситель вода с параметрами 130-70°С. Точка подключения выполняется согласно действующих технических условий. Регулирование отпуска тепла центральное, качественное согласно графика, изменения температуры воды в зависимости от температуры наружного воздуха.

Способ наружной прокладки теплосети – подземный канальный из предизолированных труб со встроенной системой ОДК. Теплоизоляция трубопроводов выполняется из жесткого пенополиуретана (ППУ) и внешней защитной оболочкой из полиэтилена низкого давления.

При монтаже теплосети применяется предизолированная арматура. Для управления отключающей арматуры устанавливаются смотровые колодцы. Компенсация тепловых удлинений достигается за счет углов поворота трассы. Сброс воды из наружной теплосети осуществляется в дренажный колодец.

В рабочем проекте разработана система оперативного дистанционного контроля (ОДК) тепловых сетей. По правилам трубопроводы тепловых сетей относятся к 4-категории. Все трубопроводы подвергаются гидравлическому испытанию пробным давлением, равным 1,25 рабочего.

Укладка труб производится на подушку из предварительно утрамбованного песка толщиной 15 см. После монтажа песчаный грунт уплотняется послойно (особенно пространство между трубами, а также между трубами и стенками траншей) с коэффициентом уплотнения 0,92-0,95. Над каждой трубой на слой песка укладывается маркировочная лента. Обратная засыпка выполняется местным грунтом с тщательным послойным уплотнением (20-30 см), в комбинации со смачиванием.

Наружные сети связи. Телефонизация.

Рабочим проектом предусматривается телефонизация запроектированного 5-ти этажного жилого дома по адресу: г. Петропавловск ул. 2-я Первомайская, дом № 2. Точка подключения волоконно–оптической линии связи (ВОЛС) – существующий телекоммуникационный шкаф в кроссе АТС–47 г. Петропавловска по ул. Мира, 284 А.

В соответствии с техническими условиями предусмотрено:

выделить в запроектированном жилом доме комнату связи размером 3х4 м, с глухими капитальными стенами и металлической дверью;

построить четырех-отверстную кабельную канализацию от существующего колодца на пересечении ул. Мусрепова-Мира по ул. Мусрепова, 2-я Первомайская до запроектированной комнаты связи в запроектированном жилом доме с выходом за зону застройки;

выполнить установку кабельных колодцев типа ККС-3 на существующей кабельной канализации для размещения оптических муфт в местах их установки;

проложить трубу ПВХ для прокладки ВОК по подвалу диаметром

40 мм с проходными коробками (РКП) в местах поворотов, ответвлений и ввода в ОРШ и диаметром 32 мм по этажам и ввода в ОРКсп и ОРК; проложить бронированный волоконно-оптический кабель на 144 волокна (ВОК-144) от существующего телекоммуникационного шкафа, установленного в комнате оптического КРОССа, расположенного в здании АТС-47 по адресу: ул. Мира, 284 А в существующей и построенной кабельной канализации по ул. Мира, Мусрепова, 2-я Первомайская до запроектированной комнаты связи; выполнить монтаж ВОК-144 в существующем оптическом коммутационном шкафу с заземлением металлических элементов кабеля; установить в запроектированной комнате связи телекоммуникационный 19-ти дюймовый шкаф с оптическим боксом на 144 порта SC/APC, сплиттерной полкой и органайзером для выкладки оптических патчкордов. Выполнить монтаж ВОК-144 в оптических боксах с заземлением металлических элементов кабеля. В комнате связи предусмотреть шины заземления; выполнить строительство кабельной канализации (трубопровода) полиэтиленовыми трубами диаметром 110 мм; выполнить чистку колодцев по трассе прокладки кабеля в существующей кабельной канализации, оборудовать их консолями и по необходимости кронштейнами.

_____

краткие технические характеристики по особенностям его размещения, по основным материалам и конструкциям, инженерному и технологическому оборудованию

5. На объекте установлено предусмотренное проектом оборудование в количествесогласно актам о его приемке после индивидуального испытания и комплексного опробования;

6. Наружные инженерные коммуникации (холодное и горячее водоснабжение, канализация, теплоснабжение, газоснабжение, электроснабжение и связь) обеспечиваютнормальную эксплуатацию объекта (здания, сооружения, помещения) и приняты городскими эксплуатационными организациями;

7. Сметная стоимость по утвержденному проекту (проектной-сметной документации): всего 177 747,128 тысяч тенге, в том числе строительно-монтажных работ 160 983,081 тысяч тенге, оборудования, инструмента и инвентаря _____тысяч тенге;

8. Сметная стоимость основных фондов, принимаемых в эксплуатацию 151 121,25834 тысяч тенге, в том числе: стоимость строительно-монтажных работ 140 084,773 тысяч тенге; стоимость оборудования, инструмента и инвентаря _____ тысяч тенге;

9. Доля местного содержания предусмотрена в проектно-сметной документации 100 % и фактически применено 87,29 % (на объектах, финансируемых за счетгосударственных инвестиций и средств квазигосударственного сектора);

10. Класс энергоэффективности здания _____;

11. Объект построен в соответствии с утвержденным проектом (проектно-сметнойдокументацией) и требованиями государственных нормативных документов в областиархитектуры, градостроительства и строительства.

РЕШИЛ: **«Строительство 93 квартирного жилого дома №2 по ул.2-я Первомайская г.Петропавловск СКО» (наружные инженерные сети) принять в эксплуатацию**

наименование объекта (комплекса)

Заказчик:

Сабралин Серик Аубакирович

фамилия, имя, отчество (при его наличии), подпись руководителя

Место печати (при наличии)

Технический надзор:

аккредитованная организация **ТОО «Есиль-Строй-Экспертиза»**

руководитель Бекенов СаматДулатович

(наименование организации)имеющей в своем составе аттестованного (-ых) эксперта (-ов), фамилия, имя, отчество(при его наличии) руководителя, подпись, дата

Место печати (при наличии)

Бухонин Роман Вячеславович, аттестат №KZ89VJE00043506 ; №KZ34VJE00042556

(фамилия, имя, отчество (при его наличии) эксперта, специализация аттестата, подпись, дата

Место печати (при наличии)

Авторский надзор:

разработчик проекта

ТОО «Проектно-строительная компания «ППК»

директор Коннов Василий Сергеевич

(наименование организации, фамилия, имя, отчество (при его наличии), должность ,подпись, дата

Место печати (при наличии)

Койланов Ибираим Эсенович

(фамилия, имя, отчество (при его наличии) эксперта, специализация аттестата, подпись, дата

Подрядчик (генеральный подрядчик)

Суворов Ашот Аркадьевич

фамилия, имя, отчество (при его наличии), подпись руководителя

Место печати (при наличии)

Приложение 12 к акту приемки
объекта в эксплуатацию
форма

Технические характеристики объекта (зеленые насаждения)

№ п.п.	Наименование	Единица измерение	Количество	Примечание
1	2	3	4	5
1	Длина улицы	м		
2	В том числе озелененная часть	м2		
3	Средняя ширина проезда	м		
4	Общая площадь объекта (проезд, сквер, парк, бульвар)	м2		
5	Под зелеными насаждениями, из них			
	под деревьями	м2		
	под кустарниками	м2		
	под цветниками	м2		
	под газонами	м2	334	
	в т.ч. - обыкновенные	м2	334	
	- партерные	м2		
	- луговые	м2		
6	Под замощением, из них			
	асфальтовое покрытие	м2	2756,7	
	щебеночное покрытие	м2		
	плитами	м2		
	грунтовые улучшенные	м2		
	грунтовые	м2		
7	Под строениями	м2		
8	Под сооружениями	м2		
9	Под водоемами	м2		
10	Прочие	м2		
11	деревья	шт		
12	кусты	шт		
13	кустарники	шт		
14	цветники			
15	газоны	м2		
16	порода деревьев			
17	возраст	год		

Заказчик Сабралин Серик Аубакирович

фамилия, имя, отчество (при наличии), подпись руководителя

Место печати (при наличии)

Авторский надзор Койланов Ибираим Эсенович

фамилия, имя, отчество (при наличии), подпись эксперта

Место печати (при наличии)

Приложение 13 к акту приемки
объекта в эксплуатацию
форма

Технические характеристики объекта
(сети, водоводы, коллекторы и тому подобное)

№ п/п	Наименование	Единицы измерения	Кол-во, протяженность	Примечание
1	*2*	*3*	*4*	*5*
		Водопровод		
1	Водоводы(общая протяженность)	м	-	-
	1) из стальных труб	м	-	-
	2) из чугунных труб	м	-	-
	3) из асбестоцементных туб	м	-	-
	4) из железобетонных труб	м	-	-
	5)	м	-	-
2	**Распределительная сеть (общая протяженность)**	**м**	**168,0**	-
	1) из стальных труб	м	-	-
	2) из чугунных труб	м	-	-
	3) из асбестоцементных туб	м	-	-
	4) из полиэтиленовых труб	м	168,0	PE 100 SDR 17 Ø225x13,4 – 117,0 м Ø110x6,6 – 51,0 м;
	5)	м	-	-
3	Прочие устройства			
	Смотровой колодец	шт	4	ПГ-1; К3; ПГ-2; камера
	Задвижка d-50	шт	1	Sigmetex,PN10/16
	d-200	шт	1	FAF,PN 10/16
	d-100	шт	1	FAF,PN 10/16
	Вентили d-	шт	-	-
	d-	шт	-	-
	d-	шт	-	-
	Кран d-	шт	-	-
	d-	шт	-	-
	d-	шт	-	-
	Гидрант	шт	2	H=3000 мм, подземный пожарный
	Водопроводный ввод	шт	-	-
	Водозаборная колонка	шт	-	-
	Стальной футляр	м		
	Питьевой фонтанчик	шт	-	-
		Канализация		
1	Коллекторы (общая протяженность)	м	-	-
	1) из керамических труб	м	-	-
	2) из чугунных труб	м	-	-

	3) из бетонных туб	м	-	-
	4) из асбестоцементных труб	м	-	-
	5) из железобетонных труб	м	-	-
	6)	м	-	-
	7)	м	-	-
2	Канализационная сеть (общая протяженность)	м	229,5	-
	1) из керамических труб	м	-	-
	2) из чугунных труб	м	-	-
	3) из бетонных туб	м	-	-
	4) из асбестоцементных труб	м	-	-
	5) из железобетонных труб	м	-	-
	6) из гофрированной полипропиленовой трубы	м	228	DN/OD 160 SN 8 PP Ø250 – 119 м Ø200 – 28 м; Ø160 – 81 м.
	7) из полиэтиленовых труб	м	-	-
3	Прочие устройства		-	-
	Смотровой колодец	шт	10	-
	Выпуск	шт	-	-

Горизонтальный разрез колодца	Вертикальный разрез колодца
Масштаб_____	Масштаб_____
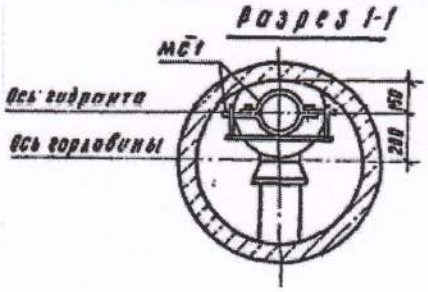 ПГ-1 (водопровод)	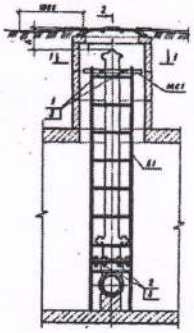 ПГ-1 (водопровод)
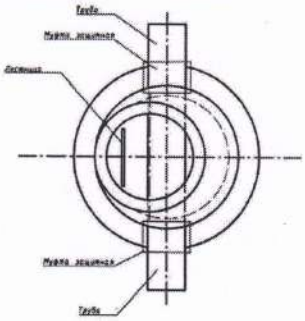 К1 (канализация)	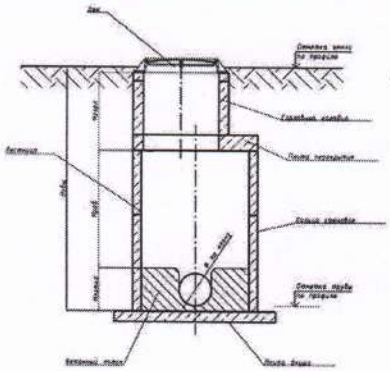 К1 (канализация)

Спецификация

№ п/п	Наименование	Марка	Материал	Диаметр (мм) (размеры)	Кол-во	Примечание
1	*2*	*3*	*4*	*5*	*6*	*7*
			Водопровод			
1	Трубы	PE 100 SDR 17	Полиэтилен	Ø110x6,6	51,0 м	-
2	Трубы	PE 100 SDR 17	Полиэтилен	Ø225x13,4	117,0 м	-
3	Задвижка	Sigmetex ГОСТ 5762-2002	Чугун	DN 50	1 шт	фланцевая с обрезиненным клином универсальная
4	Фланцы	PN 10, ГОСТ 33259-2015	Сталь	DN 100	5 шт	приварные плоские
5	Фланец	PN 10, ГОСТ 33259-2015	Сталь	DN 50	1 шт	-
6	Втулка	ПЭ 100 SDR 17, PN 10	Полиэтилен	DN 110	2 шт	-
7	Муфта	PN 10	Полиэтилен	DN 200	3 шт	-
8	Гидрант	ГОСТ 8220-85	-	H=3000 мм	2шт	подземный
9	Указатель	ГОСТ 8442-65	-	-	2 шт	стрелочный с отражателем
10	Колодцы	-	-	Ø 1500 мм	2 шт	ПГ-1, ПГ-2
11	Люк, тип Л	СТ РК 2384-2013	полимерно-композитный	-	4 шт	-
12	Задвижка	FAF, PN 10/16, ГОСТ 5762-2002	-	DN 200	1 шт	-
13	Задвижка	FAF, PN 10/16, ГОСТ 5762-2002	-	DN 100	1 шт	-
14	Фланец	PN 10, ГОСТ 33259-2015	Сталь	DN 800	4 шт	приварные плоские
15	Фланец	PN 10, ГОСТ 33259-2015	Сталь	DN 200	6 шт	приварные плоские из
16	Втулка	ПЭ 100 SDR 17, PN 10	Полиэтилен	DN 225	3 шт	-
17	Втулка	ПЭ 100 SDR 17, PN 10	Полиэтилен	DN 800	2 шт	-
18	Колодец	-	-	Ø 2000 мм	1 шт	Колодец №3
19	Трубы (Футляр)	PE 100 SDR 17	Полиэтилен	Ø450x26,7	42,0 м	-
20	Камера	-	-	2,5x2 м	1 шт	-
			Канализация			
21	Трубы	DN/OD 160 SN 8 PP	Полипропилен	Ø160	81,4 м	безнапорные гофрированные
22	Трубы	DN/OD 200 SN 8 PP	Полипропилен	Ø200	28,6 м	безнапорные гофрированные
23	Трубы	DN/OD 250 SN 8 PP	Полипропилен	Ø250	119,5 м	безнапорные гофрированные
24	Трубы (Футляр)	PE 100 SDR 17	Полиэтилен	Ø450x26,7	42 м	-
25	Колодцы			Ø1500 мм	10 шт	-
26	Люк, тип Л	СТ РК 2384-2013	Полимерно-композитный	-	5 шт	-
27	Люк, тип Т	СТ РК 2384-2013	Полимерно-композитный	-	5 шт	-

Схема привязки колодца к постоянным точкам-ориентирам

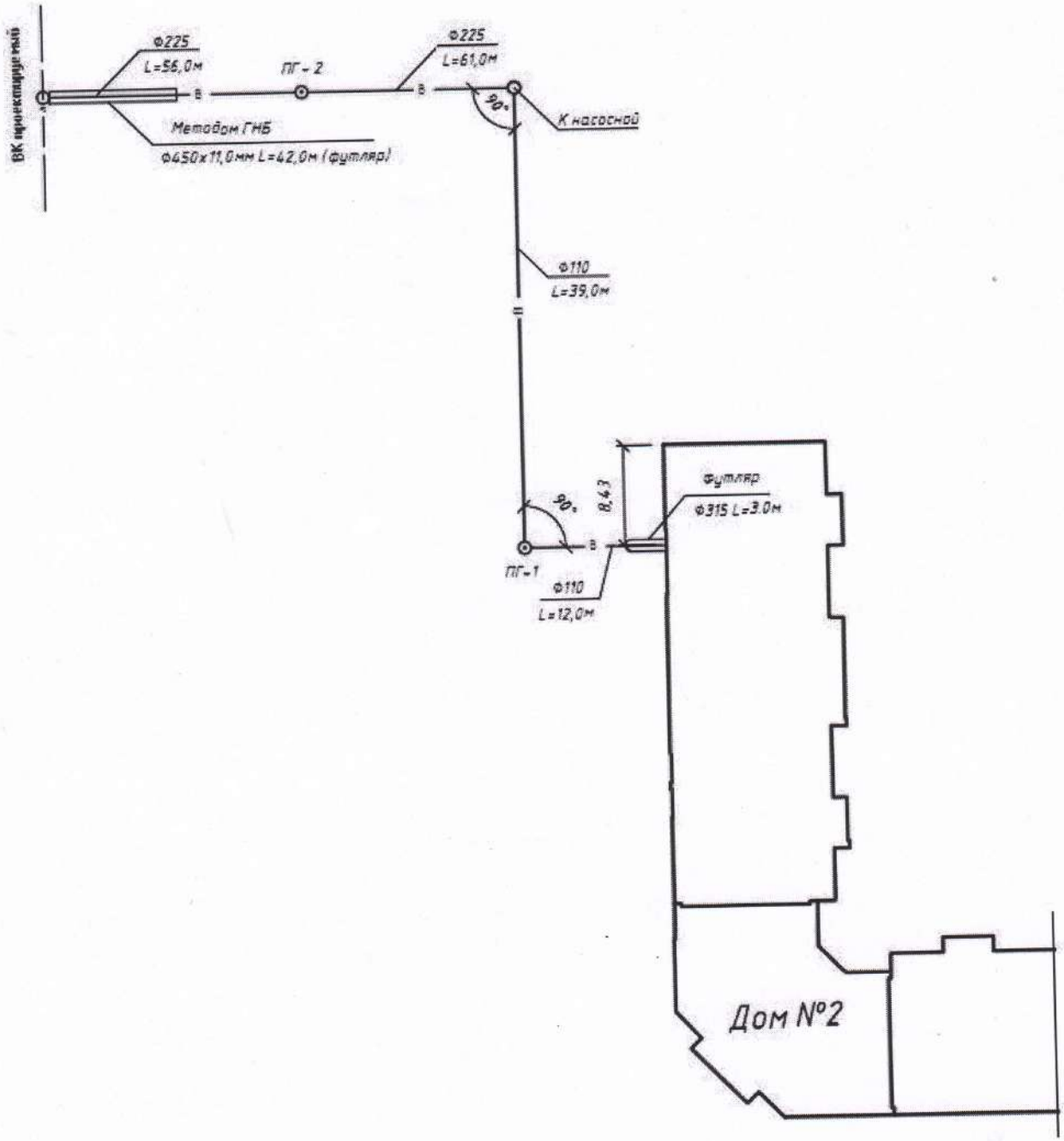

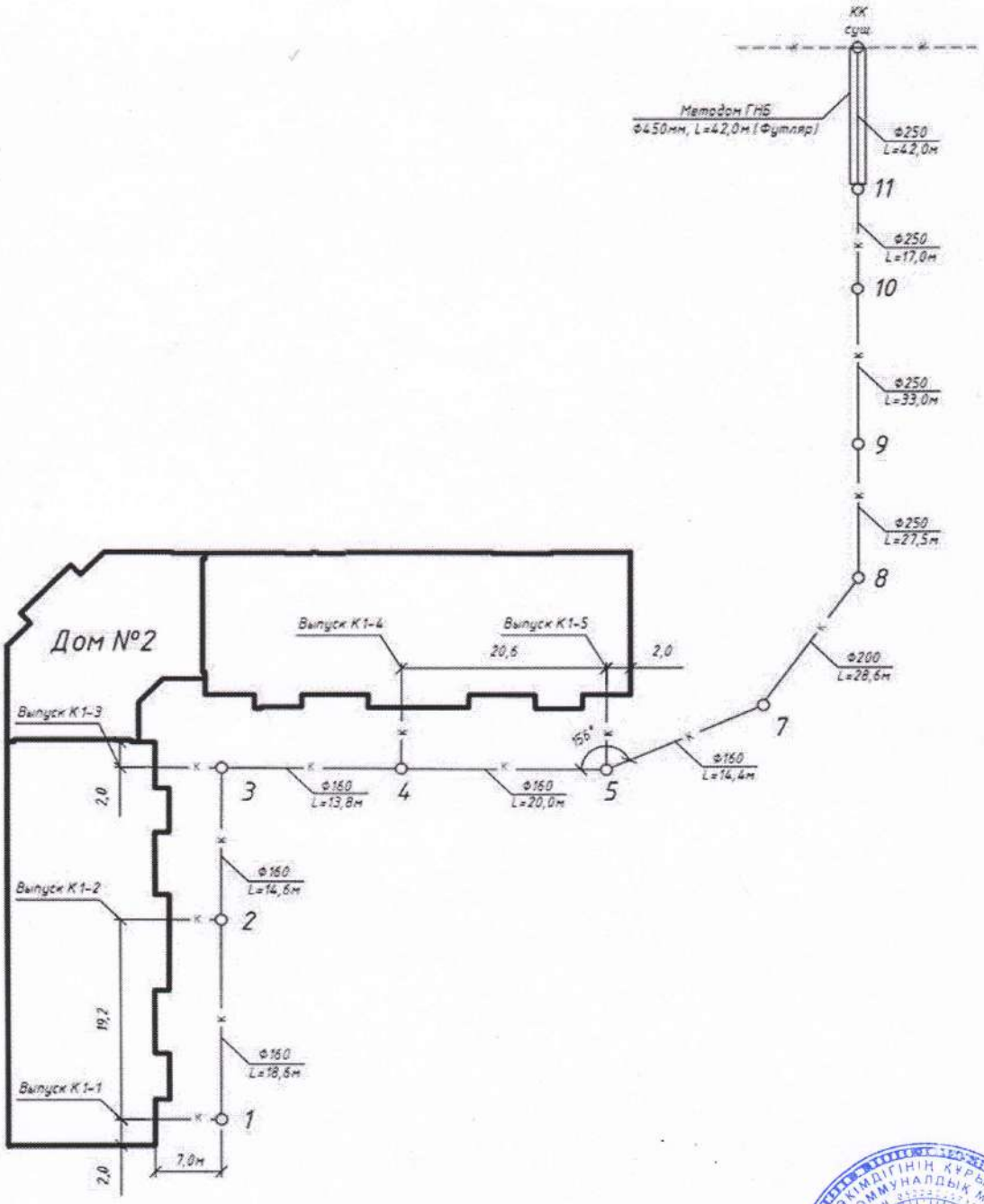

Заказчик Сабралин Серик Аубакирович

фамилия, имя, отчество (при наличии), подпись руководителя

Место печати (при наличии)

Авторский надзор Койланов Ибираим Эсенович

фамилия, имя, отчество (при наличии), подпись эксперта

Место печати (при наличии)

Приложение 14 к акту приемки
объектав эксплуатацию
форма

Технические характеристики объекта
(тепловая трасса)

№ п/п	Наименование	Единицы измерения	Кол-во, протяженность	Примечание
1	*2*	*3*	*4*	*5*
1	Протяженность тепловой трассы	м	243,3	-
	Протяженность воздушной прокладки:	м	-	-
	1) на эстакадах	м	-	-
	2) на опорах	м	-	-
	Количество опор	шт	-	-
	Протяженность подземной прокладки:	м	243,3	-
	1) в проходных каналах	м	240,3	-
	2) в полупроходных каналах	м	240,3	-
	3) бесканальная прокладка	м	3	-
2	Количество колодцев (камер)	шт	3	СК2-смотровые, ДК1, ДК2 - дренажные
	Количество компенсаторов	шт	1	К1
	Количество вводов	шт	-	-
	Количество задвижек	шт	8	-

Горизонтальный разрез колодца (камеры)	Вертикальный разрез колодца (камеры)
Масштаб_____	Масштаб_____
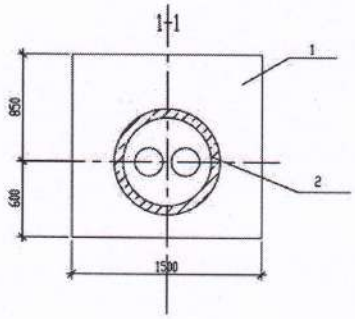	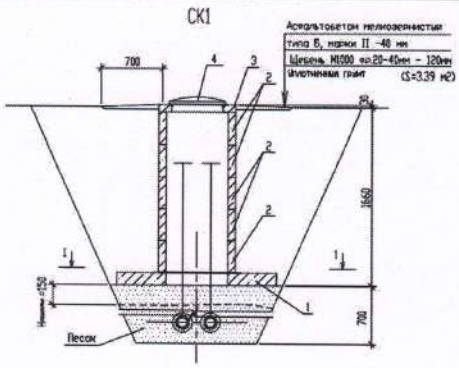

Спецификация

№ п/п	Наименование	Марка	Материал	Диаметр (мм) (размеры)	Кол-во	Примечание
1	*2*	*3*	*4*	*5*	*6*	*7*
1	Труба	Ст 108х4-2-ППУ-ПЭ	-	-	160,0 м	теплоизолированная
2	Шаровой кран	Ст 38х3-1-ППУ-ПЭ-	-	L=2100мм, A=1138мм	2 шт	Bohmer-ПП-МЗИ
3	Тройниковое ответвление	Ст108х4,0-38х3-2-ППУ-ПЭ	-	L=740мм, L1=655	1 шт	-
4	Тройниковое ответвление	Ст108х4,0-38х3-2-ППУ-ПЭ	-	L=740мм, L1=1055 мм	1 шт	-
5	Переход	Ст133х4,0-108х4,0-2-ППУ-ПЭ	-	L=1500мм	2 шт	-
6	Элемент трубопровода	Ст133х4,0-1-ППУ-ПЭ	-	-	2 шт	с кабелем вывода
7	Отвод	Ст 108х4,0-90°-2-ППУ-ПЭ	-	-	12 шт	-
8	Отвод	Ст 108х4,0-45°-2-ППУ-ПЭ	-	-	4 шт	-
9	Отвод	Ст 108х4,0-90°-2-ППУ-ПЭ	-	-	4 шт	нестандартный
10	Концевой элемент	Ст108х4-2-ППУ-ПЭ	-	-	2 шт	с кабелем вывода
11	Муфта Тумар	-	-	250-500	2 шт	-
12	Муфта Тумар	-	-	200-500	46 шт	-
13	Муфта Тумар	-	-	140-500	2 шт	-
14	Полиэтиленовый мат	-	-	2000х1200х45	10 шт	-
15	Дренажный колодец	ДК-2	-	-	1 шт	-
16	Терминал промежуточный	КТ-12/Ш	-	-	1 шт	-
17	Терминал концевой	КТ-11	-	-	1 шт	-
18	Ковер наземный	-	-	-	1 шт	-
19	Ковер настенный	-	-	-	1 шт	-
20	Комплект удлинения	NYM 3х1,5	-	-	1 шт	3-х жильного кабеля
21	Комплект удлинения	NYM 5х1,5	-	-	1 шт	5-и жильного кабеля
Сети теплоснабжения (перемычка)						
22	Шаровой кран	DN65 Ст76х3,0-1-ППУ-ПЭ	-	-	2 шт	-
23	Шаровой кран	КШ.Ц.П.200/150.025.02	Сталь	-	2 шт	-
24	Шаровой кран	КШ.Ц.П.050.040.02	Сталь	-	2 шт	-
25	Тройниковое ответвление	Ст 325х7,0-76х3.0-2-ППУ-ПЭ	-	L=880мм, l=825мм	1 шт	-
26	Тройниковое ответвление	Ст 325х7,0-76х3.0-2-ППУ-ПЭ	-	L=880мм, l=1575мм	1 шт	-
27	Тройник	Ст 325х7,0-57х3,0-2-ППУ-ПЭ		L=860мм, Нв=850мм	2 шт	УТ2
28	Элемент трубопровода с кабелем вывода	Ст 325х7,0-2-ППУ-ПЭ-КВ	-	L=2000 мм	2 шт	-
29	Отвод с кабелем вывода и МЗИ	Ст 325х7,0-90-2-ППУ-ПЭ-МЗИ 200КВ	-	L=1200мм, l=1000мм	2 шт	-
30	Отвод стандартный	Ст 325х7,0-90-2-ППУ-ПЭ	-	-	20 шт	УП1-УП10
31	Труба	Ст 325х7-2-ППУ-ПЭ	-	-	285,0 м	-
32	Труба	Ст 57х3-1-ППУ-ПЭ	-	-	3,0 м	-

33	Муфта КТЗ-СПЭ 500-730 ВК	-	-	-	82 шт	-
34	Муфта КТЗ-СПЭ 160-730 ВК	-	-	-	2 шт	-
35	Муфта КТЗ-СПЭ 125-730 ВК	-	-	-	2 шт	-
36	Полиэтиленовый мат	-	-	2000x1200x15	69 шт	-
37	Заглушка изоляции	125-1-ППУ-ПЭ	-	-	2 шт	-
38	Терминал двойной концевой	КТ-15/Ш	-	-	2 шт	-
39	Комплект удлинения	NYM 3x1,5	-	-	2 шт	3-х жильного кабеля
40	Ковер наземный	-	-	-	2 шт	-

Схема привязки колодца (камеры) к постоянным точкам-ориентирам

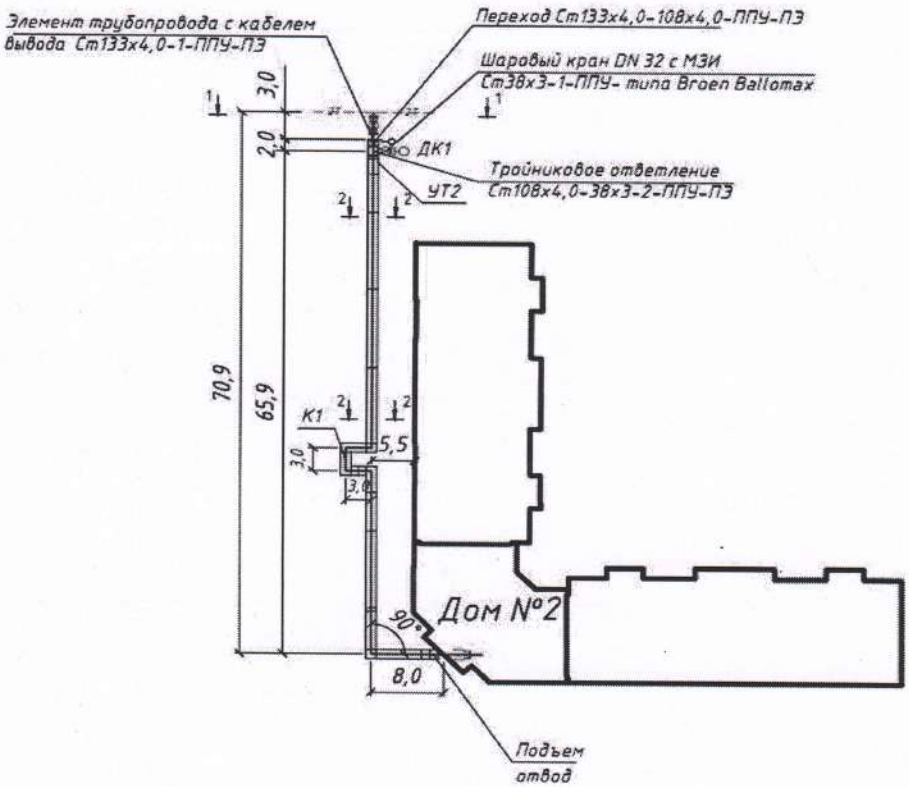

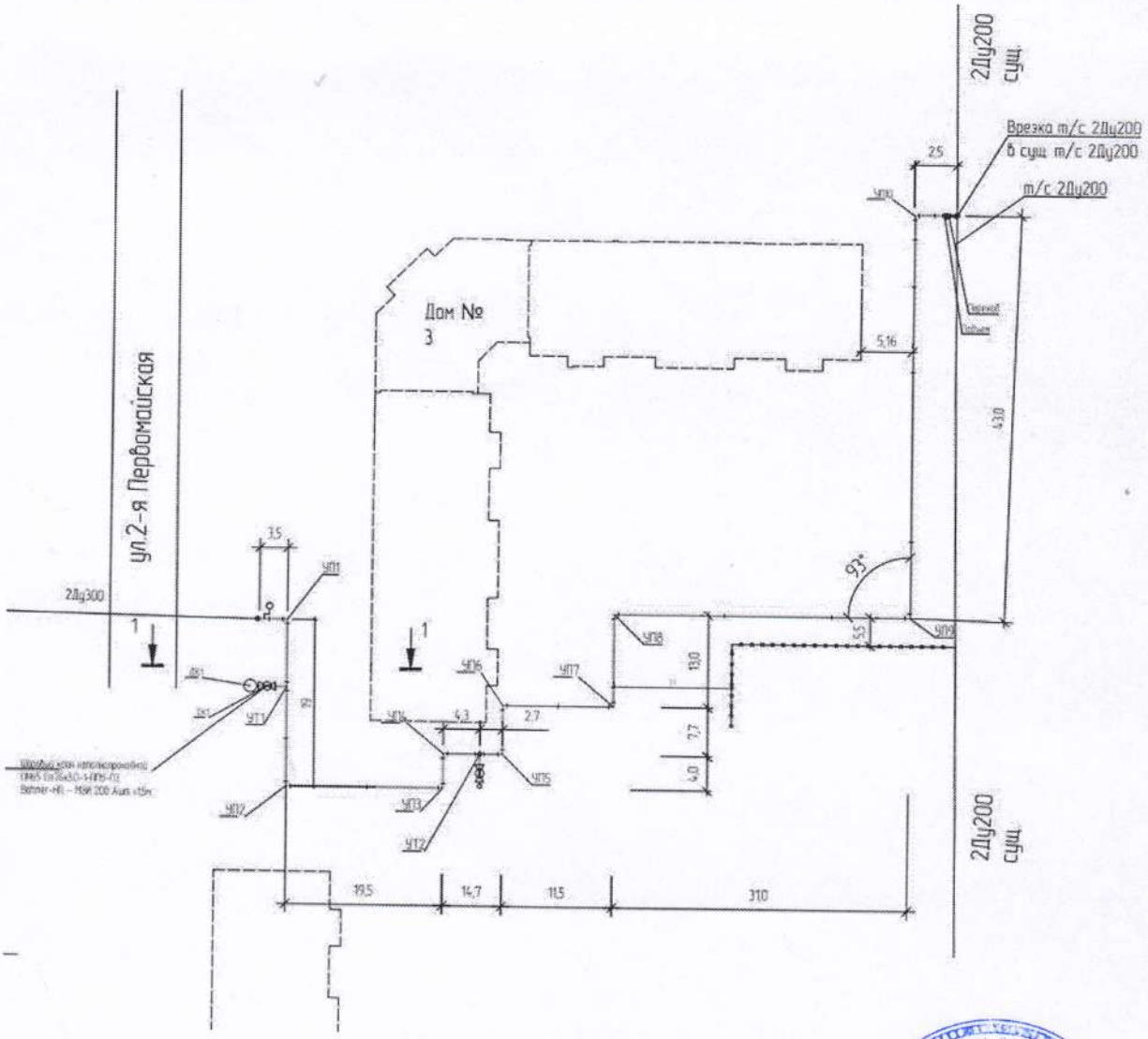

Заказчик Сабралин Серик Аубакирович

фамилия, имя, отчество (при наличии), подпись руководителя

Место печати (при наличии)

Авторский надзор Койланов Ибираим Эсенович

фамилия, имя, отчество (при наличии), подпись эксперта

Место печати (при наличии)

Приложение 16 к акту приемки
объекта в эксплуатацию

форма

Технические характеристики объекта
(линии связи)

№ п/п	Наименование	Единицы измерения	Количество, протяженность
1	*2*	*3*	*4*
1	Воздушные линии связи, в том числе:	км	
	1) марка	км	
	2) марка	км	
	3) марка	км	
2	Кабельные линии связи, в том числе:	км	2,652
	1) марка КС-ОКС-С-144/12-G.652.D-MC-CF-LSZH-1.0-5015	км	2,652
	2) марка	км	
	3) марка	км	
3	Опоры, в том числе:	шт	
	1) металлические	шт	
	2) деревянные	шт	
	3) анкерные	шт	
	4) железобетонные	шт	
	5) тросовые подвесы	шт	
4	Колодцы сетевые, в том числе:	шт	
	1) ККС 1	шт	
	2) ККС 2	шт	
	3) ККС 3	шт	4
	4) ККС 4	шт	
	5) ККС 5	шт	
5	Муфты соединительные	шт	
6	Коллекторы коммуникационные, в том числе:		
	1) керамические	км	
	2) бетонные	км	
	3) асбесто-цементные	км	
	4) пластмассовые	км	0,716
7	НУП (необслуживаемые усилительные пункты)	шт	
8	Прочие устройства	-	

Горизонтальный разрез колодца	**Вертикальный разрез колодца**
Масштаб _____	**Масштаб** _____
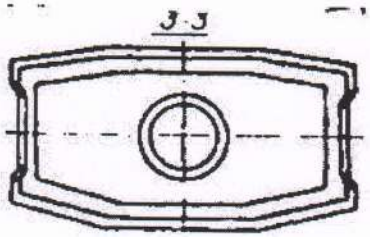	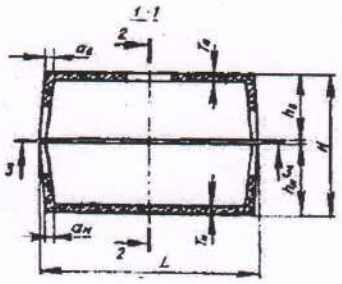

Спецификация

№ п/п	Наименование	Марка	Материал	Диаметр (мм) (размеры)	Кол-во	Примечание
1	*2*	*3*	*4*	*5*	*6*	*7*
1	Шкаф распределения оптики	ШРОУ-576/720F	-	-	1 шт	-
2	Оптическая сплайс-панель на 12 портов SC/APC	-	-	-	12 шт	-
3	Колодец железобетонный	ККС-3	-	-	4 шт	-
4	Люк, тип Т	-	-	-	4 шт	-
5	Кронштейн	-	-	-	19 шт	-
6	Муфта	OSL	-	-	1 шт	Заземления
7	Муфта	OK-FOSC-400A16-144F	-	-	2 шт	Оптическая, до144 волокна
8	Кабель связи оптический	КС-ОКС-С-144/12-G.652.D-MC-CF-LSZH-1,0-5015	-	-	2652 м	-
9	Трубы	PE 100 SDR 21	Полиэтилен	Ø 110x5,3мм	716 м	Питьевая

Схема привязки колодцев кабельной линии связи и НУП к постоянным точкам-ориентирам

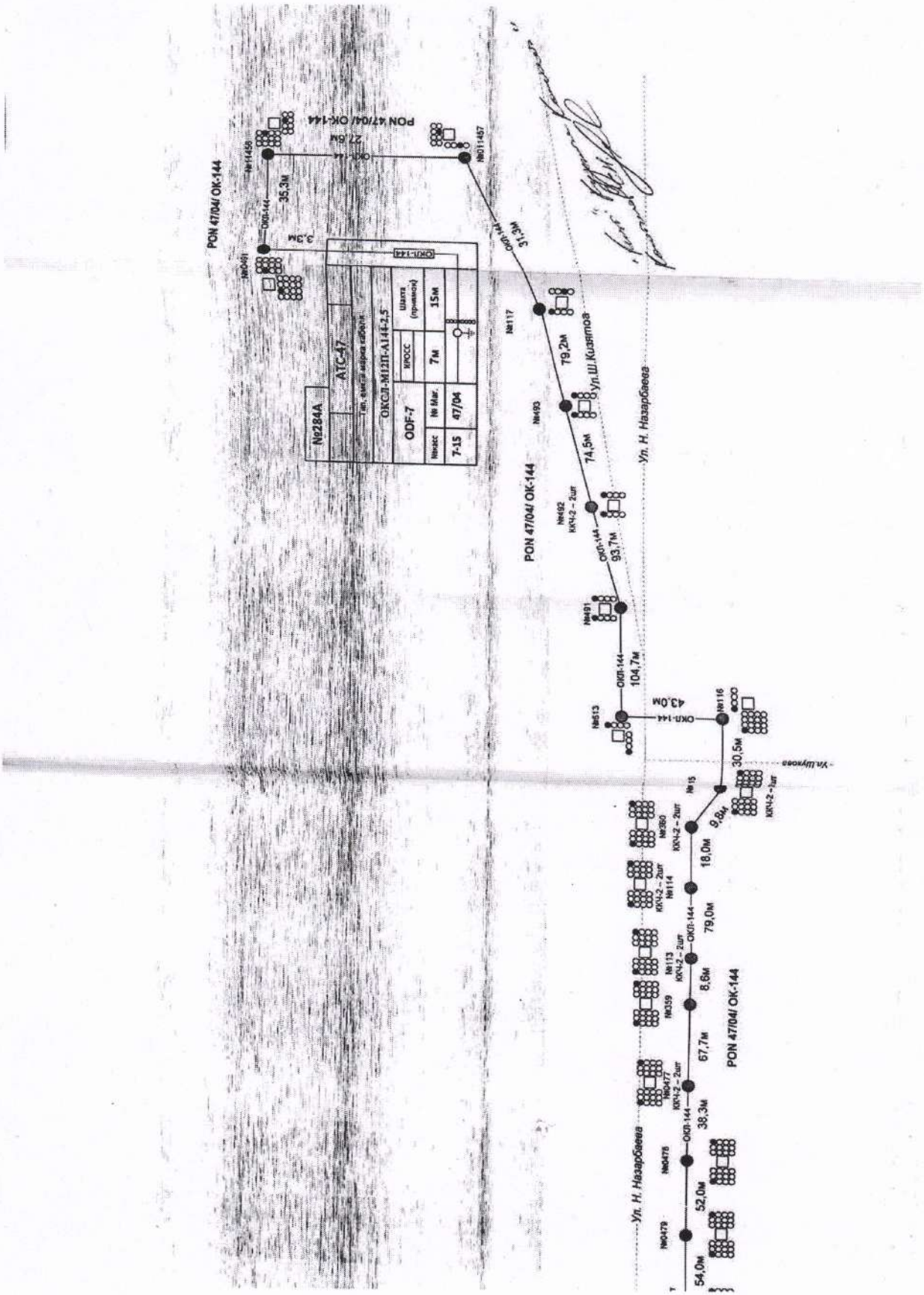

Строительство 93-х квартирного жилого дома №2 по ул. 2-я Первомайская в г. Петропавловск СКО. Наружные инженерные сети.

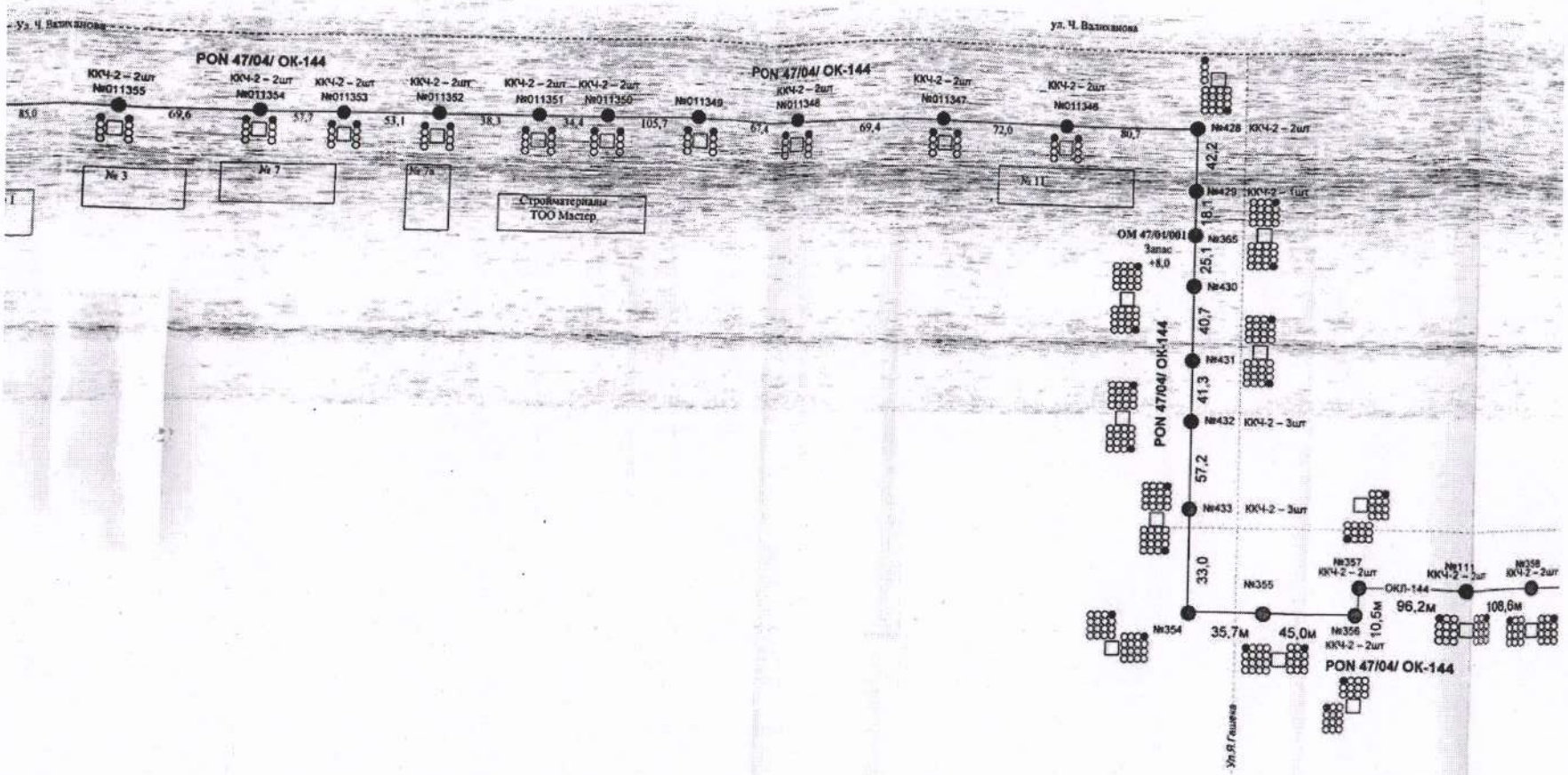

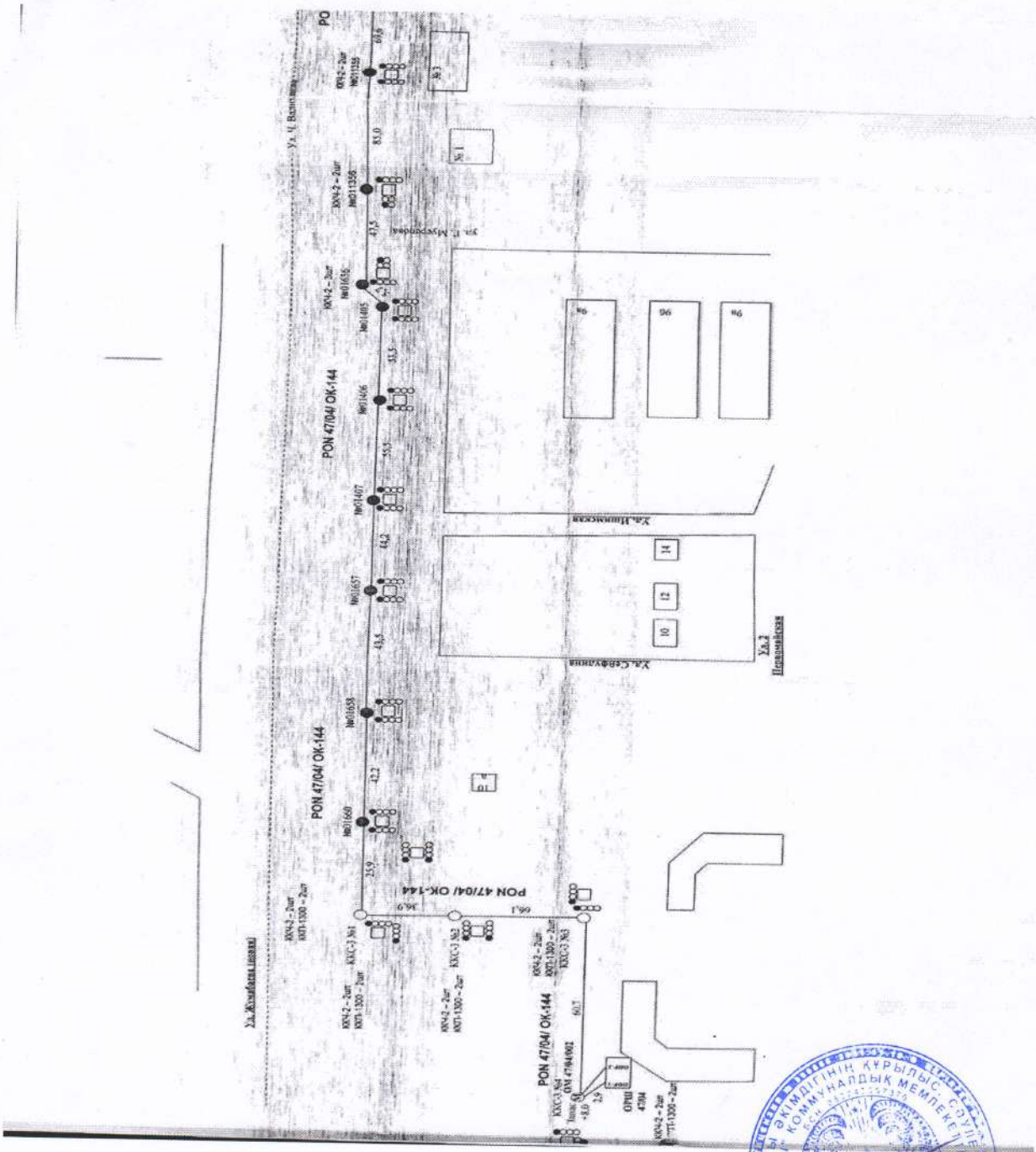

Заказчик Сабралин СерикАубакирович

фамилия, имя, отчество (при наличии), подпись руководителя

Место печати (при наличии)

Авторский надзор Койланов Ибираим Эсенович

фамилия, имя, отчество (при наличии), подпись эксперта

Место печати (при наличии)