Утвержден приказом Министра по инвестициям и развитию Республики Казахстан от 24 апреля 2017 года № 234
форма

Акт приемки объекта в эксплуатацию

"07" 06 2021 года

Заказчик **ГУ «Отдел строительства Индерского района Атырауской области» Атырауская область, Индерский район, п.Индерборский, Мендигалиева 30/7, БИН: 060240002707. И.о. руководитель отдела Маженова Б.**

фамилия, имя, отчество (при его наличии) ИИН, телефон – для физических лиц,наименование организации – для юридических лиц, БИН, телефон, почтовый индекс,область, город, район, населенный пункт, наименование улицы, номер дома/здания (стационарного помещения)

на основании:

Декларации о соответствии (прилагается) **от «1» 06 2021 года ТОО «Болат-Д», директор Жанбырбаев Жумакул Жанбырбаевич, г.Атырау, ул.Х. Досмухамедова 113, офис №3, БИН: 020240003391,**

дата подписания декларации, наименование подрядной (генподрядной) организации, фамилия, имя, отчество (при его наличии) руководителя, юридический адрес, БИН, телефон

Заключения о качестве строительно-монтажных работ (прилагается) **от «1» 06 2021г. ТОО « БКА-Групп», эксперт по технадзору Мухангалиев С.М., аттестат эксперта №KZ48VJE00047154 от 10.09.2019 года. БИН: 030440003310,**

дата подписания заключения, наименование организации, фамилия, имя, отчество (при его наличии) экспертов технического надзора, № и дата получения аттестатов, БИН, телефон

Заключения о соответствии выполненных работ проекту (прилагается) **от «1» 06 2021 г. ТОО «Сәтті Сәулет», инженер авторского надзора Мулдашев О.Т. в соответствии с приказом от 31.03.2021 г. №2. БИН: 050140004689,**

дата подписания заключения, наименование организации, фамилия, имя, отчество (при его наличии) экспертов авторского надзора, № и дата получения аттестатов, БИН, телефон

произведя осмотр готовности предъявленного подрядчиком (генеральным подрядчиком) к приемке в эксплуатацию объекта: **Строительство инженерно-коммуникационной инфраструктуры в с. Коктогай Индерского района Атырауской области (водоснабжения),**

наименование объекта, вид строительства (новое, расширение, реконструкция, техническое перевооружение, модернизация, капитальный ремонт), уровень ответственности, техническая и технологическая сложность объекта по адресу

Атырауская область, Индерский район, Коктогайский с.о., с.Коктогай,

(область, район, населенный пункт, микрорайон, квартал, улица, номер дома (корпуса)

проверив комплектность исполнительной технической документации, в том числе посредством электронного модуля исполнительной технической документации "__"_____20__ года, дата ознакомления подтверждает что:

1. Строительство объекта осуществлено на основании:

1) правоустанавливающего документа на земельный участок от **11" декабря 2017 года № 21 Акимат Коктогайского сельского округа Индерского района Атырауской области, кадастр №04-060-019-1687;**

документ, подтверждающий наступление юридических фактов (юридических составов), на основании которых возникают, изменяются или прекращаются права на земельный участок, в том числе договоры, решения судов, правовые акты исполнительных органов, свидетельство о праве на наследство, передаточный акт или разделительный баланс при реорганизации негосударственных юридических лиц, владеющих земельным участком на праве собственности или выкупивших право временного возмездного землепользования (аренды).

либо решения о реконструкции (перепланировке, переоборудовании) помещений (отдельных частей) существующих зданий от "___"_____20___года №_____;

наименование органа вынесшего решение

2) талона о приеме уведомления о начале строительно-монтажных работ **ГУ «Управление государственного архитектурно-строительного контроля Атырауской области» за №KZ63REA00216336 от 07.04.2021 г.**

наименование органа принявшего уведомление, дата и № принятия талона

3) проекта (проектно-сметной документации) **ТОО «Сәтті Сәулет», №11-18**

наименование проектной организации, номер проекта утвержденного(й)

ГУ «Отдел строительства Индерского района», №24 от 03.03.2020 года;

дата и номер проекта, наименование организации утвердившей (переутвердившей) проект и дата утверждения

2. Строительно-монтажные работы осуществлены в сроки:

начало работ **«07» апреля 2021 года**;

окончание работ **«07» июня 2021 года**;

при продолжительности строительства,месяц: **2**

по норме или по проекту организации строительства, месяц:**2**;

фактически, месяц **2**;

3. Объект (комплекс) имеет следующие основные технико-экономические показатели (мощность, производительность, производственная площадь, протяженность, вместимость, объем, пропускная способность, провозная способность, число рабочих мест и тому подобное, заполняется по всем объектам (кроме жилых домов) в единицах измерения соответственно целевой продукции или основным видам услуг):

Мощность, производительность и так далее	Единица измерения	По проекту		Фактически	
		общая (с учетом ранее принятых)	в том числе пускового комплекса или очереди	общая (с учетом ранее принятых)	в том числе пускового комплекса или очереди
Общая протяженность	м	1112,0		1112,0	

Объект имеет следующие показатели:

Показатели	Единица измерения	По проекту	Фактически
Площадь участка	га	0.1	0.1

Выпуск продукции (оказания услуг), предусмотренной проектом в объеме, соответствующем нормам освоения проектных мощностей в начальный период _____;

факт начала выпуска продукции с указанием объема

4. Технологические и архитектурно-строительные решения по объектухарактеризуются следующими данными**Водопровод запроектирован из труб ПЭ100 SDR21 Ø110х5.3 мм. Точкой подключения является существующий поселковый водопровод. Напор в точке подключения составляет 0.3 Мпа. Соединение пластмассовых труб со стальными фасонными частями, а также с фланцевой арматурой осуществлять в колодцах с помощью фланцев. Водопроводные колодцы, приняты из сборных ж/б элементов диам. 1500мм и 2000мм по Т.ПР.901-09-11.84. При укладке полиэтиленовых труб в траншею предусматривается прокладка сигнальной ленты. Глубина заложения труб, считая до низа, принята в среднем 2.0 м. Общая протяженность водопровода 1.112 км.**

краткие технические характеристики по особенностям его размещения, по основнымматериалам и конструкциям, инженерному и технологическому оборудованию

5. На объекте установлено предусмотренное проектом оборудование в количестве согласно актам о его приемке после индивидуального испытания и комплексного опробования;

6. Наружные инженерные коммуникации (холодное и горячее водоснабжение, канализация, теплоснабжение, газоснабжение, электроснабжение и связь) обеспечивают нормальную эксплуатацию объекта (здания, сооружения, помещения) и приняты городскимиэксплуатационными организациями;

7. Сметная стоимость по утвержденному проекту (проектной-сметной документации):

всего **13225,882** тысяч тенге, в том числе строительно-монтажных работ**11022,826** тысячтенге;

8. Сметная стоимость основных фондов, принимаемых в эксплуатацию **11903,294** тысячтенге, в том числе: стоимость строительно-монтажных работ **11022,826** тысяч тенге;

9. Доля местного содержания предусмотрена в проектно-сметной документации 100 % и фактически применено 100 % (на объектах, финансируемых за счет государственных инвестиций и средств квазигосударственного сектора);

10. Класс энергоэффективности здания _____;

11. Объект построен в соответствии с утвержденным проектом (проектно-сметной документацией) и требованиями государственных нормативных документов в области архитектуры, градостроительства и строительства.

РЕШИЛ: **Строительство инженерно-коммуникационной инфраструктуры в с. Коктогай Индерского района Атырауской области (водоснабжения)** принять в эксплуатацию_____

наименование объекта (комплекса)

Заказчик

И.о. руководителя отдела

строительства Индерского района:_____**Маженова Б.**

фамилия, имя, отчество (при его наличии), подпись руководителя Место печати (далее-М.П.)

Технический надзор

Директор ТОО «БКА-Групп»:_____**Куанышев Р. Н.**

фамилия, имя, отчество (при его наличии) эксперта, подпись, дата, М.П.

Авторский надзор

ТОО «Сәтті Сәулет»:_____**Мулдашев О. Т.**

фамилия, имя, отчество (при его наличии) эксперта, подпись, дата М.П.

Подрядчик (генеральный подрядчик)

Директор ТОО «Болат-Д»:_____**Жанбырбаев Ж. Ж.**

фамилия, имя, отчество (при его наличии), подпись руководителя М.П.

	Приложение 13 к акту приемки объекта в эксплуатацию
	форма

Технические характеристики объекта
(сети, водоводы, коллекторы и т.п.)

№ п/п	Наименование	Единицы измерения	Количество, протяженность	Примечание
1	2	3	4	5
Водопровод				
1	Водоводы (общая протяженность)	м	1112	
	1) из стальных труб	м		
	2) из чугунных труб	м		
	3) из асбестоцементных труб	м		
	4) из железобетонных труб	м		
	5) из полиэтиленовых труб	м	1112	
2	Распределительная сеть (общая протяженность)	м		
	1) из стальных труб	м		
	2) из чугунных труб	м		
	3) из асбестоцементных труб	м		
	4) из полиэтиленовых труб	м		
	5)	м		
3	Прочие устройства			
	Смотровой колодец	шт	9	
	Задвижка d-80	шт	4	
	" d-100	шт	5	
	" d-50	шт	1	
	Вентили d-	шт		
	Кран d-25	шт	3	
	Гидрант	шт	7	
	Водопроводный ввод	шт		
	Водоразборная колонка	шт		
	Стальной футляр	шт		
	Питьевой фонтанчик	шт		

Горизонтальный разрез колодца	Вертикальный разрез колодца
Масштаб 1:50	Масштаб 1:50
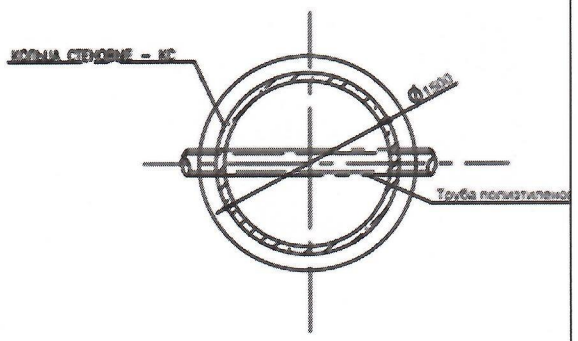	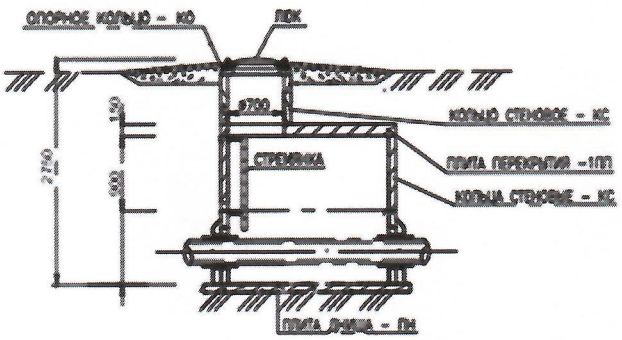

Спецификация

№ п/п	Наименование	Марка	Материал	Диаметр (мм) (размеры)	Количество	Примечание
1	Колодец	КС15.9	Железобетон	Ø1500	8	
2	Колодец	КС15.9	Железобетон	Ø2000	1	

Заказчик

И.о. руководителя отдела строительства
Индерского района:_____**Маженова Б.**

фамилия, имя, отчество (при его наличии), подпись руководителя М.П.

Авторский надзор

Директор ТОО « Сэтті Сәулет»:_____**Беккалиев С.Р.**

фамилия, имя, отчество (при его наличии), подпись подпись руководителя М.П.