«ЖМТ» АЖ ЕНГІЗІЛДІ
Орындаушы Молдогельдин Ж.А
(Т.А.Ә., қолы)
Күні 2023 ж. «06» 11

Утвержден приказом
Министра по инвестициям и развитию
Республики Казахстан
от 24 апреля 2017 года № 234
форма

Акт приемки объекта в эксплуатацию

«02» октября 2023 г.

Заказчик ГУ "Отдел строительства, архитектуры и градостроительства района Тереңкөл", 140600, Павлодар, Теренколь, Елгина, 172, 87183321500 Руководитель Атмаев Бауржан Султанбекович

фамилия, имя, отчество (при его наличии) ИИН, телефон-для физических лиц, наименование организации – для юридических лиц, БИН, телефон, почтовый индекс, область, город, район, населенный пункт, наименование улицы, номер дома/здания (стационарного помещения)

на основании:

Декларации о соответствии (прилагается) от « » 2023 года, *ТОО "Спецстрой Групп ЛТД"*директор Кабдрахманова А.Е. *Павлодарская область, район, Аққулы, Шарбактинский с.о., с.Шарбакты, улица ЧОКАНА УАЛИХАНОВА, 7А* БИН/ИИН 081240018254, 87057074940

дата подписания декларации, наименование подрядной (генподрядной) организации, фамилия, имя, отчество (при его наличии) руководителя, юридический адрес, БИН, телефон

Заключения о качестве строительно-монтажных работ (прилагается) от « » 2023 года, ТОО "Управление капитальным строительством-ПВ" эксперт Табаев Амангельды Темирханович. KZ44VJE00051979; KZ17VJE00051980; KZ83VJE00050016 от 30.12.2019 г 30.12.2019 г; 15.10.2019 г

тел.+7-702-201-7014

Дата подписания заключения, наименование организации, фамилия, имя, отчество (при его наличии) экспертов технического надзора № и дата получения аттестатов, БИН, телефон

Заключения о соответствии выполненных работ по проекту (прилагается) « » 2023 года ТОО «Концерн Ай-Су», директор - Батырбеков Ерлан Кудайбергенович, БИН

тел. +7 7776840434

Дата подписания заключения, наименование организации, фамилия, имя, отчество (при его наличии) экспертов авторского надзора № и дата получения аттестатов, БИН, телефон

произведя осмотр готовности предъявленного подрядчиком (генеральным подрядчиком) к приемке в эксплуатацию объекта: «*Строительство водопровода и водопроводных сооружений в селе Осьмерыжск района Тереңкөл Павлодарской области*», новое строительство, второй нормальный, технически не сложный

наименование объекта и вид строительства (новое, расширение, реконструкция, техническое перевооружение, модернизация, капитальный ремонт), уровень ответственности, техническая и технологическая сложность, объекта по адресу

Павлодарская область, район Тереңкөл , Береговой с.о., с.Осьмерыжск

(область, район, населенный пункт, микрорайон, квартал, улица, номер дома (корпуса)

проверив комплектность исполнительной технической документации, в том числе посредством электронного модуля исполнительной технической документации «___» _____202__ года, дата ознакомления, подтверждает что:

1.Строительство объекта осуществлено на основании:

1) Решение о предоставлении соответствующего права на землю выдано ГУ "Аппарат акима Берегового сельского округа" от 15.01.2020 года № 01.

документ, подтверждающий наступление юридических фактов(юридических составов), основания которое возникает, изменяются или прекращаются права на земельный участок, в том числе договоры, решение судов, правовые акты исполнительных органов, свидетельство о праве на наследство, передаточный акт или разделительный баланс при реорганизации негосударственных юридических лиц, владеющихземельным участком на праве собственности или выкупивших право временного возмездного землепользования(аренды).

либо решения о реконструкции (перепланировке, переоборудовании) помещений (отдельных частей) существующих зданий от « » 20 года №

наименование органа вынесшего решение

2) талона о приеме уведомления о начале строительно-монтажных работ ГУ "Управление государственного архитектурно-строительного контроля Павлодарской области" KZ71REA00323959 от 28.03.2023г.

наименование органа принявшего уведомление, дата и № принятия талона

3) проекта (проектно-сметной документации) разработанного генеральным проектировщиком ТОО Концерн Ай-Су", 14021602, 19.09.2014 г. Рабочий проект ГУ "Отдел строительства, архитектуры и градостроительства района Теренкөл", № 74 от 19.05.2020 года

дата и номер проекта, наименование организации, утвердившей (переутвердившей) проект и дата утверждения

2.Строительно-монтажные работы осуществлены в сроки:

начало работ апрель 2023 года;

месяц, год

окончание работ 2023 года

месяц, год

при продолжительности строительства, месяц:

по норме или по проекту организации строительства, месяц: 6

фактически, месяц:

3. Объект (комплекс) имеет следующие основные технико-экономические показатели (мощность, производительность, производственная площадь, длина/протяженность, вместимость, объем, пропускная способность, провозная способность, число рабочих мест и тому подобное, заполняется по всем объектам (кроме жилых домов) в единицах измерения соответственно целевой продукции или основным видам услуг):

Мощность, производительность и так далее	Единица измерения	По проекту		Фактически	
		общая (с учетом ранее принятых)	в том числе пускового комплекса или очереди	общая (с учетом ранее принятых)	в том числе пускового комплекса или очереди
Производительность	тыс. м3 в год	31,1		31,1	
Магистральный трубопровод	км	14,150		14,150	

Выпуск продукции (оказания услуг), предусмотренной проектом в объеме, соответствующем нормам освоения проектных мощностей в начальный период

факт начала выпуска продукции с указанием объема

Жилой дом имеет следующие показатели:

Показатели	Един. измерения	По проекту	Фактически
Общая площадь	метр в квадрате (далее - $м^2$)		
Число этажей	этаж		
Общий строительный объем	метр в кубе (далее - $м^3$)		
В том числе подземной части	$м^3$		
Площадь встроенных, встроенно-пристроенных и пристроенных помещений	$м^2$		

Показатели	По проекту			Фактически		
	число квартир	площадь квартир, м^2		число квартир	площадь квартир, м^2	
		общая	жилая		общая	жилая
Всего квартир, в том числе: однокомнатных двухкомнатных трехкомнатных четырехкомнатных и более						

4. Технологические и архитектурно-строительные решения по объекту характеризуется следующими данными: Проектом предусмотрено строительство: *наружные сети водоснабжения, насосная станция 2-го подъема, водонапорная башня 50м3, ограждение площадки водонапорной башни в с. Осьмерыжск*

5. На объекте установлено предусмотренное проектом оборудование в количестве согласно актам о его приемке после индивидуального испытания и комплексного опробования;

6. Наружные инженерные коммуникации (холодное и горячее водоснабжение, канализация, теплоснабжение, газоснабжение, электроснабжение и связь) обеспечивают нормальную эксплуатацию объекта (здания, сооружения, помещения) и приняты городскими эксплуатационными организациями;

7. Сметная стоимость объекта по утвержденному проекту (проектно-сметной документации): всего: в том числе строительно-монтажных работ, оборудования, инструмента и инвентаря, прочие затраты;

8. Сметная стоимость основных фондов, принимаемых в эксплуатацию **297170,676** млн. тенге; в том числе: стоимость строительно-монтажных работ 260025,669 млн. тенге; стоимость оборудования, инструмента и инвентаря 5305,291 млн. тенге; прочие затраты 31839,716 млн. тенге.

9. Доля местного содержания предусмотрена в проектно-сметной документации 100 % и фактически применено 100 % (на объектах, финансируемых за счет государственных инвестиций и средств квазигосударственного сектора);

10. Класс энергоэффективности здания _____;

11. Объект построен в соответствии с утвержденным проектом (проектно-сметной документацией) и требованиями государственных нормативных документов в области архитектуры, градостроительства и строительства.

РЕШИЛ: Принять в эксплуатацию объект «Строительство водопровода и водопроводных сооружений в селе Осьмерыжск района Теренкөл Павлодарской области»

наименование объекта (комплекса)

Заказчик ГУ "Отдел строительства, архитектуры и градостроительства района Теренкөл ", Руководитель Атмаев Б.С. 02.10.2023г

фамилия, имя, отчество (при его наличии), подпись руководителя

Место печати (при наличии)

Технический надзор

1) аттестованный (-ые) эксперт (-ы) _ТОО "Управление капитальным строительством-ПВ" эксперт Табаев.А.Т.__

(фамилия, имя, отчество (при его наличии) эксперта, специализация аттестата, подпись, дата

Место печати (при наличии)

2) **Аккредитованная организация** ТОО "Управление капитальным строительством-ПВ"

Директор Шайпранов Д.Т. 02. 10.2023

(наименование организации) имеющей в своем составе аттестованного (-ых) эксперта (-ов), фамилия, имя, отчество (при его наличии) руководителя, подпись, дата

Место печати (при наличии)

Эксперт Табаев А.Т.__№ KZ44VJE00051979; KZ17VJE00051980; KZ83VJE00050016 от 30.12.2019 г; 30.12.2019 г; 15.10.2019 г

фамилия, имя, отчество (при его наличии) эксперта, специализация аттестата), подпись, дата

Место печати (при наличии)

Авторский надзор:

1) **разработчик проекта**

ТОО «Концерн Ай-Су», директор - Батырбеков Е.К 02.10.2023г.

(наименование организации, фамилия, имя, отчество (при его наличии), должность) подпись, дата

Место печати (при наличии)

2) **организация** 02.10.2023г.

(наименование организации) имеющей в своем составе аттестованного (-ых) эксперта (-ов), фамилия, имя, отчество (при его наличии) руководителя, подпись, дата

Место печати (при наличии)

3) **аттестованный (-ые) эксперт (ы)** 02.10.2023г.

(фамилия, имя, отчество (при его наличии) эксперта, специализация аттестата), подпись, дата

Место печати (при наличии)

Подрядчик (генеральный подрядчик):

ТОО "Спецстрой Групп ЛТД" директор Кабдрахманова А.Е..

фамилия, имя, отчество (при его наличии), подпись руководителя

Место печати (при наличии)

Приложение 13
к акту приемки объекта
в эксплуатацию
форма

Технические характеристики объекта: Строительство водопровода и водопроводных сооружений в селе Осьмерыжск района Тереңкөл Павлодарской области (сети, водоводы, коллекторы и т.п.)

№ п/п	Наименование	Единицы измерения	Количество, протяженность	Примечание
1	2	3	4	5
1	**Наружные сети водоснабжения** (общая протяженность), в т.ч.	м	**14150**	
	1) из стальных труб	м		
	2) из чугунных труб	м		
	3) из асбестоцементных труб	м		
	4) из железобетонных труб	м		
	5) из полиэтиленовых труб, в том числе:	м		
	5.1 труба полиэтиленновая РЕ 100 SDR17 Ø110х6,6 мм, ГОСТ 18599-2001	м	11823	
	5.2 труба полиэтиленновая РЕ 100 SDR17 Ø63х3,8 мм, ГОСТ 18599-2001		127	
	5.3 труба полиэтиленновая РЕ 100 SDR17 Ø32х2,0 мм, ГОСТ 18599-2001	м	2200	
2	**Смотровой колодец всего,** в том числе:	шт	**51**	
	Наружные сети водоснабжения в том числе:	шт	**51**	
	Ø 2,0 м	шт	17	
	Ø 1,5 м	шт	34	
3	**Задвижки всего, в том числе:**	шт	**27**	
	Наружные сети водоснабжения	шт	**27**	
	d - 100	шт.	19	
	d - 50	шт.	8	
4	**Вантузы**	шт	10	
5	**Вентили всего:**	шт	**78**	
	Наружные сети водоснабжения			
	d- 32	шт.	78	
6	**Пожарный гидрант H=1000**	шт	**6**	

Горизонтальный разрез колодца	Вертикальный разрез колодца
Масштаб 1:200	Масштаб 1:200
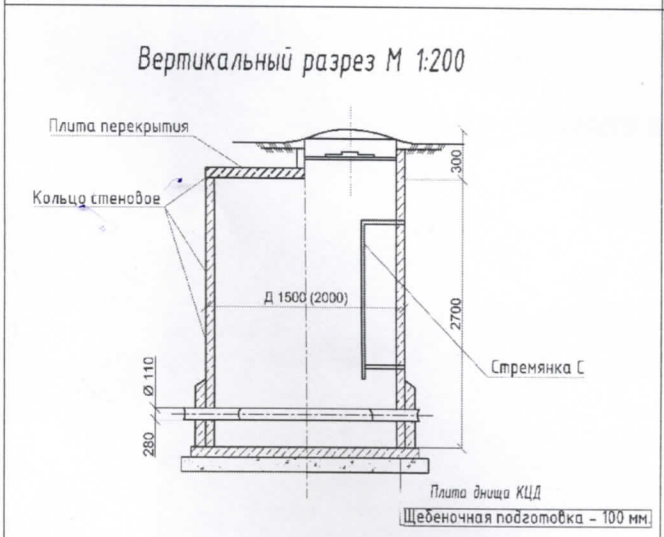	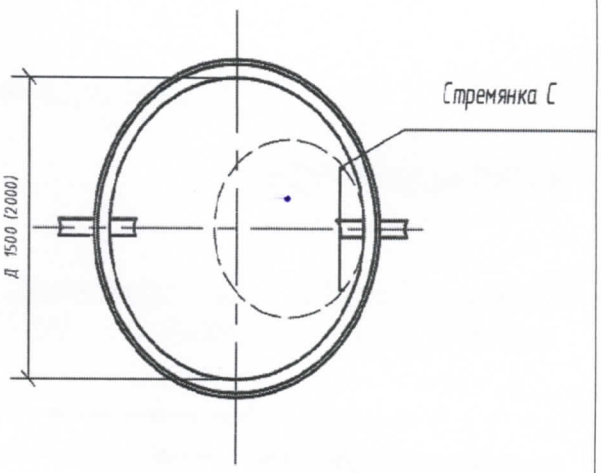

Спецификация водопроводных колодцев:

№	Наименование	материалы	Диаметр(мм) размеры	Количество шт	Примечание
				Наружные сети водоснабжения	
1	колодец	Из сборного ж/б В15	2000	17	
2	колодец	Из сборного ж/б В15	1500	34	
				51	

Схема привязки колодца к постоянным точкам-ориентирам (согласно приложения 13)

Прилагается исполнительные схемы:

1. Исполнительная схема наружных сетей водоснабжения

Заказчик ___ **Атмаев Бауржан Султанбекович** _____

фамилия, имя, отчество (при наличии), подпись руководителя М.П.

Авторский надзор__ **Батырбеков Ерлан Кудайбергенович** _____

фамилия, имя, отчество (при наличии), подпись эксперта М.П

Тереңкөл аудандық тіркеу және жер кадастры бөлімі	
Өтініш № С02249652431	Тіркеу ісі № 1407/11818
14:208:080:098 Кадастрлық №	Тіркелген күні 06.11.2025
	Тіркелген уақыты 12:38
Жылжымайтын мүлік объектісінің мекенжайы: г. Осьмерыжск, рне Теренкол	
Бөлім басшысы молдалендина Рахимнаова	Қолы

Прошито и пронумеровано на 6 листах