Приложение 1
к приказу Министра
индустрии и инфраструктурного развития
Республики Казахстан
от 08.02.2021 № 53
. Утвержден
приказом Министра
национальной экономики
Республики Казахстан
от 24 апреля 2017 года № 234
Форма

Акт приемки объекта в эксплуатацию

«15» 06 2022 г.

Заказчик **Государственное коммунальное предприятие на праве хозяйственного ведения «Алматы Су» Управления энергоэффективности и инфраструктурного развития города Алматы, директор департамента водопроводных сетей Нурке М.С., Республика Казахстан, г. Алматы, Бостандыкский район, ул. Жарокова, 196, почтовый индекс 050057**

фамилия, имя, отчество (при наличии) – для физических лиц, наименование организации – для юридических лиц, почтовый индекс, область, город, район, населенный пункт, наименование улицы, номер дома/здания (стационарного помещения)

на основании:

Декларации о соответствии **«15» 06 2022 года, ТОО «Данекер» в лице директора Искакова Б. А. лицензия ГСЛ № 004497 от 04.05.2001 года I категория, Республика Казахстан, Карагандинская область, г. Жезказган, ул.Шевченко,38, индекс 100600**

дата декларации, наименование подрядной (генподрядной) организации, фамилия, имя, отчество (при наличии) руководителя, юридический адрес

Заключения о качестве строительно-монтажных работ (**прилагается**) **по данному объекту «15» 06 2022 года предоставленного техническим надзором, на праве хозяйственного ведения «Алматы Су» Управления энергоэффективности и инфраструктурного развития города Алматы в лице директора департамента капитального строительства-Бибатырова Б.Б.,, эксперты: по техническому надзору Артамонова Е. С., аттестат № KZ49VJE00034332 от 26.01.2018 г Жамалбек Р.М.,аттестат № KZ32VJE00055299 от 12.06.2020г 2) Жумуров А.Ш. аттестат № KZ83VJE00047397 от 12.06.2019г.**

дата заключения, наименование организации, фамилия, имя, отчество (при наличии) экспертов технического надзора, № и дата получения аттестатов

Заключения о соответствии выполненных работ проекту «15» 06 2022 года ТОО «СК Техно-Стандарт», директор –Решетов В.А., Главный инженер проекта-Герасимович М.П. БИН 020140002374

дата заключения, наименование организации, фамилия, имя, отчество (при наличии) экспертов авторского надзора, № и дата получения аттестатов

произведя осмотр готовности предъявленного подрядчиком (генеральным подрядчиком) к приемке в эксплуатацию

объекта: «**Реконструкция водопроводных сетей. Водопроводная сеть**

по ул.Айтыкова от ул.Егалина до ул.Днепропетровская в Турксибском районе г. Алматы (Д-110, 160 мм)»

наименование объекта и вид строительства (новое, расширение, реконструкция, техническое перевооружение, модернизация, капитальный ремонт), уровень ответственности, техническая и технологическая сложность объекта

по адресу **город Алматы, Турксибский район, ул.Айтыкова**

(область, район, населенный пункт, микрорайон, квартал, улица, номер дома (корпуса)

проверив комплектность исполнительной технической документации, в том числе посредством электронного модуля исполнительной технической документации "___" _____ 20___ года, дата ознакомления подтверждает что:

1. Строительство объекта осуществлено на основании:
1) правоустанавливающего документа на земельный участок **Решение №04-36/453 от 08.11.2017 г. Управление энергетики и коммунального хозяйства города Алматы**

документ, подтверждающий наступление юридических фактов (юридических составов), на основании которых возникают, изменяются или прекращаются права на земельный участок, в том числе договоры, решения судов, правовые акты исполнительных органов, свидетельство о праве на наследство, передаточный акт или разделительный баланс при реорганизации негосударственных юридических лиц, владеющих земельным участком на праве собственности или выкупивших право временного возмездного землепользования (аренды)

либо решения о реконструкции (перепланировке, переоборудовании) помещений (отдельных частей) существующих зданий от _____

наименование органа вынесшего решение

б) талона о приеме уведомления о начале или прекращении осуществления деятельности или определенных действий **ГУ «Управление государственного архитектурно-строительного контроля Алматинской области» KZ71REA00222885 от 20.05.2021 г., KZ58REA00245235 от 02.10.2021 г., KZ22REA00250442 от 30.10.2021 г.**

наименование органа принявшего уведомление, дата и № принятия талона

в) проекта (проектно-сметной документации) **ТОО «СК Техно-Стандарт» 87-17-1-НВ**

наименование проектной организации, номер проекта

утвержденного(й) **ГКП на ПХВ «Алматы Су» УЭиИР г.Алматы №03-02/489 от 01.10.2019 г.**

дата и номер проекта, наименование организации утвердившей (переутвердившей) проект и дата утверждения

2. Строительно-монтажные работы осуществлены в сроки:

начало работ **май 2021 г.**
месяц, год

окончание работ **декабрь 2021 г.**
месяц, год

при продолжительности строительства, месяц:

по норме или по проекту организации строительства **4,3** месяца;

фактически **7 (семь)** месяцев;

3. Объект (комплекс) имеет следующие основные технико-экономические показатели(мощность, производительность, производственная площадь, протяженность, вместимость, объем, пропускная способность, провозная способность, число рабочих мест и тому подобное, заполняется по всем объектам (кроме жилых домов) в единицах измерения соответственно целевой продукции или основным видам услуг):

Мощность, производительность и так далее	Единица измерения	По проекту		Фактически	
		общая (с учетом ранее принятых)	в том числе пускового комплекса или очереди	общая (с учетом ранее принятых)	в том числе пускового комплекса или очереди
Труба полиэтиленовая диаметр 25х2	м	487		825,10	
Труба полиэтиленовая диаметр 110х8,1	м	20,1		28	
Труба полиэтиленовая диаметр 160х11,8	м	1389,76		1310,05	

Выпуск продукции (оказания услуг), предусмотренной проектом в объеме, соответствующем нормам освоения проектных мощностей в начальный период_____

факт начала выпуска продукции с указанием объема

Жилой дом имеет следующие показатели:

Показатели	Единица измерения	По проекту	Фактически
Общая площадь	$м^2$	-	-
Число этажей	этаж	-	-
Общий строительный объем	$м^3$	-	-
В том числе подземной части	$м^3$	-	-
Площадь встроенных, встроенно-пристроенных и пристроенных помещений	$м^2$	-	-

Показатели	По проекту			Фактически		
	число квартир	площадь квартир, $м^2$		число квартир	площадь квартир, $м^2$	
		общая	жилая		общая	жилая

Всего квартир, в том числе: однокомнатных двухкомнатных трехкомнатных четырехкомнатных и более	-	-	-	-	-	-

4. Технологические и архитектурно-строительные решения по объекту характеризуются следующими данными: *Участок реконструкции водопроводных сетей расположен в Турксибском районе по ул.Айтыкова от ул.Егалина до ул.Днепропетровская. Длина сетей составляет 2163,15 м. Трубы полиэтилен ПЭ 100 «питьевая» SDR 13.6 СТ РК ИСО 4427-2004 диам. 25 – 825,10 п.м., диам. 110 – 28 п.м., диам. 160 – 1310,05 м. Проектом предусматривается замена металлических труб более долговечными трубами из полиэтилена марки Р-100 с утолщенной стенкой SDR 13.6. Проектируемые сети закольцовываются с существующими одноименными сетями - в соответствии с требованиями п.8.5 СНиП РК 4.01-02-2009 «Водоснабжение. Наружные сети и сооружения». На сети предусматривается устройство колодцев с запорной арматурой и с подземными пожарными гидрантами.*

краткие технические характеристики по особенностям его размещения, по основным материалам и конструкциям, инженерному и технологическому оборудованию

5. На объекте установлено предусмотренное проектом оборудование в количестве согласно актам о его приемке после индивидуального испытания и комплексного опробования;

6. Наружные инженерные коммуникации (холодное и горячее водоснабжение, канализация, теплоснабжение, газоснабжение, электроснабжение и связь) обеспечивают нормальную эксплуатацию объекта (здания, сооружения, помещения) и приняты городскими эксплуатационными организациями;

7. Сметная стоимость по утвержденному проекту (проектно-сметной документации):
всего **132 925,86** тысяч тенге, в том числе:

строительно-монтажных работ **111 604,95** тысяч тенге,

стоимость оборудования, инструмента и инвентаря **0** тысяч тенге;

прочие расходы **21 320,91** тысяч тенге;

8. Сметная стоимость основных фондов, принимаемых в эксплуатацию **111 014,290** тысяч тенге, в том числе:

стоимость строительно-монтажных работ **99 119,901** тысяч тенге;
стоимость оборудования, инструмента и инвентаря **0** тенге;

прочие расходы **11 894,389** тысяч тенге;

9.Доля местного содержания предусмотрена в проектно-сметной документации 100% и фактически применено 100 % (на объектах, финансируемых за счет государственных инвестиций и средств квазигосударственного сектора);

10. Класс энергоэффективности здания __;

11. Объект построен в соответствии с утвержденным проектом (проектно-сметной документацией) и требованиями государственных нормативных документов в области архитектуры, градостроительства и строительства.

РЕШИЛ:

«Реконструкция водопроводных сетей. Водопроводная сеть по ул.Айтыкова от ул.Егалина до ул.Днепропетровская в Турксибском районе г. Алматы (Д-110, 160 мм)»

наименование объекта (комплекса)

принять в эксплуатацию.

Заказчик:
Директор департамента водопроводных сетей ГКП на праве хозяйственного ведения «Алматы Су» Управления энергоэффективности и инфраструктурного развития города Алматы – Нурке М.С. _____

фамилия, имя, отчество (при наличии), подпись руководителя М.П.

Технический надзор:
Директор департамента капитального строительства Бибатыров Б.Б. _____

фамилия, имя, отчество (при наличии), подпись руководителя М.П.

Авторский надзор
ТОО «СК Техно-Стандарт» Директор Решетов В.А. _____

фамилия, имя, отчество (при наличии), подпись руководителя М.П.

Подрядчик (генеральный подрядчик):
Директор ТОО «ДАНЕКЕР» Искаков Б.А. _____

фамилия, имя, отчество (при наличии), подпись руководителя М.П.

Приложение 13
к акту приемки объекта
в эксплуатацию
Форма

Технические характеристики объекта
(сети, водоводы, коллекторы и т.п.)

№ п/п	Наименование	Единицы измерения	Количество, протяженность	
1	2	3	4	
Водопровод				
1	Водоводы (общая протяженность)	м	**2163,15**	
	1) из стальных труб	м		
	2) из чугунных труб	м		
	3) из асбестоцементных труб	м		
	4) из железобетонных труб	м		
	5) из полиэтиленовых труб	м	**2163,15**	
2	Распределительная сеть (общая протяженность)	м		
	1) из стальных труб	м		
	2) из чугунных труб	м		
	3) из асбестоцементных труб	м		
	4) из полиэтиленовых труб	м		
	5)	м		
3	**Прочие устройства**			
	Смотровой колодец	шт	**67**	
	Задвижка d-	шт		
	" d-200	шт	**1**	
	" d-150	шт	**4**	
	" d-100	шт	**8**	
	" d-50	шт	**26**	
	Вентили d-	шт		
	" d-15	шт		
	" d-	шт		
	Кран d-	шт		
	" d-	шт		
	" d-	шт		
	Гидрант	шт	**11**	
	Водоразборная колонка	шт		
	Стальной футляр	шт		
	Питьевой фонтанчик	шт		

Горизонтальный разрез колодца	Вертикальный разрез колодца
Масштаб _____	Масштаб _____
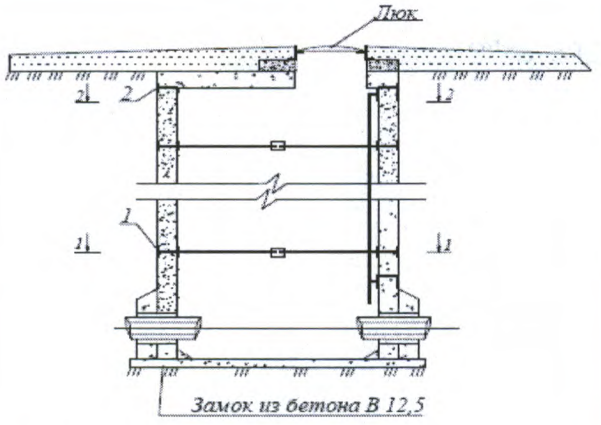	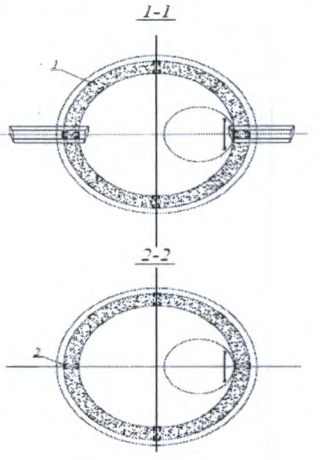

Спецификация

№ п/п	Наименование	Марка	Мате-риал	Диаметр (мм) (размеры)	Количество	Примечание
2	Колодцы круглые из сборного железобетона д=1500мм	Т.П.Р. 901-09-11.84	Железо-бетон	1500	67	

Схема привязки колодца к постоянным точкам-ориентирам

Заказчик

Заместитель генерального директора – директор по производству ГКП на ПХВ «АлматыСу» УЭ и ИР города Алматы – Юсупов А.Ж. _____

фамилия, имя, отчество (при наличии), подпись руководителя М.П.

Авторский надзор

Директор ТОО «СК Техно-Стандарт» - Решетов В.А. _____

фамилия, имя, отчество (при наличии), подпись руководителя (эксперта) М.П.