Приложение 1
к приказу Министра
индустрии и инфраструктурного развития
Республики Казахстан
От 9 августа 2019 года №632
Утвержден
Приказом Министра
По инвестициям и развитию
Республики Казахстан
от 24 апреля 2017 года № 234

Акт приемки объекта в эксплуатацию

"31" декабря 2020 года

Заказчик **ТОО «Теплотранзит Караганда» г. Караганда, ул. Пригородная, 9/2**
(фамилия, имя, отчество (при наличии) – для физических лиц, наименование организации – для юридических лиц, почтовый индекс, область, город, район, населенный пункт, наименование улицы, номер дома/здания (стационарного помещения)

На основании:

Декларации о соответствии **от 31.12.2020 подрядная организация ТОО «Мелиоратор» Кызылординская обл., г. Кызылорда, ул. Мустафы Шокая 18 в лице директора Мыханов Б.С.; подрядная организация ТОО «НС Система» Карагандинская обл., г. Караганда, ул. Коммунальная, 12 в лице генерального директора Мукаева А.М.**
(дата декларации, наименование подрядной (генподрядной) организации, фамилия, имя, отчество (при наличии) руководителя, юридический адрес)

Заключения о качестве строительно-монтажных работ **от 31.12.2020 года эксперта Темирбаев Е.Е., 671017300023, Аттестат № KZ36VJE00036409 от 29.03.2018, Аттестат № KZ63VJE00036408 от 29.03.2019, Аттестат № KZ09VJE00036410 от 29.03.2018**
(дата заключения, наименование организации, фамилия, имя, отчество (при наличии) экспертов технического надзора, № и дата получения аттестатов)

Заключения о соответствии выполненных работ проекту **от 31.12.2020 ТОО «Сантехэнергопроект» Инженер Авторского надзора Агафонов А.А.**
(дата заключения, наименование организации, фамилия, имя, отчество (при наличии) экспертов авторского надзора, № и дата получения аттестатов)

произведя осмотр готовности предъявленного подрядчиком (генеральным подрядчиком) к приемке в эксплуатацию объекта: **Реконструкция тепломагистрали М10 с насосной станцией №5а**
(наименование объекта и вид строительства (новое, расширение, реконструкция, техническое перевооружение, модернизация, капитальный ремонт)

по адресу: **г. Караганда, тепломагистраль М10, М3, М5 до насосной станции №5а, №5.**
(область, район, населенный пункт, микрорайон, квартал, улица, номер дома (корпуса)

Проверив комплектность исполнительной технической документации подтверждает, что:

1. Строительство объекта осуществлено на основании:

1) решения (постановления) о предоставлении соответствующего права на землю от **Акт на право временного землепользования №13750 от 10.04.2019г. №13766 от 10.04.2019г., №13777 от 10.04.2019г, №13771 от 10.04.2019г, №50219 от 03.02.2007г выданный АО НАО Государственная регистрация «Правительство для граждан» по Карагандинской области. Кадастровый номер 09-142-132-151 – 82,4м, 09-142-134-1090 – 289,48м, 09-142-132-150 – 284,12м, 09-142-134-1094 – 1435м.**
(наименование органа, вынесшего решение)

Либо решения о реконструкции (перепланировке, переоборудовании) помещений (отдельных частей) существующих зданий **от "29" декабря 2018 года Акиматом г. Караганды №58/02**
(наименование органа, вынесшего решение)

2) уведомления о начале или прекращении осуществления деятельности или определенных действий **Уведомление о начале строительно-монтажных работ KZ89REA00143312 от 26.08.2019 ГУ «Управление государственного архитектурно-строительного контроля Карагандинской области»**

(наименование органа, принявшего уведомление, дата выдачи талона)

3) проекта (проектно-сметной документации): **ТОО «Сантехэнергопроект», шифр 26-16-0**

(наименование проектной организации, номер проекта)

утвержденного(й): **ГУ «Отдел строительства» 16.12.2017 г.**

(наименование организации, утвердившей (переутвердившей) проект и дата утверждения)

2. Строительно-монтажные работы осуществлены в сроки:

начало работ: **август 2019 года;**

(месяц, год)

окончание работ **декабрь 2020 года**

(месяц, год)

при продолжительности строительства, месяц: **17;**

по норме или по проекту организации строительства, месяц: **10,7;**

фактически, месяц: **17**

3. Объект (комплекс) имеет следующие основные технико-экономические показатели (мощность, производительность, производственная площадь, протяженность, вместимость, объем, пропускная способность, провозная способность, число рабочих мест и тому подобное, заполняется по всем объектам (кроме жилых домов) в единицах измерения соответственно целевой продукции или основным видам услуг):

Протяженность реконструируемой тепломагистрали	Единица измерения	По проекту		Фактически	
		общая (с учетом ранее принятых)	в том числе пускового комплекса или очереди	общая (с учетом ранее принятых)	в том числе пускового комплекса или очереди
2dy1200 2dy900	п.м. п.м	688 1476	- -	656 1435	- -

Выпуск продукции (оказания услуг), предусмотренной проектом в объеме, соответствующем нормам освоения проектных мощностей в начальный период

4. Технологические и архитектурно-строительные решения по объекту характеризуются следующими данными: **Цель работы – разработка комплекта проектной документации на реконструкцию участка тепломагистрали М10 от ОН-87 до павильона № 10.1 и тепловой насосной станции № 5а в Юго-Восточном жилом районе г. Караганды. На реконструируемом участке предусматривается изменение схемы прокладки трубопроводов на участке от ОН-87 до насосной станции № 5а с трёхтрубной на двухтрубную, с изменением диаметров трубопроводов, увеличение диаметров трубопроводов тепломагистрали М10 на участке от насосной станции № 5а до павильона № 10.1, переключение существующих ответвлений на жилые дома и предприятия, согласно представленной эксплуатирующей организацией схемы. Диаметры труб ответвлений, ведущих к потребителям, приняты по техническому заданию ТОО «Теплотранзит Караганда». Участок тепломагистрали от ОН-87 до насосной станции № 5а и участок тепломагистрали М 10 от насосной станции № 5а до павильона № 10.1 построены в основном в надземном варианте, с прокладкой стальных электросварных трубопроводов на низких опорах, и частично в подземном варианте, в непроходных железобетонных каналах лоткового типа.**

Начальная точка реконструкции тепловых сетей – узел трубопроводов на тепломагистрали М 3 у неподвижной опоры ОН-87, конечная – павильон № 10.1 на тепломагистрали М 10. Реконструируемая тепломагистраль обеспечивает теплом жилую застройку микрорайонов «Степной-1», «Степной-2», «Степной-3», «Степной-4», «Гульдер-1», «Гульдер-2», «Кен-Дала», «Панель-Центр» Юго-Восточного жилого района от ТЭЦ-3.

От узла трубопроводов на тепломагистрали М 3 у неподвижной опоры ОН- 87 до УТ-4 предусматривается изменение схемы прокладки трубопроводов, с изменением их диаметров. Существующая трёхтрубная прокладка трубопроводов диаметром Ду = 1200, 1000 и 800 мм реконструируется на двухтрубную, с прокладкой трубопроводов диаметром Ду = 1200 мм. Реконструируемый участок прокладывается по существующей трассе. В УТ-4 предусматривается разветвление ответвления от М 3 на две тепловые магистрали с диаметрами трубопроводов: М 5 – 2 Ду = 1020х10 мм и М 10 – 2 Ду = 920х10 мм. В УТ-4 так же проектируются подключение обратных трубопроводов диаметром Ду = 1200, 1000 и 900 мм к насосной станции № 5а. От УТ-4 реконструкции подлежит тепловая магистраль М 10 до павильона № 10.1, с заменых трубопроводов 2 Ду = 700 мм на 2 Ду = 900 мм. Реконструируемый участок тепловой магистрали М 10 прокладывается по существующей трассе. Способ прокладки трубопроводов на участках от УТ-4 до УТ-5 и от УТ-6 до павильона № 10.1 – надземный. На участке от УТ-5 до УТ-6 – подземный, с укладкой трубопроводов по бесканальному методу. Конструкция труб принята с индустриальной ППУ-изоляцией с защитной оболочкой.

Для надземного участка – пред изолированные в спиральной оболочке из тонколистовой оцинкованной стали.

(краткие технические характеристики по особенностям его размещения, по основным материалам и конструкциям, инженерному и технологическому оборудованию)

5. На объекте установлено предусмотренное проектом оборудование в количестве согласно актам о его приемке после индивидуального испытания и комплексного опробования;

6. Наружные инженерные коммуникации (холодное и горячее водоснабжение, канализация, теплоснабжение, газоснабжение, электроснабжение и связь) обеспечивают нормальную эксплуатацию объекта (здания, сооружения, помещения) и приняты городскими эксплуатационными организациями;

7. Сметная стоимость по утвержденному проекту (проектной-сметной документации):
Всего **4 923 118,69** тысяч тенге, в том числе строительно-монтажных работ **2 412 561,59** тысяч тенге, оборудования, инструмента и инвентаря **1 897 427,74** тысяч тенге, прочие затраты **613 129,354** тысяч тенге;

8. Сметная стоимость основных фондов, принимаемых в эксплуатацию **4 340 811,090 48** тысяч тенге, в том числе:
стоимость строительно-монтажных работ **2 184 493, 359 91** тысяч тенге;
стоимость оборудования, инструмента и инвентаря **1 643 247, 963 24** тысяч тенге,
прочие затраты **513 069,767 33** тысяч тенге;

9. Объект построен в соответствии с утвержденным проектом (проектно-сметной документацией) и требованиями государственных нормативных документов в области архитектуры, градостроительства и строительства.

РЕШИЛ: **Магистральную тепломагистраль М10 с насосной станцией №5а**

(наименование объекта (комплекса)

принять в эксплуатацию.

Заказчик **Генеральный директор ТОО «Теплотранзит Караганда»** **Ибрагимов А.С.**

(фамилия, имя, отчество (при наличии), подпись руководителя) Место печати (далее – М.П.)

Технический надзор **Эксперт ТОО «Номад Travel»** **Темирбаев Е.Е.**

(фамилия, имя, отчество (при наличии), подпись эксперта М.П.)

Авторский надзор

Инженер по авторскому надзору ТОО «Сантехэнергопроект» **Агафонов А.А.**

(фамилия, имя, отчество (при наличии), подпись эксперта М.П.)

Подрядчик (генеральный подрядчик)

Генеральный директор ТОО «Мелиоратор» **Мыханов Б.С.**

(фамилия, имя, отчество (при наличии) подпись руководителя М.П.)

Подрядчик (генеральный подрядчик)

Генеральный директор ТОО «НС Система» **Мукаев А.М.**

(фамилия, имя, отчество (при наличии) подпись руководителя М.П.)

Приложение 14
к акту приемки объекта
в эксплуатацию
форма

Технические характеристики объекта
(тепловая трасса)

№ п/п	Наименование	Единицы измерения	Количество, протяженность	Примечание
1	Протяженность тепловой сети	м	2091	
	Протяженность воздушной прокладки:	м	1475	
	1) на эстакадах	м	-	
	2) на опорах	м	1475	
	Количество опор	шт	187	
	Протяженность подземной прокладки:	м	616	
	1) в проходных каналах	м	-	
	2) в полупроходных каналах	м	37	
	3) прокладка в непроходных каналах	м	72	
	4) бесканальная прокладка	м	507	
2	Количество колодцев (камер)	шт	9	
4	Количество компенсаторов	шт	13	«П» - образные
5	Количество вводов	шт	2	
6	Количество шаровых кранов диам. Ø1200, Ø1000, Ø900, Ø800, Ø600, Ø500, Ø400, Ø325, Ø300, Ø273, Ø250 , Ø159, Ø150, Ø108, Ø100 Ø80, Ø50, Ø40, Ø25	шт	Ø1200 –3 Ø1000 –3 Ø900 – 4 Ø800 – 1 Ø600 – 1 Ø500 – 8 Ø400 – 2 Ø325 - 4 Ø300 – 6 Ø273 -2 Ø250 – 2 Ø159 – 1 Ø150 - 2 Ø108-2 Ø100 -3 Ø80 - 1 Ø50 - 5 Ø40-1 Ø25-7	

Горизонтальный разрез колодца (камеры)	Вертикальный разрез колодца (камеры)
Масштаб 1:50	Масштаб 1:50

УТ2 (узел опуска). План. Разрез 1-1. М1:50

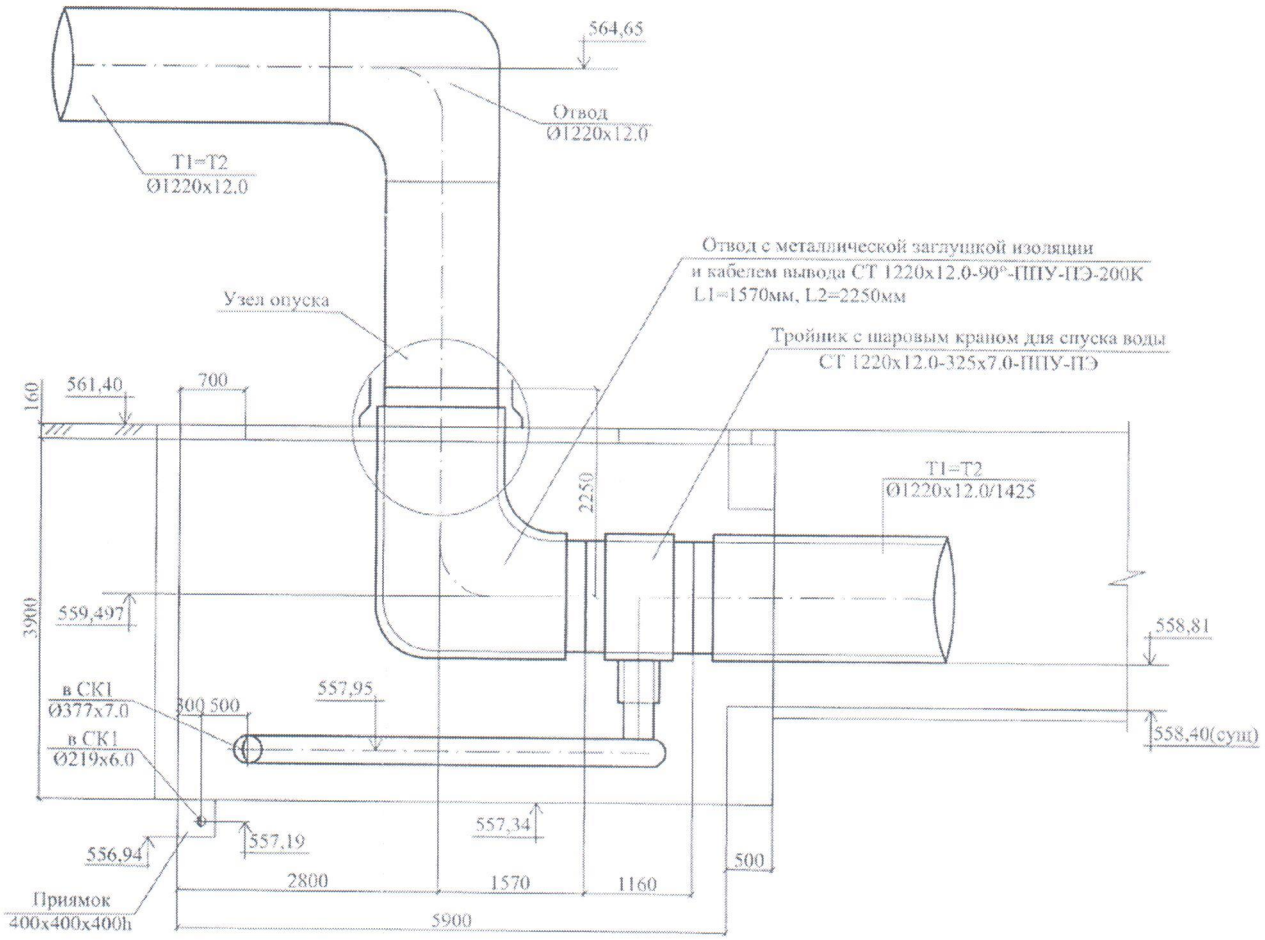

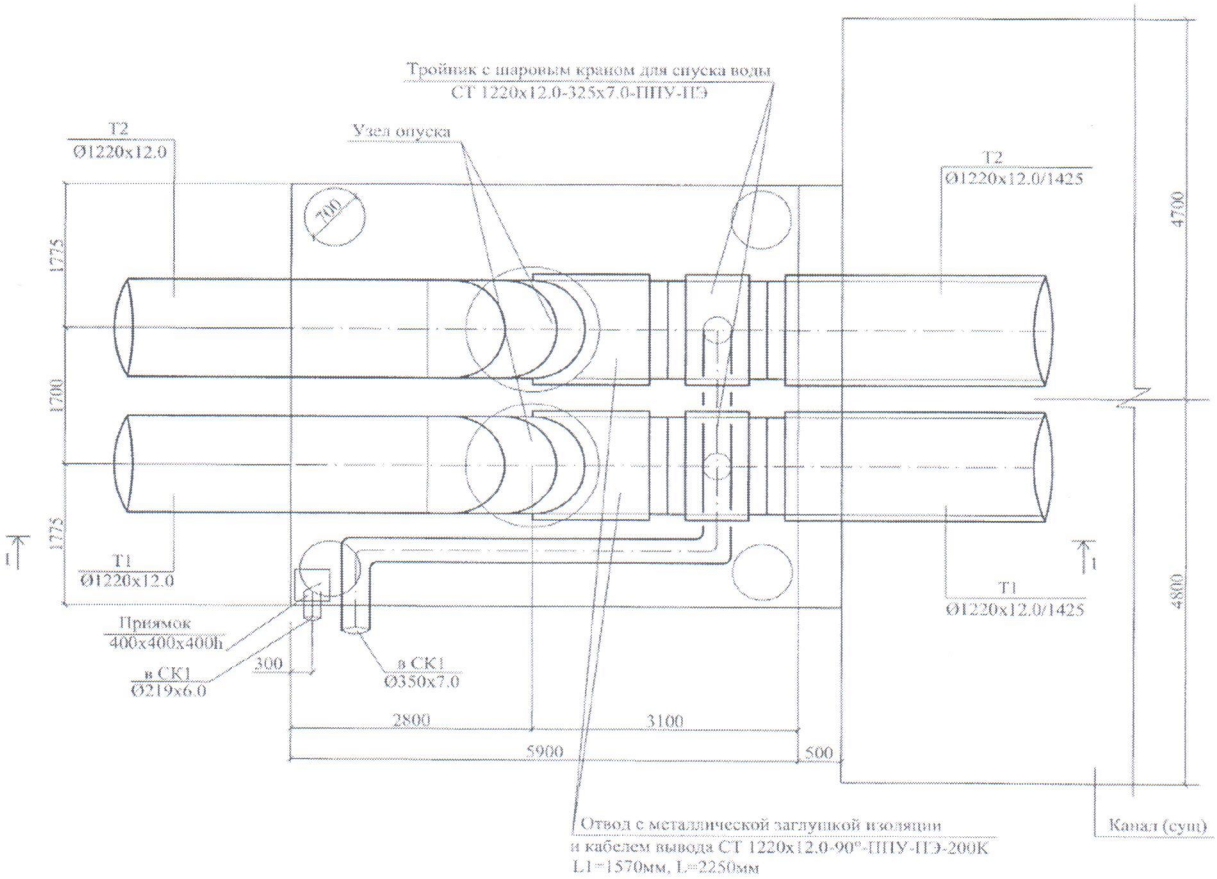
Тройник с шаровым краном для спуска воды
СТ 1220х12.0-325х7.0-ППУ-ПЭ
Узел опуска
Т2
Ø1220х12.0
Т2
Ø1220х12.0/1425
700
1775
1700
1775
4700
4800
Т1
Ø1220х12.0
Т1
Ø1220х12.0/1425
Приямок
400х400х400h
в СК1
Ø219х6.0
300
в СК1
Ø350х7.0
2800
3100
5900
500
Отвод с металлической заглушкой изоляции
и кабелем вывода СТ 1220х12.0-90°-ППУ-ПЭ-200К
L1=1570мм, L=2250мм
Канал (сущ)

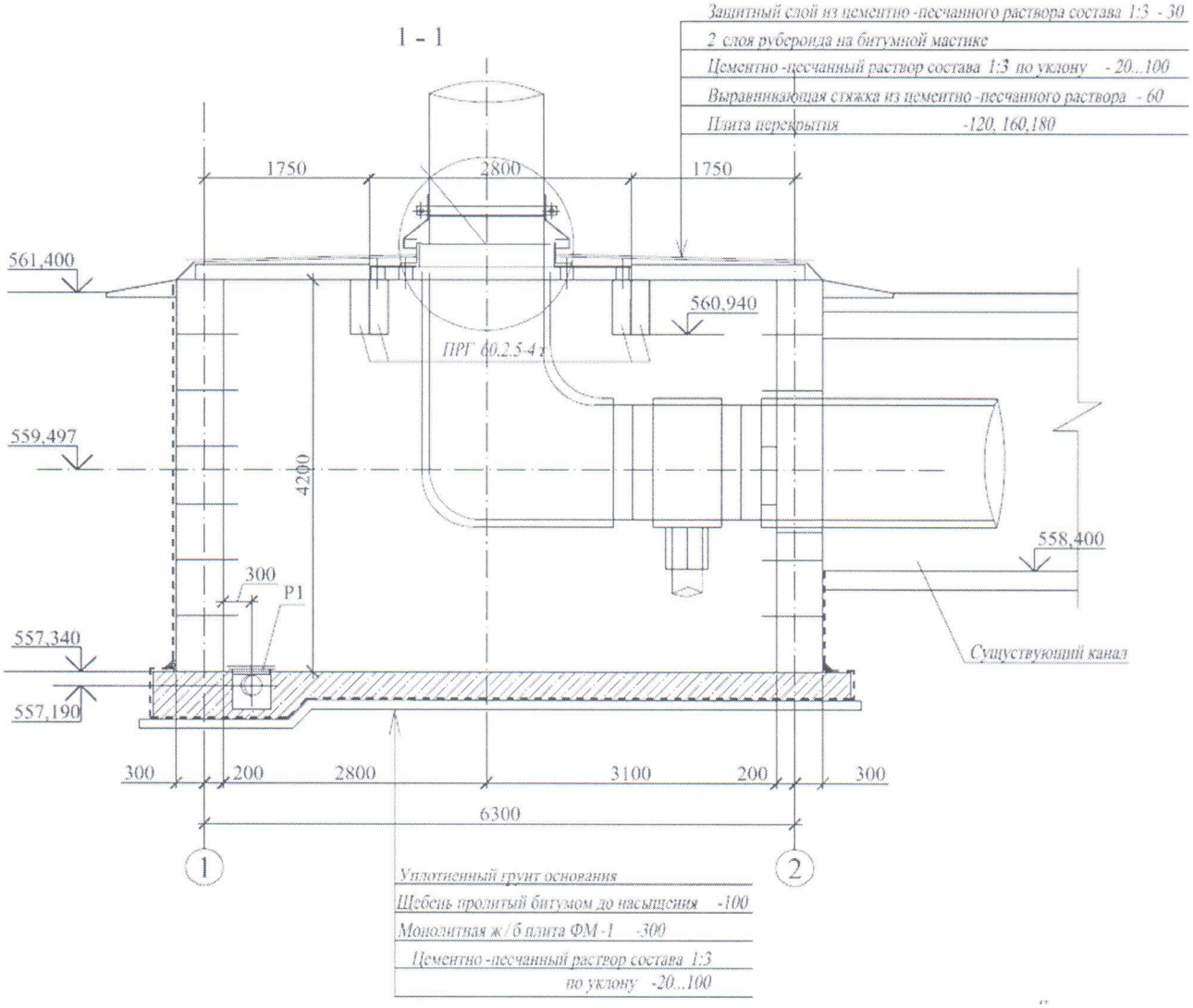
1 - 1
Защитный слой из цементно -песчанного раствора состава 1:3 - 30
2 слоя рубероида на битумной мастике
Цементно -песчанный раствор состава 1:3 по уклону - 20...100
Выравнивающая стяжка из цементно -песчанного раствора - 60
Плита перекрытия -120, 160,180
1750
2800
1750
561,400
560,940
ПРГ 60.25-4т
559,497
4200
558,400
300
Р1
557,340
557,190
Существующий канал
300
200
2800
3100
200
300
6300
1
2
Уплотненный грунт основания
Щебень пролитый битумом до насыщения -100
Монолитная ж/б плита ФМ-1 -300
Цементно -песчанный раствор состава 1:3
по уклону -20...100

2-2

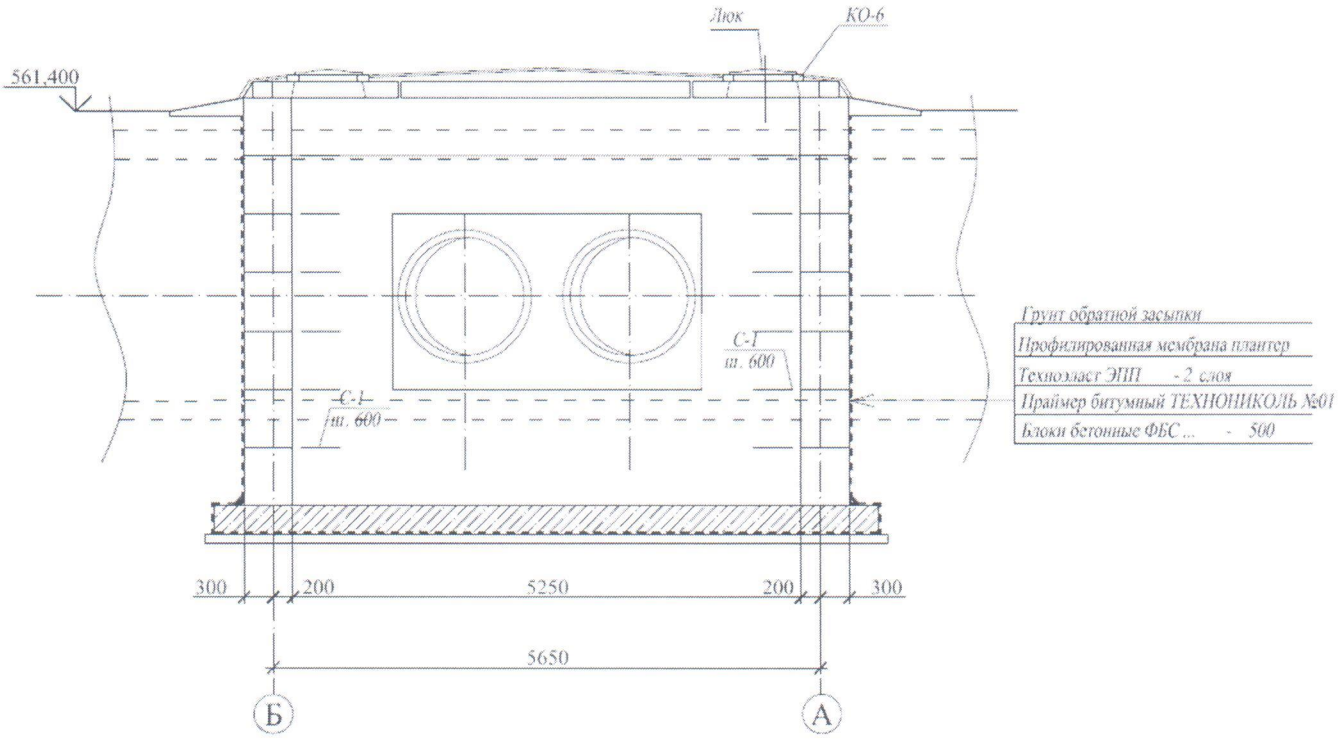

УТ3 (узел опуска). План. Разрез 1-1. М1:50

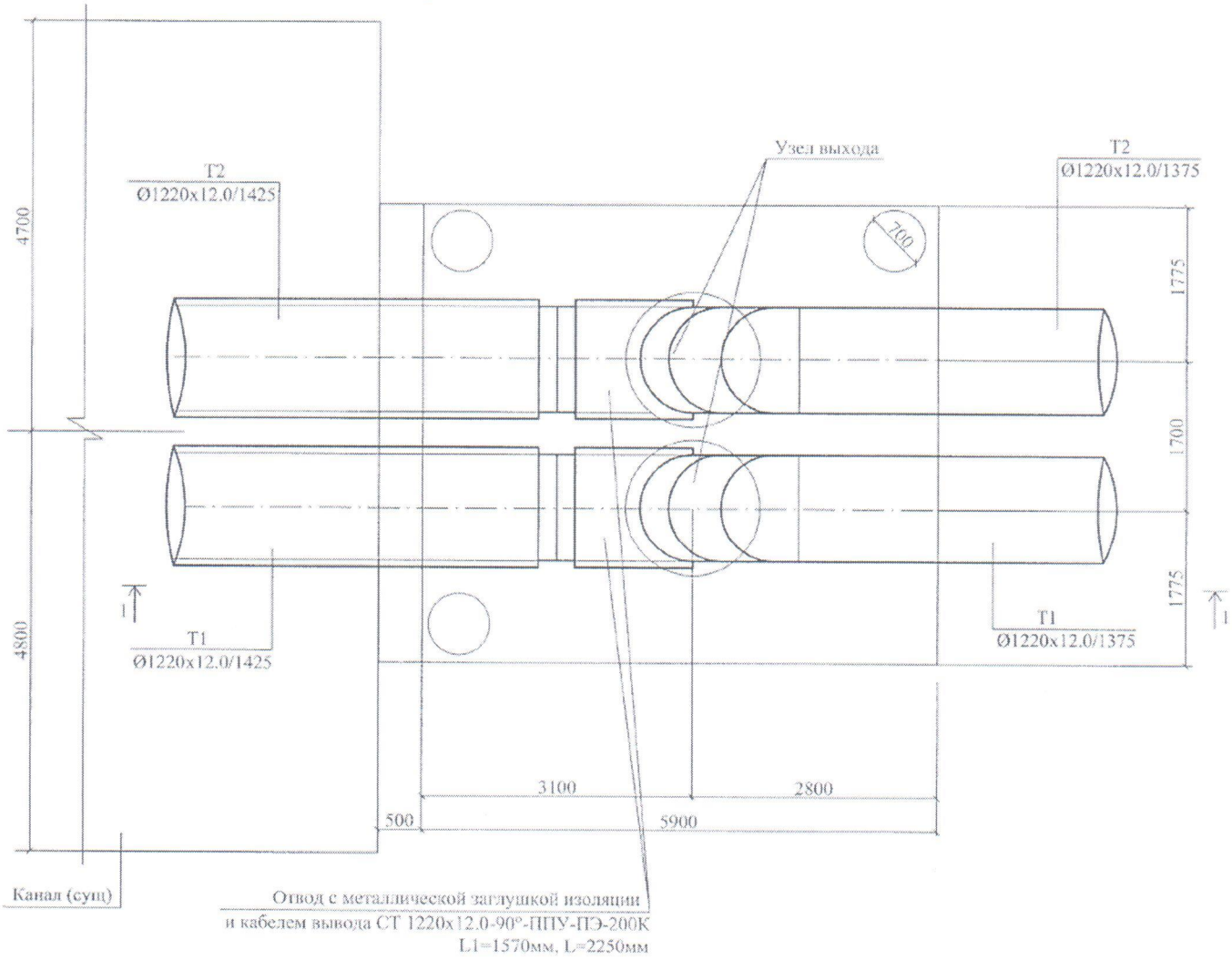

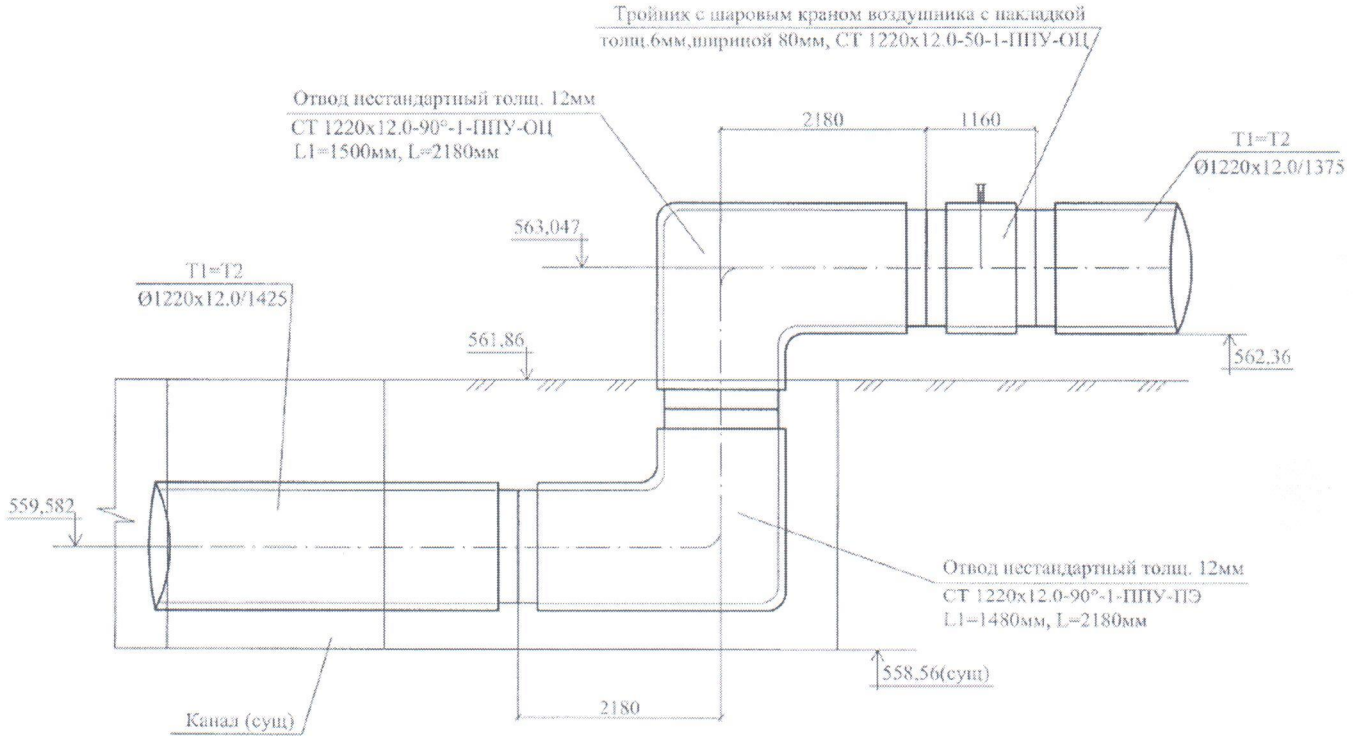
Тройник с шаровым краном воздушника с накладкой
толщ.6мм,шириной 80мм, СТ 1220х12.0-50-1-ППУ-ОЦ
Отвод нестандартный толщ. 12мм
СТ 1220х12.0-90°-1-ППУ-ОЦ
L1=1500мм, L=2180мм
2180
1160
T1=T2
Ø1220х12.0/1375
563,047
T1=T2
Ø1220х12.0/1425
561,86
562,36
559,582
Отвод нестандартный толщ. 12мм
СТ 1220х12.0-90°-1-ППУ-ПЭ
L1=1480мм, L=2180мм
558,56(сущ)
Канал (сущ)
2180

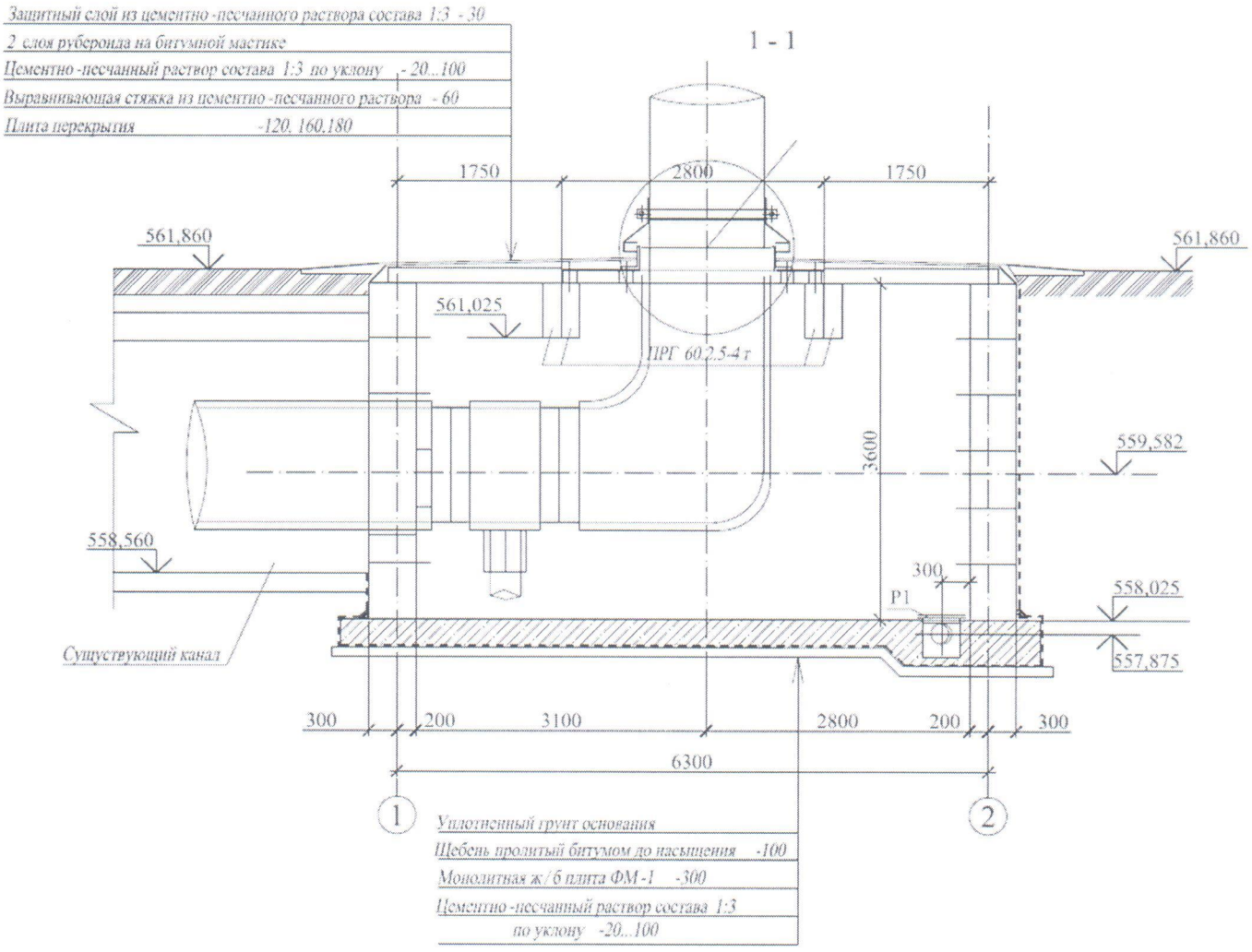
Защитный слой из цементно -песчанного раствора состава 1:3 - 30
2 слоя рубероида на битумной мастике
Цементно -песчанный раствор состава 1:3 по уклону - 20...100
Выравнивающая стяжка из цементно -песчанного раствора - 60
Плита перекрытия -120, 160,180
1 - 1
1750
2800
1750
561,860
561,860
561,025
ПРГ 60.2.5-4 т
3600
559,582
558,560
300
P1
558,025
557,875
Сущуствующий канал
300
200
3100
2800
200
300
6300
1
2
Уплотненный грунт основания
Щебень пролитый битумом до насыщения -100
Монолитная ж/б плита ФМ-1 -300
Цементно -песчанный раствор состава 1:3
по уклону -20...100

2-2

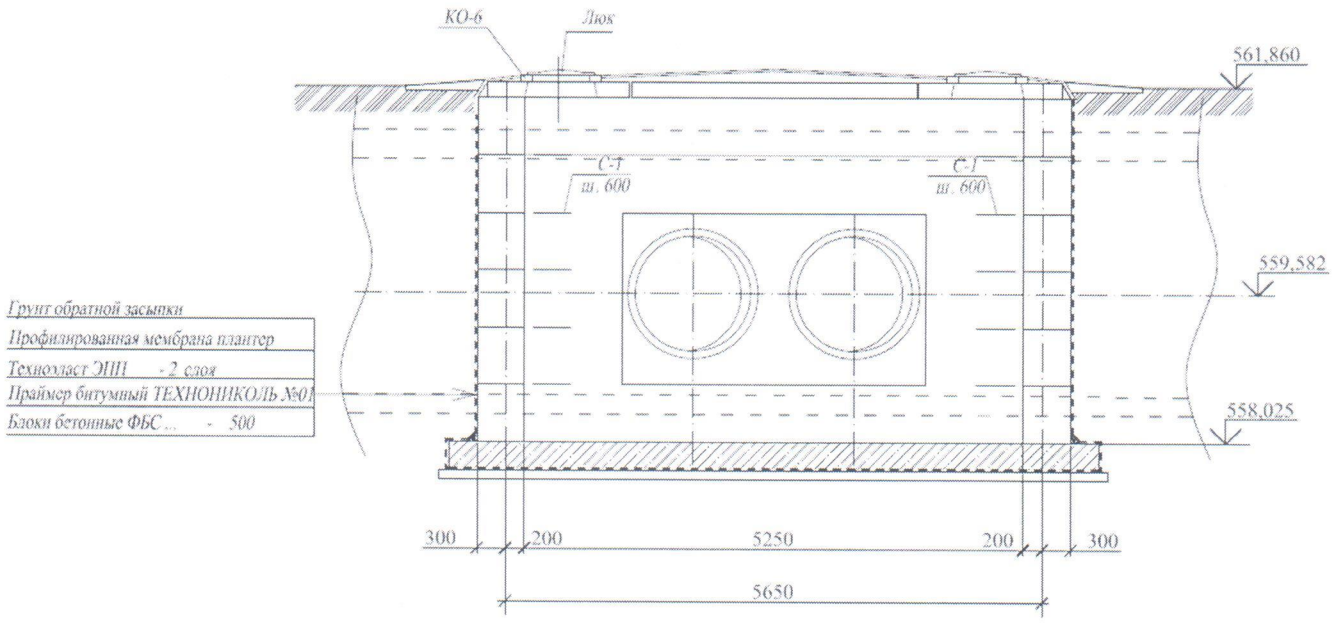

УТ5 (узел опуска). План. Разрез 1-1. М1:50

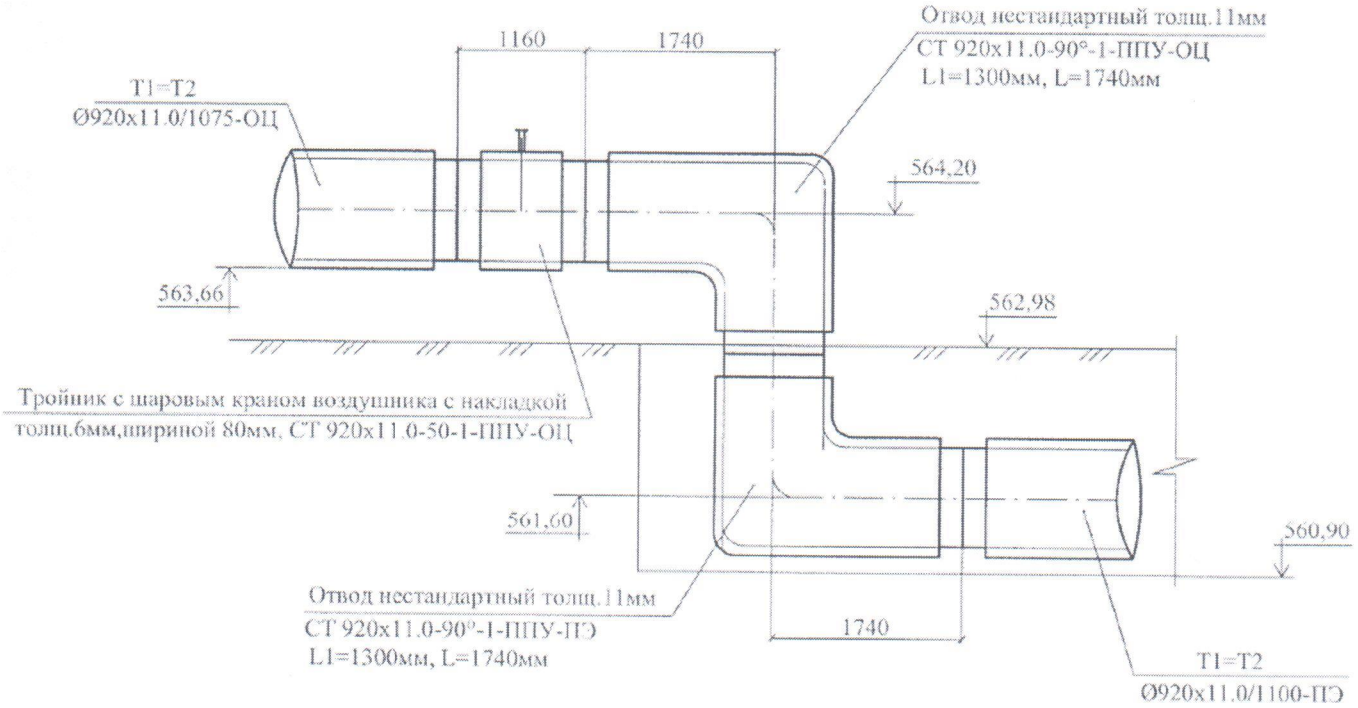

УТ1а (камера). План. Разрез 1-1. М1:50

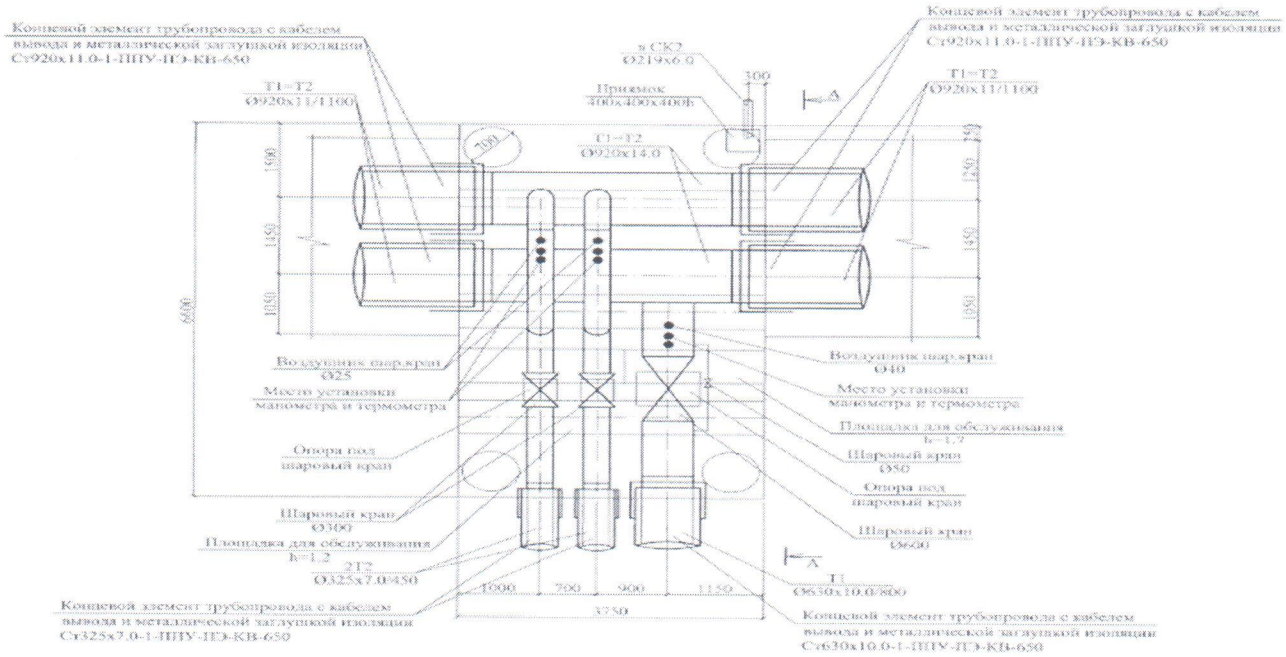

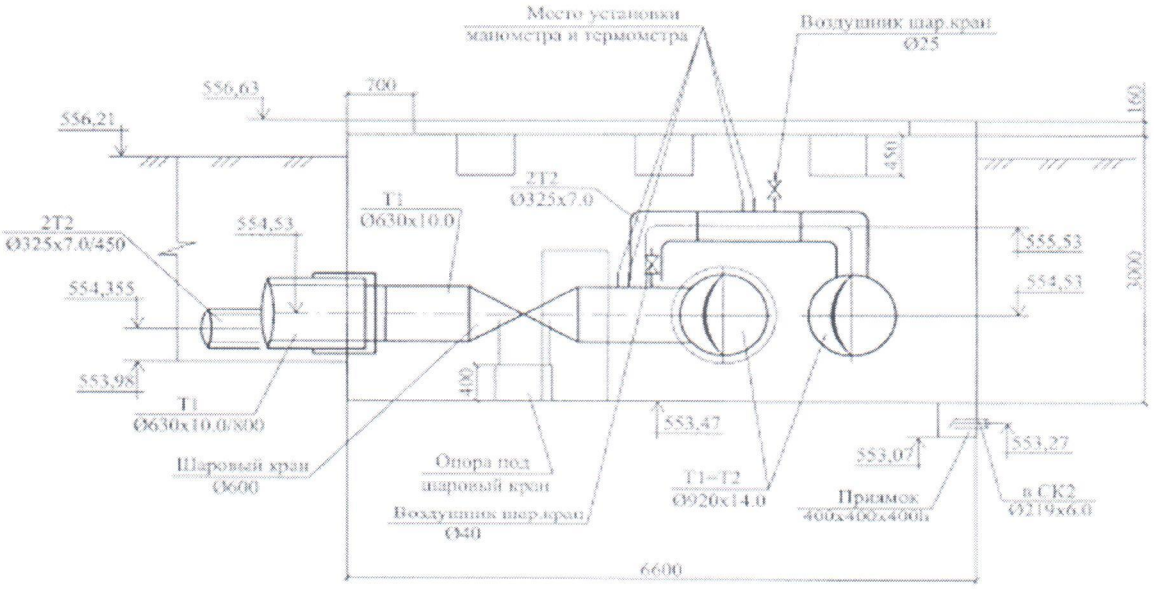
Место установки манометра и термометра
Воздушник шар.кран Ø25
556,63
700
160
556,21
450
2Т2 Ø325х7.0
Т1 Ø630х10.0
2Т2 Ø325х7.0/450
554,53
555,53
554,355
554,53
3000
553,98
400
Т1 Ø630х10.0/800
553,47
553,07
553,27
Шаровый кран Ø600
Опора под шаровый кран
Т1=Т2 Ø920х14.0
Приямок 400х400х400h
в СК2 Ø219х6.0
Воздушник шар.кран Ø40
6600

Разрез 1-1

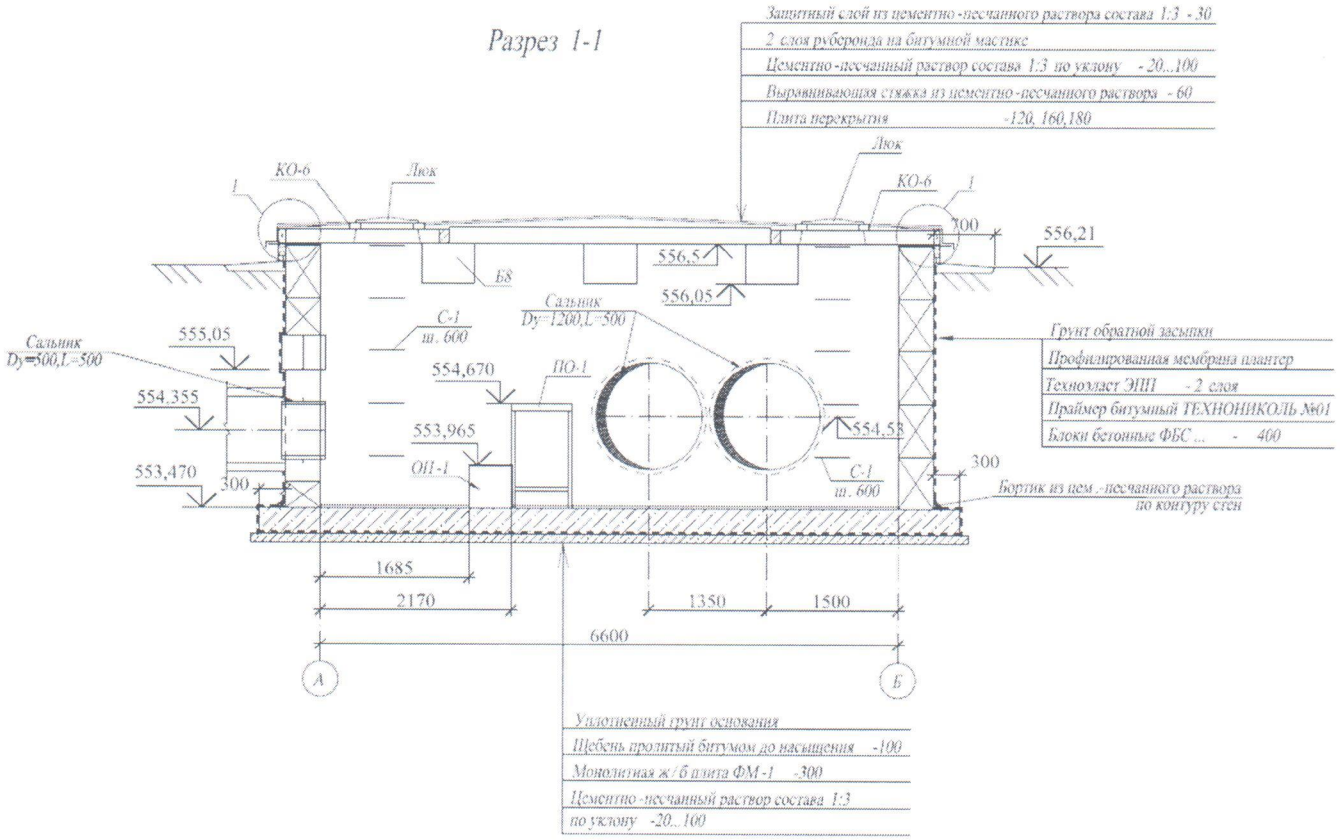
Защитный слой из цементно-песчанного раствора состава 1:3 - 30
2 слоя рубероида на битумной мастике
Цементно-песчанный раствор состава 1:3 по уклону - 20...100
Выравнивающая стяжка из цементно-песчанного раствора - 60
Плита перекрытия -120, 160,180
Люк
КО-6
1
Люк
КО-6
1
700
556,21
556,5
Б8
556,05
Сальник Dy=1200,L=500
С-1 ш. 600
555,05
Сальник Dy=500,L=500
554,670
ПО-1
554,355
553,965
554,53
553,470
300
ОП-1
С-1 ш. 600
300
Грунт обратной засыпки
Профилированная мембрана плантер
Технолласт ЭПП - 2 слоя
Праймер битумный ТЕХНОНИКОЛЬ №01
Блоки бетонные ФБС ... - 400
Бортик из цем.-песчанного раствора по контуру стен
1685
2170
1350
1500
6600
А
Б
Уплотненный грунт основания
Щебень пропитый битумом до насыщения -100
Монолитная ж/б плита ФМ-1 -300
Цементно-песчанный раствор состава 1:3
по уклону -20...100

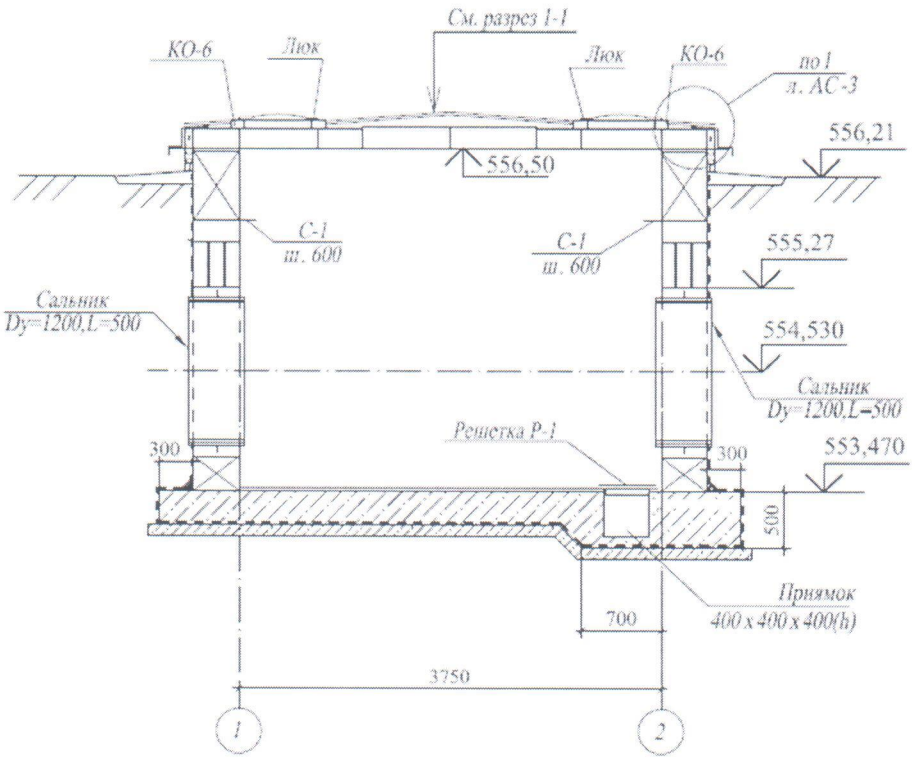
См. разрез 1-1
КО-6
Люк
Люк
КО-6
по 1
л. АС-3
556,21
556,50
С-1
ш. 600
С-1
ш. 600
555,27
Сальник
Dy=1200,L=500
554,530
Сальник
Dy=1200,L=500
Решетка Р-1
300
300
553,470
500
Приямок
400 x 400 x 400(h)
700
3750
1
2

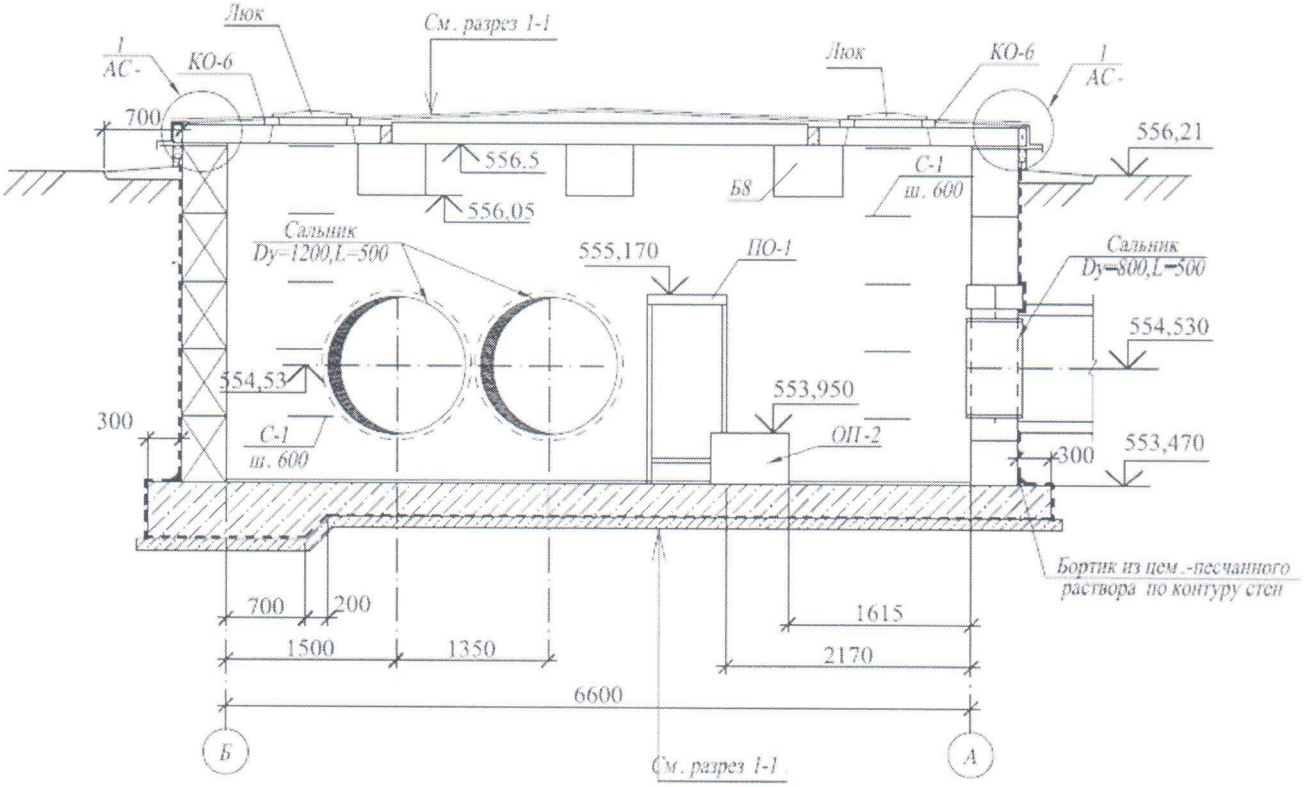
Люк
См. разрез 1-1
1
АС-
КО-6
Люк
КО-6
1
АС-
700
556,21
556,5
556,05
Б8
С-1
ш. 600
Сальник
Dy=1200,L=500
555,170
ПО-1
Сальник
Dy=800,L=500
554,530
554,53
553,950
300
С-1
ш. 600
ОП-2
300
553,470
Бортик из цем.-песчанного
раствора по контуру стен
700
200
1615
1500
1350
2170
6600
Б
А
См. разрез 1-1

УТ6 (узел опуска). План. Разрез 1-1. М1:50

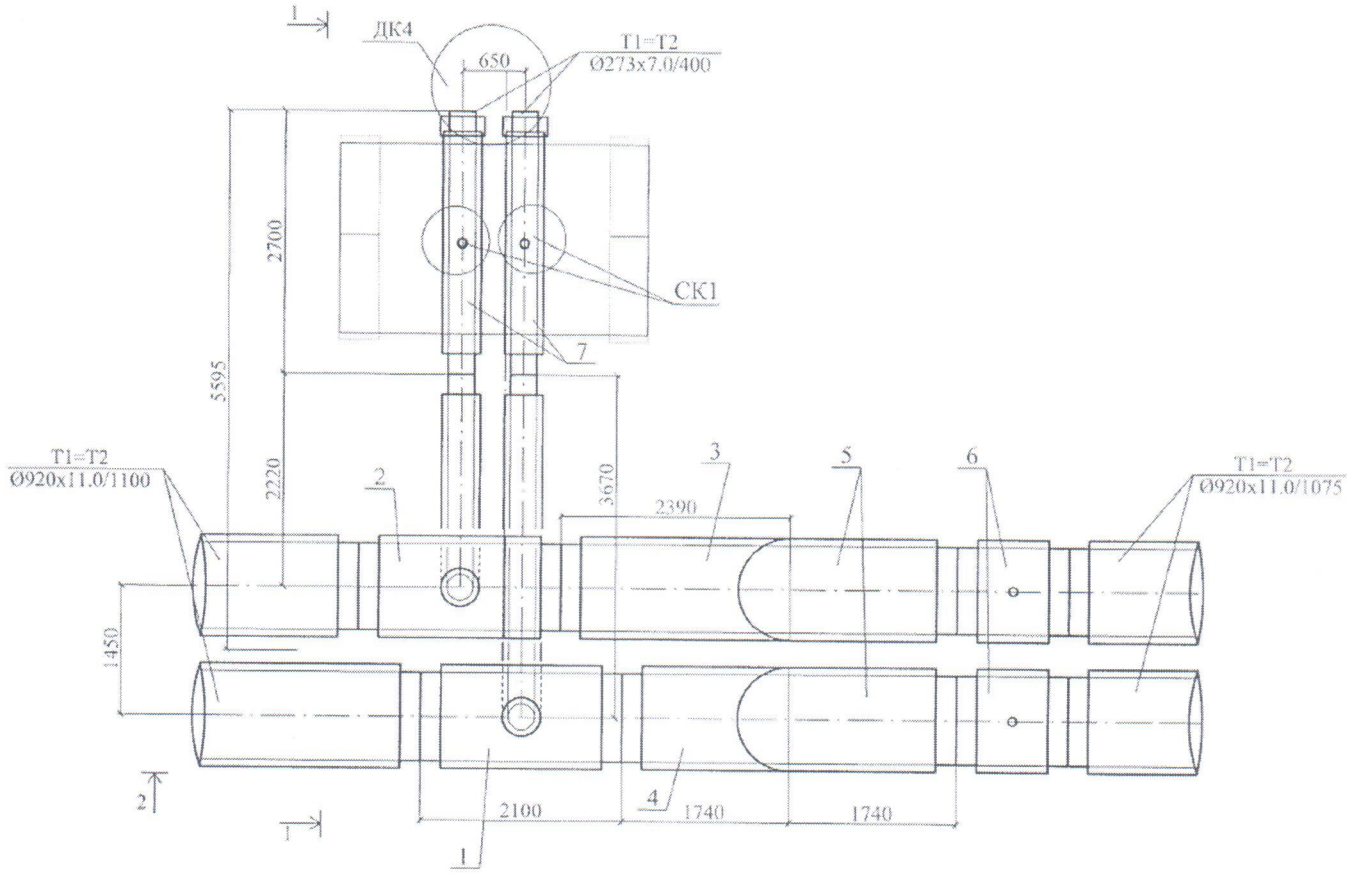

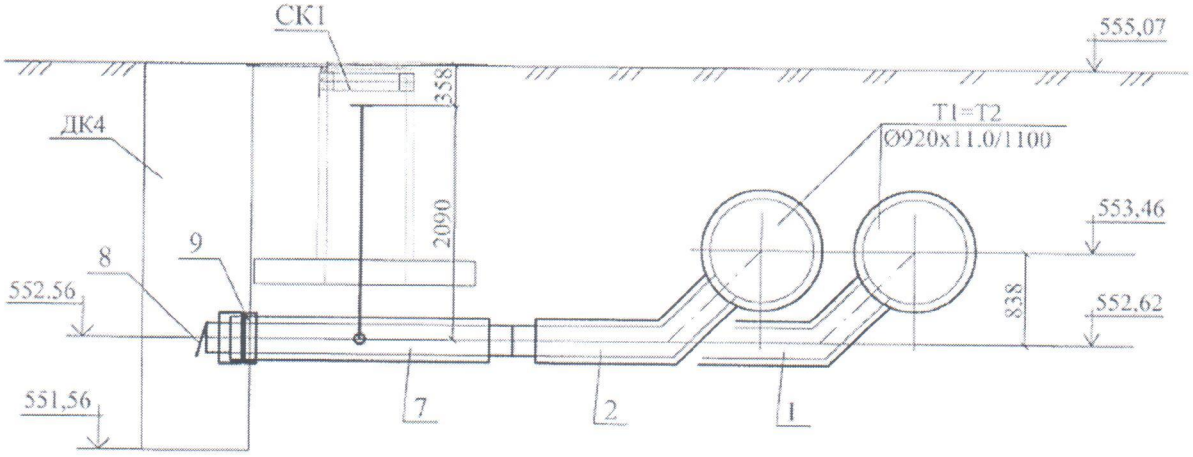

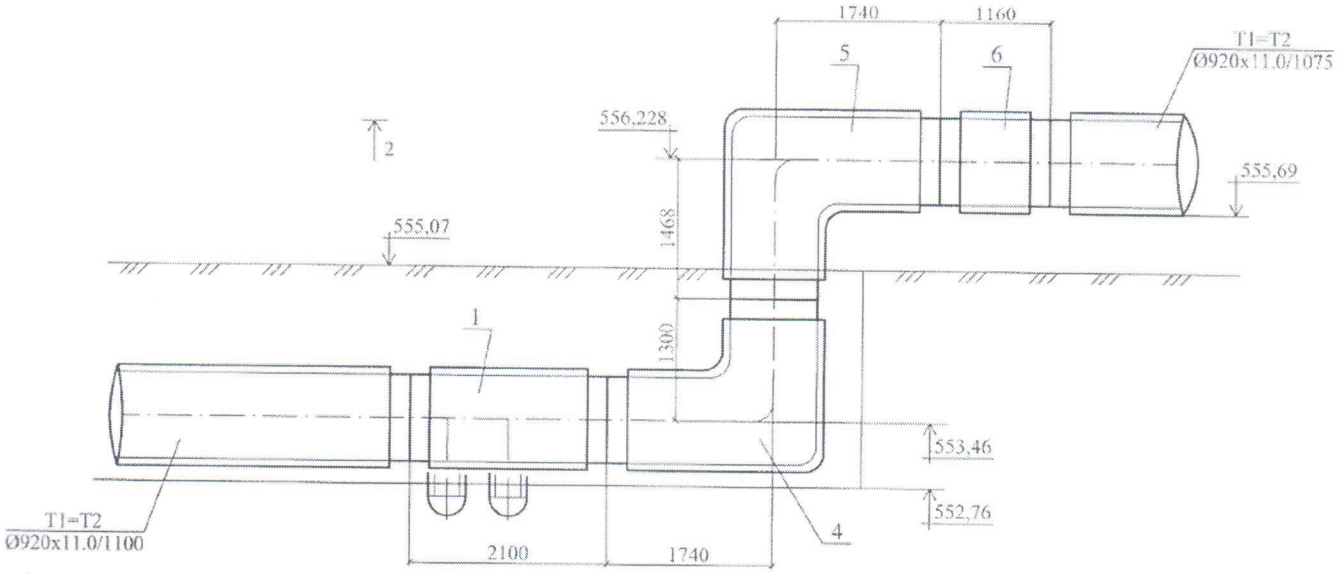

СК (Сбросной колодец). ДК (Дренажный колодец).План. Разрез 1-1. М1:100

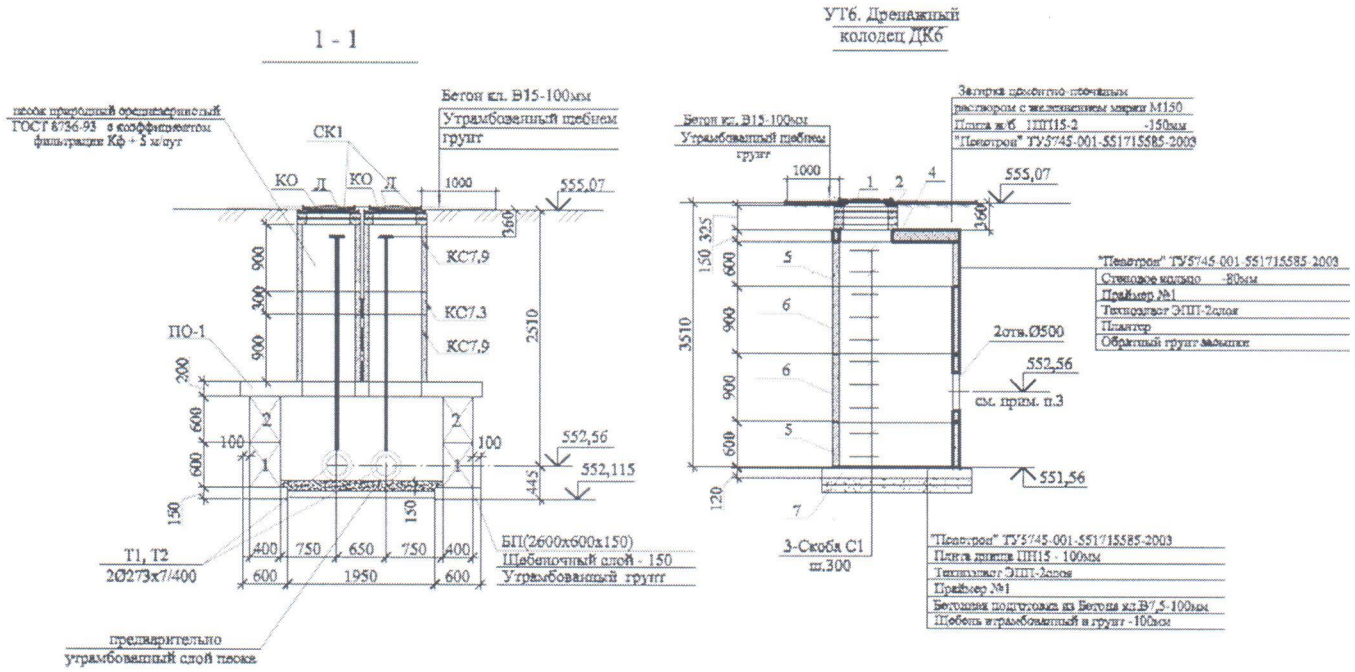

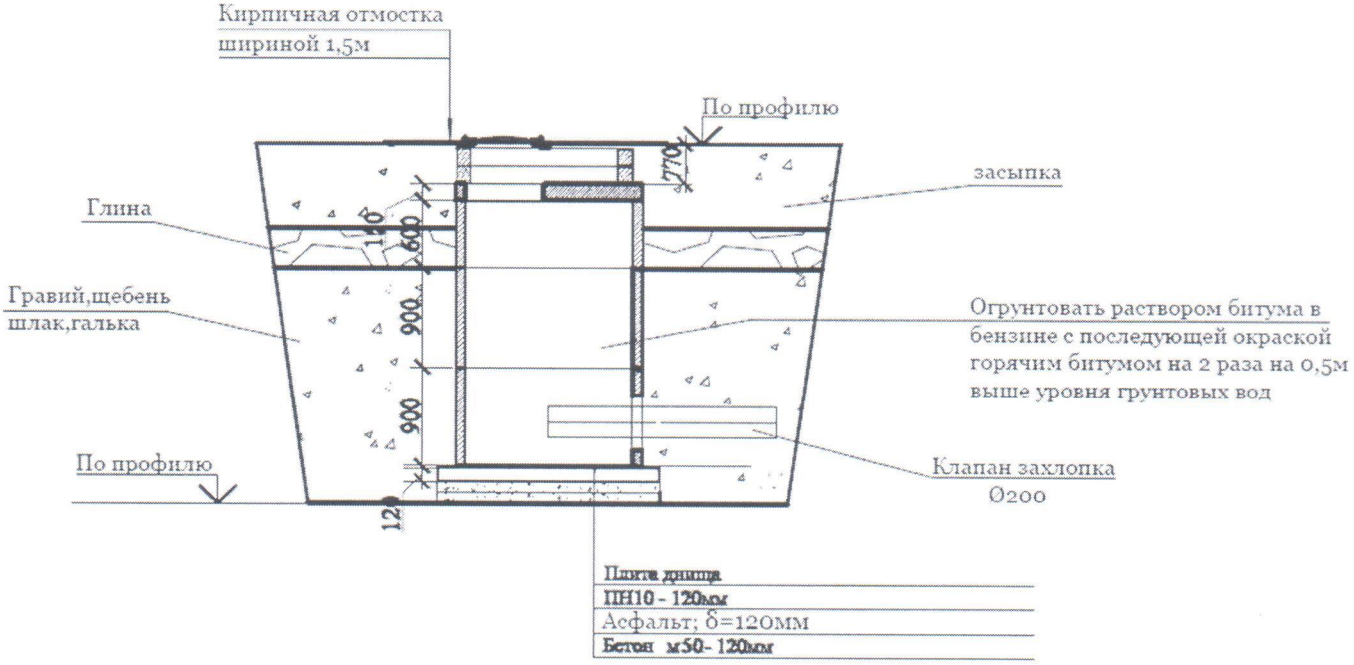

Схема привязки колодца (камеры) к постоянным точкам-ориентирам СКЗ

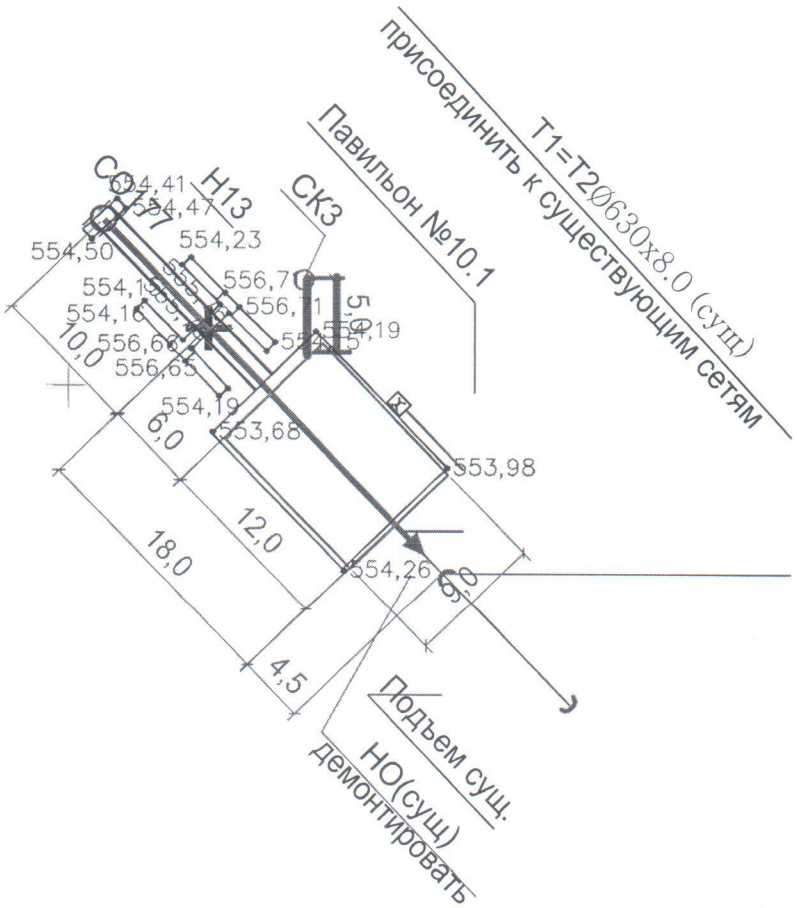

Схема привязки колодца (камеры) к постоянным точкам-ориентирам УТ1а, СК2, ДК4

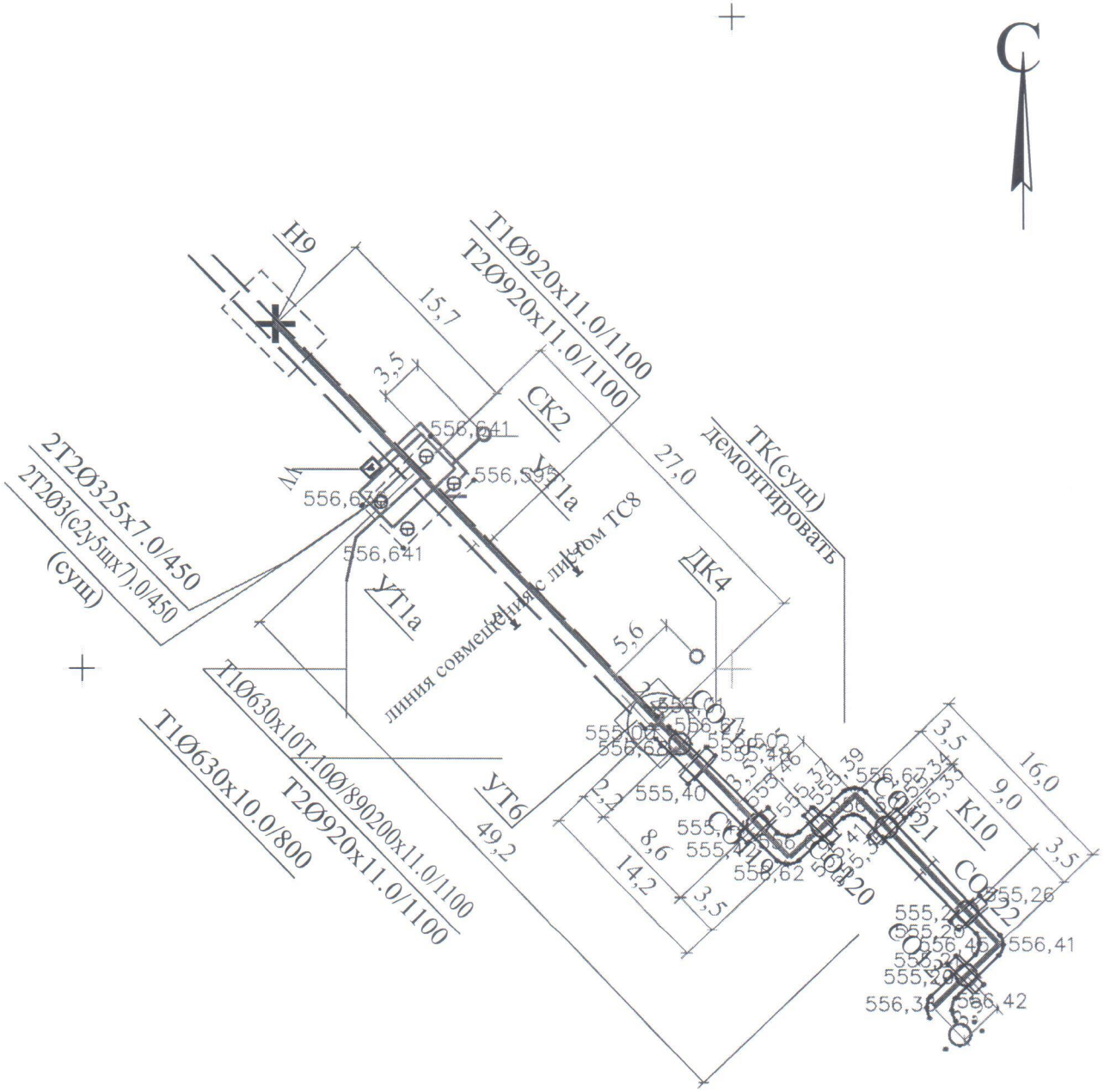

Схема привязки колодца (камеры) к постоянным точкам-ориентирам УТ2, УТ3, СК1

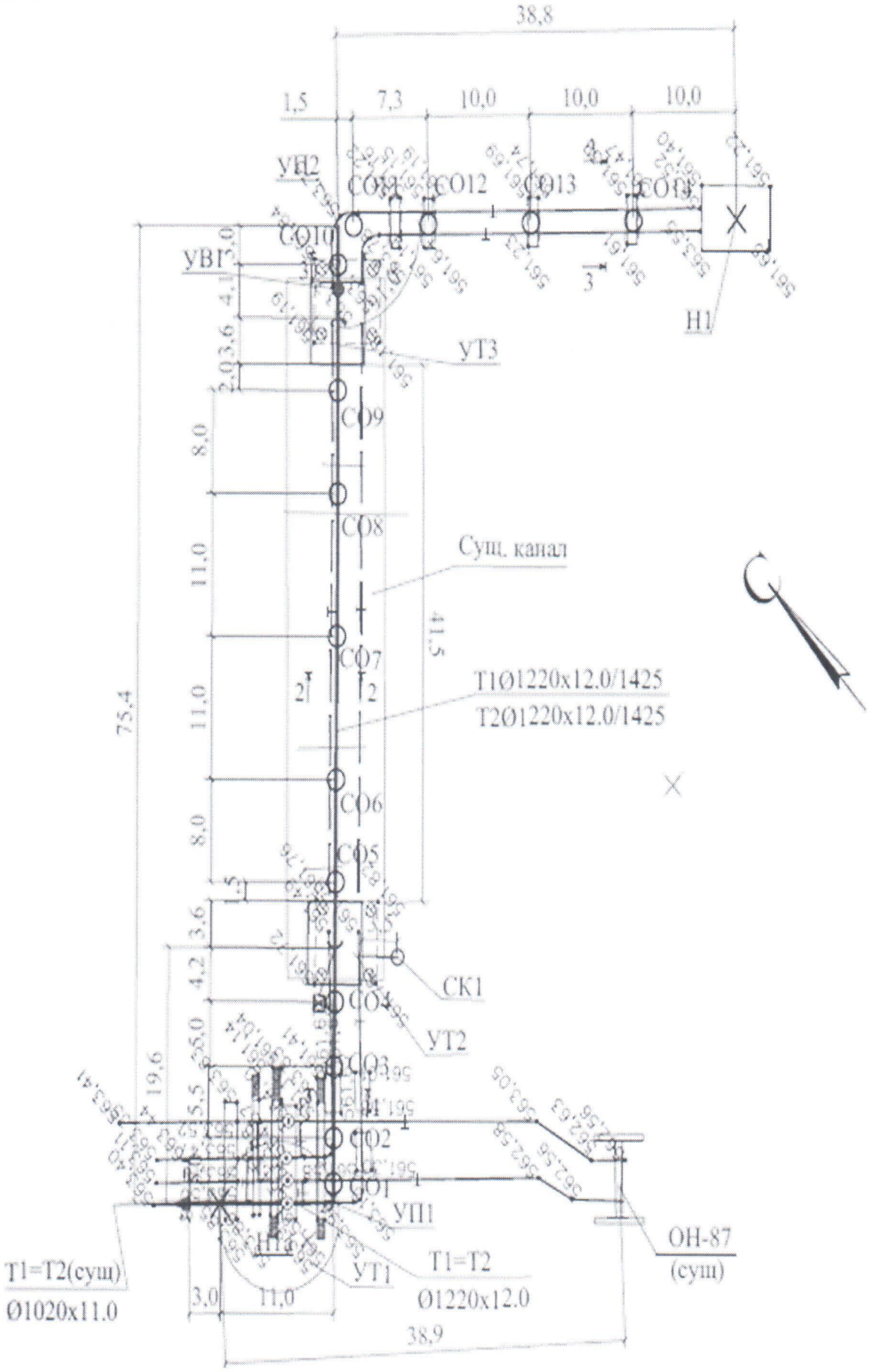

Спецификация

№	Наименование	Ед. изм	Кол-во
1	Тройник с шаровым краном для спуска воды L 1160, A=985	шт	4
2	Тройник с шаровым краном для спуска воды, L 1160, A=1145	шт	4
3	Краны шаровые цельносварные полнопроходные из кованной стали под приварку Тмакс 200°С, PN 25, DN 250, надземной установк и, с механическим редуктором горизонтального расположения ГОСТ 21345-2005	шт.	8
4	Тройник с шаровым краном воздушника, L 1160, A=985	шт	6
5	Тройник с шаровым краном воздушника L 1160, A=1145	шт	2
6	Краны шаровые цельносварные полнопроходные из кованной стали под приварку Тмакс 200°С, PN 25, DN 150, надземной установки, управление рычагом ГОСТ 21345-2005	шт.	2
7	Шаровый кран полнопроходной А 310мм,L=1500	шт.	2
8	Краны шаровые цельносварные полнопроходные из кованной стали под приварку Тмакс 200°С, PN 25, DN 100, надземной установки, управление рычагом ГОСТ 21345-2005	шт.	1
9	Краны шаровые цельносварные полнопроходные из кованной стали под приварку Тмакс 200°С, PN 25, DN 50, надземной установки, управление рычагом ГОСТ 21345-2005	шт.	5
10	Краны шаровые цельносварные полнопроходные из кованной стали под приварку Тмакс 200°С, PN 25, DN 25, надземной установки, управление рычагом ГОСТ 21345-2005	шт.	7
13	Краны шаровые цельносварные полнопроходные из кованной стали под приварку Тмакс 200°С, PN 25, DN 80, надземной установки, управление рычагом ГОСТ 21345-2005	шт.	1
14	Краны шаровые цельносварные полнопроходные из кованной стали под приварку Тмакс 200°С, PN 25, DN 40, надземной установки , управление рычагом ГОСТ 21345-2005	шт.	1
15	Краны шаровые цельносварные полнопроходные из кованной стали под приварку Тмакс 200°С, PN 25, DN 1200, надземной установки, с электроприводом ГОСТ 21345-2005	шт.	2
16	Краны шаровые цельносварные полнопроходные из кованной стали под приварку Тмакс 200°С, PN 25, DN 1000, надземной установки, с электроприводом ГОСТ 21345-2005	шт.	3
17	Краны шаровые цельносварные полнопроходные из кованной стали под приварку Тмакс 200°С, PN 25, DN 500, надземной установки, с электроприводом ГОСТ 21345-2005	шт.	8
18	Кран шаровый полнопроходной, А 1714мм, L=3400	шт.	1
19	Краны шаровые цельносварные полнопроходные из кованной стали под приварку , Тмакс 200°С, PN 40, DN 900, надземной установки, с электроприводом ГОСТ 21345-2005	шт.	2
20	Шаровый кран полнопроходной А 1500мм,L=3000	шт.	2
21	Краны шаровые цельносварные полнопроходные из кованной стали под приварку Тмакс 200°С, PN 25, DN 800, надземной установки, с электроприводом ГОСТ 21345-2005	шт.	1
22	Краны шаровые цельносварные полнопроходные из кованной стали под приварку , Тмакс 200°С, PN 40, DN 600, надземной установки, с электроприводом ГОСТ 21345-2005	шт.	1
23	Краны шаровые цельносварные полнопроходные из кованной стали под приварку , Тмакс 200°С, PN 25, DN 400, надземной установки, с механическим редуктором горизонтального расположения ГОСТ 21345-2005	шт.	2

24	Краны шаровые цельносварные полнопроходные из кованной стали под приварку Тмакс 200°С, PN 25, DN 300, надземной установки, с механическим редуктором горизонтального расположения ГОСТ 21345-2005	шт.	6
25	Шаровый кран полнопроходной с металлической заглушкой изоляции А 2090мм,L=2700	шт.	2
26	Кран шаровый полнопроходной, А 400мм, L=1700	шт.	1
27	Труба стальная наружным диам. 1220х12.0/1425х17.3 с изоляцией тип 1 из ППУ в ПЭ оболочке	м	89
28	Труба стальная наружным диам. 1220х12.0/1375х1.0 с изоляцией тип 1 из ППУ в ОЦ оболочке	м	912
29	Труба стальная наружным диам. 920х12.0/1075х1.0 с изоляцией тип 1 из ППУ в ОЦ оболочке	м	1357
30	Труба стальная наружным диам. 920х12.0/1375х13.8 с изоляцией тип 1 из ППУ в ПЭ оболочке	м	1012

Заказчик

Генеральный директор ТОО «Теплотранзит Караганда» **Ибрагимов А.С.**

(фамилия, имя, отчество (при наличии), подпись руководителя) Место печати (далее – М.П.)

Авторский надзор

Инженер по авторскому надзору ТОО «Сантехэнергопроект» **Агафонов А.А.**

(фамилия, имя, отчество (при наличии), подпись эксперта М.П.)

ҚОҒАМНЫҢ ҚАРАҒАНДЫ ОБЛЫСЫ БОЙЫНША ФИЛИАЛЫ 15

ӨТІНІШ № 00222488946 5

ТІРКЕЛГЕН УАҚЫТЫ 26.04.22 г. 16.24

КАДАСТРЛЫҚ № 09:142:132:150:2

ЖЕРГІЛІКТІ МЕМЛЕКЕТТІК ОРГАНДАРДЫҢ ОБЪЕКТІЛЕРІНІҢ АТАУЫ Теплосеть магистраль М5 теплосеть магистраль М10 от ОН-87 до н/ст 5А

ТІРКЕУШІ (МАМАНДАР) Ахсатарова

БӨЛІМ БАСЫҒЫ Бекенов

БАСШЫ Сарыгов

ҚОҒАМНЫҢ ҚАРАҒАНДЫ ОБЛЫСЫ БОЙЫНША ФИЛИАЛЫ

ӨТІНІШ № 00222488 7885

ТІРКЕЛГЕН УАҚЫТЫ 26.04.22 г. 16.16

КАДАСТРЛЫҚ № 09:142:132:151:2

ЖЕРГІЛІКТІ МЕМЛЕКЕТТІК ОРГАНДАРДЫҢ ОБЪЕКТІЛЕРІНІҢ АТАУЫ Теплосеть магистраль М3 от теплосеть 5 до н/ст N5

ТІРКЕУШІ (МАМАНДАР) Ахсатарова

БӨЛІМ БАСЫҒЫ Бекенов

БАСШЫ Сарыгов

ҚОҒАМНЫҢ ҚАРАҒАНДЫ ОБЛЫСЫ БОЙЫНША ФИЛИАЛЫ 15

ӨТІНІШ № 00222488992 0

ТІРКЕЛГЕН УАҚЫТЫ 26.04.22 г. 16.30

КАДАСТРЛЫҚ № 09:142:134:1094:2

ЖЕРГІЛІКТІ МЕМЛЕКЕТТІК ОРГАНДАРДЫҢ ОБЪЕКТІЛЕРІНІҢ АТАУЫ Теплосеть магистраль М10 от котельной станции N5А

ТІРКЕУШІ (МАМАНДАР) Ахсатарова

БӨЛІМ БАСЫҒЫ Бекенов

БАСШЫ Сарыгов

ҚОҒАМНЫҢ ҚАРАҒАНДЫ ОБЛЫСЫ БОЙЫНША ФИЛИАЛЫ 15

ӨТІНІШ № 00222488899 2

ТІРКЕЛГЕН УАҚЫТЫ 26.04.22 г. 16.24

КАДАСТРЛЫҚ № 09:142:134:1090:2

ЖЕРГІЛІКТІ МЕМЛЕКЕТТІК ОРГАНДАРДЫҢ ОБЪЕКТІЛЕРІНІҢ АТАУЫ Теплосеть магистраль М10 от ОН-87 до н/ст 5А

ТІРКЕУШІ (МАМАНДАР) Ахсатарова

БӨЛІМ БАСЫҒЫ Бекенов

БАСШЫ Сарыгов