Товарищество с ограниченной ответственностью
«Корпорация технического содействия»

Отчет об оказанных услугах по утилизации и (или) удалению опасных отходов, расположенных на земельном участке бывшего завода АО «ЖБИ-1» в городе Рудный Костанайской области

Директор
ТОО «Корпорация технического содействия» **Б. Мокин**

Договор о государственных закупках услуг № 163 от 18 октября 2024 года.

г. Актау, 2024 г.

Содержание

	Введение	4
1.	Выемка, извлечение опасного отхода	6
2.	Погрузка опасных отходов, транспортировка с места оказания услуг до места утилизации и (или) удаления.	7
3.	Взвешивание опасных отходов на поверенном весовом оборудовании	8
4.	Разгрузка опасных отходов на месте утилизации и (или) удаления.	9
5.	Утилизация и (или) удаление опасных отходов.	9
	Приложения	
1.	Договор о государственных закупках услуг от 18 октября 2024 года № 163	13
2.	Техническая спецификация закупаемых услуг по утилизации и (или) удалению опасных отходов, расположенных на земельном участке бывшего завода АО «ЖБИ-1» в городе Рудный Костанайской области	32
3.	Решение Рудненского городского суда Костанайской области от 13 января 2017 года (дело № 2-13028);	38
4.	Определение Рудненского городского суда Костанайской области от 22 июня 2017 года (дело № 2-13028/16)	42
5.	Акт о передаче бесхозяйных опасных отходов в республиканскую собственность от 28 сентября 2017 года	44
6.	Паспорта опасных отходов	48
7.	Лицензия от 26 ноября 2021 года № 02338Р на выполнение и оказание услуг в области охраны окружающей среды	59
8.	Талон о приеме уведомления от 13 июля 2023 года № KZ93UWT00011271 о начале или прекращении деятельности по сбору, сортировке и (или) транспортировке отходов, восстановлению и (или) уничтожению неопасных отходов	62
9.	Разрешения на эмиссии в окружающую среду для объектов I категории: от 20 октября 2021 года №: KZ89VCZ01428084 с приложением заключения государственной экологической экспертизы, от 20 октября 2021 года №: KZ33VCZ01428122 с приложением заключения государственной экологической экспертизы	63
10.	Акт визуального осмотра оборудования (установки) от 31 октября 2024 года	104
11.	Акт приема-передачи опасных отходов на утилизацию и (или) удаление от 1 ноября 2024 года	105
12.	Товарно-транспортные накладные	106
13.	Свидетельства ДОПОГ на водителей	155

14.	Акт визуального осмотра прежнего места нахождения опасных отходов от 15 ноября 2024 года	188
15.	Сертификат о поверке весового оборудования, действующего при взвешивании опасных отходов	189
16.	Журнал учета приема отходов и акт взвешивания опасных отходов	190
17.	Паспорт оборудования (установки)	195
18.	Акт присутствия на одном из этапов утилизации и (или) удаления опасных отходов на оборудовании (установке) от 19 ноября 2024 года	205
19.	Акт утилизации и (или) удаления опасных отходов	206

Введение

Настоящий отчет подготовлен по результатам оказания услуг по утилизации и (или) удаления опасных отходов, расположенных на земельном участке бывшего завода АО «ЖБИ-1» в городе Рудный Костанайской области, проведенных в рамках Договора государственных закупок от 18 октября 2024 года № 163 (приложение 1).

В соответствии с технической спецификацией закупаемых услуг (приложение 2) было выполнено:

- выемка, извлечение опасного отхода
- погрузка опасных отходов, транспортировка с места оказания услуг до места утилизации и (или) удаления.
- взвешивание опасных отходов на поверенном весовом оборудовании
- разгрузка опасных отходов на месте утилизации и (или) удаления.
- утилизация и (или) удаление опасных отходов.

Замазученный грунт (не менее 972,3 тонн), расположенный на земельном участке бывшего завода АО «ЖБИ-1» площадью 2185 м^2 в городе Рудный Костанайской области, передан в республиканскую собственность на основании следующих документов:

1. Решение Рудненского городского суда Костанайской области от 13 января 2017 года (дело № 2-13028) (приложение 3).

2. Определение Рудненского городского суда Костанайской области от 22 июня 2017 года (дело № 2-13028/16) (приложение 4).

3. Акт о передаче бесхозяйных опасных отходов в республиканскую собственность от 28 сентября 2017 года (приложение 5).

К отчету прилагается паспорт опасных отходов (приложение 6).

ТОО «Корпорация технического содействия» имеет комплекс по утилизации отходов производства и потребления, расположенный в Мангистауской области, Каракиянском районе, рядом с НГДУ- 4 месторождения Узень.

Вид основной деятельности: комплексное управление отходами производства и потребления. Комплекс предназначен для приема, накопления, сортировки/сегрегации, размещения, обезвреживания и/или утилизации отдельных отходов производства и потребления.

Юридический адрес: ТОО «Корпорация технического содействия»: Республика Казахстан, Мангистауская область, г. Актау, Промышленная зона 2, здание 22/2.

Предприятие имеет все необходимые разрешительные документы для оказания услуг в соответствии с технической спецификацией:

- лицензия от 26 ноября 2021 № 02338Р года на выполнение и оказание услуг в области охраны окружающей среды (приложение 7);

- талон о приеме уведомления от 13 июля 2023 года № KZ93UWT00011271 о начале или прекращении деятельности по сбору,

сортировке и (или) транспортировке отходов, восстановлению и (или) уничтожению неопасных отходов (приложение 8);

- разрешения на эмиссии в окружающую среду для объектов I категории: от 20 октября 2021 года №: KZ89VCZ01428084 с приложением заключения государственной экологической экспертизы, от 20 октября 2021 года №: KZ33VCZ01428122 с приложением заключения государственной экологической экспертизы (приложение 9).

1. Выемка, извлечение опасного отхода

До начала оказания услуг 31 октября 2024 года представителями АО «Жасыл даму» и РГУ «Департамент экологии по Мангистауской области» был осуществлен выезд на территорию комплекса по утилизации отходов производства и потребления, расположенного в Мангистауской области, Каракиянском районе, рядом с НГДУ- 4 месторождения Узень, в целях визуального осмотра оборудования (установки), с использованием которого оказываются услуги по утилизации и (или) удалению опасных отходов и составлен акт визуального осмотра оборудования (установки) (приложение 10).

01 ноября 2024 года представителями АО «Жасыл даму» в присутствии представителей РГУ «Департамент экологии по Костанайской области» и ГУ «Рудненский городской отдел жилищно-коммунального хзяйства, пассажирского транспорта и автомобильных дорог» акимата г. Рудный представителю ТОО «Корпорация технического содействия» переданы опасные отходы (замазученный грунт) (приложение 11).

Замазученный грунт в период с 04 ноября 2024 года по 17 ноября 2024 года был извлечен с земельного участка бывшего завода АО «ЖБИ-1» в городе Рудный Костанайской области, опасные отходы были перемещены специализированным автотранспортом на территорию комплекса по утилизации отходов производства и потребления ТОО «Корпорация технического содействия», расположенного в Мангистауской области, Каракиянском районе, рядом с НГДУ- 4 месторождения Узень.

2. Погрузка опасных отходов, транспортировка с места оказания услуг до места утилизации и (или) удаления.

При транспортировке отходов обеспечена герметичность транспортных средств на предотвращение возможных россыпи, обеспечена безопасность в соответствии с требованиями, установленными инструкциями и правилами по перевозке опасных и неопасных грузов.

По окончании погрузки заполнена необходимая документация товарно-транспортные накладные (приложение 12).

08 ноября 2024 года осуществлен первый рейс по транспортировке опасных отходов от места нахождения опасных отходов и 11 ноября 2024 года прибыл на территорию комплекса по утилизации отходов производства и потребления ТОО «Корпорация технического содействия», расположенного в Мангистауской области, Каракиянском районе, рядом с НГДУ- 4 месторождения Узень.

В период с 08 ноября 2024 года по 16 ноября 2024 года осуществлялась транспортировка опасных отходов. Всего осуществлено 49 рейсов по транспортировке опасных отходов.

Перевозка опасного отхода осуществлялась в соответствии с требованиями Экологического кодекса РК, Правил перевозки опасных грузов автомобильным транспортом и перечня опасных грузов, допускаемых к перевозке автотранспортными средствами на территории РК, Европейского соглашения о международной дорожной перевозке опасных грузов (ДОПОГ) (приложение 13).

По завершению вывоза опасных отходов 15 ноября 2024 года представителями АО «Жасыл даму», РГУ «Департамент экологии по Костанайской области» и ГУ «Рудненский городской отдел жилищно-коммунального хозяйства, пассажирского транспорта и автомобильных дорог» акимата г. Рудный осуществлен выезд на место прежнего размещения опасных отходов для визуального осмотра на предмет отсутствия опасных отходов и подписан акт визуального осмотра прежнего места нахождения опасных отходов (приложение 14).

3. Взвешивание опасных отходов на поверенном весовом оборудовании

Для взвешивания использовались промышленные весы, прошедшие поверку 30 мая 2024 года, что позволяет достоверно взвешивать объемы отходов (приложение 15).

Автомобильные весы предназначены для взвешивания транспортных средств и их грузов. Особенности конструкции автомобильных весов статического взвешивания обусловлены их специфическим применением и требованиями к точности измерений. Эти весы состоят из грузоприемной платформы, размещенной на тензодатчиках, что позволяет точно определить массу грузового автотранспорта.

По результатам взвешивания отходов установлено, что фактический объем опасных отходов, составил 992,01 тонн. Данное подтверждается журналом учета приема отходов от АО «Жасыл даму» (приложение 16).

4. Разгрузка опасных отходов на месте утилизации и (или) удаления.

Перед началом разгрузки был проведен инструктаж ответственных сотрудников на соблюдение мер безопасности при работе с опасными отходами. Разгрузка осуществлялась на карты для размещения нефтесодержащих отходов и замазученных гурунтов с соблюдением всех предписанных процедур для работы с опасными отходами. По завершении разгрузки были проведены финальные осмотры опасных отходов.

5. Утилизация и (или) удаление опасных отходов.

Замазученный грунт утилизирован на установке УЗГ-1М (приложение 17). Установка «УЗГ-1МГЖ» предназначена для утилизации замазученных грунтов, нефтешламов, донных осадков, отходы обратной промывки скважин, буровых шламов и твердых горючих нефтесодержащих отходов, образующихся при проведении работ связанных с ликвидацией аварийных разливов нефти и нефтепродуктов.

УЗГ работает на газовой, дизельной и печной топливной горелке. На комплексе по утилизации работают две установки: УЗГ-1М.

Установка обеспечивает утилизацию сильнозагрязненных грунтов со степенью загрязнения от 2% до 6%.

В случаях, когда загрязнения от 6% до 16% и выше, для доведения их до требуемого уровня необходимо в отходы подмешивать песок, опилки или отработанный после установки грунт в соответствующей пропорции. В случаях, когда загрязнение грунта нефтепродуктами превышает 16%, рекомендуется применение сорбента с высокой степенью сорбции по нефтепродуктам.

Применение в установке устройства обработки отходящих газов позволяет максимально снизить выбросы вредных веществ по сравнению с

утилизацией открытым сжиганием и применяемыми установками утилизации методом выжигания.

Не допускается утилизировать в установке продукты, которые выделяют ядовитые вещества или состав которых неизвестен. Такие отходы должны утилизироваться в установленном порядке. Не допускается утилизировать отходы с большим содержанием легкофракционных нефтепродуктов (бензины, растворители и другие подобные продукты).

Установка работает от промышленной сети переменного тока с номинальным напряжением 380В, частотой 50 Гц и может использоваться в полевых условиях с питанием от промышленной сети.

Назначение второй ступени очистки: снижение содержания оксидов и диоксидов серы и азота в отходящих газах установки при утилизации грунтов с повышенным содержанием сернистых соединений в остатках нефти и нефтепродуктов.

Установка состоит из камеры утилизации, представляющей собой барабан, установленный на опорных катках с приводом от мотор-редуктора.

Высокая температура внутри камеры утилизации создается за счет сжигания жидкого топлива в эжекторной жидкотопливной горелке, а также за счет дополнительного окисления горючих отходов, находящихся в замазученном грунте.

Подача замазученного грунта и бурового шлама, и других нефтесодержащих отходов осуществляется при помощи ленточного транспортёра через бункер измельчитель.

Перемещение материала в высокотемпературной камере утилизации происходит за счет вращения барабана в наклонном положении вдоль оси барабана в сторону камеры разгрузки.

Установка смонтирована на раме, имеющей регулируемые опоры для наклона барабана вдоль его оси. Обработка отходящих газов производится в установке типа «Циклон» и второй ступенью очистки - скруббер. Для улучшения горения и вентиляции камеры сгорания используется дымосос.

Для контроля температуры отходящих газов на установке установлен термоизмеритель на камере загрузки под лотком.

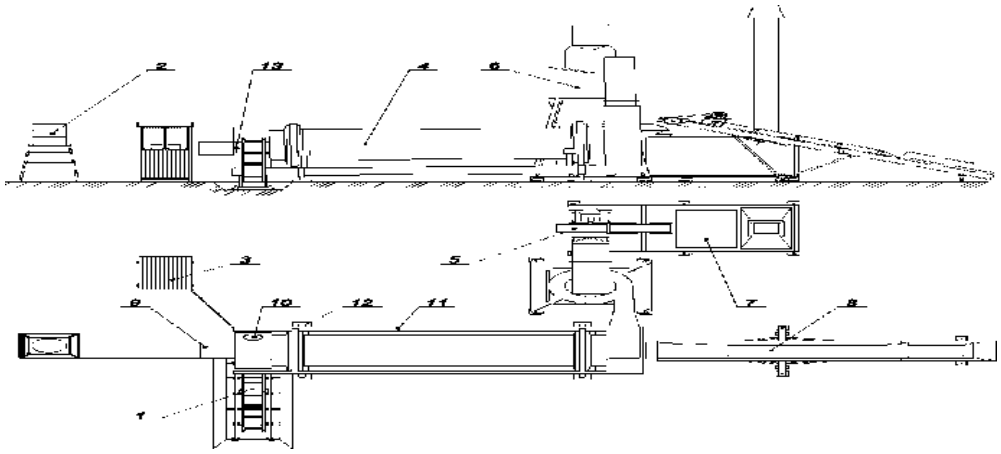

1 - Элеватор ковшовый; 2 - Топливный бак; 3 - Пост управления (внутри пульт управления установкой); 4 - Термодесорбер (высокотемпературная камера утилизации); 5 - Дымосос; 6 - Циклон; 7 - Скруббер (отбойник); 8 - Конвейер с шевронной лентой; 9 - Горелка блочная жидкотопливная; 10 - Взрывной клапан; 11 - Рама; 12 - Регулируемые опоры; 13 - Шибер подачи дополнительного воздуха.

В процессе проведения работ по утилизации и (или) удаления опасных отходов 19 ноября 2024 года представителями АО «Жасыл даму» и РГУ «Департамент экологии по Мангистауской области» осуществлен выезд на территорию комплекса по утилизации отходов производства и потребления, расположенного в Мангистауской области, Каракиянском районе, рядом с НГДУ- 4 месторождения Узень 3) для присутствия на одном из этапов утилизации и (или) удаления опасных отходов на оборудовании (установке) и составлен акт присутствия на одном из этапов утилизации и (или) удаления опасных отходов на оборудовании (установке) (приложение 18).

Образованные в результате утилизации замазученный грунт термическим методом на установках нейтральные остатки в виде сыпучей неорганической золы захоронены на карте захоронения ТБО, золы и зольных остатков.

По окончанию работ, составлен акт утилизации и (или) удаления 992,01 тонн опасных отходов (приложение 19).

По итогам оказания услуг по утилизации и (или) удаления опасных отходов подтверждается, что все работы выполнены в полном объеме.

Көрсетілетін қызметтерді мемлекеттік сатып алу туралы шарт

Астана қ. №163 2024-10-18

Бұдан әрі «Тапсырыс беруші» деп аталатын "Жасыл даму" акционерлік қоғамы, 02.02.2024 ж. №26-с сенімхат негізінде әрекет ететін Басқарма Төрағасының орынбасары, Басқарма мүшесі Кабдолданов Нуржан Кенесбаевич атынан бір тараптан және бұдан әрі «Өнім беруші» деп аталынатын "Техникалық жәрдемдесу корпорациясы" жауапкершілігі шектеулі серіктестігі, Жарғы негізінде әрекет ететін Басшысы Мокин Берик Алексеевич атынан екінші тараптан, бұдан әрі бірлесіп «Тараптар» деп аталатындар «Мемлекеттік сатып алу туралы» Қазақстан Республикасы Заңының (бұдан әрі – Заң) және «2024-10-17» жыл № 13207640-1 «Өткізілмеген мемлекеттік сатып алу бойынша бір көзден сатып алу » мемлекеттік сатып алудың қорытындылары негізінде осы көрсетілетін қызметтерді мемлекеттік сатып алу туралы шартты (бұдан әрі – Шарт) жасасты және мына төмендегі туралы келісімге келді:

1 Шарттың мәні

1.1 Өнім беруші осы Шарттың ажырамас бөлігі болып табылатын оған қосымшаларда көрсетілген шарттарға, талаптарға сәйкес және баға бойынша Қызмет(тер) көрсетуге міндеттенеді, ал Тапсырыс беруші осы Шарттың талаптарымен Көрсетілген қызмет(тер)ді қабылдауға және Шарт бойынша Өнім беруші өз міндеттемелерін тиісінше орындау шартында төлеуге міндеттенеді.

1.2 Төменде келтірілген құжаттар мен онда келісілген шарттар осы Шартты құрайды және оның ажырамас бөлігі болып табылады, атап айтқанда:

1) осы Шарт;

2) лоттар тізбесі және қызметтер көрсету шарты (1-қосымша);

3) техникалық ерекшелік (2-қосымша).

2 Шарттың сомасы және ақы төлеу шарттары

2.1 Шарттың жалпы сомасы Шартқа № 1 қосымшада айқындалады және 25 861 920.00 (жиырма бес миллион сегіз жүз алпыс бір мың тоғыз жүз жиырма тенге нөл тиын)) теңгені құрайды және қызметтерді көрсетумен байланысты барлық шығыстарды, сондай-ақ Қазақстан Республикасының заңнамасында көзделген барлық салықтар мен алымдарды, оның ішінде ҚҚС 2 770 920.00 тенге (екі миллион жеті жүз жетпіс мың тоғыз жүз жиырма тенге нөл тиын) (бұдан әрі – Шарттың сомасы) қамтиды.

2.2 Көрсетілген қызмет үшін төлемді Тапсырыс беруші көрсетілген қызмет актісіне Тараптар қол қойған күннен бастап 30 (отыз) күнтізбелік күннен кешіктірмей Өнім берушінің есеп шотына ақшалай қаражат аудару арқылы жүргізеді.
Қызмет көрсету актісінің нысанын Өнім беруші алдын ала Тапсырыс берушімен келіседі.

2.3 Орындалатын қызметтердің көлемі Шарттың 1 Қосымшасында көрсетілген.

2.4 Төлеу алдындағы қажетті құжаттар:

1) қол қойылған Шарт;

2) көрсетілген қызмет актісі (актілері);

Осы құжат «Электрондық құжат және электрондық цифрлық қолтаңба туралы» Қазақстан Республикасының 2003 жылғы 7 қаңтардағы N 370-II Заңы 7 бабының 1 тармағына сәйкес қағаз тасығыштағы құжатпен бірдей.

3) мемлекеттік сатып алуды жүзеге асыру қағидаларына 45-қосымшаға сәйкес нысан бойынша жұмыстар мен көрсетілетін қызметтердегі жергілікті қамту туралы есеп;

4) Өнім беруші Тапсырыс берушіге көрсеткен қызметтердің сипаттамасымен, жалпы сомасы көрсетіле отырып, электрондық шот-фактура;

3 Тараптардың міндеттемелері

3.1 Өнім беруші мыналарға:

1) Шарт бойынша өзіне алған міндеттемелердің толық және тиесілі орындалуын қамтамасыз етуге;

2) Шарт күшіне енген күннен бастап он жұмыс күні ішінде жалпы 775 857.60 ((жеті жүз жетпіс бес мың сегіз жүз елу жеті теңге алпыс тиын)) құрайтын Шарттың жалпы сомасының 775 857.60 теңгеге тең 3 (үш) пайызы мөлшерінде Шарттың орындалуын қамтамасыз ету сомасын төмендегідей түрде енгізуге міндеттенеді:
әлеуетті өнім берушінің электрондық әмиянындағы ақша;
не:
Мемлекеттік сатып алуды жүзеге асыру қағидаларына 38-қосымшаға сәйкес электрондық құжат нысанында берілетін банктік кепілдік.
не:
өнім берушінің азаматтық-құқықтық жауапкершілігін сақтандыру шартында көзделген толық мөлшерде сақтандыру сыйлықақысын төлеу туралы төлем құжатының тиісті электрондық көшірмесін қоса бере отырып, № 206 Бұйрығымен бекітілген үлгілік нысан бойынша электрондық құжат түріндегі не қағаз жеткізгіште өнім берушінің азаматтық-құқықтық жауапкершілігін сақтандыру шартында көзделген.
Әлеуетті өнім беруші шарттың орындалуын қамтамасыз етуді (авансты қамтамасыз етуді) веб-порталда оның электрондық көшірмесін орналастыра отырып, қағаз жеткізгіште ұсынған кезде, түпнұсқа тапсырыс берушіге шарттың орындалуын қамтамасыз етуді (авансты қамтамасыз етуді) ұсынудың түпкілікті мерзіміне дейін өнім берушінің азаматтық-құқықтық жауапкершілігін сақтандыру шартында көзделген толық мөлшерде сақтандыру сыйлықақысын төлеу туралы төлем құжатының көшірмесін қоса бере отырып ұсынылады.
Тапсырыс беруші сақтандыру шартын қағаз жеткізгіште алу фактісін және сақтандыру сыйлықақысын төлеу туралы төлем құжатының көшірмесін өнім берушінің азаматтық-құқықтық жауапкершілігін сақтандыру шарттарын тіркеу журналында тіркейді.
Бұл ретте, Шарттың орындалуын қамтамасыз ету өнім беруші Шарттың орындалуын қамтамасыз етуді енгізу мерзімі өткенге дейін Шарт бойынша міндеттемелерді толық және тиісінше орындаған жағдайда енгізбеуі мүмкін;

3) Шарт бойынша өз міндеттемелерін орындау кезінде Шарттың ажырамас бөлігі болып табылатын осы Шартқа қосымшаларда көрсетілген талаптарға көрсетілетін қызметтердің сәйкестігін қамтамасыз етуге;

4) Тапсырыс берушінің алдын ала жазбаша келісімінсіз Тапсырыс беруші немесе Шарттың жағдайларын орындау үшін Өнім беруші тартқан персоналдан басқа оның атынан басқа тұлғалар ұсынған техникалық құжаттаманың мазмұнын ашпауға міндеттенеді. Көрсетілген ақпарат бұл персоналға құпия түрде және міндеттемелерді орындауға қажетті шамада ұсынылуы тиіс;

5) Тапсырыс берушінің алдын ала жазбаша келісімінсіз жоғарыда көрсетілген құжаттарды және ақпаратты Шартты жүзеге асыру мақсатынан басқа мақсатта пайдаланбауға;

Осы құжат «Электрондық құжат және электрондық цифрлық қолтаңба туралы» Қазақстан Республикасының 2003 жылғы 7 қаңтардағы N 370-II Заңы 7 бабының 1 тармағына сәйкес қағаз тасығыштағы құжатпен бірдей.

6) Тапсырыс берушінің бірінші талабы бойынша Шарт бойынша міндеттемелердің орындалу барысы туралы ақпарат ұсынуға;

7) Өнім берушінің Шарттың талаптарын тиісінше орындамауынан және/немесе өзге де заңсыз іс-әрекеттермен туындаған келтірілген залалдарды Тапсырыс берушіге толық көлемде өтеуге міндеттенеді.

8) Тапсырыс берушіге веб-портал арқылы электрондық цифрлық қолтаңбамен бекітілген көрсетілген қызметтер актісін, сондай-ақ мемлекеттік сатып алуды жүзеге асыру қағидаларына 45-қосымшаға сәйкес нысан бойынша қызметтердегі жергілікті қамту туралы есепті ресімдеуге және жіберуге;

9) Тапсырыс беруші орындалған жұмыстар актісін бекіткеннен кейін Электрондық шот-фактуралардың ақпараттық жүйесінде шот-фактураны электронды нысанда жазып беру қағидаларына сәйкес электрондық шот-фактуралардың ақпараттық жүйесі арқылы электрондық нысанда шот-фактура жазуға міндеттенеді;

3.2 Өнім беруші:

1) Тапсырыс берушіден Шарт бойынша көрсетілген Қызметтерге төлем талап етуге;

2) Тапсырыс берушімен алдын ала орындау мерзімін келісе отырып, Шартқа № 1 қосымшада көрсетілген Қызметті мерзімінен бұрын көрсетуге құқылы.

3.3 Тапсырыс беруші:

1) Қызметтерді көрсету үшін Өнім берушінің мамандарының қол жеткізуін қамтамасыз етуге;

2) көрсетілген Қызметтердің сәйкессіздіктері анықталған кезде тез арада Өнім берушіні жазбаша хабарландыруға;

3) Қызметті қабылдау кезінде веб-портал арқылы көрсетілген қызметтер актісін бекітуге не Мемлекеттік сатып алуды жүзеге асыру қағидаларының 546-тармағында белгіленген мерзімде оның қабылданбауына дәлелді негіздемелерді көрсете отырып жұмысты қабылдаудан бас тартуға

4) көрсетілген қызметтер актісін бекіткеннен кейін Электрондық шот-фактуралардың ақпараттық жүйесінде шот-фактураны электронды нысанда жазып беру қағидаларына сәйкес электрондық шот-фактуралар ақпараттық жүйесі арқылы электрондық нысанда Өнім беруші жазып берген шот-фактураны бекіткеннен кейін қабылдауға;

5) осы Шартта белгіленген тәртіпте және мерзімдерде төлем жүргізуге міндеттенеді.

3.4 Тапсырыс беруші:

1) көрсетілген Қызметтердің сапасын тексеруге;

2) Қызмет мерзімінен бұрын көрсетілген жағдайда Тапсырыс беруші қызметті мерзімінен бұрын қабылдауға және ол үшін Шарт талаптарына сәйкес ақы төлеуге құқылы. Қызметті мерзімінен бұрын көрсетуден бас тартуға оны қабылдау мүмкін болмаған жағдайларда жол беріледі.

4 Қызметтердің техникалық ерекшеліккс сәйкестігін тексеру

Осы құжат «Электрондық құжат және электрондық цифрлық қолтаңба туралы» Қазақстан Республикасының 2003 жылғы 7 қаңтардағы N 370-II Заңы 7 бабының 1 тармағына сәйкес қағаз тасығыштағы құжатпен бірдей.

4.1 Тапсырыс беруші немесе оның өкілдері Көрсетілетін қызметтердің техникалық ерекшелікте (Шартқа 2-қосымша) көрсетілген талаптарға сәйкестігі тұрғысынан бақылау мен тексеру жүргізе алады. Бұл ретте осы тексерістер бойынша барлық шығыстарды Өнім беруші көтереді. Тапсырыс беруші Өнім берушіні осы мақсаттар үшін белгіленген өз өкілдері туралы жазбаша түрде уақтылы хабарлауы тиіс.

4.2 Осы Шарт шеңберінде көрсетілген Қызметтер техникалық ерекшелікте көрсетілген стандарттарға сәйкес немесе олардан жоғары болуы тиіс.

4.3 Егер тексеру кезінде көрсетілген Қызметтердің нәтижелері техникалық ерекшеліктің (Шартқа 2-қосымша) талаптарына сәйкес келмейді деп танылса, Өнім беруші, Тапсырыс беруші тарапынан ешқандай қосымша шығынсыз, техникалық ерекшелік талаптарына сәйкессіздіктерді жою бойынша шараларды тексеру сәтінен бастап 3 (үш) жұмыс күні ішінде қолданады.

4.4 Жоғарыда көрсетілген ешбір тармақ Өнім берушіні Шарт бойынша басқа міндеттемелерден босатпайды.

5 Қызметтер көрсету

5.1 Өнім берушінің қызметтерді көрсетуі Шарттың ажырамас бөлігі болып табылатын Шартқа 1-қосымшада көрсетілген мерзімдерде жүзеге асырылады.

5.2 Өнім беруші Тапсырыс берушіге осы Шартқа қосымшаларда көрсетілген талаптарға дәл сәйкестікте қызметті толық тапсыруы шартында Қызмет көрсетілді деп есептеледі.

6 Кепілдік

6.1 Өнім беруші Тапсырыс берушіге үздіксіз, сапалы және уақтылы Қызмет көрсетудің қамтамасыз етілуіне кепілдік етеді.

6.2 Өнім беруші техникалық ерекшеліктің (Шартқа 2-қосымша) Қызметтерінің қателерін, жете өңдеулері мен басқа да сәйкессіздіктерін ақысыз түзетуге кепілдік береді.

6.3 Тапсырыс беруші берілген кепілдікке байланысты барлық шағымдары туралы Өнім берушіге жазбаша түрде жедел хабарлауға міндетті, одан кейін Өнім беруші, осыған байланысты барлық шығыстарды қоса алғанда, өз есебінен кемшіліктерді жою шараларын Тапсырыс беруші хабарламасында айқындалған мерзімде қолдануға тиіс

6.4 Егер Өнім беруші хабарламаны алып, кемшіліктерді жою шараларын уақтылы қолданбаса, Тапсырыс беруші Шарт бойынша Өнім берушіге қатысты өзінің басқа құқықтарына ешқандай нұқсан келтірмей және Өнім беруші есебінен қажетті санкциялар мен кемшіліктерді жою шараларын қолдана алады.

7 Тараптардың жауапкершілігі

7.1 Тараптар осы Шарт шеңберіндегі өз міндеттемелерін орындамаған немесе тиісінше орындамаған жағдайда барлық даулар мен келіспеушіліктер Қазақстан Республикасының қолданыстағы заңнамасына сәйкес шешіледі.

7.2 Секвестр және/немесе тиісті бюджеттердің қолма-қол ақшаны бақылау шотында/мемлекеттік кәсіпорындардың, дауыс беретін акцияларының елу және одан астам проценті мемлекетке тиесілі заңды тұлғалардың есеп шотында ақша жетіспеген жағдайларды қоспағанда, егер Тапсырыс беруші Өнім берушіге тиесілі қарыздарды Шартта көрсетілген

Осы құжат «Электрондық құжат және электрондық цифрлық қолтаңба туралы» Қазақстан Республикасының 2003 жылғы 7 қаңтардағы N 370-II Заңы 7 бабының 1 тармағына сәйкес қағаз тасығыштағы құжатпен бірдей.

мерзімдерде төлемесе, Тапсырыс беруші Өнім берушіге мерзімі өткен әрбір күн үшін тиесілі соманың 0,1 % (нөл бүтін оннан бір) мөлшерінде ұсталған төлемдер бойынша тұрақсыздық айыбын (өсімпұл) төлейді. Бұл ретте тұрақсыздық айыбының (өсімпұл) жалпы сомасы Шарттың жалпы сомасының 10 %-ынан аспауға тиіс.

7.3 Қызмет көрсету мерзімдерін өткізіп алған жағдайда, Тапсырыс беруші Өнім берушіден ол міндеттемелерін толық орындамаған жағдайда мерзімі өткен әрбір күн үшін шарттың жалпы сомасының 0,1 % мөлшерінде тұрақсыздық айыбын (айыппұл, өсімпұл) ұстайды (өндіріп алады) не міндеттемелерін тиісінше орындамаған (ішінара орындамаған) жағдайда мерзімі өткен әрбір күн үшін орындалмаған міндеттемелер сомасының 0,1 % мөлшерінде тұрақсыздық айыбын (айыппұл, өсімпұл) ұстайды (өндіріп алады). Бұл ретте тұрақсыздық айыбының (өсімпұл) жалпы сомасы Шарттың жалпы сомасының 10 %-нан аспауға тиіс.

7.4 Өнім беруші Қызмет көрсетуден бас тартқан немесе Шарт бойынша Қызмет көрсету мерзімі өткен күннен бастап, бірақ Шарт қолданысының аяқталу мерзімінен кешіктірмей, бір айдан аса мерзімге Қызмет көрсету мерзімін өткізіп алған жағдайда, Тапсырыс беруші Өнім берушіден мерзімі өткен әрбір күн үшін шарттың жалпы сомасының 0,1 % мөлшерінде тұрақсыздық айыбының (айыппұл, өсімпұл) сомасын өндіріп ала отырып, бір жақты тәртіпте осы Шартты бұзуға құқылы.

7.5 Тұрақсыздық айыбын (айыппұл, өсімпұл) төлеу Тараптарды осы Шартта көзделген міндеттемелерді орындаудан босатпайды.

7.6 Егер кез келген өзгеріс Өнім берушіге Шарт бойынша қызмет көрсету үшін қажетті құнның немесе мерзімдердің азаюына әкелетін болса, Шарт сомасы немесе қызмет көрсету кестесі, немесе екеуі де тиісінше түзетіледі, ал Шартқа тиісті түзетулер енгізіледі. Өнім берушінің түзету жүргізуге барлық сұрау салулар Өнім беруші Тапсырыс берушіден өзгерістер туралы өкім алған күннен бастап 30 (отыз) күн ішінде ұсынуға тиіс.

7.7 Өнім берушінің осы Шарт бойынша өз міндеттемелерін Тапсырыс берушінің алдын-ала жазбаша келісімінсіз біреуге не толық, не ішінара беруіне рұқсат етілмейді

7.8 Тапсырыс беруші Шарттың орындалуын қамтамасыз етуді, авансты қамтамасыз етуді (егер шартта аванс көзделген болса) Өнім берушінің осы Шарт бойынша өз міндеттемелерін орындамауына байланысты сәйкес өнім беруші енгізген соманы қайтармайды.

8 Шарттың қолданыс мерзімі және бұзу талаптары

8.1 Шарт қол қойған күннен бастап күшіне енеді және 2024-12-31 дейін қолданылады.

8.2 Мынадай оқиғалар олардың көбеюі бөлігінде қызмет көрсету ұзақтығы мерзімдерінің өзгеруіне әкеп соқтырады:

1) Тапсырыс беруші Объектінің барлық учаскелерін пайдалануға тыйым салады, ол өз кезегінде қызмет көрсетудің кешіктірілуіне әкеп соқтырады;

2) Тапсырыс беруші Өнім берушіге Шартта жоспарланбаған сынақтарды жүргізу үшін қызмет көрсетуді тоқтатуға нұсқау береді. Бұл ретте, егер аталған сынақтар ақауларды анықтамаған жағдайда, қызмет көрсетуді тоқтату уақыты қызмет көрсету мерзіміне қосылады;

8.3 Егер Өнім беруші банкрот немесе төлеуге қабілетсіз болса, Тапсырыс беруші кез келген уақытта Өнім берушіге тиісті жазбаша хабарлама жіберіп біржақты тәртіпте Шарт талаптарын орындаудан бас тарта алады. Бұл жағдайда Шарттың талаптарын орындаудан бас тарту тез

Осы құжат «Электрондық құжат және электрондық цифрлық қолтаңба туралы» Қазақстан Республикасының 2003 жылғы 7 қаңтардағы N 370-II Заңы 7 бабының 1 тармағына сәйкес қағаз тасығыштағы құжатпен бірдей.

арада жүзеге асырылады, және Тапсырыс беруші егер Шарттың талаптарын орындаудан бас тарту ешқандай залал келтірмейтін немесе салдарынан Тапсырыс берушіге қойылған немесе қойылатын қандай да бір әрекеттерді жасауға немесе санкцияларды қолдануға құқықтарды қозғамайтын шартта Өнім берушіге қатысты ешқандай қаржылық міндет көтермейді.

8.4 Шарт одан әрі оны орындау орынсыз болған жағдайда, тараптардың келісімі бойынша бұзылуы мүмкін.

8.5 Жоғарыда көрсетілген жағдаяттар негізінде Шарт жойылған кезде, Өнім беруші Шарт бойынша бұзуға байланысты оны бұзатын күнгі іс жүзіндегі шығындар үшін ғана ақы талап етуге құқылы.

8.6 Шарт талаптарын бұзғаны үшін қандай да бір санкцияларға зиян келтірместен Тапсырыс беруші осы Шарттың 7.4-тармағының талаптарын ескере отырып, Өнім берушіге міндеттемелерін орындамағаны туралы жазбаша хабарлама жібере отырып:

1) егер Өнім беруші көрсетілетін қызметті Шартта көзделген мерзімде немесе Тапсырыс беруші ұсынған осы Шарттың ұзартылған кезеңі ішінде орындай алмаса;

2) егер Өнім беруші өз міндеттемелерін орындай алмаса, осы Шартты толық немесе ішінара бұза алады.

8.7 Шарт

1) оның негізінде осы Шарт жасалған сатып алуға қатысты Заңның 6-бабында көзделген шектеулердің бұзылғаны анықталған;

2) мемлекеттік сатып алуды ұйымдастырушы Өнім берушіге Заңда көзделмеген қолдауды көрсеткен;

3) Заңның 43-бабының 23-1-тармағында көзделген шектеулер бұзылған;

4) шарттың орындалуын қамтамасыз етуді енгізу мерзімі өткенге дейін қызмет көрсетілген жағдайды қоспағанда, шарттың орындалуын қамтамасыз етуді сомаларды енгізбеу арқылы Шарт жасасудан жалтару жағдайында кез келген кезеңде бұзылуы мүмкін.

9 Хабарлама

9.1 Шартқа сәйкес бір тарап екінші тарапқа жіберетін кез келген хабарлама төленген тапсырыс хатпен немесе телеграмма, телекс, телефакс не веб-портал арқылы жіберіледі.

9.2 Хабарлама жеткізілгеннен кейін немесе көрсетілген күшіне ену күні (егер хабарламада көрсетілсе), осы екі күннің қайсысы кеш келетініне байланысты күшіне енеді.

10 Форс-мажор

10.1 Егер Шарт талаптарының орындалмауы форс-мажорлық жағдаяттардың нәтижесі болып табылса, Тараптар ол үшін жауапкершілік көтермейді.

10.2 Егер Шартты орындауды кешіктіру форс-мажорлық жағдаяттардың нәтижесі болып табылса, Өнім беруші өзінің Шарттың орындалуын қамтамасыз етуінен айырылмайды және Шарт талаптарының орындалмауына байланысты тұрақсыздық айыбын төлеуге немесе оны бұзуға жауапты болмайды.

10.3 Шарт мақсаттары үшін «форс-мажор» Тараптардың бақылауына бағынбайтын және

Осы құжат мемлекеттік құпия және қызметтік құпия туралы Қазақстан Республикасының 2003 жылғы 7 қаңтардағы N 370-II Заңы 7 бабының 1 тармағына сәйкес қағаз тасығыштағы құжатпен бірдей.

күтпеген сипаттағы оқиғаны білдіреді. Мұндай оқиғалар мыналарды қамти алады, бірақ тек олар ғана емес: соғыс қимылдары, табиғи немесе дүлей апаттар және басқалар.

10.4 Форс-мажорлық жағдаяттар туындаған кезде Өнім беруші тез арада Тапсырыс берушіге осындай жағдаяттар мен олардың себептері туралы жазбаша хабарлама жіберуге тиіс. Егер Тапсырыс берушіден басқа жазбаша нұсқаулықтар келіп түспесе, Өнім беруші Шарт бойынша өз міндеттерін мүмкіндігінше орындауды жалғастырады және форс-мажорлық жағдаяттарға байланысты емес Шартты орындаудың баламалы тәсілдерін іздейді.

11 Даулы мәселелерді шешу

11.1 Тапсырыс беруші мен Өнім беруші Шарт бойынша немесе оған байланысты олардың арасында туындайтын барлық келіспеушіліктер немесе даулар тікелей келіссөздер үдерісінде шешуге барлық күш-жігерлерін салуға тиіс.

11.2 Егер осындай келіссөздерден кейін Тапсырыс беруші мен Өнім беруші Шарт бойынша дауларды шеше алмаса, Тараптардың кез келгені бұл мәселені Қазақстан Республикасының заңнамасына сәйкес шешуді талап ете алады.

12 Өзге де шарттар

12.1 Салықтар мен бюджетке басқа міндетті төлемдер Қазақстан Республикасының салық және кеден заңнамасына сәйкес төленуге жатады.

12.2 Шартқа кез келген өзгерістер мен толықтырулар Шарт жасасу нысаны сияқты нысанда жасалады.

12.3 Өнім берушінің таңдауы үшін негіз болған сапаның өзгермеуі шарты мен басқа да шарттарда жасалған Шартқа өзгерістер енгізуге Заңның 45-бабының 2-тармағында көзделген жағдайларда жол беріледі.

12.4 Тараптардың біреуінің Шарт бойынша міндеттерін беруіне тек екінші Тараптың жазбаша келісімімен жол беріледі.

12.5 Шарт веб-портал арқылы жасалған бірдей заңды күшіне ие қазақ және орыс тілінде жасалды.

12.6 Шартта реттелмеген бөлікте Тараптар Қазақстан Республикасының заңнамасын басшылыққа алады.

12.7 Тараптар Шарт бойынша қызметтер көрсету Тапсырыс берушіні 037-103-159 Сот шешімімен республикалық меншікке түсті деп танылған қауіпі қалдықтарды басқару ерекшелігі бойынша республикалық бюджеттен қаржыландыру шеңберінде және Тапсырыс беруші мен Қазақстан Республикасының Экология және табиғи ресурстар министрлігі арасында жасалған 2024 жылғы 12 маусымдағы № 45 көрсетілетін қызметтерді мемлекеттік сатып алу туралы шарт шеңберінде жүзеге асырылатынына уағдаласты және төлем Қазақстан Республикасының Экология және табиғи ресурстар министрлігі көрсеткен қызметтер актісіне қол қойылғаннан және Тапсырыс берушінің есеп шотына ақшалай қаражат түскеннен кейін жүргізіледі.

13 Реквизиттер

Осы құжат «Электрондық құжат және электрондық цифрлық қолтаңба туралы» Қазақстан Республикасының 2003 жылғы 7 қаңтардағы N 370-II Заңы 7 бабының 1 тармағына сәйкес қағаз тасығыштағы құжатпен бірдей.

Тапсырыс беруші:
"Жасыл даму" акционерлік қоғамы
г.Астана, район Нұра, Проспект КАБАНБАЙ БАТЫР, 11/5, 8
БСН 040340008429
БСК HSBKKZKX
ЖСК KZ046017111000000107
"Қазақстан Халық Банкі" АҚ
Тел.: 87075209078
Басқарма Төрағасының орынбасары, Басқарма мүшесі Кабдолданов Нуржан Кенесбаевич

Өнім беруші (Өнім беруші ақша талабын (факторингті) басқаға беру арқылы қаржыландыру шартын жасасқан кезде қараҗат алушы):
"Техникалық жәрдемдесу корпорациясы" жауапкершілігі шектеулі серіктестігі
Мангистауская область, г.Актау, Промышленная зона 2, 22/2
БСН/ЖСН 081040010172
БСК KCJBKZKX
ЖСК KZ228560000000489544
"Банк ЦентрКредит" АҚ
Тел.: +77777444429
Басшысы Мокин Берик Алексеевич

Аббревиатураларды таратып жазу:
БСН – бизнес-сәйкестендіру нөмірі;
БСК – банктік сәйкестендіру коды;
ЖСК – жеке сәйкестендіру коды;
ЖСН – жеке сәйкестендіру нөмірі;
ССН – салық төлеушінің сәйкестендіру нөмірі;
ТЕН – төлеушіні есепке алу нөмірі;
ҚҚС – қосылған құн салығы;
Т.А.Ә. – тегі аты әкесінің аты

2024-10-17 17:22:18
Кабдолданов Нуржан Кенесбаевич
"Жасыл даму" акционерлік қоғамы

Акционерное общество "Жасыл даму"

2024-10-18 17:21:45
Мокин Берик Алексеевич
"Техникалық жәрдемдесу корпорациясы" жауапкершілігі шектеулі серіктестігі

Товарищество с ограниченной ответственностью "Корпорация технического содействия"

Осы құжат «Электрондық құжат және электрондық цифрлық қолтаңба туралы» Қазақстан Республикасының 2003 жылғы 7 қаңтардағы N 370-II Заңы 7 бабының 1 тармағына сәйкес қағаз тасығыштағы құжатпен бірдей.

Сатып алынатын тауарлар (көрсетілетін қызметтер, жұмыстардың) тізімі

Электрондық конкурстың №: 13207640-1
Электрондық конкурстың атауы: Объявление о государственных закупках

Лоттың №	Тапсырыс беруші атауы	Атауы	Қысқа сипаттама	Қосымша сипаттама	Өлшем бірлік	Саны, көлемі	Бірлік бағасы, соның ішінде ҚҚС, тенге	Тауарларды жеткізу, жұмыстарды орындау, қызметтерді көрсету мерзімі	Шарт бойынша тауарларды жеткізу, жұмыстарды орындау, қызметтерді көрсету мерзімі	Жеткізу орндар	Аванс төлемінің мөлшері %, %	Жалпы сома, соның ішінде ҚҚС, тенге
1	2	3	4	5	6	7	8	9	10	11	12	13
2024 қаржылық жыл												
70727479-ОИЗ	"Жасыл даму" акционерлік қоғамы	Қауіпті қалдықтар/мүлік/материалдар шығару бойынша қызмет көрсетулер	Қауіпті қалдықтарды/мүлікті/материалдарды жою бойынша қызметтер (көму/жағу/жою және ұқсас қызметтер)	Қостанай облысы Рудный қаласындағы бұрынғы "ЖБИ-1" АҚ зауытының жер учаскесінде орналасқан қауіпті қалдықтарды кәдеге жарату және (немесе) жою жөніндегі қызметтер	Бір қызмет	1	25 861 920.00	техникалық ерекшелікке сәйкес	техникалық ерекшелікке сәйкес	Қостанай облысы, Рудный қ. Қостанай облысы, Рудный қ. (1)	0	25 861 920.00

Осы құжат «Электрондық құжат және электрондық цифрлық қолтаңба туралы» Қазақстан Республикасының 2003 жылғы 7 қаңтардағы N 370-II Заңы 7 бабының 1 тармағына сәйкес қағаз тасығыштағы құжатпен бірдей.

Договор о государственных закупках услуг

г.Астана №163 2024-10-18

Акционерное общество "Жасыл даму", именуемый (ое)(ая) в дальнейшем Заказчик, от лица которого выступает Заместитель Председателя Правления, член Правления Кабдолданов Нуржан Кенесбаевич, действующий на основании доверенности №26-с от 02.02.2024 г., с одной стороны и Товарищество с ограниченной ответственностью "Корпорация технического содействия", именуемый(ое)(ая) в дальнейшем Поставщик, от лица которого выступает Руководитель Мокин Берик Алексеевич, действующий на основании Устав, с другой стороны, далее совместно именуемые «Стороны», на основании Закона Республики Казахстан «О государственных закупках» (далее - Закон) и итогов государственных закупок способом Из одного источника по несостоявшимся закупкам от 2024-10-17 года № 13207640-1, заключили настоящий договор о государственных закупках услуг (далее - Договор) и пришли к соглашению о нижеследующем:

1 Предмет договора

1.1 Поставщик обязуется оказать Услугу(и) согласно условиям, требованиям и по ценам, указанным в приложениях к настоящему Договору, являющихся неотъемлемой его частью, а Заказчик обязуется принять оказанную(ые) Услугу(и) и оплатить за нее на условиях настоящего Договора при условии надлежащего исполнения Поставщиком своих обязательств по Договору.

1.2 Перечисленные ниже документы и условия, оговоренные в них, образуют данный Договор и считаются его неотъемлемой частью, а именно:

1) настоящий Договор;

2) перечень лотов и условия оказания услуг (приложение 1);

3) техническая спецификация (Приложение 2).

2 Сумма Договора и условия оплаты

2.1 Общая сумма Договора определяется Приложением 1 к Договору и составляет 25 861 920.00 (двадцать пять миллионов восемьсот шестьдесят одна тысяча девятьсот двадцать тенге ноль тиын) и включает все расходы, связанные с оказанием Услуг, а также все налоги и сборы, предусмотренные законодательством Республики Казахстан, в том числе НДС 2 770 920.00 тенге (два миллиона семьсот семьдесят тысяч девятьсот двадцать тенге ноль тиын) (далее – сумма Договора).

2.2 Оплата за оказанные Услуги производится Заказчиком путем перечисления денежных средств на расчетный счет Поставщика не позднее 30 (тридцати) календарных дней с даты подписания Сторонами акта оказанных Услуг.
Форма акта оказания Услуг предварительно согласовывается Поставщиком с Заказчиком.

2.3 Объем оказываемых Услуг в количественном и стоимостном выражении оговорен в Приложении 1 к Договору.

2.4 Необходимые документы, предшествующие оплате:

1) подписанный Договор;

Данный документ согласно пункту 1 статьи 7 ЗРК от 7 января 2003 года «Об электронном документе и электронной цифровой подписи» равнозначен документу на бумажном носителе.

2) акт(ы) оказанных услуг;

3) отчет о местном содержании в работах и услугах по форме согласно приложению 45 к правилам осуществления государственных закупок;

4) электронная счет-фактура с описанием, указанием общей суммы оказанных услуг, предоставленная Поставщиком Заказчику;

3 Обязательства Сторон

3.1 Поставщик обязуется:

1) обеспечить полное и надлежащее исполнение взятых на себя обязательств по Договору;

2) в течение десяти рабочих дней со дня вступления в силу Договора, внести сумму обеспечения исполнения Договора в размере 3 (трех) процентов от общей суммы Договора равную 775 857.60 тенге, что в общем составляет 775 857.60 (семьсот семьдесят пять тысяч восемьсот пятьдесят семь тенге шестьдесят тиын) тенге в виде:
денег, находящихся в электронном кошельке потенциального поставщика;
либо:
банковской гарантии, представляемой в форме электронного документа согласно приложению 38 к правилам осуществления государственных закупок.
либо:
договора страхования гражданско-правовой ответственности поставщика в виде электронного документа либо на бумажном носителе по типовой форме, утвержденной Приказом № 206, с приложением соответствующей электронной копии платежного документа об оплате страховой премии в полном размере, предусмотренной договором страхования гражданско-правовой ответственности поставщика.
При представлении потенциальным поставщиком обеспечения исполнения договора (обеспечения аванса) на бумажном носителе, с размещением на веб-портале его электронной копии, оригинал представляется заказчику до окончательного срока представления обеспечения исполнения договора (обеспечения аванса) с приложением копии платежного документа об оплате страховой премии в полном размере, предусмотренной договором страхования гражданско-правовой ответственности поставщика.
Заказчик фиксирует факт получения договора страхования на бумажном носителе и копии платежного документа об оплате страховой премии в журнале регистрации договоров страхования гражданско-правовой ответственности поставщика.
При этом обеспечение исполнения Договора может не вноситься поставщиком в случае полного и надлежащего им исполнения обязательств по Договору до истечения срока внесения обеспечения исполнения Договора;

3) при исполнении своих обязательств по Договору обеспечить соответствие оказываемых услуг требованиям, указанным в приложениях к настоящему Договору, являющихся неотъемлемой частью Договора;

4) не раскрывать без предварительного письменного согласия Заказчика содержание технической документации, представленной Заказчиком или от его имени другими лицами, за исключением того персонала, который привлечен Поставщиком для исполнения условий Договора. Указанная информация должна предоставляться этому персоналу конфиденциально и в той мере, насколько это необходимо для исполнения обязательств;

5) без предварительного письменного согласия Заказчика не использовать какие-либо вышеперечисленные документы и информацию, кроме как в целях реализации Договора;

Данный документ согласно пункту 1 статьи 7 ЗРК от 7 января 2003 года «Об электронном документе и электронной цифровой подписи» равнозначен документу на бумажном носителе.

6) по первому требованию Заказчика предоставлять информацию о ходе исполнения обязательств по Договору;

7) возмещать Заказчику в полном объеме причиненные ему убытки, вызванные ненадлежащим исполнением Поставщиком условий Договора и/или иными неправомерными действиями;

8) оформить и направить Заказчику посредством веб-портала утвержденный электронно-цифровой подписью акт оказанных услуг, а также отчет о местном содержании в услугах по форме согласно приложению 45 к правилам осуществления государственных закупок;

9) после утверждения Заказчиком акта оказанных услуг выписать счет-фактуру в электронной форме посредством информационной системы электронных счетов-фактур в соответствии с Правилами выписки счет-фактуры в электронной форме в информационной системе электронных счетов-фактур;

3.2 Поставщик вправе:

1) требовать от Заказчика оплату за оказанные Услуги по Договору;

2) на досрочное оказание Услуг, указанных в Приложении №1 к Договору, заранее согласовав с Заказчиком сроки выполнения.

3.3 Заказчик обязуется:

1) обеспечить доступ специалистов Поставщика для оказания Услуг;

2) при выявлении несоответствий оказанных Услуг незамедлительно письменно уведомить Поставщика;

3) при приемке Услуг утвердить посредством веб-портала акт оказанных услуг либо отказать в принятии с указанием аргументированных обоснований ее непринятия в сроки, установленные пунктом 546 Правил осуществления государственных закупок;

4) после утверждения акта оказанных услуг принять счет-фактуру, выписанную Поставщиком в электронной форме посредством информационной системы электронных счетов-фактур в соответствии с Правилами выписки счет-фактуры в электронной форме в информационной системе электронных счетов-фактур;

5) произвести оплату в порядке и сроки, установленные настоящим Договором.

3.4 Заказчик вправе:

1) проверять качество оказанных Услуг;

2) в случае досрочного оказания Услуг, Заказчик вправе досрочно принять услуги и оплатить за нее в соответствии с условиями Договора. Отказ в досрочном оказании Услуг допускается в случаях отсутствия возможности его принятия.

4 Проверка Услуг на соответствие технической спецификации

4.1 Заказчик или его представители могут проводить контроль и проверку оказываемых Услуг на предмет соответствия требованиям, указанным в технической спецификации (приложение 2 к Договору). При этом все расходы по этим проверкам несет Поставщик.

Данный документ согласно пункту 1 статьи 7 ЗРК от 7 января 2003 года «Об электронном документе и электронной цифровой подписи» равнозначен документу на бумажном носителе.

Заказчик должен в письменном виде и своевременно уведомляет Поставщика о своих представителях, определенных для этих целей.

4.2 Услуги, оказываемые в рамках настоящего Договора, должны соответствовать или быть выше стандартов, указанных в технической спецификации.

4.3 Если результаты оказанных Услуг при проверке будут признаны не соответствующими требованиям технической спецификации (приложение 2 к Договору), Поставщик принимает меры по устранению несоответствий требованиям технической спецификации, без каких-либо дополнительных затрат со стороны Заказчика, в течение 3 (трех) рабочих дней с момента проверки.

4.4 Ни один вышеуказанный пункт не освобождает Поставщика от других обязательств по Договору.

5 Оказание Услуг

5.1 Оказание Услуг Поставщиком осуществляется в сроки, указанные в приложении 1 к Договору, являющемся неотъемлемой частью Договора.

5.2 Услуга считается оказанной при условии полной сдачи Поставщиком услуги Заказчику в точном соответствии требованиям, указанным в приложениях к настоящему Договору

6 Гарантия

6.1 Поставщик гарантирует обеспечение бесперебойного, качественного и своевременного оказания Услуг Заказчику.

6.2 Поставщик гарантирует безвозмездное исправление ошибок, недоработок и других несоответствий Услуг технической спецификации (Приложение 2 к Договору).

6.3 Заказчик обязан оперативно уведомить Поставщика в письменном виде обо всех претензиях, связанных с данной гарантией, после чего Поставщик должен принять меры по устранению недостатков за свой счет, включая все расходы, связанные с этим, в срок, определенный Заказчиком в уведомлении

6.4 Если Поставщик, получив уведомление, своевременно не примет соответствующие меры по устранению недостатков, Заказчик может применить необходимые санкции и меры по устранению недостатков за счет Поставщика и без какого-либо ущерба другим правам, которыми Заказчик может обладать по Договору в отношении Поставщика.

7 Ответственность сторон

7.1 В случае неисполнения или ненадлежащего исполнения Сторонами своих обязательств в рамках настоящего Договора все споры и разногласия разрешаются в соответствии с действующим законодательством Республики Казахстан.

7.2 За исключением случаев секвестра и/или недостаточности денег на контрольном счете наличности соответствующих бюджетов/расчетном счете государственного предприятия, юридического лица, пятьдесят и более процентов голосующих акций которых принадлежат государству, если Заказчик не выплачивает Поставщику причитающиеся ему средства в сроки, указанные в Договоре, то Заказчик выплачивает Поставщику неустойку (пеню) по задержанным платежам в размере 0,1% (ноль целых один) от причитающейся суммы за каждый день просрочки. При этом общая сумма неустойки (пени) не должна превышать 10 %

Данный документ согласно пункту 1 статьи 7 ЗРК от 7 января 2003 года «Об электронном документе и электронной цифровой подписи» равнозначен документу на бумажном носителе.

от общей суммы Договора.

7.3 В случае просрочки сроков оказания Услуг, Заказчик удерживает (взыскивает) с Поставщика неустойку (штраф, пеню) в размере 0,1 % от общей суммы договора за каждый день просрочки в случае полного неисполнения поставщиком обязательств либо удерживает (взыскивает) неустойку (штраф, пеню) в размере 0,1 % от суммы неисполненных обязательств за каждый день просрочки в случае ненадлежащего исполнения (частичного неисполнения) обязательств. При этом общая сумма неустойки (штрафа, пени) не должна превышать 10 % от общей суммы Договора.

7.4 . В случае отказа Поставщика от оказания Услуг или просрочки оказания Услуг на срок более одного месяца со дня истечения срока оказания Услуг по Договору, но не позднее срока окончания действия Договора, Заказчик имеет право расторгнуть настоящий Договор в одностороннем порядке с взысканием с Поставщика суммы неустойки (штрафа, пени) в размере 0,1 % от общей суммы Договора за каждый день просрочки.

7.5 Уплата неустойки (штрафа, пени) не освобождает Стороны от выполнения обязательств, предусмотренных настоящим Договором.

7.6 Если любое изменение ведет к уменьшению стоимости или сроков, необходимых Поставщику для оказания Услуг по Договору, то сумма Договора или график оказания Услуг, или и то и другое соответствующим образом корректируется, а в Договор вносятся соответствующие поправки. Все запросы Поставщика на проведение корректировки должны быть предъявлены в течение 30 (тридцати) дней со дня получения Поставщиком распоряжения об изменениях от Заказчика.

7.7 Не допускается передача Поставщиком ни полностью, ни частично кому-либо своих обязательств по настоящему Договору без предварительного письменного согласия Заказчика.

7.8 Заказчик не возвращает обеспечение исполнения договора, обеспечение аванса (если договором предусмотрен аванс) в случае его расторжения в связи с неисполнением Поставщиком своих обязательств по данному Договору.

8 Срок действия и условия расторжения договора

8.1 Договор вступает в силу со дня подписания и действует по 2024-12-31 года.

8.2 Следующие события влекут за собой изменение сроков продолжительности услуг в части их увеличения:

1) Заказчик запрещает пользоваться всеми участками Объекта, что в свою очередь влечет задержку оказания услуг;

2) Заказчик дает Поставщику указание на остановку предоставления услуг для проведения испытаний, не запланированных Договором. При этом, в случае если данные испытаний не выявили дефектов, то время остановки оказания услуг добавляются к сроку оказания услуг;

8.3 Заказчик может в любое время в одностороннем порядке отказаться от исполнения условий Договора, направив Поставщику соответствующее письменное уведомление, если Поставщик становится банкротом или неплатежеспособным. В этом случае отказ от исполнения условий Договора осуществляется немедленно, и Заказчик не несет никакой финансовой обязанности по отношению к Поставщику при условии, если отказ от исполнения условий Договора не наносит ущерба или не затрагивает каких-либо прав на совершение

Данный документ согласно пункту 1 статьи 7 ЗРК от 7 января 2003 года «Об электронном документе и электронной цифровой подписи» равнозначен документу на бумажном носителе.

действий или применение санкций, которые были или будут впоследствии предъявлены Заказчику.

8.4 Договор может быть расторгнут по соглашению сторон, в случае нецелесообразности его дальнейшего исполнения.

8.5 Когда Договор аннулируется в силу вышеуказанных обстоятельств, Поставщик имеет право требовать оплату только за фактические затраты, связанные с расторжением по Договору, на день расторжения.

8.6 Без ущерба каким-либо другим санкциям за нарушение условий Договора Заказчик с учетом требований пункта 7.4. настоящего Договора может расторгнуть настоящий Договор полностью или частично, направив Поставщику письменное уведомление о неисполнении обязательств:

1) если Поставщик не может оказать Услуги в сроки, предусмотренные Договором, или в течение периода продления настоящего Договора, предоставленного Заказчиком;

2) если Поставщик не может выполнить свои обязательства по Договору.

8.7 Договор о государственных закупках может быть расторгнут на любом этапе в случае:

1) выявления нарушения ограничений, предусмотренных статьей 6 Закона в отношении закупки на основании которой заключен данный Договор;

2) оказания организатором государственных закупок содействия Поставщику, не предусмотренного Законом;

3) нарушения ограничений, предусмотренных пунктом 23-1 статьи 43 Закона;

4) уклонения от заключения договора о государственных закупках путем невнесения обеспечения исполнения договора о государственных закупках, за исключением случая оказания услуг до истечения срока внесения обеспечения исполнения договора о государственных закупках.

9 Уведомление

9.1 Любое уведомление, которое одна сторона направляет другой стороне в соответствии с Договором, высылается оплаченным заказным письмом или по телеграфу, телексу, факсу, телефаксу либо посредством веб-портала

9.2 Уведомление вступает в силу после доставки или в указанный день вступления в силу (если указано в уведомлении) в зависимости от того, какая из этих дат наступит позднее.

10 Форс-мажор

10.1 Стороны не несут ответственность за неисполнение условий Договора, если оно явилось результатом форс-мажорных обстоятельств.

10.2 Поставщик не лишается своего обеспечения исполнения Договора и не несет ответственность за выплату неустоек или расторжение Договора в силу неисполнения его условий, если задержка с исполнением Договора является результатом форс-мажорных обстоятельств.

10.3 Для целей Договора «форс-мажор» означает событие, неподвластное контролю Сторон,

Данный документ согласно пункту 1 статьи 7 ЗРК от 7 января 2003 года «Об электронном документе и электронной цифровой подписи» равнозначен документу на бумажном носителе.

и имеющее непредвиденный характер. Такие события могут включать, но не исключительно: военные действия, природные или стихийные бедствия и другие.

10.4 При возникновении форс-мажорных обстоятельств Поставщик незамедлительно направляет Заказчику письменное уведомление о таких обстоятельствах и их причинах. Если от Заказчика не поступает иных письменных инструкций, Поставщик продолжает выполнять свои обязательства по Договору, насколько это целесообразно, и ведет поиск альтернативных способов выполнения Договора, не зависящих от форс-мажорных обстоятельств.

11 Решение спорных вопросов

11.1 Заказчик и Поставщик должны прилагать все усилия к тому, чтобы разрешать в процессе прямых переговоров все разногласия или споры, возникающие между ними по Договору или в связи с ним.

11.2 Если после таких переговоров Заказчик и Поставщик не могут разрешить спор по Договору, любая из сторон может потребовать решения этого вопроса в соответствии с законодательством Республики Казахстан.

12 Прочие условия

12.1 Налоги и другие обязательные платежи в бюджет подлежат уплате в соответствии с налоговым и таможеным законодательством Республики Казахстан

12.2 Любые изменения и дополнения к Договору совершаются в той же форме, что и заключение Договора

12.3 Внесение изменений в заключенный Договор при условии неизменности качества и других условий, явившихся основой выбора поставщика, допускается в случаях, предусмотренных в пункте 2 статьи 45 Закона.

12.4 Передача обязанностей одной из Сторон по Договору допускается только с письменного согласия другой Стороны.

12.5 Договор составлен на казахском и русском языках, имеющих одинаковую юридическую силу, заключенный посредством веб-портала

12.6 В части, неурегулированной Договором, Стороны руководствуются законодательством Республики Казахстан.

12.7 Стороны договорились, что оказание услуг по Договору осуществляется в рамках финансирования Заказчика из республиканского бюджета по специфике 037-103-159 Услуги по управлению бесхозяйными опасными отходами, поступившими в республиканскую собственность по решению суда, и договора о государственных закупках услуг от 12 июня 2024 года № 45, заключенного между Заказчиком и Министерством экологии и природных ресурсов Республики Казахстан, и оплата производится после подписания акта оказанных услуг Министерством экологии и природных ресурсов Республики Казахстан и поступления денежных средств на расчетный счет Заказчика.

13 Реквизиты Сторон

Данный документ согласно пункту 1 статьи 7 ЗРК от 7 января 2003 года «Об электронном документе и электронной цифровой подписи» равнозначен документу на бумажном носителе.

Заказчик:
Акционерное общество "Жасыл даму"
г.Астана, район Нұра, Проспект КАБАНБАЙ БАТЫР, 11/5, 8
БИН 040340008429
БИК HSBKKZKX
ИИК KZ046017111000000107
АО "Народный Банк Казахстана"
Тел.: 87075209078
Заместитель Председателя Правления, член Правления Кабдолданов Нуржан Кенесбаевич

Поставщик (Получатель средств при заключении поставщиком договора финансирования под уступку денежного требования (факторинга):
Товарищество с ограниченной ответственностью "Корпорация технического содействия"
Мангистауская область, г.Актау, Промышленная зона 2, 22/2
БИН/ИИН 081040010172
БИК KCJBKZKX
ИИК KZ228560000000489544
АО "Банк ЦентрКредит"
Тел.: +77777444429
Руководитель Мокин Берик Алексеевич

Расшифровка аббревиатур:
БИН – бизнес-идентификационный номер;
БИК – банковский идентификационный код;
ИИК – индивидуальный идентификационный код;
ИИН – индивидуальный идентификационный номер;
ИНН – идентификационный номер налогоплательщика;
УНП – учетный номер плательщика;
НДС – налог на добавленную стоимость;
Ф.И.О. – фамилия имя отчество.

2024-10-17 17:22:18
Кабдолданов Нуржан Кенесбаевич
"Жасыл даму" акционерлік қоғамы

Акционерное общество "Жасыл даму"

2024-10-18 17:21:45
Мокин Берик Алексеевич
"Техникалық жәрдемдесу корпорациясы" жауапкершілігі шектеулі серіктестігі

Товарищество с ограниченной ответственностью "Корпорация технического содействия"

Приложение 1

Перечень закупаемых товаров(работ/услуг)

№ электронной закупки: 13207640-1
Наименование электронной закупки: Объявление о государственных закупках

№ лота	Наименование заказчика	Наименование	Краткая характеристика	Дополнительная характеристика	Единица измерения	Количество, объем	Цена за ед., включая НДС, тенге	Планируемый срок поставки	Срок поставки по договору	Места поставки	Размер авансового платежа, %	Общая сумма, включая НДС, тенге
1	2	3	4	5	6	7	8	9	10	11	12	13
Финансовый год 2024												
70727479-ОИЗ	Акционерное общество "Жасыл даму"	Услуги по удалению опасных отходов/имущества/материалов	Услуги по удалению опасных отходов/имущества/материалов (захоронение/сжигание/утилизация и аналогичные услуги)	Услуги по утилизации и (или) удалению опасных отходов, расположенных на земельном участке бывшего завода АО «ЖБИ-1» в городе Рудный Костанайской области	Одна услуга	1	25 861 920.00	согласно технической спецификации	согласно технической спецификации	Костанайская область, г.Рудный Костанайская область, г.Рудный (1)	0	25 861 920.00

Данный документ согласно пункту 1 статьи 7 ЗРК от 7 января 2003 года «Об электронном документе и электронной цифровой подписи» равнозначен документу на бумажном носителе.

Құжат тексеру үшін, сілтемені басыңыз:
https://v3bl.goszakup.gov.kz/kz/egzcontract/cpublic/show_file/21169080

Для проверки документа перейдите по ссылке:
https://v3bl.goszakup.gov.kz/ru/egzcontract/cpublic/show_file/21169080

Данный документ согласно пункту 1 статьи 7 ЗРК от 7 января 2003 года «Об электронном документе и электронной цифровой подписи» равнозначен документу на бумажном носителе.

№ 2 қосымша

Қостанай облысы Рудный қаласындағы «ЖБИ-1» АҚ бұрынғы зауытының жер учаскесінде орналасқан қауіпті қалдықтардың кәдеге жарату және (немесе) жою бойынша сатып алынатын қызметтердің техникалық ерекшелігі

Нормативтік негіз:

Қазақстан Республикасының 2021 жылғы 2 қаңтардағы № 400-VI ҚРЗ Экологиялық кодексі;

«Мемлекеттік сатып алу туралы» Қазақстан Республикасының 2015 жылғы 4 желтоқсандағы № 434-V ҚРЗ Заңы;

«Міндетті экологиялық сақтандыру туралы» Қазақстан Республикасының 2005 жылғы 13 желтоқсандағы N 93-III ҚРЗ Заңы;

«Иесіз қалдықтарды басқару қағидаларын бекіту туралы» Қазақстан Республикасы экология, геология және табиғи ресурстар Министрінің 2021 жылғы 14 қыркүйектегі № 373 бұйрығы;

«Өндіріс және тұтыну қалдықтарын жинауға, пайдалануға, қолдануға, залалсыздандыруға, тасымалдауға, сақтауға және көмуге қойылатын санитариялық-эпидемиологиялық талаптар» санитариялық қағидаларын бекіту туралы» Қазақстан Республикасы денсаулық сақтау Министрінің м.а. 2020 жылғы 25 желтоқсандағы № ҚР ДСМ-331/2020 бұйрығы;

«Энергетикалық кәдеге жаратуға жатпайтын қалдықтардың тізбесін бекіту туралы» Қазақстан Республикасы Экология, геология және табиғи ресурстар министрінің 2021 жылғы 30 шілдедегі № 275 бұйрығы;

«Автомобиль көлігімен қауіпті жүктерді тасымалдау қағидаларын және Қазақстан Республикасының аумағында автокөлік құралдарымен тасымалдауға жол берілетін қауіпті жүктердің тізбесін бекіту туралы» Қазақстан Республикасы инвестициялар және даму Министрінің м.а. 2015 жылғы 17 сәуірдегі № 460 бұйрығы;

«Қарулы Күштердің, басқа да әскерлер мен әскери құралымдардың механикалық көлік құралдары мен олардың тіркемелерін қоспағанда, механикалық көлік құралдары мен олардың тіркемелерін міндетті техникалық қарап-тексеруді ұйымдастыру және жүргізу қағидаларын, механикалық көлік құралдары мен олардың тіркемелерін міндетті техникалық қарап-тексеруден өткізу кезеңділігін бекіту туралы» Қазақстан Республикасы инвестициялар және даму Министрінің м.а. 2015 жылғы 26 наурыздағы № 329 бұйрығы;

«Өндіріс және тұтыну қалдықтары. Технологиялық циклдің барлық кезеңдерінде қалдықтарды басқару иерархиясы» ҚР СТ 3699-2020;

Қостанай облысы Рудный қалалық сотының 2017 жылғы 13 қаңтардағы шешімі (№2-13028 іс);

Қостанай облысы Рудный қалалық сотының 2017 жылғы 22 маусымдағы ұйғарымы (№2-13028/16 іс);

2017 жылғы 28 қыркүйектегі иесіз қауіпті қалдықтарды республикалық меншікке беру туралы акт.

Қауіпті қалдықтардың атауы және саны:

Мазутпен ластанған топырақ – 2185 м^2 алаңда, 972,3 тоннадан кем емес.

Тапсырма:

2017 жылғы 13 қаңтардағы Қостанай облысы Рудный қалалық сотының шешімімен (№ 2-13028 іс) және 2017 жылғы 28 қыркүйектегі иесіз қауіпті қалдықтарды республикалық меншікке беру туралы актісімен республикалық меншікке берілген, Қостанай облысы Рудный қаласындағы «ЖБИ-1» ақ бұрынғы зауытының жер учаскесінде

орналасқан қауіпті қалдықтарды (мазутпен ластанған топырақ – 2185 м^2 алаңда, 972,3 тоннадан кем емес) кәдеге жарату және (немесе) жою бойынша қызметтер көрсету;

1. Қауіпті қалдықтарды ойып алу, алу.
2. Сенім білдірілген таразы жабдығында қауіпті қалдықтарды өлшеу.
3. Қауіпті қалдықтарды тиеу, қызмет көрсету орнынан кәдеге жарату және (немесе) жою орнына дейін тасымалдау.
4. Қауіпті қалдықтарды кәдеге жарату және (немесе) жою орнында түсіру.
5. Қауіпті қалдықтарды кәдеге жарату және (немесе) жою.

Жеткізуші тапсырыс берушінің өкілдеріне және қоршаған ортаны қорғау саласындағы аумақтық уәкілетті органның өкілдеріне (келісім бойынша) қауіпті қалдықтарды кәдеге жаратуды және (немесе) жоюды жүзеге асыру орнына қолжетімділікті мына мақсаттар үшін қамтамасыз етеді:

1. Қауіпті қалдықтарды кәдеге жарату және (немесе) жою жөніндегі қызметтер көрсетілетін жабдықты (қондырғыны) көзбен шолып қарау.
2. Жеткізушінің жабдығында (қондырғысында) және (немесе) полигонды қауіпті қалдықтарды кәдеге жарату және (немесе) жою кезеңдерінің бірінде болуы.

Жеткізуші қызмет көрсету аяқталғаннан кейін тапсырыс берушінің өкілдерімен және қоршаған ортаны қорғау саласындағы аумақтық уәкілетті органның өкілдерімен (келісім бойынша) қауіпті қалдықтардың жоқтығына көзбен шолып қарау үшін қауіпті қалдықтар бұрынғы орналастырылған жерге барады.

Жеткізуші экологиялық, санитариялық-эпидемиологиялық, өнеркәсіптік, өрт қауіпсіздігі, еңбекті қорғау және қауіпсіздік техникасы, қауіпті қалдықтарды тасымалдау, тиеу-түсіру жұмыстарын орындау кезінде, сондай-ақ төтенше және авариялық жағдайлар туындаған жағдайда қауіпсіздік талаптарының сақталуын қамтамасыз етеді.

Жеткізуші Қазақстан Республикасының қолданыстағы заңнамасының ережелеріне сәйкес қалдықтармен қауіпсіз жұмыс істегені үшін жауапты болады.

Жеткізуші персоналды Қазақстан Республикасы заңнамасының талаптарына сәйкес барлық қажетті жеке қорғану құралдарымен (ЖҚҚ) қамтамасыз етеді.

Қызмет көрсетуге байланысты барлық шығындарды жеткізуші көтереді.

Қызмет көрсету орны: Рудный қаласы, Қостанай облысы, Топорков көшесіндегі (Промзона) бұрынғы «ЖБИ-1» АҚ зауытының аумағында орналасқан жер учаскесі.

Қызмет көрсету мерзімі: мемлекеттік сатып алу туралы шартқа қол қойылған күннен бастап 2024 жылғы 20 қарашаға дейін қоса алғанда.

Қызмет көрсету қорытындысы бойынша:

Жеткізуші мемлекеттік сатып алу веб-порталында бірінші басшы немесе бірінші басшының міндетін уақытша атқарушы тұлға қол қойған және ұйымның мөрімен куәландырылған осы техникалық ерекшелікте көзделген орындалған міндеттерді сипаттай отырып, көрсетілген қызметтер туралы есептің тігілген және нөмірленген сканерленген көшірмесін қоса бере отырып, көрсетілген қызметтер актісін жібереді.

Есепте растайтын құжаттар болуы керек, соның ішінде:

1. Қауіпті қалдықтарды қызмет көрсету орнынан кәдеге жарату және (немесе) жою орнына дейін ойып алуды, алуды, өлшеуді, тиеуді, тасымалдауды, кәдеге жарату және (немесе) жою орнындағы қауіпті қалдықтарды түсіруді, қауіпті қалдықтарды кәдеге жарату және (немесе) жою процесін растайтын фотоматериалдар.
2. Қазақстан Республикасы Инвестициялар және даму министрінің міндетін атқарушының 2015 жылғы 17 сәуірдегі № 460 бұйрығымен бекітілген Автомобиль көлігімен қауіпті жүктерді тасымалдау қағидаларының және Қазақстан Республикасының аумағында автокөлік құралдарымен тасымалдауға рұқсат етілетін қауіпті жүктердің тізбесінің 19-тармағының 5), 6) тармақшаларына сәйкес қауіпті қалдықтарды тасымалдауды растайтын құжаттар.

3. Қауіпті қалдықтарды өлшеуді, кәдеге жаратуды және (немесе) жоюды растайтын құжаттар.

Жеткізуші жоғарыда көрсетілген есептің екі данадағы түпнұсқаларын қағаз және электрондық жеткізгіштерде (USB-жинақтағыш): Астана қаласы, Қабанбай батыр даңғылы, 11/5 ғимарат, 8 тұрғын емес үй-жай, 407 кабинет, «Жасыл даму» АҚ мекенжайы бойынша ұсынады.

Приложение № 2

Техническая спецификация закупаемых услуг
по утилизации и (или) удалению опасных отходов, расположенных на земельном участке бывшего завода АО «ЖБИ-1» в городе Рудный Костанайской области

Нормативное основание:

Экологический кодекс Республики Казахстан от 2 января 2021 года № 400-VI ЗРК;

Закон Республики Казахстан от 4 декабря 2015 года № 434-V ЗРК «О государственных закупках»;

Закон Республики Казахстан от 13 декабря 2005 года № 93-III «Об обязательном экологическом страховании»;

приказ Министра экологии, геологии и природных ресурсов Республики Казахстан от 14 сентября 2021 года № 373 «Об утверждении Правил управления бесхозяйными отходами»;

приказ и.о. Министра здравоохранения Республики Казахстан от 25 декабря 2020 года № ҚР ДСМ-331/2020 «Об утверждении Санитарных правил «Санитарно-эпидемиологические требования к сбору, использованию, применению, обезвреживанию, транспортировке, хранению и захоронению отходов производства и потребления»»;

приказ Министра экологии, геологии и природных ресурсов Республики Казахстан от 30 июля 2021 года № 275 «Об утверждении Перечня отходов, не подлежащих энергетической утилизации»;

приказ и.о. Министра по инвестициям и развитию Республики Казахстан от 17 апреля 2015 года № 460 «Об утверждении Правил перевозки опасных грузов автомобильным транспортом и перечня опасных грузов, допускаемых к перевозке автотранспортными средствами на территории Республики Казахстан»;

приказ и.о. Министра по инвестициям и развитию Республики Казахстан от 26 марта 2015 года № 329 «Об утверждении Правил организации и проведения обязательного технического осмотра механических транспортных средств и прицепов к ним, периодичность прохождения обязательного технического осмотра механических транспортных средств и прицепов к ним, за исключением механических транспортных средств и прицепов к ним Вооруженных Сил, других войск и воинских формирований»;

СТ РК 3699-2020 «Отходы производства и потребления. Иерархия управления отходами на всех этапах технологического цикла»;

решение Рудненского городского суда Костанайской области от 13 января 2017 года (дело № 2-13028);

определение Рудненского городского суда Костанайской области от 22 июня 2017 года (дело № 2-13028/16);

акт о передаче бесхозяйных опасных отходов в республиканскую собственность от 28 сентября 2017 года.

Наименование и количество опасных отходов:

Замазученный грунт – на площади 2185 м^2, не менее 972,3 тонн.

Задача:

Оказать услуги по утилизации и (или) удалению опасных отходов (замазученный грунт на площади 2185 м^2, не менее 972,3 тонн), расположенных на земельном участке бывшего завода АО «ЖБИ-1» в городе Рудный Костанайской области, переданных в республиканскую собственность решением Рудненского городского суда Костанайской области от 13 января 2017 года (дело № 2-13028) и актом о передаче бесхозяйных опасных отходов в республиканскую собственность от 28 сентября 2017 года:

1. Выемка, извлечение опасного отхода.

2. Взвешивание опасных отходов на поверенном весовом оборудовании.

3. Погрузка опасных отходов, транспортировка с места оказания услуг до места утилизации и (или) удаления.

4. Разгрузка опасных отходов на месте утилизации и (или) удаления.

5. Утилизация и (или) удаление опасных отходов.

Поставщик предоставляет представителям заказчика и представителям территориального уполномоченного органа в области охраны окружающей среды (по согласованию) доступ на место осуществления утилизации и (или) удаления опасных отходов для целей:

1. Визуального осмотра оборудования (установки) и (или) полигона, с использованием которых оказываются услуги по утилизации и (или) удалению опасных отходов.

2. Присутствия на одном из этапов утилизации и (или) удаления опасных отходов на оборудовании (установке) и (или) полигоне поставщика.

Поставщик по окончанию оказания услуг, с представителями заказчика и представителями территориального уполномоченного органа в области охраны окружающей среды (по согласованию) выезжает на место прежнего размещения опасных отходов для визуального осмотра на предмет отсутствия опасных отходов.

Поставщик обеспечивает соблюдение требований экологической, санитарно-эпидемиологической, промышленной, пожарной безопасности, охраны труда и техники безопасности, безопасности при транспортировке опасных отходов, выполнении погрузочно-разгрузочных работ, а также в случае возникновения чрезвычайных и аварийных ситуаций.

Поставщик несет ответственность за безопасное обращение с отходами согласно положениям действующего законодательства Республики Казахстан.

Поставщик обеспечивает персонал всеми необходимыми средствами индивидуальной защиты (СИЗ) в соответствии с требованиями законодательства Республики Казахстан.

Все расходы, связанные с оказанием услуг, несет поставщик.

Место оказания услуг: город Рудный, Костанайская область, земельный участок, расположенного на территории бывшего завода АО «ЖБИ-1» по улице Топоркова (Промзона).

Срок оказания услуг: с даты подписания договора до 20 ноября 2024 года включительно.

По итогам оказания услуг предоставляются:

Поставщиком на веб-портале государственных закупок направляется акт оказанных услуг с приложением сканированной копии прошитого и пронумерованного отчета об оказанных услугах с описанием выполненных задач, предусмотренных настоящей технической спецификацией, подписанного первым руководителем или лицом, временно исполняющим обязанности первого руководителя, и заверенного печатью организации.

Отчет должен содержать подтверждающие документы, в том числе:

1. Фотоматериалы, подтверждающие выемку, извлечение, взвешивание, погрузку, транспортировку опасных отходов с места оказания услуг до места утилизации и (или) удаления, разгрузку опасных отходов на месте утилизации и (или) удаления, процесс утилизации и (или) удаления опасных отходов.

2. Документы, подтверждающие транспортировку опасных отходов согласно подпунктам 5), 6) пункта 19 Правил перевозки опасных грузов автомобильным транспортом и перечня опасных грузов, допускаемых к перевозке автотранспортными

средствами на территории Республики Казахстан, утвержденных приказом и.о. Министра по инвестициям и развитию Республики Казахстан от 17 апреля 2015 года № 460.

3. Документы, подтверждающие взвешивание, утилизацию и (или) удаление опасных отходов.

Оригинал вышеуказанного отчета предоставляется поставщиком на бумажном и электронном носителях (USB-накопитель) в двух экземплярах по адресу: город Астана, проспект Кабанбай батыра, здание 11/5, нежилое помещение 8, кабинет 407, АО «Жасыл даму».

№ исх: 3924-17-5-21/1190 от: 18.01.2017
Дело № 2-13028 13 января 2017 года

Р Е Ш Е Н И Е
Именем Республики Казахстан

Рудненский городской суд Костанайской области
в составе председательствующего-судьи Достиярова Ж.Б.,
при секретаре Баякове А.А.
с участием прокурора Зулпыхаровой Б.К.,
представителя заявителя Олейниковой А.Б. (доверенность № 06-2056 от 14.12.2016 г.),
рассмотрев в открытом судебном заседании, в городе Рудном, гражданское дело по заявлению ГУ «Управление природных ресурсов и регулирования природопользования акимата Костанайской области» о признании опасных отходов бесхозяйными и поступившими в республиканскую собственность

У С Т А Н О В И Л

Заявитель обратился в суд с требованиями о признании опасных отходов бесхозяйными и поступившими в республиканскую собственность.

В судебном заседании представитель заявителя Олейникова А.Б. заявление поддержала и пояснила, что на земельном участке, расположенном по адресу г.Рудный, ул. Топоркова, на территории бывшего завода АО «ЖБИ-1» обнаружены нефтесодержащие отходы. Завод АО «ЖБИ-1» в 1999 г. признан банкротом. Вышеуказанный земельный участок находится в государственной собственности. Согласно протокола результатов анализа проб почвы, выявлено превышение содержания нефтепродуктов по сравнению с фоновой пробой. Собственник нефтесодержащих отходов неизвестен. Просит признать нефтесодержащие отходы, обнаруженные на земельном участке площадью 1.871,8 кв.м., расположенного в городе Рудном, по улице Топоркова (Промзона) бесхозяйными и поступившими в республиканскую собственность, для принятия мер по управлению данными отходами.

Представитель заинтересованного лица ГУ «Аппарат акима г.Рудного» Карагожина Д.Д. заявлением от 13.01.2017 г. просила рассмотреть дело без ее участия, также просит удовлетворить требование заявителя.

Надлежащим образом извещенный представитель заинтересованного лица РГУ «Департамент экологии по Костанайской области» на судебные заседание не явился. Заявлением от 10.01.2017 г. просил отложить рассмотрение дела на 13.01.2017 г., ходатайство судом было удовлетворено. Суд вправе рассмотреть дело без участия представителя заинтересованного лица, в силу ч.4 ст. 196 ГПК, поскольку признаёт причины неявок неуважительными.

Выслушав представителя заявителя, заключение прокурора, полагавшего необходимым заявление удовлетворить, исследовав материалы дела, суд приходит к следующему выводу.

Документ подписан: Достияров Ж. Б., 18.01.2017 10:38:54

31.01.2017 ЭКАБЖ МО (7.19.2 нұсқасы)

В соответствии с п.34 ст.1 Экологического кодекса (далее Кодекс), опасные отходы – отходы, которые содержат вредные вещества, обладающие одним или несколькими опасными свойствами (токсичностью, взрывоопасностью, радиоактивностью, пожароопасностью, высокой реакционной способностью) и могут представлять непосредственную или потенциальную опасность для окружающей среды и здоровья человека самостоятельно или при вступлении в контакт с другими веществами.

В соответствии со ст.284 Кодекса, бесхозяйными отходами являются отходы, не имеющие собственника или собственник которых неизвестен.

Собственники земельных участков или землепользователи при выявлении бесхозяйных отходов на своих земельных участках имеют право обратить эти отходы в свою собственность, приступив к их использованию либо совершив иные действия, свидетельствующие об обращении отходов в собственность.

В иных случаях лица, обнаружившие бесхозяйные отходы, обязаны сообщить о них в соответствующий местный исполнительный орган. Местный исполнительный орган области (города республиканского значения, столицы) на территории которого выявлены бесхозяйные отходы, в течение года с момента получения сообщения о наличии бесхозяйных отходов обязан обратиться в суд с требованием о признании этих отходов поступившими в республиканскую или коммунальную собственность.

Местные исполнительные органы организуют проведение мероприятий по обращению с бесхозяйными отходами и предотвращению негативного влияния их на окружающую среду и здоровье населения.

Бесхозяйные опасные отходы поступают в республиканскую собственность по решению суда. Порядок управления бесхозяйными опасными отходами утверждается уполномоченным органом в области охраны окружающей среды. Управление такими отходами осуществляется подведомственной организацией уполномоченного органа в области охраны окружающей среды.

Нефтепродукты – смеси углеводородов, а также индивидуальные химические соединения, получаемые из нефти и нефтяных газов.

Согласно приказа Министра охраны окружающей среды Республики Казахстан от 31.05.2007 г., № 169-П, «Об утверждении Классификатора отходов», углеводороды и их кислород-, азот- и/или серосодержащие соединения, ранее не включенные в эту таблицу, входит в обобщенный перечень видов опасных составляющих отходов (приложение 4).

Согласно ответа ГУ «Рудненский городской отдел земельных отношений» на обращение заявителя от 14.11.2016 г., земельный участок, расположенный по адресу г.Рудный, ул. Топоркова (Промзона бывшего завода АО «ЖБИ-1») находится в государственной собственности. Департаментом земельного кадастра и технического обследования недвижимости – ФНАО «Государственная корпорация «Правительство для граждан» Костанайской области 17.11.2016 г. на обращение заявителя направлен аналогичный ответ.

Документ подписан: Достияров Ж. Б., 18.01.2017 10:38:54

31.01.2017 ЭҚАБЖ МО (7.19.2 нұсқасы)

Из ответа ГУ «Департамент юстиции Костанайской области» от 09.11.2016 г. следует, что АО «ЖБИ-1» признано судом банкротом и исключено из единого государственного регистра приказом № 9093 от 25.11.1999 г.

Согласно заключения испытательной лаборатории отдела лабораторно-аналитического контроля РГУ «Департамент экологии по Костанайской области» от 24.06.2016 г., в пробах почвы «т. №2-№6, территория промзоны» выявлено превышение содержания нефтепродуктов по сравнению с фоновой пробой.

Как установлено в судебном заседании, нефтесодержащие отходы, обнаруженные на земельном участке площадью 1.871,8 кв.м., расположенного в городе Рудном, по улице Топоркова (Промзона), являются бесхозяйными, так как собственник данных отходов неизвестен. Заявителем представлены доказательства, свидетельствующие об оставлении вышеуказанных отходов лицами без намерения сохранить на них собственность, и в связи с отнесением их к классу опасных отходов, необходимо применение мероприятий, предусмотренные Правилами управления бесхозяйными опасными отходами, признаными решением суда поступившими в республиканскую собственность, утвержденного приказом Министра энергетики Республики Казахстан от 20.03.2015 г.

При указанных обстоятельствах суд считает заявленное требование обоснованным и подлежащим удовлетворению.

Руководствуясь ст.ст. 223-226 ГПК Республики Казахстан, суд

Р Е Ш И Л

Заявление ГУ «Управление природных ресурсов и регулирования природопользования акимата Костанайской области» о признании опасных отходов бесхозяйными и поступившими в республиканскую собственность - удовлетворить.

Признать нефтесодержащие отходы, обнаруженные на земельном участке площадью 1.871,8 кв.м., расположенного в городе Рудном, по улице Топоркова (Промзона) бесхозяйными и поступившими в республиканскую собственность.

Апелляционная жалоба, протест могут быть поданы в апелляционную судебную коллегию Костанайского областного суда через Рудненский городской суд Костанайской области в течение одного месяца со дня вынесения решения в окончательной форме, за исключением случаев, установленных Гражданским процессуальным кодексом Республики Казахстан, а лицами, не участвовавшими в судебном разбирательстве, со дня направления им копии решения.

Судья **Достияров Ж.Б.**

Копия верна:

Документ подписан: Достияров Ж. Б., 18.01.2017 10:38:54

31.01.2017 ЭҚАБЖ МО (7.19.2 нұсқасы)

Судья **Достияров Ж.Б.**

Копия выдана «____»_____ 2016 года

Решение в законную силу не вступило.

Судья **Достияров Ж.Б.**

Решение вступило в законную силу «_____»_____ 2016 года

Судья **Достияров Ж.Б.**

Документ подписан: Достияров Ж. Б. , 18.01.2017 10:38:54

31.01.2017 ЭКАБЖ МО (7.19.2 нұсқасы)

Дело № 2-13028/16

ОПРЕДЕЛЕНИЕ

22 июня 2017 года г. Рудный

Рудненский городской суд Костанайской области в составе председательствующего судьи Нуртазиной Д.М., рассмотрев материалы гражданского дела по заявлению ГУ «Управление природных ресурсов и регулирования природопользования акимата Костанайской области» о признании опасных отходов бесхозяйными и поступившими в республиканскую собственность,

УСТАНОВИЛ:

Решением Рудненского городского суда от 13 января 2017 года заявление ГУ «Управление природных ресурсов и регулирования природопользования акимата Костанайской области» о признании опасных отходов бесхозяйными и поступившими в республиканскую собственность удовлетворено.

В соответствии со ст. 235 ГПК, суд может по своей инициативе или по заявлению лиц, участвующих в деле, исправить допущенные в решении описки или явные арифметические ошибки.

От представителя истца поступило заявление о внесении описки, в связи с тем, что в резолютивной части решения суда площадь указана «1.871,8кв.м.», в то время когда фактически должна быть указана сумма «1 871,8 кв.м».

Стороны не явились в судебное заседание, что не препятствует рассмотрению данного заявления.

При обозрении решения, установлено, что действительно при его написании судом в резолютивной части неверно указана площадь опасных отходов.

Судом допущена описка, в связи, с чем подлежит исправлению.

Руководствуясь ст.235, 268, 269 ГПК Республики Казахстан,

ОПРЕДЕЛИЛ:

Внести исправление в решение Рудненского городского суда №2-13028/16 от 13 января 2017 года.

Изложить второй абзац резолютивной части решения в следующей редакции: «Признать нефтесодержащие отходы, обнаруженные на земельном участке площадью 1 871,8 кв.м., расположенного в городе Рудном, по улице Топоркова (промзона) бесхозяйными и поступившими в республиканскую собственность».

Определение может быть обжаловано и (или) опротестовано с соблюдением требований статей 403, 404 Гражданского процессуального кодекса Республики Казахстан в апелляционную судебную коллегию суда

города Костаная через Рудненский городской суд в течение 10 рабочих дней со дня изготовления определения в окончательной форме.

Судья Нуртазина Д.М.

Копия верна

Судья Нуртазина Д.М.

Справка

Определение вступило в законную силу 04.07.2017 года

Судья Нуртазина Д.М.

В соответствии с Приложением 1 к Правилам управления бесхозяйными опасными отходами, признанными решением суда поступившими в республиканскую собственность

Акт
о передаче бесхозяйных опасных отходов
в республиканскую собственность

« 28 » сентября 2017г. г. Рудный

Комиссия в составе:

Карплюк Сергей Алексеевич - заместитель акима Костанайской области, председатель комиссии;

Калиев Самат Кадыржанович - исполняющий обязанности руководителя ГУ «Управление природных ресурсов и регулирования природопользования акимата Костанайской области»;

Мухамеджанов Виктор Сергеевич - руководитель республиканского государственного учреждения (РГУ) «Департамент экологии по Костанайской области» Комитета экологического регулирования и контроля Министерства энергетики Республики Казахстан;

Нечитайло Владимир Семёнович - заместитель руководителя РГУ «Департамент охраны общественного здоровья Костанайской области» Комитета охраны общественного здоровья Министерства здравоохранения Республики Казахстан;

Давлетьяров Бахытжан Алибекович - главный специалист акционерного общества «Жасыл Даму» Министерства энергетики Республики Казахстан

Исмаилов Амангельды Габитович - руководитель отдела управления отходами государственного учреждения (ГУ) «Управление природных ресурсов и регулирования природопользования акимата Костанайской области», секретарь комиссии;

составили настоящий акт о том, что согласно решению Рудненского городского суда Костанайской области № 2-13028/16 от «13» января 2017 года, в республиканскую собственность приняты бесхозяйные опасные отходы в следующем составе:

Вид отхода	Количество (площадь в кв.м.)	Уровень опасности и код отхода (по Классификатору отходов)	Месторасположение	Комментарии о состоянии отходов
Нефтесодержащие отходы	1871,8	N050107//Q4//WS17//C81//H4+H12//R14//A274//AE020	на земельном участке, расположенного на территории бывшего завода АО «ЖБИ-1» по улице Топоркова (Промзона) города Рудный Костанайской области	

Члены комиссии:

_____ **С. Карплюк**

_____ **С. Калиев**

_____ **В. Мухамеджанов**

_____ **В. Нечитайло**

_____ **Б. Давлетьяров**

_____ **А. Исмаилов**

Иесіз қауіпті қалдықтарды
республикалық меншікке беру туралы
акті

2017 жылғы «28» қыркүйек Рудный қ.

Комиссия құрамында:

Карплюк Сергей Алексеевич - Қостанай облысы әкімінің орынбасары, комиссия төрағасы;

Қалиев Самат Қадыржанұлы - «Қостанай облысы әкімдігінің табиғи ресурстар және табиғат пайдалануды реттеу басқармасы» ММ басшысының міндетін атқарушы;

Мухамеджанов Виктор Сергеевич - Қазақстан Республикасы Энергетика министрлігі Экологиялық реттеу және бақылау комитетінің «Қостанай облысы бойынша экология департаменті» республикалық мемлекеттік мекеменің (РММ) басшысы;

Нечитайло Владимир Семёнович - «Қазақстан Республикасы Денсаулық сақтау министрлігі Қоғамдық денсаулық сақтау комитетінің «Қостанай облысының қоғамдық денсаулық сақтау департаменті» РММ басшысының орынбасары;

Давлетьяров Бахытжан Әлібекұлы- Қазақстан Республикасы Энергетика министрлігі «Жасыл Даму» акционерлік қоғамының бас маманы;

Исмаилов Амангелді Ғабитұлы - «Қостанай облысы әкімдігінің табиғи ресурстар және табиғат пайдалануды реттеу басқармасы» ММ қалдықтарды басқару бөлімінің басшысы, комиссия хатшысы

Қостанай облысы Рудный қалалық сотының 2017 жылғы 13 қаңтардағы № 2-13028 шешіміне сәйкес республикалық меншікке мынадай құрамдағы иесіз қауіпті қалдықтар қабылданғаны туралы осы актіні жасады:

Қалдық түрі	Саны (алаңы, м^2)	Қалдықтың қауіптілік деңгейі және коды (қалдықтар сыныптамасы бойынша)	Орналасқан жері	Қалдықтардың жай-күйі туралы түсіндірме
Құрамында мұнай бар өнімдер	1871,8	N050107//Q4//WS17//C81//H4+H12//R14//A274//AE020	Қостанай облысы, Рудный қаласы Топорков көшесі (Өндірістік аймақ) ЖБИ-2 бұрынғы зауытының аумағында орналасқан жер учаскесінде	

Комиссия мүшелері

С. Карплюк

С. Калиев

В. Мухамеджанов

В. Нечитайло

Б. Давлетьяров

А. Исмаилов

Паспорт опасного отхода

Наименование опасных отходов и их код в соответствии классификатором отходов	Реквизиты образователя отходов: индивидуальный идентификационный номер для физического лица и бизнес-идентификационный номер для юридического лица, его место нахождения	Место нахождения объекта, на котором образуются опасные отходы	Происхождение отходов: наименование технологического процесса, в результате которого образовались отходы, или процесса, в результате которого товар (продукция) утратил (утратила) свои потребительские свойства, с наименованием исходного товара (продукции)	Перечень опасных свойств отходов	Химический состав отходов и описание опасных свойств их компонентов	Рекомендуемые способы управления отходами	Необходимые меры предосторожности при управлении отходами	Требования к транспортировке отходов и проведению погрузочно-разгрузочных работ	Меры по предупреждению и ликвидации чрезвычайных ситуаций природного и техногенного характера и их последствий, связанных с опасными отходами, в том числе во время транспортировки и проведения погрузочно-разгрузочных работ	Дополнительная информация (иная информация, которую сообщает образователь отходов)
1	2	3	4	5	6	7	8	9	10	11
Замазученный грунт [17 05 03*] Грунт и камни, содержащие опасные вещества	АО «Жасыл даму», город Астана, район Нұра, проспект Кабанбай батыра, здание 11/5, нежилое помещение 8 БИН 040340008429	г. Рудный, Костанайская область, территория бывшего завода АО «ЖБИ-1».	Бесхозяйный опасный отход, перешедший в республиканскую собственность по решению Рудненского городского суда Костанайской области от 13 января 2017 года (дело № 2-13028), определению от 22 июня 2017 года и акту о передаче бесхозяйных опасных отходов в	НР3 огнеопасность.	Углеводороды С 81 – 380580 мг/кг; ПДКв (ОДУ), мг/дм^3 – 0,05. Нефтепродукты – 130400 мг/кг; ПДКр.з. (ОБУВ), мг/дм – 300. Мазут – 250200 мг/кг; ПДКс.с или м.р. (ОБУВ), мг/м^3 – 1; Класс опасности в воде – 3; Класс опасности в рабочей зоне – 4;	Рекомендуемый способ переработки (удаления) отходов - смешивание, перемешивание перед транспортировкой на сжигание; сжигание мазута в котельных или специализированных установках.	1. Допуск к работам лиц, прошедших медицинское освидетельствование, инструктаж по технике безопасности и пожарной безопасности, знающих токсичные и взрывопожарные свойства отходов, опасные факторы, которые могут возникнуть при выполнении работы, и меры по оказанию первой помощи. 2. Сбор отхода должен осуществляться раздельно от	Ст. 345 Экологического кодекса РК от 2 января 2021 г. № 400-VI ЗРК: 1. Транспортировка опасных отходов должна быть сведена к минимуму. 2. Транспортировка опасных отходов допускается при следующих условиях: 1) наличие соответствующих упаковки и маркировки опасных отходов для целей транспортировки; 2) наличие	1. Обучение, инструктаж и тренинг персонала по правилам техники безопасности, пожарной безопасности и действиям в чрезвычайных ситуациях. 2. Готовность к аварийным ситуациям и планирование мер реагирования. 3. Использование специально оборудованных транспортных средств, исключающих возможность случайных повреждений и	Физическое (фазовое) состояние: гудрон, (комки).

Приложение 6

Наименование опасных отходов и их код в соответствии классификатором отходов	Реквизиты образователя отходов: индивидуальный идентификационный номер для физического лица и бизнес-идентификационный номер для юридического лица, его место нахождения	Место нахождения объекта, на котором образуются опасные отходы	Происхождение отходов: наименование технологического процесса, в результате которого образовались отходы, или процесса, в результате которого товар (продукция) утратил (утратила) свои потребительские свойства, с наименованием исходного товара (продукции)	Перечень опасных свойств отходов	Химический состав отходов и описание опасных свойств их компонентов	Рекомендуемые способы управления отходами	Необходимые меры предосторожности при управлении отходами	Требования к транспортировке отходов и проведению погрузочно-разгрузочных работ	Меры по предупреждению и ликвидации чрезвычайных ситуаций природного и техногенного характера и их последствий, связанных с опасными отходами, в том числе во время транспортировки и проведения погрузочно-разгрузочных работ	Дополнительная информация (иная информация, которую сообщает образователь отходов)
1	2	3	4	5	6	7	8	9	10	11
			республиканскую собственность от 28 сентября 2017 года. Отход образовался при зачистке емкостей мазутных хранилищ при их демонтаже.		Класс опасности в атм. воздухе – 4; lg [S/ПДКв] – 4.38; Показатель информационного Обеспечения – 0,58. Xi – 3.00; Zi – 3.667; LgWi – 3.667; Wi – 4641.589. Натрий нитрат С 00 – 25500 мг/кг; ПДКв (ОДУ), мг/дм^3 – 200; ПДКр.з. (ОБУВ), мг/м^3 – 5; ПДКс.с или м.р. (ОБУВ), мг/м^3 – 0.05;		других отходов. 3. Тара с отходом обязательно должна иметь плотно закрывающуюся/ герметичную крышку, маркировку. 4. Избегать контакта с кожей, глазами и одеждой, не вдыхать. 5. Не допускать попадания в окружающую среду. Держать подальше от канализации, поверхностных и грунтовых вод. 6. СИЗ: использовать защитные очки или средства защиты глаз в	специально оборудованных и снабженных специальными знаками транспортных средств; 3) наличие паспорта опасных отходов и документации для транспортировки и передачи опасных отходов с указанием количества транспортируемых опасных отходов, цели и места назначения их транспортировки; 4) соблюдение требований безопасности при транспортировке опасных отходов.	аварий транспортных средств при транспортировке отходов. 4. Обеспечение мест хранения отхода оборудованием и средствами по ограничению очага и ликвидации аварий (наборы адсорбентов, уборочный инвентарь). 5. Контроль за герметичностью тары, недопущение случайных повреждений тары отхода, разливов и пожаров при погрузочно-разгрузочных работах и транспортировке отходов.	

Наименование опасных отходов и их код в соответствии классификатором отходов	Реквизиты образователя отходов: индивидуальный идентификационный номер для физического лица и бизнес-идентификационный номер для юридического лица, его место нахождения	Место нахождения объекта, на котором образуются опасные отходы	Происхождение отходов: наименование технологического процесса, в результате которого образовались отходы, или процесса, в результате которого товар (продукция) утратил (утратила) свои потребительские свойства, с наименованием исходного товара (продукции)	Перечень опасных свойств отходов	Химический состав отходов и описание опасных свойств их компонентов	Рекомендуемые способы управления отходами	Необходимые меры предосторожности при управлении отходами	Требования к транспортировке отходов и проведению погрузочно-разгрузочных работ	Меры по предупреждению и ликвидации чрезвычайных ситуаций природного и техногенного характера и их последствий, связанных с опасными отходами, в том числе во время транспортировки и проведения погрузочно-разгрузочных работ	Дополнительная информация (иная информация, которую сообщает образователь отходов)
1	2	3	4	5	6	7	8	9	10	11
					Класс опасности в воде – 2; Класс опасности в рабочей зоне – 3; Класс опасности в атм. воздухе – 3; LD_{50}, мг/кг – 2210; lg [S/ПДКв] – 0.1; LC_{50w}, мг/л – 250; Канцерогенность – нет; Показатель информационного Обеспечения – 0.83; Xi – 3.18; Zi – 3.909; LgWi – 3.909;		комбинации со средствами защиты органов дыхания – Р2 фильтрующий респиратор с фильтром Р2 для защиты от вредных частиц, защитные перчатки.	а также к выполнению погрузочно-разгрузочным работ. 3. Порядок упаковки и маркировки опасных отходов для целей транспортировки устанавливается законодательством РК о транспорте. 4. Порядок транспортировки опасных отходов на транспортных средствах, требования к выполнению погрузочно-разгрузочных работ и другие требования по обеспечению	6. При любой чрезвычайной/аварийной ситуации с отходом сообщить в территориальное подразделение по охране окружающей среды (департамент экологии) и орган в области чрезвычайных ситуаций.	

Наименование опасных отходов и их код в соответствии классификатором отходов	Реквизиты образователя отходов: индивидуальный идентификационный номер для физического лица и бизнес-идентификационный номер для юридического лица, его место нахождения	Место нахождения объекта, на котором образуются опасные отходы	Происхождение отходов: наименование технологического процесса, в результате которого образовались отходы, или процесса, в результате которого товар (продукция) утратил (утратила) свои потребительские свойства, с наименованием исходного товара (продукции)	Перечень опасных свойств отходов	Химический состав отходов и описание опасных свойств их компонентов	Рекомендуемые способы управления отходами	Необходимые меры предосторожности при управлении отходами	Требования к транспортировке отходов и проведению погрузочно-разгрузочных работ	Меры по предупреждению и ликвидации чрезвычайных ситуаций природного и техногенного характера и их последствий, связанных с опасными отходами, в том числе во время транспортировки и проведения погрузочно-разгрузочных работ	Дополнительная информация (иная информация, которую сообщает образователь отходов)
1	2	3	4	5	6	7	8	9	10	11
					Wi – 8111,308. Кремний и его соединения – 378300 мг/кг. ПДКп мг/кг – >10000$ ПДКв (ОДУ), мг/дм^3 – 10. кремний – 137433,33 мг/кг; ПДКр.з. (ОБУВ), мг/м^3 – 2; ПДКс.с или м.р. (ОБУВ), мг/м^3 – 0,02; Класс опасности в воде – 2; Класс опасности в рабочей зоне – 3; Класс			экологической и санитарно-эпидемиологической безопасности определяются нормами и правилами, утверждаемыми уполномоченным государственным органом в области транспорта и коммуникаций и согласованными с уполномоченным органом в области охраны окружающей среды и государственным органом в области санитарно-эпидемиологического благополучия		

Наименование опасных отходов и их код в соответствии классификатором отходов	Реквизиты образователя отходов: индивидуальный идентификационный номер для физического лица и бизнес-идентификационный номер для юридического лица, его место нахождения	Место нахождения объекта, на котором образуются опасные отходы	Происхождение отходов: наименование технологического процесса, в результате которого образовались отходы, или процесса, в результате которого товар (продукция) утратил (утратила) свои потребительские свойства, с наименованием исходного товара (продукции)	Перечень опасных свойств отходов	Химический состав отходов и описание опасных свойств их компонентов	Рекомендуемые способы управления отходами	Необходимые меры предосторожности при управлении отходами	Требования к транспортировке отходов и проведению погрузочно-разгрузочных работ	Меры по предупреждению и ликвидации чрезвычайных ситуаций природного и техногенного характера и их последствий, связанных с опасными отходами, в том числе во время транспортировки и проведения погрузочно-разгрузочных работ	Дополнительная информация (иная информация, которую сообщает образователь отходов)
1	2	3	4	5	6	7	8	9	10	11
					опасности в атм. воздухе – 2; LD_{50}, мг/кг – >5000; LC_{50}, мг/кг – >50000; LD_{50skin}, мг/кг – >2500; lg (S/ПДКв] – <]; Канцерогенность – нет; Показатель информационного Обеспечения – 1,00; Xi – 3,38; Zi – 4,179; LgWi – 4,197; Wi – 15746,466. Кальций и его соед. С13 – 12619,607			населения. 5. С момента погрузки опасных отходов на транспортное средство, приемки их физическим или юридическим лицом, осуществляющим транспортировку опасных отходов, и до выгрузки их в установленном месте из транспортного средства ответственность за безопасное обращение с такими отходами несет транспортная организация или лицо, которым принадлежит		

Наименование опасных отходов и их код в соответствии классификатором отходов	Реквизиты образователя отходов: индивидуальный идентификационный номер для физического лица и бизнес-идентификационный номер для юридического лица, его место нахождения	Место нахождения объекта, на котором образуются опасные отходы	Происхождение отходов: наименование технологического процесса, в результате которого образовались отходы, или процесса, в результате которого товар (продукция) утратил (утратила) свои потребительские свойства, с наименованием исходного товара (продукции)	Перечень опасных свойств отходов	Химический состав отходов и описание опасных свойств их компонентов	Рекомендуемые способы управления отходами	Необходимые меры предосторожности при управлении отходами	Требования к транспортировке отходов и проведению погрузочно-разгрузочных работ	Меры по предупреждению и ликвидации чрезвычайных ситуаций природного и техногенного характера и их последствий, связанных с опасными отходами, в том числе во время транспортировки и проведения погрузочно-разгрузочных работ	Дополнительная информация (иная информация, которую сообщает образователь отходов)
1	2	3	4	5	6	7	8	9	10	11
					мг/кг; ПДКп, мг/кг – >10000; кальций – 9014,005 мг/кг; ПДКв (ОДУ), мг/дм^3 – 180; ПДКр.з. (ОБУВ), мг/м^3 – 3; ПДКс.с или м.р. (ОБУВ) – 0,3; Класс опасности в воде – 4; Класс опасности в рабочей зоне – 3; Класс опасности в атм. воздухе – 3; LD_{50}, мг/кг –			такое транспортное средство. Санитарно-эпидемиологические требования от 25 декабря 2020 года № КР ДСМ-331/2020: Количество перевозимых отходов соответствует грузовому объему транспортного средства. При транспортировке отходов производства не допускается загрязнение окружающей среды в местах их закачки, перевозки, погрузки и разгрузки.		

Наименование опасных отходов и их код в соответствии классификатором отходов	Реквизиты образователя отходов: индивидуальный идентификационный номер для физического лица и бизнес-идентификационный номер для юридического лица, его место нахождения	Место нахождения объекта, на котором образуются опасные отходы	Происхождение отходов: наименование технологического процесса, в результате которого образовались отходы, или процесса, в результате которого товар (продукция) утратил (утратила) свои потребительские свойства, с наименованием исходного товара (продукции)	Перечень опасных свойств отходов	Химический состав отходов и описание опасных свойств их компонентов	Рекомендуемые способы управления отходами	Необходимые меры предосторожности при управлении отходами	Требования к транспортировке отходов и проведению погрузочно-разгрузочных работ	Меры по предупреждению и ликвидации чрезвычайных ситуаций природного и техногенного характера и их последствий, связанных с опасными отходами, в том числе во время транспортировки и проведения погрузочно-разгрузочных работ	Дополнительная информация (иная информация, которую сообщает образователь отходов)
1	2	3	4	5	6	7	8	9	10	11
					3059; LC_{50}, мг/м^3 – >50000; lg [S/ПДКв] – -1.46; Канцерогенность – нет; Показатель информационного обеспечения – 0.92; Xi – 3.58 Zi – 4.444; LgWi – 4.571; Wi – 37275.937. Магний и его соед. – 9618.930 мг/кг; ПДКп, мг/кг – >10000.			Технологические процессы, связанные с погрузкой, транспортировкой и разгрузкой отходов с 1 по 3 класс опасности механизируются. Транспортное средство для перевозки полужидких (пастообразных) отходов оснащают шланговым устройством для слива. При перевозке твердых и пылевидных отходов		
					магний – 5800 мг/кг; ПДКв (ОДУ), мг/дм^3 – 40;			транспортное средство обеспечивается защитной		

Наименование опасных отходов и их код в соответствии классификатором отходов	Реквизиты образователя отходов: индивидуальный идентификационный номер для физического лица и бизнес-идентификационный номер для юридического лица, его место нахождения	Место нахождения объекта, на котором образуются опасные отходы	Происхождение отходов: наименование технологического процесса, в результате которого образовались отходы, или процесса, в результате которого товар (продукция) утратил (утратила) свои потребительские свойства, с наименованием исходного товара (продукции)	Перечень опасных свойств отходов	Химический состав отходов и описание опасных свойств их компонентов	Рекомендуемые способы управления отходами	Необходимые меры предосторожности при управлении отходами	Требования к транспортировке отходов и проведению погрузочно-разгрузочных работ	Меры по предупреждению и ликвидации чрезвычайных ситуаций природного и техногенного характера и их последствий, связанных с опасными отходами, в том числе во время транспортировки и проведения погрузочно-разгрузочных работ	Дополнительная информация (иная информация, которую сообщает образователь отходов)
1	2	3	4	5	6	7	8	9	10	11
					ПДКр.з. (ОБУВ), мг/дм^3 – 10; ПДКс.с или м.р. (ОБУВ), мг/м^3 – 0,05; Класс опасности в воде – 4; Класс опасности в рабочей зоне – 4; Класс опасности в атм. воздухе – 3; LD_{50}, мг/кг – >5000; LC_{50}, мг/м^3 – 50000; lg [S/ПДКв] – -1,43; Канцерогенность – нет; Показатель информационн			пленкой или укрывным материалом. Пылевидные отходы увлажняют на всех этапах: при загрузке, транспортировке и выгрузке. При транспортировке отходов производства 1 и 2 класса опасности не допускается присутствие третьих лиц, кроме лица, управляющего транспортным средством и персонала, который сопровождает груз.		

Наименование опасных отходов и их код в соответствии классификатором отходов	Реквизиты образователя отходов: индивидуальный идентификационный номер для физического лица и бизнес-идентификационный номер для юридического лица, его место нахождения	Место нахождения объекта, на котором образуются опасные отходы	Происхождение отходов: наименование технологического процесса, в результате которого образовались отходы, или процесса, в результате которого товар (продукция) утратил (утратила) свои потребительские свойства, с наименованием исходного товара (продукции)	Перечень опасных свойств отходов	Химический состав отходов и описание опасных свойств их компонентов	Рекомендуемые способы управления отходами	Необходимые меры предосторожности при управлении отходами	Требования к транспортировке отходов и проведению погрузочно-разгрузочных работ	Меры по предупреждению и ликвидации чрезвычайных ситуаций природного и техногенного характера и их последствий, связанных с опасными отходами, в том числе во время транспортировки и проведения погрузочно-разгрузочных работ	Дополнительная информация (иная информация, которую сообщает образователь отходов)
1	2	3	4	5	6	7	8	9	10	11
					ого Обеспечения – 0.92; Xi – 3,67; Zi - 4,556; LgWi 4,769 Wi – 58780,161. Алюминий и его соед. – 98381,463 мг/кг; ПДКп, мг/кг – >10000. алюминий – 65600 мг/кг; ПДКв (ОДИ), мг/дм^3 – 0,5; ПДКр.з. (ОБУВ), мг/дм^3 – 6; ПДКс.с или м.р. (ОБУВ), мг/м^3 – 0,01; Класс опасности в					

Наименование опасных отходов и их код в соответствии классификатором отходов	Реквизиты образователя отходов: индивидуальный идентификационный номер для физического лица и бизнес-идентификационный номер для юридического лица, его место нахождения	Место нахождения объекта, на котором образуются опасные отходы	Происхождение отходов: наименование технологического процесса, в результате которого образовались отходы, или процесса, в результате которого товар (продукция) утратил (утратила) свои потребительские свойства, с наименованием исходного товара (продукции)	Перечень опасных свойств отходов	Химический состав отходов и описание опасных свойств их компонентов	Рекомендуемые способы управления отходами	Необходимые меры предосторожности при управлении отходами	Требования к транспортировке отходов и проведению погрузочно-разгрузочных работ	Меры по предупреждению и ликвидации чрезвычайных ситуаций природного и техногенного характера и их последствий, связанных с опасными отходами, в том числе во время транспортировки и проведения погрузочно-разгрузочных работ	Дополнительная информация (иная информация, которую сообщает образователь отходов)
1	2	3	4	5	6	7	8	9	10	11
					воде – 2; Класс опасности в рабочей зоне – 4; Класс опасности в атм. воздухе – 2; LD_{50}, мг/кг – 3600; Lg [S/ПДКв] – -0.92; $LD_{50кож}$, мг/кг – >2500; ПДКпп, мг/кг – 1; Канцерогенность – Нет; Показатель информационного обеспечения – 1.00; Xi – 3.17; Zi – 3.889; LgWi – 3.889;					

Наименование опасных отходов и их код в соответствии классификатором отходов	Реквизиты образователя отходов: индивидуальный идентификационный номер для физического лица и бизнес-идентификационный номер для юридического лица, его место нахождения	Место нахождения объекта, на котором образуются опасные отходы	Происхождение отходов: наименование технологического процесса, в результате которого образовались отходы, или процесса, в результате которого товар (продукция) утратил (утратила) свои потребительские свойства, с наименованием исходного товара (продукции)	Перечень опасных свойств отходов	Химический состав отходов и описание опасных свойств их компонентов	Рекомендуемые способы управления отходами	Необходимые меры предосторожности при управлении отходами	Требования к транспортировке отходов и проведению погрузочно-разгрузочных работ	Меры по предупреждению и ликвидации чрезвычайных ситуаций природного и техногенного характера и их последствий, связанных с опасными отходами, в том числе во время транспортировки и проведения погрузочно-разгрузочных работ	Дополнительная информация (иная информация, которую сообщает образователь отходов)
1	2	3	4	5	6	7	8	9	10	11
					Wi – 7742,637. Вода C 00 – 95000 мг/кг; Xi – 4; Zi – 5; LgWi – 6; Wi – 1000000.					

Настоящим заявляю, что я проверил(а) (посредством - анализов, тестов, знаний об исходном сырье и технологии образования данных отходов и другие), что данные отходы содержат лишь перечисленные выше компоненты в указанных концентрациях, в результате чего отходы классифицированы мной как опасные. Результаты лабораторных исследований прилагаются (в случае их необходимости).

Информация достоверна, точна и полна.

Заместитель Председателя Правления, член Правления, действующий на основании Доверенности № 26-с от 2 февраля 2024 года

Кабдолданов Н.К.

Фамилия, имя, отчество (при его наличии), подпись

"19" 03 2024 года

Место печати (при его наличии)

Приложение 7

ЛИЦЕНЗИЯ

26.11.2021 года **02337Р**

Выдана **Товарищество с ограниченной ответственностью "Корпорация технического содействия"**

130000, Республика Казахстан, Мангистауская область, Актау Г.А., г.Актау, Промышленная зона 2, дом № 22/2
БИН: 081040010172

(полное наименование, местонахождение, бизнес-идентификационный номер юридического лица (в том числе иностранного юридического лица), бизнес -идентификационный номер филиала или представительства иностранного юридического лица – в случае отсутствия бизнес-идентификационного номера у юридического лица/полностью фамилия, имя, отчество (в случае наличия), индивидуальный идентификационный номер физического лица)

на занятие **Выполнение работ и оказание услуг в области охраны окружающей среды**

(наименование лицензируемого вида деятельности в соответствии с Законом Республики Казахстан «О разрешениях и уведомлениях»)

Особые условия **-**

(в соответствии со статьей 36 Закона Республики Казахстан «О разрешениях и уведомлениях»)

Примечание **Неотчуждаемая, класс 1**

(отчуждаемость, класс разрешения)

Лицензиар **Республиканское государственное учреждение «Комитет экологического регулирования и контроля Министерства экологии, геол□ □гии и природных ресурсов Республики Казахстан» Министерство экологии, геологии и природных ресурсов Республики Казахстан.**

(полное наименование лицензиара)

Руководитель (уполномоченное лицо) **Кожиков Ерболат Сельбаевич**

(фамилия, имя, отчество (в случае наличия)

Дата первичной выдачи **26.11.2021**

Срок действия лицензии

Место выдачи **г.Нур-Султан**

ПРИЛОЖЕНИЕ К ЛИЦЕНЗИИ

Номер лицензии 02337Р

Дата выдачи лицензии 26.11.2021 год

Подвид(ы) лицензируемого вида деятельности

- Переработка, обезвреживания, утилизация и (или) уничтожения опасных отходов

(наименование подвида лицензируемого вида деятельности в соответствии с Законом Республики Казахстан «О разрешениях и уведомлениях»)

Лицензиат

Товарищество с ограниченной ответственностью "Корпорация технического содействия"

130000, Республика Казахстан, Мангистауская область, Актау Г.А., г.Актау, Промышленная зона 2, дом № 22/2, БИН: 081040010172

(полное наименование, местонахождение, бизнес-идентификационный номер юридического лица (в том числе иностранного юридического лица), бизнес-идентификационный номер филиала или представительства иностранного юридического лица – в случае отсутствия бизнес-идентификационного номера у юридического лица/полностью фамилия, имя, отчество (в случае наличия), индивидуальный идентификационный номер физического лица)

Производственная база

Комплекс по переработке отходов производства и потребления ТОО « Корпорация Технического Содействия», расположенного по адресу: Мангистауская область, Каракиянский район, рядом с НГДУ-4 месторождения Узень».

(местонахождение)

Особые условия действия лицензии

Переработка и утилизация буровых отходов, нефтесодержащих отходов и опасных отходов производства и потребления термическим методом обезвреживания, методом биологической ремедиации и физико-химическим методом в объеме 352164 т/год.

(в соответствии со статьей 36 Закона Республики Казахстан «О разрешениях и уведомлениях»)

Лицензиар

Республиканское государственное учреждение «Комитет экологического регулирования и контроля Министерства экологии, геол◆◆гии и природных ресурсов Республики Казахстан». Министерство экологии, геологии и природных ресурсов Республики Казахстан.

(полное наименование органа, выдавшего приложение к лицензии)

Руководитель (уполномоченное лицо)

Кожиков Ерболат Сельбаевич

(фамилия, имя, отчество (в случае наличия)

Номер приложения	001
Срок действия	
Дата выдачи приложения	26.11.2021
Место выдачи	г.Астана

(наименование подвида лицензируемого вида деятельности в соответствии с Законом Республики Казахстан «О разрешениях и уведомлениях»)

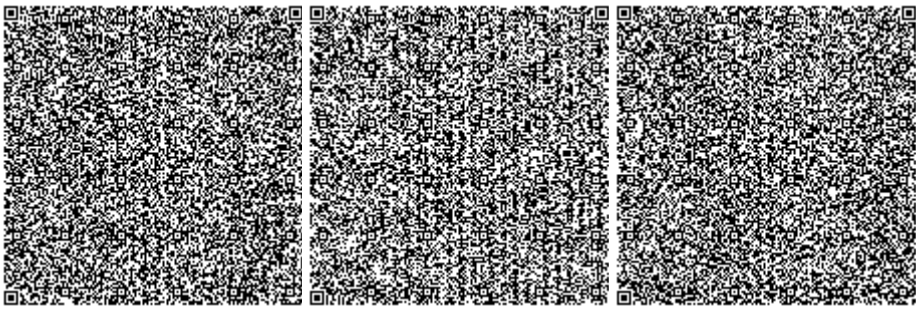

"Қазақстан Республикасы Экология және табиғи ресурстар министрлігі" мемлекеттік мекемесі

Государственное учреждение "Министерство экологии и природных ресурсов Республ□ □ ки Казахстан"

Астана қ., Мәңгілік Ел Даңғылы, № 8 үй

г.Астана, Проспект Мангилик Ел, дом № 8

Талон
о приеме уведомления

Настоящим, Товарищество с ограниченной ответственностью "Корпорация технического содействия", 130000, Республика Казахстан, Мангистауская область, Актау Г.А., г.Актау, Промышленная зона 2, здание № 22/2, 081040010172

(полное наименование, местонахождение, бизнес-идентификационный номер юридического лица (в том числе иностранного юридического лица), бизнес-идентификационный номер филиала или представительства иностранного юридического лица – в случае отсутствия бизнес-идентификационного номера у юридического лица/полностью фамилия, имя, отчество (в случае наличия), индивидуальный идентификационный номер физического лица)

уведомляет о:

начале осуществления деятельности по **Уведомление о начале или прекращении деятельности по сбору, сортировке и (или) транспортировке отходов, восстановлению и (или) уничтожению неопасных отходов**

(указывается наименование деятельности или действия)

Наименование принимающей организации Государственное учреждение "Министерство экологии и природных ресурсов Республ□□ки Казахстан"

Входящий регистрационный номер уведомления: KZ93UWT00011271

Дата и время приема уведомления: 13.07.2023 18:19

Бұл құжат ҚР 2003 жылдың 7 қаңтарындағы «Электронды құжат және электронды сандық қол қою» туралы заңның 7 бабы, 1 тармағына сәйкес қағаз бетіндегі заңмен тең. Электрондық құжат www.elicense.kz порталында құрылған.Электрондық құжат түпнұсқасын www.elicense.kz порталында тексере аласыз.
Данный документ согласно пункту 1 статьи 7 ЗРК от 7 января 2003 года «Об электронном документе и электронной цифровой подписи» равнозначен документу на бумажном носителе. Электронный документ сформирован на портале www.elicense.kz. Проверить подлинность электронного документа вы можете на портале www.elicense.kz.

Приложение 9

№: KZ89VCZ01428084

Министерство экологии, геологии и природных ресурсов Республики Казахстан

РГУ «Департамент экологии по Мангистауской области» Комитета экологического регулирования и контроля Министерства экологии, геологии и природных ресурсов Республики Казахстан

РАЗРЕШЕНИЕ

на эмиссии в окружающую среду для объектов I категории

(наименование природопользователя)

Товарищество с ограниченной ответственностью "Корпорация технического содействия",130000, Республика Казахстан, Мангистауская область, Актау Г.А., г.Актау, Промышленная зона 2, здание № 22/2

(индекс, почтовый адрес)

Индивидуальный идентификационный номер/бизнес-идентификационный номер: 081040010172

Наименование производственного объекта: ТОО «Корпорация технического содействия»

Местонахождение производственного объекта:

Мангистауская область, Мангистауская область, Каракиянский район, рядом с НГДУ- 4 месторождения Узень,

Соблюдать следующие условия природопользования:

1. Производить выбросы загрязняющих веществ в объемах, не превышающих:

в 2022 году _____ тонн
в 2023 году _____ тонн
в 2024 году _____ тонн
в 2025 году _____ тонн
в 2026 году _____ тонн
в 2027 году _____ тонн
в 2028 году _____ тонн
в 2029 году _____ тонн
в 2030 году _____ тонн
в 2031 году _____ тонн

2. Производить сбросы загрязняющих веществ в объемах, не превышающих:

в 2022 году _____ тонн
в 2023 году _____ тонн
в 2024 году _____ тонн
в 2025 году _____ тонн
в 2026 году _____ тонн
в 2027 году _____ тонн
в 2028 году _____ тонн
в 2029 году _____ тонн
в 2030 году _____ тонн
в 2031 году _____ тонн

3. Производить размещение отходов производства и потребления в объемах , не превышающих:

в 2022 году 27060 тонн
в 2023 году 27060 тонн
в 2024 году 27060 тонн
в 2025 году 27060 тонн
в 2026 году _____ тонн
в 2027 году _____ тонн
в 2028 году _____ тонн
в 2029 году _____ тонн
в 2030 году _____ тонн
в 2031 году _____ тонн

4. Производить размещение серы в объемах, не превышающих:

в 2022 году _____ тонн
в 2023 году _____ тонн
в 2024 году _____ тонн
в 2025 году _____ тонн
в 2026 году _____ тонн
в 2027 году _____ тонн
в 2028 году _____ тонн
в 2029 году _____ тонн
в 2030 году _____ тонн
в 2031 году _____ тонн

Бұл құжат ҚР 2003 жылдың 7 қаңтарындағы «Электронды құжат және электронды сандық қол қою» туралы заңның 7 бабы, 1 тармағына сәйкес қағаз бетіндегі заңмен тең. Электрондық құжат www.elicense.kz порталында құрылған.Электрондық құжат түпнұсқасын www.elicense.kz порталында тексере аласыз.
Данный документ согласно пункту 1 статьи 7 ЗРК от 7 января 2003 года «Об электронном документе и электронной цифровой подписи» равнозначен документу на бумажном носителе. Электронный документ сформирован на портале www.elicense.kz. Проверить подлинность электронного документа вы можете на портале www.elicense.kz.

5. Не превышать лимиты эмиссий (выбросы, сбросы, отходы, сера), установленные в настоящем Разрешении на эмиссии в окружающую среду для объектов I, II и III категории (далее – Разрешение для объектов I, II и III категорий) на основании положительных заключений государственной экологической экспертизы на нормативы эмиссий по ингредиентам (веществам), представленные в проектах нормативов эмиссий в окружающую среду, материалах оценки воздействия на окружающую среду, проектах реконструкции или вновь строящихся объектов предприятий согласно приложению 1 к настоящему Разрешению для объектов I, II и III категорий.
6. Условия природопользования согласно приложению 2 к настоящему Разрешению для объектов I, II и III категорий.
7. Выполнять согласованный план мероприятий по охране окружающей среды согласно приложению 3 к настоящему Разрешению для объектов I, II и III категорий, на период действия настоящего Разрешения для объектов I, II и III категорий, а также мероприятия по снижению эмиссий в окружающую среду, установленные проектной документацией, предусмотренные положительным заключением государственной экологической экспертизы.
Срок действия Разрешения для объектов I, II и III категорий с 01.01.2022 года по 31.12.2025 года.
Примечание:
*Лимиты эмиссий, установленные в настоящем Разрешении для объектов I, II и III категорий, по валовым объемам эмиссий и ингредиентам (веществам) действуют на период настоящего Разрешения для объектов I, II и III категорий и рассчитываются по формуле, указанной в пункте 19 Правил заполнения форм документов для выдачи разрешений на эмиссии в окружающую среду.
Разрешение для объектов I, II и III категорий действительно до изменения применяемых технологий и условий природопользования, указанных в настоящем Разрешении.
Приложения 1, 2 и 3 являются неотъемлемой частью настоящего Разрешения для объектов I, II и III категорий.

Руководитель (уполномоченное лицо) **Руководитель департамента** **Тукенов Руслан Каримович**

подпись Фамилия,имя,отчество (отчество при наличии)

Место выдачи: Актау Г.А. **Дата выдачи:** 20.10.2021 г.

Бұл құжат ҚР 2003 жылдың 7 қаңтарындағы «Электронды құжат және электронды сандық қол қою» туралы заңның 7 бабы, 1 тармағына сәйкес қағаз бетіндегі заңмен тең. Электрондық құжат www.elicense.kz порталында құрылған.Электрондық құжат түпнұсқасын www.elicense.kz порталында тексере аласыз.
Данный документ согласно пункту 1 статьи 7 ЗРК от 7 января 2003 года «Об электронном документе и электронной цифровой подписи» равнозначен документу на бумажном носителе. Электронный документ сформирован на портале www.elicense.kz. Проверить подлинность электронного документа вы можете на портале www.elicense.kz.

Приложение 2 к разрешению на эмиссии в
окружающую среду

Условия природопользования

1. Соблюдать нормативы эмиссий, установленные выданным разрешением Департамента экологии по Мангистауской области.
2. Природоохранные мероприятия, предусмотренные Планом мероприятий по охране окружающей среды на период действия разрешения, реализовать в полном объеме и в установленные сроки. Отчет предоставлять ежеквартально до 10-го числа следующего месяца за отчетным кварталом.
3. Обеспечить реализацию условий программы производственного экологического контроля и мониторинга, и представлять отчет об их выполнении ежеквартально.
4. Отчеты по разрешенным и фактическим эмиссиям в окружающую среду предоставлять в Департамент экологии по Мангистауской области ежеквартально до 10-го числа следующего месяца за отчетным кварталом.
5. Систематическое нарушение природоохранного законодательства, а также нарушение природопользователем условий природопользования, повлекшего значительный ущерб окружающей среде и (или) здоровью населения является основанием для приостановки и лишения данного разрешения.

Бұл құжат ҚР 2003 жылдың 7 қаңтарындағы «Электронды құжат және электронды сандық қол қою» туралы заңның 7 бабы, 1 тармағына сәйкес қағаз бетіндегі заңмен тең. Электрондық құжат www.elicense.kz порталында құрылған.Электрондық құжат түпнұсқасын www.elicense.kz порталында тексере аласыз.
Данный документ согласно пункту 1 статьи 7 ЗРК от 7 января 2003 года «Об электронном документе и электронной цифровой подписи» равнозначен документу на бумажном носителе. Электронный документ сформирован на портале www.elicense.kz. Проверить подлинность электронного документа вы можете на портале www.elicense.kz.

«ҚАЗАҚСТАН РЕСПУБЛИКАСЫ
ЭКОЛОГИЯ, ГЕОЛОГИЯ ЖӘНЕ ТАБИҒИ
РЕСУРСТАР МИНИСТРЛІГІ
ЭКОЛОГИЯЛЫҚ РЕТТЕУ ЖӘНЕ
БАҚЫЛАУКОМИТЕТІНІҢ
МАҢҒЫСТАУ ОБЛЫСЫ БОЙЫНША
ЭКОЛОГИЯ ДЕПАРТАМЕНТІ»
РЕСПУБЛИКАЛЫҚ
МЕМЛЕКЕТТІК МЕКЕМЕ

РЕСПУБЛИКАНСКОЕ
ГОСУДАРСТВЕННОЕ УЧРЕЖДЕНИЕ
«ДЕПАРТАМЕНТ ЭКОЛОГИИ
ПО МАНГИСТАУСКОЙ ОБЛАСТИ
КОМИТЕТА ЭКОЛОГИЧЕСКОГО
РЕГУЛИРОВАНИЯ И КОНТРОЛЯ
МИНИСТЕРСТВА ЭКОЛОГИИ ГЕОЛОГИИ
И ПРИРОДНЫХ РЕСУРСОВ
РЕСПУБЛИКИ КАЗАХСТАН»

Қазақстан Республикасы, Маңғыстау облысы
130000 Ақтау қаласы, промзона 3, ғимарат 10,
телефон: 8/7292/ 30-12-89
факс: 8/7292/ 30-12-90

Республика Казахстан, Мангистауская область
130000, город Актау, промзона 3, здание 10,
телефон: 8/7292/ 30-12-89
факс: 8/7292/ 30-12-90

ТОО «Корпорация технического содействия»

Заключение государственной экологической экспертизы на «Проект нормативов размещения отходов для Комплекса по переработке отходов производства и потребления, расположенного по адресу: Мангистауская область, Каракиянский район, рядом с НГДУ-4 месторождения Узень» на 2022-2025 годы»

Материалы разработаны - ТОО «Gals». Государственная лицензия №01126Р от 09.11.2007 г.

Заказчик проекта – ТОО «Корпорация технического содействия»

На рассмотрение государственной экологической экспертизы представлены:

- «Проект нормативов размещения отходов для Комплекса по переработке отходов производства и потребления, расположенного по адресу: Мангистауская область, Каракиянский район, рядом с НГДУ-4 месторождения Узень» на 2022-2025 годы»;
- План природоохранных мероприятий;

Материалы поступили вх. KZ06RXX00022605 от 17.08.2021 г.

22.09.2021 г. были направлены мотивированные замечания. Все замечания устранены.

Общие сведения о предприятии

Наименование объекта: ТОО «Корпорация технического содействия»

Юридический адрес: Республика Казахстан, Мангистауская область, Промышленная зона 2, здание 22/2.

Форма собственности: Частная

Вид основной деятельности: Комплексное управление отходами производства и потребления. Комплекс предназначен для приема, накопления, сортировки/сегрегации, размещения, обезвреживания и/или утилизации отдельных отходов производства и потребления.

Временной режим работы: Постоянный

Месторасположение объекта

Административная территория объекта входит в состав Мангистауской области в Каракиянском районе рядом с НГДУ-4 месторождения Узень.

Областной центр г. Актау находится на расстоянии 115 км, г.Жана Узень находится – 20км.

Размер до жилой зоны, объект находится на расстоянии 20 км от г. Жана-Озен.

ТОО «Корпорация технического содействия» является сервисной компанией, оказывающей услуги по управлению отходами. Комплексное обслуживание и предоставле-ние отдельных услуг производится организациям нефтегазовой отрасли и различным компаниям, действующим в Мангистауской области.

Размер санитарно-защитной зоны (СЗЗ) - 1000 м.

Перечень структурных подразделений предприятия, основных и вспомогательных производств, участков

Бұл құжат ҚР 2003 жылдың 7 қаңтарындағы «Электронды құжат және электронды сандық қол қою» туралы заңның 7 бабы, 1 тармағына сәйкес қағаз бетіндегі заңмен тең. Электрондық құжат www.elicense.kz порталында құрылған.Электрондық құжат түпнұсқасын www.elicense.kz порталында тексере аласыз.
Данный документ согласно пункту 1 статьи 7 ЗРК от 7 января 2003 года «Об электронном документе и электронной цифровой подписи» равнозначен документу на бумажном носителе. Электронный документ сформирован на портале www.elicense.kz. Проверить подлинность электронного документа вы можете на портале www.elicense.kz.

Комплекс площадью 10 га. Рабочий проект «Строительство комплекса по переработке отходов производства, расположенного по адресу: Мангистауская область, Каракиянский район, рядом с НГДУ-4 месторождения Узень» ЗГЭЭ №R01-0051/21 от 21.07.2021г.

Эксплуатация начинается в январе 2022г.

В состав комплекса входят следующие объекты и сооружения:

- КПП – 1ед;
- Весовая – 1ед;
- Площадка дизельного генератора ДЭС-160кВт– 1ед;
- Ванна для дезинфекции колес автотранспорта -1 ед;
- Установка утилизации замазученных грунтов «УЗГ-1МГ) - 2 ед;
- Установка по переработке отходов бурения МЛТП-1А - 1ед;
- Установка «Кусто» - 1 ед;
- Установка для сжигания нефтесодержащих пром-х и бытовых отходов «Факел- 1Мк2» – 1 ед;
- Печь барабанная для термической утилизации промышленных и бытовых отходов - 4ед;
- бетонный приямок для утилизируемых грунтов (1ед.);
- Площадка емкости для печного топлива V-25м3 - 1 ед;
- Площадка емкости для дизельного топлива V-25м3 - 1 ед;
- Емкость питьевой воды V-10м3 - 1 ед;
- Карта для размещения ТБО - 1 ед;
- Ангар для сортировки ТБО, переработки ПЭТ и шин - 1 ед;
- Площадка пресса и дробилок - 1 ед;
- Пруд испаритель - 1 ед;
- Карта для МБР (1ед.)
- Медпункт - 1 ед;
- Септик - 1 ед;
- Блок-бокс под мотопомпу и пожарный инвентарь - 1 ед;
- Бетонный бассейн отработанной воды из 4-х секций - 1 ед;
- Весы автомобильные -1ед.
- Жилой корпус из 40-футовых контейнеров -1ед;
- Карта для нефтесодержащих отходов (твердых) -1ед;
- Карта для нефтесодержащих отходов (жидких) -1ед;
- Карта для буровых отходов (твердых) -1ед;
- Карта для буровых отходов (жидких) -1ед;
- Карта под техногенный грунт после переработки термическим методом -1ед;
- Карта под техногенный грунт после переработки МБР -1ед;
- Карта под техногенный грунт после переработки физико-химическим методом -1ед;
- Карта для размещения нефтесодержащих отходов и замазученных грунтов -1ед;
- Карта для физико-химического способа переработки отходов -1ед.
- Площадка (бетонная с бордюром и приямком) для производственных отходов -1ед;
- Площадка (бетонная с бордюром и приямком) для пищевых отходов -1ед;
- Площадка (бетонная с бордюром и приямком) для сортировки ТБО -1ед;
- Карта для размещения буровых отходов -1ед;

Бұл құжат ҚР 2003 жылдың 7 қаңтарындағы «Электронды құжат және электронды сандық қол қою» туралы заңның 7 бабы, 1 тармағына сәйкес қағаз бетіндегі заңмен тең. Электрондық құжат www.elicense.kz порталында құрылған.Электрондық құжат түпнұсқасын www.elicense.kz порталында тексере аласыз.
Данный документ согласно пункту 1 статьи 7 ЗРК от 7 января 2003 года «Об электронном документе и электронной цифровой подписи» равнозначен документу на бумажном носителе. Электронный документ сформирован на портале www.elicense.kz. Проверить подлинность электронного документа вы можете на портале www.elicense.kz.

- Площадка комплектной трансформаторной подстанции КТПН-160/6/0,4 -1ед;
- Ограждение комплекса из камня-ракушечника, Н=2,0м -472,5м;
- Ограждение комплекса из сетки "Рабица", Н=2,0м -792,5м;
- Ворота раздвижные на роликовом ходу -2ед;
- Ограждение зеленой зоны из сетки 3D, Н=2,0м -170м;
- Площадка резервуаров противопожарной воды V=50м3 -2ед.
- Бетонный приямок для утилизируемых грунтов 12х6х1,8м -1ед;
- Бетонный приямок для временного размещения золы 12х6х1,8м -1ед.
- Мониторинговая скважина 4 ед.

На территории комплекса проектируются карта разного назначения, КПП, склады, склады и площадки для технологического оборудования. Карты имеют разные габариты ширины и длины, но одинаковую конструкцию и глубину. Карты запроектированы прямоугольной формы, с грунтовым обвалованные по периметру. Заложение откосов насыпей обвалования принято: внутренние и внешние –1:1, на переездах через обвалование -1:4. Под весь комплекс отсыпается территория на высоту 1,0м. Откос отсыпки принят –1:1. Въезд и выезд на территорию комплекса приняты с уклоном -1:4

С целью возможности подъезда к картам, зданиям и площадкам проектируется автодорога, шириной 9,0 м с дорожной одежды из песчано-гравийной смеси толщиной 10см и слоем щебня толщиной 10см.

Доступ на территорию комплекса осуществляется через ворота. Ворота открывается охраной на КПП.

Учитывая наличие почвенно-растительного слоя, в проекте предусматривается снятие его на толщину 0,1 м и использование для укрепления обвалования.

Кроме того, с целью недопущения роста травяной растительности, грунтовое основание на глубину 0,1 м обрабатывается гербицидами.

Под картами устраивается гидроизоляционная мембрана. Укладка изолирующей гидроизоляционной мембраны производится по подстилающему (выравнивающему) слою из песка толщиной 10 см. Сверху засыпается защитным слоем (глинистым экраном) 40 см. Песок подстилающего слоя и грунт защитного слоя не должны иметь крупных фракции и комков крупнее 5 мм.

Проезд техники и транспорта, в картах, разрешается при толщине защитного слоя не менее 30 см. Грунты основания, подстилающего и защитного слоев и обвалования должны быть тщательно уплотнены с применением вибрационных трамбовок и пневматических катков до величины К упл = 0,95. Отходы на площадках размещаются слоем по 50 см и по мере их очищения вывозятся на дальнейшую рекультивацию. Съезд на площадку осуществляется по пандусу и пологому откосу (1:4).

В компании разработана стандарты предприятия на грунты, образованные после переработки термическим, биологическим и физико-химическими методами отходов бурения и нефтедобычи, замазученного грунта и других.

Переработанный грунт располагается на карте инертных материалов в пределах мощности, и по мере заполнения, необходимости используется для собственных нужд, а также в качестве материала передается сторонним организациям для повторного применения.

Виды отходов, подлежащих переработке соответствующими методами

№ п/п	название	количество	площадь площадок, кв.м	одновременная вместимость, м3	мощность, т	вид отходов	объемы перерабатываемых отходов, т

Бұл құжат ҚР 2003 жылдың 7 қаңтарындағы «Электронды құжат және электронды сандық қол қою» туралы заңның 7 бабы, 1 тармағына сәйкес қағаз бетіндегі заңмен тең. Электрондық құжат www.elicense.kz порталында құрылған.Электрондық құжат түпнұсқасын www.elicense.kz порталында тексере аласыз.
Данный документ согласно пункту 1 статьи 7 ЗРК от 7 января 2003 года «Об электронном документе и электронной цифровой подписи» равнозначен документу на бумажном носителе. Электронный документ сформирован на портале www.elicense.kz. Проверить подлинность электронного документа вы можете на портале www.elicense.kz.

1	Печь МЛПТ-1А с площадкой	1	108	-	52560	1. Отходы обратной промывки скважин (ООПС) 2. Смесь нефтесодержащих отходов, 3. Солесодержащий шлам	1. 6000 2. 10000 3. 3 4.36560
						со скруббера 4. Отходы бурения (буровой шлам, отрабо-танный буровой раствор)	
2	Печь барабанная для термической утилизации твердо - бытовых отходов с одной площадкой	4	48	-	70080	1. Асфальта-смолистые парафиновые отло-жения (АСПО) 2. Битум и битумные отходы (в том числе асфальтовые отходы) 3. Отработанные катализаторы, силикагель 4. отработанные картриджи 5. Отходы фотореактивов (проявитель, закрепитель и т.д.) 6. Пыль из пылесбор- ника 7. Серни-стые отходы 8. ТБО 9. Окалина	1. 13548 2.300 3. 100 4. 100 5. 5 6. 0,8 7. 200 8. 33434т 9.22392,2т
3	Установка «Кусто» с площадкой	1	24	-	1752	1. Асфальта-смолистые парафиновые отложения (АСПО) 2. Отработанные масла (в т.ч. подлежащие ине подлежа- щие регенерации.)	1. 1252 2. 500

Бұл құжат ҚР 2003 жылдың 7 қаңтарындағы «Электронды құжат және электронды сандық қол қою» туралы заңның 7 бабы, 1 тармағына сәйкес қағаз бетіндегі заңмен тең. Электрондық құжат www.elicense.kz порталында құрылған.Электрондық құжат түпнұсқасын www.elicense.kz порталында тексере аласыз.
Данный документ согласно пункту 1 статьи 7 ЗРК от 7 января 2003 года «Об электронном документе и электронной цифровой подписи» равнозначен документу на бумажном носителе. Электронный документ сформирован на портале www.elicense.kz. Проверить подлинность электронного документа вы можете на портале www.elicense.kz.

4	Установка для сжигания нефтесодержащих промх и бытовых отходов «Факел-1Мк2» с площадкой	1	60	-	1752	1. Лакокрасочные материалы 2.Нефтесодержащие материалы (в т.ч. промасленные отхо-ды, фильтры, ветошь, СИЗ и т.д.) 3. Осадок (шлам) (в т.ч. нефтесодержащий, очищенный подготовки нефти, оса-док с очистных сооружений, с мойки и т.д.) 4.	1. 300 2. 668 3.100 4. 300 5. 200 6. 20 7.164
						Отработанные фильтры различных типов 5. Отработанный сорбент (в том числе активированный уголь, цеолит и т.п.) 6. Смесь жидких углеводородов 7.Огарки электродов	
5	Установка утилизации замазученных грунтов «УЗГ-1МГ с одной площадкой	2	180	-	105120	1. Грунт, загрязненный 2. Нефтесодержащие отходы (замазученный грунт) 3.Отходы бурения (буровой шлам, отработанный буровой раствор) 4.Окалина	1. 50 2.50000 3.39800 4.15270
6	Карта под техногенный грунт после переработки термическим методом	1	1800	3600	-	-	-
7	карта физико-химической обработки нефтесодержащих и буровых отходов	1	2400	9100	25000	Отходы бурения (буровой шлам, отработанный буровой раствор)	25000

Бұл құжат ҚР 2003 жылдың 7 қаңтарындағы «Электронды құжат және электронды сандық қол қою» туралы заңның 7 бабы, 1 тармағына сәйкес қағаз бетіндегі заңмен тең. Электрондық құжат www.elicense.kz порталында құрылған.Электрондық құжат түпнұсқасын www.elicense.kz порталында тексере аласыз.
Данный документ согласно пункту 1 статьи 7 ЗРК от 7 января 2003 года «Об электронном документе и электронной цифровой подписи» равнозначен документу на бумажном носителе. Электронный документ сформирован на портале www.elicense.kz. Проверить подлинность электронного документа вы можете на портале www.elicense.kz.

8	Карта под техногенный грунт после переработки физико-химическим методом	1	1800	3600	-	-	-
9	Карта МБР	1	10500	21000	95900	1. Нефтесодержащие отходы (нефтешлам) 2. Смесь нефтесодержащих отходов, 3. Отходы бурения (буровой шлам, отработанный буровой раствор)	1. 54800 2. 5000 3.36100
10	Карта под техногенный грунт после переработки МБР	1	2256	4512	-	-	-
11	Карта для размещения ТБО	1	2400	4800	-	ТБО	-
12	Площадка (бетонная с бордюром и приямком) для сортировки ТБО	1	614,04	1228,08	-	ТБО	-
13	Карта для нефтесодержащих отходов (твердых)	1	2000	4000	-	нефтесодежащие отходы (твердые)	-
14	Карта для нефтесодержащих отходов (жидких)	1	2000	4000	-	нефтесодержащие отходы (жидких)	-
15	Карта для буровых отходов (твердых)	1	4495,8	8991,6	-	буровые отходы (твердые)	-
16	Карта для буровых отходов (жидких)	1	2610,8	5221,6	-	буровые отходы (жидкие)	-
17	Карта для размещения нефтесодержащих отходов и замазученных грунтов	1	4800	9600	-	нефтесодержащие отходыи замазучен- ные грунты	-

Бұл құжат ҚР 2003 жылдың 7 қаңтарындағы «Электронды құжат және электронды сандық қол қою» туралы заңның 7 бабы, 1 тармағына сәйкес қағаз бетіндегі заңмен тең. Электрондық құжат www.elicense.kz порталында құрылған.Электрондық құжат түпнұсқасын www.elicense.kz порталында тексере аласыз.
Данный документ согласно пункту 1 статьи 7 ЗРК от 7 января 2003 года «Об электронном документе и электронной цифровой подписи» равнозначен документу на бумажном носителе. Электронный документ сформирован на портале www.elicense.kz. Проверить подлинность электронного документа вы можете на портале www.elicense.kz.

18	Площадка (бетонная с бордюром и приямком) для производственных отходов	1	614,04	614,04	-	производственные отходы	-
19	Площадка (бетонная с бордюром и приямком) для пищевых отходов	1	614,04	614,04	-	пищевые отходы	-
20	Карта для размещения буровых отходов	1	6984	10500	-	буровые отходы	-
21	Бетонный приямок для утилизируемых грунтов	2	113,92	367,2	-	замазученные грунты	-
22	Бетонный приямок для временного	1	113,92	129,6	-	зола	-
	размещения золы						
23	Пруд испаритель	1	1885,1	1885,1	-	-	-
24	КПП	1	16,8	-	-	-	-
25	весовая автомобильная	1	16,8	-	-	-	-
26	весы 1 этажа	1	-	-	-	-	-
27	медпункт	1	15,6	-	-	-	-
28	Блок-бокс под мотопомпу и пожарный инвентарь	1	14,78	-	-	-	-
29	Площадка резервуаров противопожарной воды V=50м3	2	120	50	-	-	-
30	Бетонный бассейн отработанной воды	1	30,6	-	-	-	-
31	Площадка емкости для дизельного топлива V-25м3	1	27,34	25	-	-	-

Бұл құжат ҚР 2003 жылдың 7 қаңтарындағы «Электронды құжат және электронды сандық қол қою» туралы заңның 7 бабы, 1 тармағына сәйкес қағаз бетіндегі заңмен тең. Электрондық құжат www.elicense.kz порталында құрылған.Электрондық құжат түпнұсқасын www.elicense.kz порталында тексере аласыз.
Данный документ согласно пункту 1 статьи 7 ЗРК от 7 января 2003 года «Об электронном документе и электронной цифровой подписи» равнозначен документу на бумажном носителе. Электронный документ сформирован на портале www.elicense.kz. Проверить подлинность электронного документа вы можете на портале www.elicense.kz.

32	Площадка емкости для печного топлива V-25м3	1	27,34	25	-	-	-
33	Ангар для сортировки ТБО, переработки ПЭТ и шин	1	715,36	2861,44	-	-	-
34	Площадка двух пресса и двух дробилок	1	72	-	-	-	-
35	ванна для дезинфекии колес автотранспорта (передвижная)	1	-	-	-	-	-
36	жилой корпус в т.ч. септик	1	273,8	-	-	-	-
				-	-	-	-
37	площадка дизельгенератора	1	20	-	-	-	-
38	Площадка комплектной трансформаторной подстанции КТПН-160/6/0,4	1	50	-	-	-	-
39	Емкость питьевой воды V-10м3	1	8,74	10	-	-	-
40	Ограждение комплекса из камня-ракушечника 472,5 м	1	-	-	-	-	-
41	Ограждение комплекса из сетки "Рабица" 792,5 м	1	-	-	-	-	-
42	Ворота раздвижные на роликовом ходу	2	-	-	-	-	-
43	Ограждение зеленой зоны из сетки 170 м.	1	-	-	-	-	-
44	мониторинговая скважина	4	-	-	-	-	-
	всего	**54**	**49831**	**96735**	**421264**	**0**	

Основные производственные показатели работы предприятия

Показатели производства работы предприятия за 2022-2025 г.г.

Производственные показатели	**2022-2025гг**
Собственные отходы, тонн/год	

Бұл құжат ҚР 2003 жылдың 7 қаңтарындағы «Электронды құжат және электронды сандық қол қою» туралы заңның 7 бабы, 1 тармағына сәйкес қағаз бетіндегі заңмен тең. Электрондық құжат www.elicense.kz порталында құрылған.Электрондық құжат түпнұсқасын www.elicense.kz порталында тексере аласыз.
Данный документ согласно пункту 1 статьи 7 ЗРК от 7 января 2003 года «Об электронном документе и электронной цифровой подписи» равнозначен документу на бумажном носителе. Электронный документ сформирован на портале www.elicense.kz. Проверить подлинность электронного документа вы можете на портале www.elicense.kz.

Образовано	20266,19985
Обезврежено/утилизировано	6276,27685
Передано сторонним организациям	13989,923
Отходы, принятые от сторонних организаций, тонн/год.	
Принято	655960,16
Обезврежено/утилизировано	349789,16
Передано сторонним организациям	278 601,00
Передано на захоронение	-
Остаток на конец года*	-

Основные производственные показатели Комплекса по переработке отходов в 2022-2025 годах

Наименование установки/ сооружения (производи-тельность)	**Время работы, ч/год**	**Мощность оборудо-вания по переработке отходов, т/год**	**Наименование и количество образо- ванных отходов при работе оборудо- вания (*расчетные данные при макси- мальной загрузки оборудования)*, т/год**					**Приме-чание**
			Зола и золь-ные остатки	**Пыль из пы-теобразная**	**Солесодер-жащий шлам**	**Шлам**	**СНО**	
УЗГ-1М (6т/ч)	8760,00	52560,00	-	19,33	24,00	-	-	
УЗГ-1М (6т/ч)	8760,00	52560,00	-	19,33	24,00	-	-	
МЛПТ-1А (6т/ч)	8760,00	52560,00	-	-	24,00	-	-	
Печи барабанных (4 ед.)	8760,00	70080,00	13980,96	-	-	-	-	
«Кусто»	8760,00	1752,00	332,88	-	-	-	-	
Факел	8760,00	1752,00	332,88	60736,00	-	-	-	
Карта для размещенияТБО	8760,00	-	-	-	-	-	-	
Пруд испаритель	8760,00	-	-	-	-	-	-	
Карта для МБР	8760,00	95900,00	-	-	-	-	-	средний удельный вес нефтесо-держа-щих от-ходов состав-ляет 1,37 тн/м3
Карта для нефтесодер-жащих отходов (твердых) -1ед	8760,00	-	-	-	-	-	-	
Карта для нефтесодер- жащих отходов (жидких) -1ед	8760,00	-	-	-	-	-	-	
Карта для буровых отхо-дов (твердых) -1ед	8760,00	-	-	-	-	-	-	
Карта для буровых отхо-дов (жидких) -1ед	8760,00	-	-	-	-	-	-	
Карта под техногенный грунт после переработки термическим методом	8760,00	-	-	-	-	-	-	
Карта под техногенный грунт после переработки	8760,00	-	-	-	-	-	-	

Бұл құжат ҚР 2003 жылдың 7 қаңтарындағы «Электронды құжат және электронды сандық қол қою» туралы заңның 7 бабы, 1 тармағына сәйкес қағаз бетіндегі заңмен тең. Электрондық құжат www.elicense.kz порталында құрылған.Электрондық құжат түпнұсқасын www.elicense.kz порталында тексере аласыз.
Данный документ согласно пункту 1 статьи 7 ЗРК от 7 января 2003 года «Об электронном документе и электронной цифровой подписи» равнозначен документу на бумажном носителе. Электронный документ сформирован на портале www.elicense.kz. Проверить подлинность электронного документа вы можете на портале www.elicense.kz.

МБР								
Карта под техногенный грунт после переработки физико-химическим мето-дом	8760,00	-	-	-	-	-	-	
Карта для размещения нефтесодержащих отходови замазученных грунтов	8760,00	-	-	-	-	-	-	
Карта для физико-химического способа пе-реработки отходов	8760,00	25000,00	-	-	-	-	-	
Площадка (бетонная с бордюром и приямком) для производственных отходов	8760,00	-	-	-	-	-	-	
Площадка (бетонная с бордюром и приямком) для пищевых отходов	8760,00	-	-	-	-	-	-	
Площадка (бетонная с бордюром и приямком) для сортировки ТБО	8760,00	-	-	-	-	-	-	
Карта для размещениябуровых отходов	8760,00	-	-	-	-	-	-	
Бетонный приямок для утилизируемых грунтов 12х6х1,8м - 1ед	8760,00	-	-	-	-	-	-	
Бетонный приямок для временного размещения золы 12х6х1,8м -1ед	8760,00	-	-	-	-	-	-	
ИТОГО, тонн		352 164,00						

Сведения о классификации отходов

Классификация кодов отходов, образующихся в 2022-2025 г.г. в ходе деятельности Комплекса по переработке отходов ТОО «Корпорация технического содействия»

№	Наименование отхода	Полный классификационный код отходов	Уровень опасно-сти
1.	Древесные отходы	N030204//Q08//WS+S13+S18//C00//H4.1//D16//A935//GL 010	GL010
2.	Зола и зольные остатки	N190100//Q16//WS3//C19+C23+C27//H12//D5//A931//AB 010	AB 010
3.	Средства индивидуаль-ной защиты	N160399//Q05//WS0//C00//H12//D10+D16//A935//GJ120	GJ120
4.	Лакокрасочные	N080100//Q07//WS0//C02+C08+C10//H3+H4.1//D5+D10//A930//AD070	AD070

Бұл құжат ҚР 2003 жылдың 7 қаңтарындағы «Электронды құжат және электронды сандық қол қою» туралы заңның 7 бабы, 1 тармағына сәйкес қағаз бетіндегі заңмен тең. Электрондық құжат www.elicense.kz порталында құрылған.Электрондық құжат түпнұсқасын www.elicense.kz порталында тексере аласыз.
Данный документ согласно пункту 1 статьи 7 ЗРК от 7 января 2003 года «Об электронном документе и электронной цифровой подписи» равнозначен документу на бумажном носителе. Электронный документ сформирован на портале www.elicense.kz. Проверить подлинность электронного документа вы можете на портале www.elicense.kz.

	отходы		
5.	Металлолом, металли-ческая стружка	N170607//Q10+Q16//WS6, 9, 10, 11, 13//C10//H13//D15+R13 //A935//GA090	GA090
6.	Медицинские отходы	N180100//Q05//WS,L//C00//H6.2//D10//A861//AD010	AD 010
7.	Огарки электродов	N200104//Q10//WS6,9//C10//H13//D15 //A935//GA090	GA090
8.	Осадок мойки колес ав-тотранспорта	N191099//Q8//WP5//C84//H12//D10//A935//AB 010	AB 010
9.	Остатки после сортиров-ки отходов, не подлежа-щие вторичному исполь-зованию	N 190000//Q 8//WS //C 00//H 12//D5 //A 935//GO 060 +GC 020 + GG 170	GO 060 + GC 020 + GG 170
10.	Отработанные масла	N130200//Q12//WL1//C00//H3//D15 + R14//A935//AC030	AC030
11.	Отработанные фильтры	N150100//Q9//WS//C01+C10+C15//H4.1//D5+D10//A935// AD 150	AD 150
12.	Отработанные аккумуля-торные батареи свинцо- вые	N200500//Q06//WS0//C27+C31//H11//D15//A930//AA170	AA170
13.	Отработанные резино-технические изделия (гофра, шланги, ремни и т.д.)	N 170705//Q 6//W S18//C 00//H 4.1//D 15//A930//GK 010	GK 010
14.	Отходы пластика, пласт-массы и полиэтилена	N 200311//Q 6//W S13+18//C 00//H 4.1+12//D16//A935//GH 010	GH 010
15.	Отходы тары различной	N150200//Q5//WS//C15+10+01//H12//D15 +D16//A935//AD170+AD070+AC170	AD170+AD070+AC170
16.	Отходы абразивных ма-териалов	N 120100//Q 10//W S 06//C 10+C15//H12//D15 + R4//A935 // GA 090	GA 090
17.	Промасленные отходы	N 150101//Q05//W S0//C84/H 4.1//D10//A 936// AD 060	AD 060
18.	Пыль из пылесборника	N190100//Q9//WS14//C84//H12//D5//A930//AB 010	AB 010
19.	Ртутьсодержащие отхо-ды	N200318//Q6/WM7//C26+01//H12//D16//A930/AA100	AA100
20.	Солесодержащий шламсо скруббера	N191099//Q09//WP0//C84//H12//D10//A931//AD140	AD140
21.	Смазочно-охлаждающая жидкость	N140500//Q7//WL0//C81//H3+6,1//D15//A930//AC080	AC080
22.	Твердо-бытовые отходы	N200100//Q14//WSO//C00//H12//D16//A935//GO060	GO060
23.	Электронное и электри-ческое оборудование	N 200303//Q06//WM7//C19+C10//H 12// D16//A935//GC020	GC 020

Описание системы управления отходов

Система управления отходами на предприятии включает в себя девять этапов технологического цикла отходов:

1. Образование;
2. Сбор и/или накопление;
3. Идентификация;

Бұл құжат ҚР 2003 жылдың 7 қаңтарындағы «Электронды құжат және электронды сандық қол қою» туралы заңның 7 бабы, 1 тармағына сәйкес қағаз бетіндегі заңмен тең. Электрондық құжат www.elicense.kz порталында құрылған.Электрондық құжат түпнұсқасын www.elicense.kz порталында тексере аласыз.
Данный документ согласно пункту 1 статьи 7 ЗРК от 7 января 2003 года «Об электронном документе и электронной цифровой подписи» равнозначен документу на бумажном носителе. Электронный документ сформирован на портале www.elicense.kz. Проверить подлинность электронного документа вы можете на портале www.elicense.kz.

4. Сортировка;
5. Паспортизация;
6. Упаковка (и маркировка);
7. Транспортировка и. складирование;
8. Хранение;
9. Удаление.

Отходы, имеющие характер постоянного хранения (зола и твердые остатки после сжигания, использованные батареи или аккумуляторы, химические отходы и т.д.), вывозиться на технологические карты для захоронения отходов.

Остальные образующиеся отходы производства и потребления на предприятии подлежат складированию в специально установленных местах для последующей утилизации, переработки или удаления на существующих установках или до момента передачи их физическим/юридическим лицам и/или в специализированные/подрядные организации согласно договоров.

Оценка уровня загрязнения окружающей среды

В 2022 году мониторинг будет проводится с включением контроля состояния следующих компонентов ОС:

- атмосферный воздух;
- подземные воды;
- почвы;
- радиационная обстановка.

Согласно данным полученным в ходе проведения производственного экологического контроля геоэкологическая обстановка компонентов окружающей среды должен характеризовать следующим образом:

1. При визуальном геоэкологическом обследовании территории объектов разливов химических реагентов не выявлено.
2. Замеренные максимально-разовые концентрации (г/с) промышленных выбросов от организованных источников не превышают нормы ПДК.
3. Согласно результатам химических анализов, содержание определяемых загрязняющих компонентов в атмосферном воздухе на границе санитарно-защитной зоны (СЗЗ) КОО ниже предельно-допустимых концентраций (норма ПДК).
4. Согласно результатам химических анализов, содержание определяемых загрязняющих компонентов в атмосферном воздухе территории Комплекса ниже предельно-допустимых концентраций (норм ПДК).
5. Согласно результатам химических анализов отобранных проб грунтовой воды из скважин наблюдательной сети, концентрации основных загрязняющих ингредиентов определены ниже фоновых значений.
6. Мощность экспозиционной зоны (МЭД) на всех замеренных точках не превышает норму.

Все работы по производственному экологическому контролю окружающей среды выполнены в полном объеме в соответствии с план-графиком ПЭК.

Сведения о производственном контроле при обращении с отходами

Производственный экологический контроль (ПЭК) осуществляется на КОО согласно разработанной «Программе производственного экологического контроля», согласованной с уполномоченным органом в области охраны окружающей среды.

Производственный экологический контроль при обращении с отходами должен включать в себя:

- Контроль образования отходов;
- Контроль сбора и накопления отходов;
- Контроль состояния площадок и контейнеров для временного складирования отходов;
- Контроль перемещения отходов;

Бұл құжат ҚР 2003 жылдың 7 қаңтарындағы «Электронды құжат және электронды сандық қол қою» туралы заңның 7 бабы, 1 тармағына сәйкес қағаз бетіндегі заңмен тең. Электрондық құжат www.elicense.kz порталында құрылған.Электрондық құжат түпнұсқасын www.elicense.kz порталында тексере аласыз.
Данный документ согласно пункту 1 статьи 7 ЗРК от 7 января 2003 года «Об электронном документе и электронной цифровой подписи» равнозначен документу на бумажном носителе. Электронный документ сформирован на портале www.elicense.kz. Проверить подлинность электронного документа вы можете на портале www.elicense.kz.

- Контроль состояния компонентов окружающей среды (атмосферный воздух, почвы, подземные воды и т.д.).

Все отходы, образующиеся в результате деятельности предприятия, временно складируются на территории предприятия в установленных местах, далее согласно утвержденным процедурам Компании отходы перерабатываются, утилизируются, либо передаются по договорам в специализированные предприятия на переработку или захоронение. При этом организован постоянный контроль за процессом образования, сбора отходов и дальнейшего обращения с ними на предприятии.

На производственном объекте ведутся журналы учета отходов производства и потребления, журналы регистрации переработки отходов на установках, журналы приема-передачи отходов, журналы эксплуатации установок, в которых содержится следующая информация: дата приема/передачи отходов, название Заказчика, объект приема, наименование отходов, количество и/или объем и другие данные.

Нормативы размещения отходов производства и потребления

Нормативы размещения отходов производства и потребления на 2022-2025г.г. от собственного предприятия

Наименование отходов	**Образование, собственные отходы, т/год**	**Размещение, т/год**	**Передача сторонним организациямили способ утилизации на собственном установке, т/год**	**Примечание**
1	**2**	**3**	**4**	**5**
Всего, в т.ч.	**20 266,19985**	**0,00**	**20 266,19985**	
отходов производства	20 262,79160	0,00	20 262,7916	
отходов потребления	3,40825	0,00	3,40825	
Янтарный уровень опасности				
Зола и твердые остатки после сжигания	13980,96		13980,96	Предаётся в сторонним организациям по договору на захоронение
Лакокрасочные матери-алы	0,11125		0,11125	термическая переработка
Медицинские отходы	0,003		0,003	термическая переработка
Промасленные отходы (ветошь, СИЗ и т.д.)	1,058		1,058	термическая переработка
Осадок мойки	6,0		6,0	термическая переработка
Отработанные фильтры	0,003		0,003	термическая переработка
Отработанные аккумуляторные батареи свинцовые	0,0420		0,042	передача в сторонную организацию
Отработанные масла (вт.ч. подлежащие и не подлежащие регенерации.)	3,720		3,72	термическая переработка
Пыль из пылесборника	57,816		57,816	термическая переработка
Ртутьсодержащие отходы,(в том числе лампы, градусники, термомет- ры)	0,008		0,008	передача в сторонную организацию
Смазочно- охлаждающая жидкость	0,1336		0,1336	термическая переработка

Бұл құжат ҚР 2003 жылдың 7 қаңтарындағы «Электронды құжат және электронды сандық қол қою» туралы заңның 7 бабы, 1 тармағына сәйкес қағаз бетіндегі заңмен тең. Электрондық құжат www.elicense.kz порталында құрылған.Электрондық құжат түпнұсқасын www.elicense.kz порталында тексере аласыз.
Данный документ согласно пункту 1 статьи 7 ЗРК от 7 января 2003 года «Об электронном документе и электронной цифровой подписи» равнозначен документу на бумажном носителе. Электронный документ сформирован на портале www.elicense.kz. Проверить подлинность электронного документа вы можете на портале www.elicense.kz.

Солесодержащий шламсо скруббера	72,270		72,270	термическая переработка
Отходы тары различной	7,060		7,060	для собственных нужд
Итого отходов янтарного списка	**14129,18485**		**14129,18485**	
Зеленый уровень опасности				
Абразивные отходы, (пескоструй, отходы абразивной продукции и материалов)	0,100		0,10	передача в сторонную организацию
Древесина и древесные отходы	0,05		0,05	термическая переработка
Средства индивидуальной защиты	0,862		0,862	термическая переработка
Металлолом, металлическая стружка (в т.ч. оборудование, инструменты и т.п.)	1,50		1,50	для собственных нужд
Остатки после сортировки (остатки после сортировки отходов, не подлежащие вторично-му использованию)	6132,00		6132,00	термическая переработка
Остатки и огарки электродов	0,003		0,003	передача в сторонную организацию
Отходы пластика, пластмассы и полиэтилена	0,100		0,10	передача в сторонную организацию
Резинотехнические изделия (РТИ) (кроме шин)	0,01		0,01	передача в сторонную организацию
Твердо - бытовые отхо-ды	2,25		2,25	1,125 термиче- ская переработка
Электронное и электрическое оборудование	0,14		0,14	
Итого зеленого списка	**6137,0150**		**6137,0150**	

Нормативы размещения отходов производства и потребления на 2022-2025г.г. от сторонних организаций:

Наименование отходов	**Принятые от сторонних организа-ций, т/год**	**Размеще-ние, т/год**	**Передача сторон-ним организациямили способ утили-зации на соб- ственном установке, т/год**	**Примечание**
1	**2**	**3**	**4**	**5**
Всего, в т.ч.	**655 960,16**	**27 060,00**	**628 900,16**	
отходов производ-ства	555 386,80	27 060,00	528 326,80	
отходов потребления	100 573,36	-	100 573,36	
Янтарный уровень опасности				
Асфальта-смолистые парафиновые отложения (АСПО)	14 800,00	4 800,00	10 000,00	Термическая переработка на собственном

Бұл құжат ҚР 2003 жылдың 7 қаңтарындағы «Электронды құжат және электронды сандық қол қою» туралы заңның 7 бабы, 1 тармағына сәйкес қағаз бетіндегі заңмен тең. Электрондық құжат www.elicense.kz порталында құрылған.Электрондық құжат түпнұсқасын www.elicense.kz порталында тексере аласыз.
Данный документ согласно пункту 1 статьи 7 ЗРК от 7 января 2003 года «Об электронном документе и электронной цифровой подписи» равнозначен документу на бумажном носителе. Электронный документ сформирован на портале www.elicense.kz. Проверить подлинность электронного документа вы можете на портале www.elicense.kz.

				установке
Битум и битумные отходы (в том числе асфальтовые отхо- ды)	300,00		300,00	Термическая переработка или использование для собственных нужд
Биологические отхо-ды, (в том числе биологические ткании органы, образую-щиеся в результате медицинской и ветеринарной оператив-ной практики, медико-биологических экспериментов, гибели скота, других животных и птиц и т.п.)	50,00		50,00	Термическая переработка на собственном установке или предаётся в сторонним организациям по договору
Отходы бурения (буровой шлам, отработанный буровой раствор)	137 460,00	17 460,00	120 000,00	Термическая переработка на собственном установ-ке, Физико- химический методутилизации и ме-тод МБР
Загрязненные нефтепродуктами оборудования, инструменты и приспособления	500,00		500,00	Предаётся в сторонним организациям по договору
Грунт, загрязненный	50,00		50,00	Термическая переработка на собственном установ-ке
Лакокрасочные материалы	300,00		300,00	Термическая переработка на собственном установке
Медицинские отхо-ды, (в том числе мундштуки, просроченные медикаменты и т.п.)	46,36		46,36	Термическая переработка на собственном установ-ке или предаётся в сторонним организациям по договору
Металлические и пластиковые бочки (с остатками веществ)	500,00		500,00	Передаётся в сторонним организациям по договору
Нефтесодержащие отходы (нефтешлами замазученный грунт)	104 800,00	4 800,00	100 000,00	Термическая переработка на собственном установке и метод МБР
Нефтесодержащие материалы (в т.ч. промасленные отхо-ды, фильтры, ве- тошь, СИЗ и т.д.)	668,00		668,00	Термическая переработка на собственном установ-ке

Бұл құжат ҚР 2003 жылдың 7 қаңтарындағы «Электронды құжат және электронды сандық қол қою» туралы заңның 7 бабы, 1 тармағына сәйкес қағаз бетіндегі заңмен тең. Электрондық құжат www.elicense.kz порталында құрылған.Электрондық құжат түпнұсқасын www.elicense.kz порталында тексере аласыз.
Данный документ согласно пункту 1 статьи 7 ЗРК от 7 января 2003 года «Об электронном документе и электронной цифровой подписи» равнозначен документу на бумажном носителе. Электронный документ сформирован на портале www.elicense.kz. Проверить подлинность электронного документа вы можете на портале www.elicense.kz.

Окалина	100 000,00		100 000,00	Термическая переработка на собственном установ-ке 50 000,00 тн, 50 000,00 тн Предаётся в сторонним организациям по договору
Осадок (шлам) (вт.ч. нефтесодержа-	100,00		100,00	Термическая переработка на соб-
щий, очищенный подготовки нефти, осадок с очистных сооружений, с мойкии т.д.)				ственном установ-ке
Ингибитор коррозии	10,00		10,00	Передаётся в сторонним организациям по договору
Отработанные фильтры различных типов	300,00		300,00	Сортировка, термическая переработка на собственном установке
Отработанный сорбент (в том числе активированный уголь, цеолит и т.п.)	200,00		200,00	Термическая переработка на собственном установ-ке
Отработанные аккумуляторные батареи свинцовые	500,00		500,00	Передаётся в сторонним организациям по договору
Отработанные источники питания (отработанные литие- вые и иные батарей-ки и аккумуляторы)	500,00		500,00	Передаётся в сторонним организациям по договору
Отработанные катализаторы, силика- гель	100,00		100,00	Термическая переработка на собственном установ-ке или передаётсяв сторонним организациям по договору
Отработанные картриджи	100,00		100,00	Термическая переработка на собственном установ-ке или передаётсяв сторонним организациям по договору
Отработанные масла(в т.ч. подлежащие ине подлежащие регенерации.)	500,00		500,00	Термическая переработка на собственном установ- ке или повторное использование для собственных нужд
Отходы фотореактивов (проявитель, закрепитель и т.д.)	5,00		5,00	Термическая переработка на собственном установ-ке или предаётся в сторонним организациям по догово-

Бұл құжат ҚР 2003 жылдың 7 қаңтарындағы «Электронды құжат және электронды сандық қол қою» туралы заңның 7 бабы, 1 тармағына сәйкес қағаз бетіндегі заңмен тең. Электрондық құжат www.elicense.kz порталында құрылған.Электрондық құжат түпнұсқасын www.elicense.kz порталында тексере аласыз.
Данный документ согласно пункту 1 статьи 7 ЗРК от 7 января 2003 года «Об электронном документе и электронной цифровой подписи» равнозначен документу на бумажном носителе. Электронный документ сформирован на портале www.elicense.kz. Проверить подлинность электронного документа вы можете на портале www.elicense.kz.

				ру
Отходы обратной промывки скважин (ООПС)	6 000,00		6 000,00	Термическая переработка на собственном установке
Пыль из пылесборника	0,80		0,80	Термическая переработка на собственном установ-ке или предаётся в сторонним организациям по договору
Ртутьсодержащие отходы,(в том числе лампы, градусники, термометры, почва, штукатурка, игнитроны, и т.п.)	10,00		10,00	Термическая переработка на собственном установ-ке м/р Жетыбай или предаётся в сторонним организациям по договору
Сернистые отходы	200,00		200,00	Термическая переработка на собственном установ- ке или предаётся в сторонним организациям по договору
Скребки	200,00		200,00	Передается в сторонним организациям по договору или повторное использование для собственных нужд
Смазочно-охлаждающая жидкость, (в том числе тосол, антифриз и т.п.)	500,00		500,00	Использования для собственных нужд или предаёт-ся в сторонним организациям по договору
Смесь нефтесодержащих отходов, (в том числе осадок очистки сточных вод, осадок с мойки (шлам), флотошлам,твердый осадок с емкостей и т.д.)	15 000,00		15 000,00	Термическая переработка на собственном установ-ке и метод МБР
Смесь жидких углеводородов, (в том числе лабораторные сливы органических веществ, конденсаты газовые/нефтяные и т.д.)	20,00		20,00	Термическая переработка на собственном установ-ке или передаётсяв сторонним организациям по договору

Бұл құжат ҚР 2003 жылдың 7 қаңтарындағы «Электронды құжат және электронды сандық қол қою» туралы заңның 7 бабы, 1 тармағына сәйкес қағаз бетіндегі заңмен тең. Электрондық құжат www.elicense.kz порталында құрылған.Электрондық құжат түпнұсқасын www.elicense.kz порталында тексере аласыз.
Данный документ согласно пункту 1 статьи 7 ЗРК от 7 января 2003 года «Об электронном документе и электронной цифровой подписи» равнозначен документу на бумажном носителе. Электронный документ сформирован на портале www.elicense.kz. Проверить подлинность электронного документа вы можете на портале www.elicense.kz.

Солесодержащий шлам со скруббера	3,00		3,00	Термическая переработка на собственном установ-ке или передаётсяв сторонним организациям по договору
Тара загрязненная (в т.ч. тара из под хим реагентов)	590,00		590,00	Сортировка, промывка, переработ-ка, прессование и повторное использование для собственных нужд
Химические отходы	1 000,00		1 000,00	Передаётся в сторонним организациям по договору
Итого отходов янтарного списка	**385 313,16**	**27 060,00**	**358 253,16**	
Зеленый уровень опасности				
Абразивные отходы, (пескоструй, отходы абразивной продук-ции и материалов)	100,00		100,00	Термическая переработка на собственном установ-ке
Архивная документация	10,00		10,00	Утилизируется на собственном предприятии путем утилизации на печке барабанной
Аэрозольные балло-ны	100,00		100,00	Передаётся в сторонним организациям по договору
Бетонные отходы	30 000,00		30 000,00	Сортировка, измельчения, повторное использование для собственных нужд
Древесина и древесные отходы	2 000,00		2 000,00	Сортировка, измельчения, повторное использование для собственных нужд
Жировые отходы	500,00		500,00	Термическая переработка на собственном установке
Иловый осадок от канализационный очистных сооружений (в т.ч. Осадок хозяйственно- бытовых сточных вод, сточный ил, ил жироуловителей)	1 000,00		1 000,00	Термическая переработка на собственном установ-ке
Средства индивидуальной защиты	200,00		200,00	Термическая переработка на собственном установ-ке
Стеклянные отходы	1 000,00		1 000,00	Передаётся в сторонним организа-

Бұл құжат ҚР 2003 жылдың 7 қаңтарындағы «Электронды құжат және электронды сандық қол қою» туралы заңның 7 бабы, 1 тармағына сәйкес қағаз бетіндегі заңмен тең. Электрондық құжат www.elicense.kz порталында құрылған.Электрондық құжат түпнұсқасын www.elicense.kz порталында тексере аласыз.
Данный документ согласно пункту 1 статьи 7 ЗРК от 7 января 2003 года «Об электронном документе и электронной цифровой подписи» равнозначен документу на бумажном носителе. Электронный документ сформирован на портале www.elicense.kz. Проверить подлинность электронного документа вы можете на портале www.elicense.kz.

				циям по договору
Макулатура бумаж-ная и картонная	1 000,00		1 000,00	Передаётся в сторонним организациям по договору
Металлолом, металлическая стружка (вт.ч. оборудование, инструменты и т.п.)	5 000,00		5 000,00	Сортировка и использование для собственных нужд или предаётся в сторонним организациям по договору
Металлопластиковые отходы (протекторы, тара и т.д.)	1 500,00		1 500,00	Передаётся в сторонним организациям по договору
Остатки и огарки электродов	1 000,00		1 000,00	Термическая переработка на собственной установ-ке или передаётсяв сторонним организациям по договору
Отработанные пу-стые баллоны	200,00		200,00	Передаётся в сторонним организациям по договору
Отработанные баллоны под давлением(в т.ч.газовые)	50,00		50,00	Передаётся в сторонним организациям по договору
Отработанное пищевое масло	500,00		500,00	Термическая переработка на собственном установке
Отработанные шины	10 000,00		10 000,00	Переработка и измельчение, повторное использование для собственных нужд или передается в сторонним организациям
Отходы пластика, пластмассы и полиэтилена	30 000,00		30 000,00	Переработка и измельчение, повторное использование для собственных нужд
Отходы изоляцион-ных материалов	500,00		500,00	Сортировка, переработка, повтор- ное использованиедля собственных нужд или переда- ется в сторонним организациям
Отходы мебели	100,00		100,00	Предварительная сортировка, захоронение непригодных для вторично-го использовани остатков после сортировки

Бұл құжат ҚР 2003 жылдың 7 қаңтарындағы «Электронды құжат және электронды сандық қол қою» туралы заңның 7 бабы, 1 тармағына сәйкес қағаз бетіндегі заңмен тең. Электрондық құжат www.elicense.kz порталында құрылған.Электрондық құжат түпнұсқасын www.elicense.kz порталында тексере аласыз.
Данный документ согласно пункту 1 статьи 7 ЗРК от 7 января 2003 года «Об электронном документе и электронной цифровой подписи» равнозначен документу на бумажном носителе. Электронный документ сформирован на портале www.elicense.kz. Проверить подлинность электронного документа вы можете на портале www.elicense.kz.

Отходы кабеля	100,00		100,00	Передаётся в сторонним организациям по договору
Резинотехнические изделия (РТИ) (кро-ме шин)	100,00		100,00	Сортировка, повторное использование для собственных нужд или передается в сторонним организациям
Отходы зачистки вагонов	85,00		85,00	Сортировка, повторное использование для собственных нужд или передается в сторонним организациям
Пищевые отходы	10 000,00		10 000,00	Сортировка, утилизируется на собственном предприятии путем утилизации на печке барабанной или передается в сторонним организациям
Различная тара, отработанная	100,00		100,00	1. Термическая переработка,2. Сортировка, промыв- ка,прессование, 3.Повторное использование для собственных нужд
Отходы фото- ирентген пленки	2,00		2,00	Термическая переработка на собственном установ- ке или передается в сторонним организациям
Строительные отхо-ды	100 000,00		100 000,00	Сортировка, промыв- ка,прессование, измельчения, повторное использование для собственных нужд или передается сторонним организациям
Твердо - бытовые отходы	75 000,00		75 000,00	Сортировка 75 000 тн.(100%) из них: 33434 тн. (ориентировочно) в т.ч. остатки непригодные для вторично-го использования после сортировки перерабатовается термическим методом на собственном установке

Бұл құжат ҚР 2003 жылдың 7 қаңтарындағы «Электронды құжат және электронды сандық қол қою» туралы заңның 7 бабы, 1 тармағына сәйкес қағаз бетіндегі заңмен тең. Электрондық құжат www.elicense.kz порталында құрылған.Электрондық құжат түпнұсқасын www.elicense.kz порталында тексере аласыз.
Данный документ согласно пункту 1 статьи 7 ЗРК от 7 января 2003 года «Об электронном документе и электронной цифровой подписи» равнозначен документу на бумажном носителе. Электронный документ сформирован на портале www.elicense.kz. Проверить подлинность электронного документа вы можете на портале www.elicense.kz.

Электронное и электрическое оборудование	500,00		500,00	Сортировка, переработка, использования для собственных нужд или передача в стороннюю организацию
Итого зеленого списка	**270 647,00**	**-**	**270 647,00**	

Предложения о мероприятиях, обеспечивающих снижение негативного влияния размещаемых отходов на окружающую среду

На предприятии предусмотрено внедрение ряда мероприятий, направленных на снижение негативного влияния отходов на окружающую среду.

Паспорта отходов

В проекте приведены Паспорта для всех видов отходов, образующихся на предприятии.

ВЫВОДЫ:

Рассмотрев представленный на государственную экологическую экспертизу «Проект нормативов размещения отходов для Комплекса по переработке отходов производства и потребления, расположенного по адресу: Мангистауская область, Каракиянский район, рядом с НГДУ-4 месторождения Узень» на 2022-2025 годы», Департамент экологии по Мангистауской области **СОГЛАСОВЫВАЕТ** данный проект.

Чалак Т.

Бұл құжат ҚР 2003 жылдың 7 қаңтарындағы «Электронды құжат және электронды сандық қол қою» туралы заңның 7 бабы, 1 тармағына сәйкес қағаз бетіндегі заңмен тең. Электрондық құжат www.elicense.kz порталында құрылған.Электрондық құжат түпнұсқасын www.elicense.kz порталында тексере аласыз.
Данный документ согласно пункту 1 статьи 7 ЗРК от 7 января 2003 года «Об электронном документе и электронной цифровой подписи» равнозначен документу на бумажном носителе. Электронный документ сформирован на портале www.elicense.kz. Проверить подлинность электронного документа вы можете на портале www.elicense.kz.

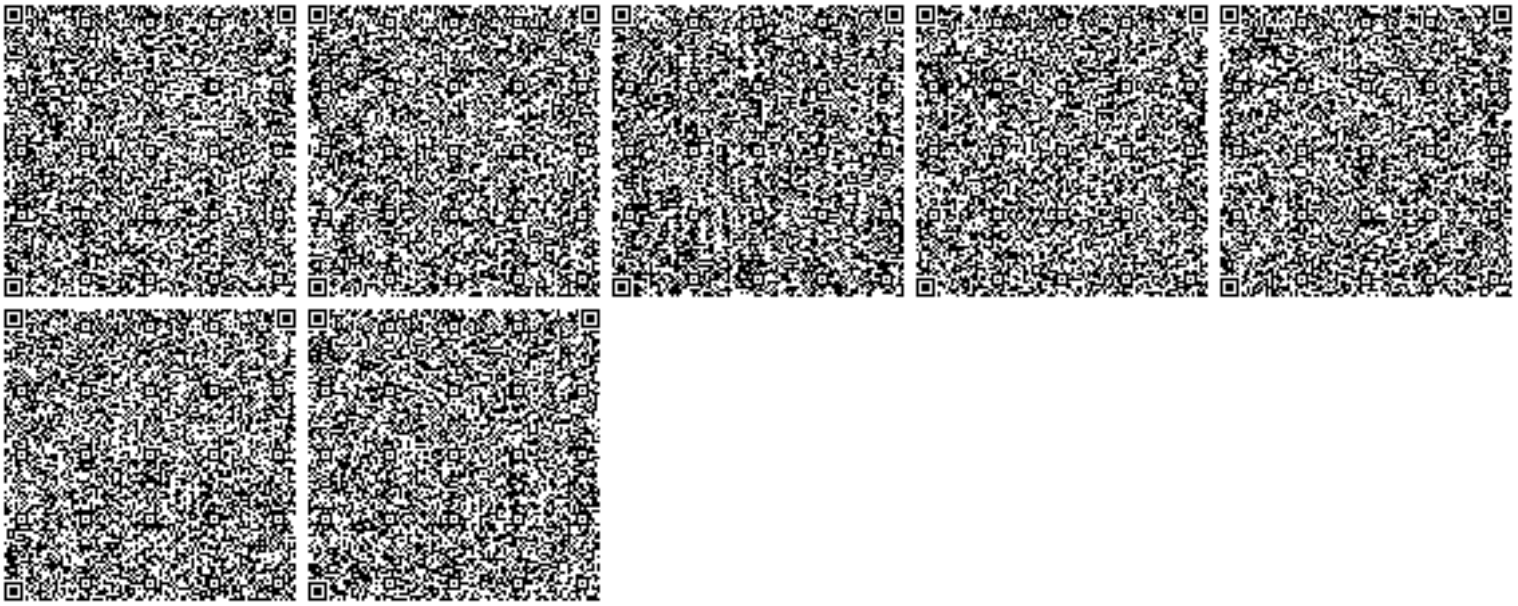

Бұл құжат ҚР 2003 жылдың 7 қаңтарындағы «Электронды құжат және электронды сандық қол қою» туралы заңның 7 бабы, 1 тармағына сәйкес қағаз бетіндегі заңмен тең. Электрондық құжат www.elicense.kz порталында құрылған.Электрондық құжат түпнұсқасын www.elicense.kz порталында тексере аласыз.
Данный документ согласно пункту 1 статьи 7 ЗРК от 7 января 2003 года «Об электронном документе и электронной цифровой подписи» равнозначен документу на бумажном носителе. Электронный документ сформирован на портале www.elicense.kz. Проверить подлинность электронного документа вы можете на портале www.elicense.kz.

№: KZ33VCZ01428122

Министерство экологии, геологии и природных ресурсов Республики Казахстан

РГУ «Департамент экологии по Мангистауской области» Комитета экологического регулирования и контроля Министерства экологии, геологии и природных ресурсов Республики Казахстан

РАЗРЕШЕНИЕ
на эмиссии в окружающую среду для объектов I категории

(наименование природопользователя)

Товарищество с ограниченной ответственностью "Корпорация технического содействия",130000, Республика Казахстан, Мангистауская область, Актау Г.А., г.Актау, Промышленная зона 2, здание № 22/2

(индекс, почтовый адрес)

Индивидуальный идентификационный номер/бизнес-идентификационный номер: 081040010172

Наименование производственного объекта: ТОО «Корпорация технического содействия»

Местонахождение производственного объекта:

Мангистауская область, Мангистауская область, Каракиянский район, рядом с НГДУ- 4 месторождения Уз ень,

Соблюдать следующие условия природопользования:

1. Производить выбросы загрязняющих веществ в объемах, не превышающих:
   - в 2022 году 172,794615645 тонн
   - в 2023 году 172,794615645 тонн
   - в 2024 году 172,794615645 тонн
   - в 2025 году 172,794615645 тонн
   - в 2026 году _____ тонн
   - в 2027 году _____ тонн
   - в 2028 году _____ тонн
   - в 2029 году _____ тонн
   - в 2030 году _____ тонн
   - в 2031 году _____ тонн
2. Производить сбросы загрязняющих веществ в объемах, не превышающих:
   - в 2022 году _____ тонн
   - в 2023 году _____ тонн
   - в 2024 году _____ тонн
   - в 2025 году _____ тонн
   - в 2026 году _____ тонн
   - в 2027 году _____ тонн
   - в 2028 году _____ тонн
   - в 2029 году _____ тонн
   - в 2030 году _____ тонн
   - в 2031 году _____ тонн
3. Производить размещение отходов производства и потребления в объемах , не превышающих:
   - в 2022 году _____ тонн
   - в 2023 году _____ тонн
   - в 2024 году _____ тонн
   - в 2025 году _____ тонн
   - в 2026 году _____ тонн
   - в 2027 году _____ тонн
   - в 2028 году _____ тонн
   - в 2029 году _____ тонн
   - в 2030 году _____ тонн
   - в 2031 году _____ тонн
4. Производить размещение серы в объемах, не превышающих:
   - в 2022 году _____ тонн
   - в 2023 году _____ тонн
   - в 2024 году _____ тонн
   - в 2025 году _____ тонн
   - в 2026 году _____ тонн
   - в 2027 году _____ тонн
   - в 2028 году _____ тонн
   - в 2029 году _____ тонн
   - в 2030 году _____ тонн
   - в 2031 году _____ тонн

Бұл құжат ҚР 2003 жылдың 7 қаңтарындағы «Электронды құжат және электронды сандық қол қою» туралы заңның 7 бабы, 1 тармағына сәйкес қағаз бетіндегі заңмен тең. Электрондық құжат www.elicense.kz порталында құрылған.Электрондық құжат түпнұсқасын www.elicense.kz порталында тексере аласыз.
Данный документ согласно пункту 1 статьи 7 ЗРК от 7 января 2003 года «Об электронном документе и электронной цифровой подписи» равнозначен документу на бумажном носителе. Электронный документ сформирован на портале www.elicense.kz. Проверить подлинность электронного документа вы можете на портале www.elicense.kz.

5. Не превышать лимиты эмиссий (выбросы, сбросы, отходы, сера), установленные в настоящем Разрешении на эмиссии в окружающую среду для объектов I, II и III категории (далее – Разрешение для объектов I, II и III категорий) на основании положительных заключений государственной экологической экспертизы на нормативы эмиссий по ингредиентам (веществам), представленные в проектах нормативов эмиссий в окружающую среду, материалах оценки воздействия на окружающую среду, проектах реконструкции или вновь строящихся объектов предприятий согласно приложению 1 к настоящему Разрешению для объектов I, II и III категорий.
6. Условия природопользования согласно приложению 2 к настоящему Разрешению для объектов I, II и III категорий.
7. Выполнять согласованный план мероприятий по охране окружающей среды согласно приложению 3 к настоящему Разрешению для объектов I, II и III категорий, на период действия настоящего Разрешения для объектов I, II и III категорий, а также мероприятия по снижению эмиссий в окружающую среду, установленные проектной документацией, предусмотренные положительным заключением государственной экологической экспертизы.
Срок действия Разрешения для объектов I, II и III категорий с 01.01.2022 года по 31.12.2025 года.
Примечание:
*Лимиты эмиссий, установленные в настоящем Разрешении для объектов I, II и III категорий, по валовым объемам эмиссий и ингредиентам (веществам) действуют на период настоящего Разрешения для объектов I, II и III категорий и рассчитываются по формуле, указанной в пункте 19 Правил заполнения форм документов для выдачи разрешений на эмиссии в окружающую среду.
Разрешение для объектов I, II и III категорий действительно до изменения применяемых технологий и условий природопользования, указанных в настоящем Разрешении.
Приложения 1, 2 и 3 являются неотъемлемой частью настоящего Разрешения для объектов I, II и III категорий.

Руководитель (уполномоченное лицо) **Руководитель департамента** **Тукенов Руслан Каримович**

подпись Фамилия,имя,отчество (отчество при наличии)

Место выдачи: Актау Г.А. **Дата выдачи:** 20.10.2021 г.

Бұл құжат ҚР 2003 жылдың 7 қаңтарындағы «Электронды құжат және электронды сандық қол қою» туралы заңның 7 бабы, 1 тармағына сәйкес қағаз бетіндегі заңмен тең. Электрондық құжат www.elicense.kz порталында құрылған.Электрондық құжат түпнұсқасын www.elicense.kz порталында тексере аласыз.
Данный документ согласно пункту 1 статьи 7 ЗРК от 7 января 2003 года «Об электронном документе и электронной цифровой подписи» равнозначен документу на бумажном носителе. Электронный документ сформирован на портале www.elicense.kz. Проверить подлинность электронного документа вы можете на портале www.elicense.kz.

Приложение 2 к разрешению на эмиссии в
окружающую среду

Условия природопользования

1. Соблюдать нормативы эмиссий, установленные выданным разрешением Департамента экологии по Мангистауской области.
2. Природоохранные мероприятия, предусмотренные Планом мероприятий по охране окружающей среды на период действия разрешения, реализовать в полном объеме и в установленные сроки. Отчет предоставлять ежеквартально до 10-го числа следующего месяца за отчетным кварталом.
3. Обеспечить реализацию условий программы производственного экологического контроля и мониторинга, и представлять отчет об их выполнении ежеквартально.
4. Отчеты по разрешенным и фактическим эмиссиям в окружающую среду предоставлять в Департамент экологии по Мангистауской области ежеквартально до 10-го числа следующего месяца за отчетным кварталом.
5. Систематическое нарушение природоохранного законодательства, а также нарушение природопользователем условий природопользования, повлекшего значительный ущерб окружающей среде и (или) здоровью населения является основанием для приостановки и лишения данного разрешения.

Бұл құжат ҚР 2003 жылдың 7 қаңтарындағы «Электронды құжат және электронды сандық қол қою» туралы заңның 7 бабы, 1 тармағына сәйкес қағаз бетіндегі заңмен тең. Электрондық құжат www.elicense.kz порталында құрылған.Электрондық құжат түпнұсқасын www.elicense.kz порталында тексере аласыз.
Данный документ согласно пункту 1 статьи 7 ЗРК от 7 января 2003 года «Об электронном документе и электронной цифровой подписи» равнозначен документу на бумажном носителе. Электронный документ сформирован на портале www.elicense.kz. Проверить подлинность электронного документа вы можете на портале www.elicense.kz.

«ҚАЗАҚСТАН РЕСПУБЛИКАСЫ
ЭКОЛОГИЯ, ГЕОЛОГИЯ ЖӘНЕ ТАБИҒИ
РЕСУРСТАР МИНИСТРЛІГІ
ЭКОЛОГИЯЛЫҚ РЕТТЕУ ЖӘНЕ
БАҚЫЛАУКОМИТЕТІНІҢ
МАҢҒЫСТАУ ОБЛЫСЫ БОЙЫНША
ЭКОЛОГИЯ ДЕПАРТАМЕНТІ»
РЕСПУБЛИКАЛЫҚ
МЕМЛЕКЕТТІК МЕКЕМЕ

РЕСПУБЛИКАНСКОЕ
ГОСУДАРСТВЕННОЕ УЧРЕЖДЕНИЕ
«ДЕПАРТАМЕНТ ЭКОЛОГИИ
ПО МАНГИСТАУСКОЙ ОБЛАСТИ
КОМИТЕТА ЭКОЛОГИЧЕСКОГО
РЕГУЛИРОВАНИЯ И КОНТРОЛЯ
МИНИСТЕРСТВА ЭКОЛОГИИ ГЕОЛОГИИ
И ПРИРОДНЫХ РЕСУРСОВ
РЕСПУБЛИКИ КАЗАХСТАН»

Қазақстан Республикасы, Маңғыстау облысы
130000 Ақтау қаласы, промзона 3, ғимарат 10,
телефон: 8/7292/ 30-12-89
факс: 8/7292/ 30-12-90

Республика Казахстан, Мангистауская область
130000, город Актау, промзона 3, здание 10, теле-
фон: 8/7292/ 30-12-89
факс: 8/7292/ 30-12-90

ТОО «Корпорация технического содействия»

Заключение государственной экологической экспертизы на «Проект предельно допустимых выбросов (ПДВ) загрязняющих веществ в атмосферный воздух для «Комплекса по переработке отходов производства и потребления ТОО «Корпорация технического содействия», расположенного по адресу: Мангистауская область, Каракиянский район, рядом с нгду-4 месторождения Узень» на 2022-2025 годы.»

Материалы разработаны: ТОО «GALS». Государственная лицензия на выполнение работ и оказание услуг в области охраны окружающей среды (природоохранное проектирование, нормирование для 1 категории хозяйственной и иной деятельности) №01126Р от 09.11.2007г.

Заказчик проекта – ТОО «Корпорация технического содействия».

На государственную экологическую экспертизу представлена на «Проект предельно допустимых выбросов (ПДВ) загрязняющих веществ в атмосферный воздух для «Комплекса по переработке отходов производства и потребления ТОО «Корпорация технического содействия», расположенного по адресу: Мангистауская область, Каракиянский район, рядом с нгду-4 месторождения Узень» на 2022-2025 годы.» в составе:

Бланк инвентаризации источников выбросов вредных веществ в атмосферу.

- План природоохранных мероприятий.

Материалы поступили № KZ65RXX00022610 от 15.08.2021г.

Было направлено мотивированное замечание 22.09.2021г. Замечания устранены.

Общие сведения о предприятии

ТОО «Корпорация технического содействия» «является сервисной компанией, оказывающей услуги по управлению отходами. Комплексное обслуживание и предоставле- ние отдельных услуг производится организациям нефтегазовой отрасли, действующим в Мангистауской области. Своим заказчикам компания предлагает спектр услуг в области управления отходами, разработке и внедрению систем по сбору, транспортировке, хра- нению и обезвреживанию отходов производства и потребления.

Административная территория объекта входит в состав Мангистауской области в Каракиянском районе рядом с НГДУ-4 месторождения Узень.

Размер до жилой зоны, объект находится на расстоянии 20 км от г.Жана-Озен.

Автотранспортное сообщение осуществляется по грунтовым и асфальтированным дорогам. Сообщение с областным центром осуществляется по асфальтированной дороге Актау-Жана-Озен. В сухое время года передвижение по району работ возможно авто- транспортом обычного типа, а в распутицу автотранспортом повышенной проходимости.

Бұл құжат ҚР 2003 жылдың 7 қаңтарындағы «Электронды құжат және электронды сандық қол қою» туралы заңның 7 бабы, 1 тармағына сәйкес қағаз бетіндегі заңмен тең. Электрондық құжат www.elicense.kz порталында құрылған.Электрондық құжат түпнұсқасын www.elicense.kz порталында тексере аласыз.
Данный документ согласно пункту 1 статьи 7 ЗРК от 7 января 2003 года «Об электронном документе и электронной цифровой подписи» равнозначен документу на бумажном носителе. Электронный документ сформирован на портале www.elicense.kz. Проверить подлинность электронного документа вы можете на портале www.elicense.kz.

Краткая характеристика технологии производства и технологического оборудования

Комплекс площадью 10 га, Рабочий проект «Строительство комплекса по переработке отходов производства, расположенного по адресу: Мангистауская область, Караки- янский район, рядом с НГДУ-4 месторождения Узень» ЗГЭЭ №R01-0051/21 от 21.07.2021г.

Эксплуатация начинается в январе 2022г.

В состав комплекса входят следующие объекты и сооружения:

КПП – 1ед;

Весовая – 1ед;

Площадка дизельного генератора ДЭС-160кВт– 1ед; Ванна для дезинфекции колес автотранспорта -1 ед;

Установка утилизации замазученных грунтов «УЗГ-1МГ) - 2 ед; Установка по переработке отходов бурения МЛТП-1А - 1ед;

Установка «Кусто» - 1 ед;

Установка для сжигания нефтесодержащих пром-х и бытовых отходов «Фа- кел-1Мк2» – 1 ед;

Печь барабанная для термической утилизации промышленных и бытовых отходов - 4ед;

бетонный приямок для утилизируемых грунтов (1ед.); Площадка емкости для печного топлива V-25м3 - 1 ед; Площадка емкости для дизельного топлива V-25м3 - 1 ед; Емкость питьевой воды V-10м3 - 1 ед;

Карта для размещения ТБО - 1 ед;

Ангар для сортировки ТБО, переработки ПЭТ и шин - 1 ед; Площадка пресса и дробилок - 1 ед;

Пруд испаритель - 1 ед; Карта для МБР (1ед.)

Медпункт - 1 ед; Септик - 1 ед;

Блок-бокс под мотопомпу и пожарный инвентарь - 1 ед; Бетонный бассейн отработанной воды из 4-х секций - 1 ед; Весы автомобильные -1ед.

Жилой корпус из 40-футовых контейнеров -1ед; Карта для нефтесодержащих отходов (твердых) -1ед; Карта для нефтесодержащих отходов (жидких) -1ед; Карта для буровых отходов (твердых) -1ед;

Карта для буровых отходов (жидких) -1ед;

Карта под техногенный грунт после переработки термическим методом -1ед;

Карта под техногенный грунт после переработки МБР -1ед;

Карта под техногенный грунт после переработки физико-химическим методом -1ед;

Карта для размещения нефтесодержащих отходов и замазученных грунтов-1ед;

Карта для физико-химического способа переработки отходов -1ед. Площадка (бетонная с бордюром и приямком) для производственных отходов -1ед;

Площадка (бетонная с бордюром и приямком) для пищевых отходов -1ед; Площадка (бетонная с бордюром и приямком) для сортировки ТБО -1ед; Карта для размещения буровых отходов -1ед;

Площадка комплектной трансформаторной подстанции КТПН-160/6/0,4 -1ед;

Ограждение комплекса из камня-ракушечника, Н=2,0м -472,5м; Ограждение комплекса из сетки "Рабица", Н=2,0м -792,5м; Ворота раздвижные на роликовом ходу -2ед;

Ограждение зеленой зоны из сетки 3D, Н=2,0м -170м; Площадка резервуаров противопожарной воды V=50м3 -2ед. Бетонный приямок для утилизируемых грунтов 12х6х1,8м -1ед;

Бетонный приямок для временного размещения золы 12х6х1,8м -1ед.

Мониторинговая скважина 4 ед.

На территории комплекса проектируются карта разного назначения, КПП, склады, склады и площадки для технологического оборудования. Карты имеют разные габариты ширины и длины, но одинаковую конструкцию и глубину. Карты запроектированы прямоугольной формы, с грунтовым обвалованные по периметру. Заложение откосов насыпей об-

Бұл құжат ҚР 2003 жылдың 7 қаңтарындағы «Электронды құжат және электронды сандық қол қою» туралы заңның 7 бабы, 1 тармағына сәйкес қағаз бетіндегі заңмен тең. Электрондық құжат www.elicense.kz порталында құрылған.Электрондық құжат түпнұсқасын www.elicense.kz порталында тексере аласыз.
Данный документ согласно пункту 1 статьи 7 ЗРК от 7 января 2003 года «Об электронном документе и электронной цифровой подписи» равнозначен документу на бумажном носителе. Электронный документ сформирован на портале www.elicense.kz. Проверить подлинность электронного документа вы можете на портале www.elicense.kz.

валования принято: внутренние и внешние –1:1, на переездах через обвалование -1:4. Под весь комплекс отсыпается территория на высоту 1,0м. Откос отсыпки принят –1:1. Въезд и выезд на территорию комплекса приняты с уклоном1:4.

С целью возможности подъезда к картам, зданиям и площадкам проектируется ав- тодорога, шириной 9,0 м с дорожной одежды из песчано-гравийной смеси толщиной 10см и слоем щебня толщиной 10см. Доступ на территорию комплекса осуществляется через ворота.

Описание работы установок и технологической схемы

Поступающие на площадку отходы подвергаются входному контролю, включающему визуальный осмотр, проверку актов на перемещение и прием-передачу отходов, выборочный отбор проб. Образец акта на перемещение и прием-передачу отходов приведен в приложении. Усредненная проба, отобранная с каждого автосамосвала, исследуется на содержание нефтепродуктов (для НЗГ) и хлоридов (для БШ), а также подлежит радиационному контролю. Образец протокола отбора проб приведен в приложении.

Результаты входного контроля заносятся в «Журнал приема и размещения отходов», который включает схему размещения отходов одной партии.

Разгрузка автосамосвалов, доставляющих отходы, осуществляется на технологической площадке в ряд, таким образом, чтобы отходы представляли собой бурты.

В случаях, когда загрязнения выше 16%, для доведения их до требуемого уровня необходимо в отходы подмешивать песок, опилки или отработанный после установки «УЗГ-1МГ» грунт в соответствующей пропорции.

Для улучшения механической структуры низкопроницаемых грунтов с повышенным содержанием глины, их водно-воздушного режима производится внесение структураторов в количестве не менее 30 % об. В качестве структураторов могут быть использованы рас- тительные материалы (солома, сено, торф и др.) и древесные отходы (щепа, опилки, стружка, кора и др.).

Проектируемое оборудование

В Комплексе установлено следующее оборудование:

-Установка для утилизации замазученных грунтов, буровых шламов, замаслен- ной окалины и пропантов «УЗГ-1МГ» - 2ед.

-Механизированная линия термической переработки и утилизации бурового шлама и нефтезагрязненных грунтов «МЛТП-1А» -1ед.

-Установка для утилизации отходов "Факел-1Мк2" – 1ед.

-Камерная установка для сжигания твердых отходов "КУСТО" – 1ед.

-Резервуар хранения дизтоплива V-25м3 - 1ед.

-Резервуар хранения печного топлива V-25м3 - 1ед.

-Пресс гидравлический пакетировочный "ПГП-30" - 2ед.

-Дробилка (измельчитель отходов) - 2ед.

-Печь барабанная для термической утилизации промышленных и бытовых от- ходов - 4ед.

Основные технологические решения

Печь УЗГ-1М – 2 ед.

Установка «УЗГ-1МГ» производится ООО «Скорая Экологическая Помощь» в городе Брянске, Российской Федерации.

Установка «УЗГ-1МГ» предназначена для утилизации замазученных грунтов и твердых горючих нефтесодержащих отходов, образующихся при проведении работ, связанных с ликвидацией аварийных разливов нефти и нефтепродуктов.

На установке УЗГ-1МГ можно реально утилизировать в год 52560 тонн нефтесодержащих отходов (при коэффициенте использования техники 0,7).

Утилизация отходов происходит при температуре 800 - 900°С.

Применение в установке устройства обработки отходящих газов с блоком орошения позволяет максимально снизить выбросы вредных веществ по сравнению с утилизацией открытым сжиганием и применяемыми установками утилизации методом выжигания.

Бұл құжат ҚР 2003 жылдың 7 қаңтарындағы «Электронды құжат және электронды сандық қол қою» туралы заңның 7 бабы, 1 тармағына сәйкес қағаз бетіндегі заңмен тең. Электрондық құжат www.elicense.kz порталында құрылған.Электрондық құжат түпнұсқасын www.elicense.kz порталында тексере аласыз.
Данный документ согласно пункту 1 статьи 7 ЗРК от 7 января 2003 года «Об электронном документе и электронной цифровой подписи» равнозначен документу на бумажном носителе. Электронный документ сформирован на портале www.elicense.kz. Проверить подлинность электронного документа вы можете на портале www.elicense.kz.

Не допускается утилизировать в установке продукты, которые выделяют ядовитые вещества или состав которых неизвестен. Такие отходы должны утилизироваться в установленном порядке. Не допускается утилизировать отходы с большим содержанием легкофракционных нефтепродуктов (бензины, растворители и другие подобные продукты).

Печь МЛПТ-1А – 1 ед.

Механизированная линия МЛТП-1А (далее «линия МЛТП-1А») предназначена для термической переработки бурового шлама и нефтезагрязненных грунтов, образующихся при проведении буровых работ и работ, связанных с ликвидацией аварийных разливов нефти и нефтепродуктов.

Установка для утилизации отходов «Факел-1Мк2»

Установка предназначена для термической утилизации (сжигания) твердых и пас- тообразных малоиспаряющихся горючих нефтесодержащих отходов, образующихся при проведении работ, связанных с ликвидацией аварийных розливов нефти. На установке «Факел-1Мк2» возможно утилизировать и другие промышленные и бытовые отходы.

Камерная установка для сжигания твердых отходов «КУСТО»

Установка для сжигания отходов «КУСТО» предназначена для термической ути- лизации твердых бытовых и промышленных отходов, в том числе нефтесодержащих от- ходов.

Дробилка (измельчитель отходов)

Промышленный измельчитель - шредер МИ-7,5-25 предназначен для измельчения/дробления твердых и вязких материалов, благодаря высокому крутящему моменту, обеспечивает:

- дробление медицинских отходов: шприцы, иглы перчатки и т.д;
- дробление канализационных отходов после грабельных решеток;
- дробление синтетических и биологических материалов;
- дробление картона, бумаги, тары и упаковки;
- дробление дерева, дсп, мдф, фанеры;
- дробление мелкой металлической тары;
- дробление полимеров и пластиков;
- дробление резины и резиновых изделий.

Пресс гидравлический пакетировочный «ПГП-30»

Пресс гидравлический пакетировочный ПГП (далее пресс) предназначен для пакетирования макулатуры, отходов текстильного и швейного производства, тонколистовых из- делий из черных, цветных металлов и пластика (аллюминиевые банки и т.д.) при темпе- ратурном интервале от -25 до +40ºС.

Печь барабанная для термической утилизации промышленных и бытовых отходов

Печь барабанная предназначена для утилизации твердых бытовых коммунальных отходов в непрерывном технологическом процессе.

Печь работает на печном топливе и оснащена устройством моментального прекращения подачи топлива.

Печь может эксплуатироваться на открытом воздухе под навесом при температуре окружающего воздуха от -30°С до +60°С, влажности не более 80%. Амплитуда колебаний площадки под печью должна быть не более 0,1мм, частота колебаний должна быть в пределах 3-6 Гц.

На картах физико-химической обработки нефтесодержащих и буровых отходов

Карта имеет гидроизоляцию, выполненную геомембраной. На карте физико- химической обработки нефтесодержащих и буровых отходов– 25000 т/год. Общая разовая вместимость карт (для приема нефтесодержащих отходов) с учетом их площади и глубины составляет 9100 м3.

Физико-химический метод обезвреживания промышленных отходов, с применением строительной извести.

Наличие нефти и ее продуктов в почве снижает самоочищающую способность. Нефтяное загрязнение почвогрунтов вызывает значительное ослабление биохимических процессов. На загрязненных участках формируется высокая фитотоксичность почвы, что оъ-

Бұл құжат ҚР 2003 жылдың 7 қаңтарындағы «Электронды құжат және электронды сандық қол қою» туралы заңның 7 бабы, 1 тармағына сәйкес қағаз бетіндегі заңмен тең. Электрондық құжат www.elicense.kz порталында құрылған.Электрондық құжат түпнұсқасын www.elicense.kz порталында тексере аласыз.
Данный документ согласно пункту 1 статьи 7 ЗРК от 7 января 2003 года «Об электронном документе и электронной цифровой подписи» равнозначен документу на бумажном носителе. Электронный документ сформирован на портале www.elicense.kz. Проверить подлинность электронного документа вы можете на портале www.elicense.kz.

ясняется избыточным содержанием в ней хлоридов, сульфатов и гидрокарбонатов натрия. Основное влияние нефти и нефтепродуктов сводится к снижению биологической продуктивности почвы и фитомассы растительного покрова.

Карта МБР – 1 ед.

Площадки МБР рассчитаны на прием, обезвреживание и переработку нефтесодержащих отходов (далее - НСО) методом микробиологической ремедиации. Согласно тех- ническому заданию, площадь земельного участка под площадку МБР составляет на кар- тах МБР до 70 тыс.м3. Доставка отходов осуществляется автосамосвалами.

Основные производственные показатели Комплекса по переработке отходов в 2022-2025 годах

Наименование установки/сооружения (производи- тельность)	Время работы, ч/год	Мощность оборудо- вания по переработкеотходов, т/год	Наименование и количество образо- ванных отходов при работе оборудо- вания (*расчетные данные при макси- мальной загрузки оборудования)*, т/год					Примечание
			Зола и зольные остатки	Пыль из пылесборника	Солесодержащий шлам со скруббера	Шлам	СНО	
УЗГ-1М (6т/ч)	8760,00	52560,00	-	19,33	24,00	-	-	
УЗГ-1М (6т/ч)	8760,00	52560,00	-	19,33	24,00	-	-	
МЛПТ-1А (6т/ч)	8760,00	52560,00	-	-	24,00	-	-	
Печи барабанных (4 ед.)	8760,00	70080,00	13980,96	-	-	-	-	
«Кусто»	8760,00	1752,00	332,88	-	-	-	-	
Факел	8760,00	1752,00	332,88	60736,00	-	-	-	
Карта для размещенияТБО	8760,00	-	-	-	-	-	-	
Пруд испаритель	8760,00	-	-	-	-	-	-	
Карта для МБР	8760,00	95900,00	-	-	-	-	-	средний удельный вес нефтесо-держащих отходов состав- ляет 1,37 тн/м3
Карта для нефтесодер- жащих отходов (твердых) -1ед	8760,00	-	-	-	-	-	-	
Карта для нефтесодер- жащих отходов (жидких) -1ед	8760,00	-	-	-	-	-	-	
Карта для буровых отхо-дов (твердых) -1ед	8760,00	-	-	-	-	-	-	
Карта для буровых отхо-дов (жидких) -1ед	8760,00	-	-	-	-	-	-	
Карта под техногенныйгрунт после переработкитермическим методом	8760,00	-	-	-	-	-	-	
Карта под техногенный грунт после переработкиМБР	8760,00	-	-	-	-	-	-	
Карта под техногенный грунт после переработки физико-химическим мето-дом	8760,00	-	-	-	-	-	-	

Бұл құжат ҚР 2003 жылдың 7 қаңтарындағы «Электронды құжат және электронды сандық қол қою» туралы заңның 7 бабы, 1 тармағына сәйкес қағаз бетіндегі заңмен тең. Электрондық құжат www.elicense.kz порталында құрылған.Электрондық құжат түпнұсқасын www.elicense.kz порталында тексере аласыз.
Данный документ согласно пункту 1 статьи 7 ЗРК от 7 января 2003 года «Об электронном документе и электронной цифровой подписи» равнозначен документу на бумажном носителе. Электронный документ сформирован на портале www.elicense.kz. Проверить подлинность электронного документа вы можете на портале www.elicense.kz.

Карта для размещения нефтесодержащих отходови замазученных грунтов	8760,00	-	-	-	-	-	-	
Карта для физико- химического способа пе-реработки отходов	8760,00	25000,00	-	-	-	-	-	
Площадка (бетонная сбордюром и приямком)для производственныхотходов	8760,00	-	-	-	-	-	-	
Площадка (бетонная сбордюром и приямком)для пищевых отходов	8760,00	-	-	-	-	-	-	
Площадка (бетонная сбордюром и приямком)для сортировки ТБО	8760,00	-	-	-	-	-	-	
Карта для размещениябуровых отходов	8760,00	-	-	-	-	-	-	
Бетонный приямок дляутилизируемых грунтов12х6х1,8м - 1ед	8760,00	-	-	-	-	-	-	
Бетонный приямок дляврменного размещениязолы 12х6х1,8м -1ед	8760,00	-	-	-	-	-	-	
ИТОГО, тонн		352 164,00						

Характеристика источников выбросов загрязняющих веществ в атмосферу

В целом по КОО расположенного по адресу: Мангистауская область,Каракиянский район, рядом с НГДУ-4 месторождения Узень» ТОО «КОРПОРАЦИЯ ТЕХНИЧЕСКОГО СОДЕЙСТВИЯ» на 2022-2025 гг. выявлено 44 источников выбросов загрязняющих веществ в атмосферу, из них организованных - 13 и неорганизованных - 31.

Нормативы выбросов загрязняющих веществ в атмосферу приведены в приложении 1. Данное заключение ГЭЭ без указанного приложения недействительно.

Расчет рассеивания загрязняющих веществ в атмосферу

Моделирование рассеивания загрязняющих веществ в приземном слое атмосфе- ры проведено на программном комплексе ЭРА ВОЗДУХ.

Санитарно-защитная зона

СЗЗ составляет 1000 м.

Анализ результатов расчета рассеивания показал, что максимальная концентра- ция вредных выбросов в атмосфере на границе ССЗ не превышает ПДК, следовательно, принятый размер санитарно-защитной зоны остается на прежнем уровне, и не требует уточнения и корректировки.

Характеристика аварийных и залповых выбросов

На предприятии аварийные и залповые выбросы полностью исключены.

Мероприятия по уменьшению выбросов в атмосферу

В период эксплуатации объектов предприятия основными мероприятиями, направленными на снижение выбросов вредных веществ, а также на предупреждение и предотвращение выделений вредных и взрывопожароопасных веществ и обеспечение безопас- ных условий труда являются:

- регулирование топливной аппаратуры (техосмотр и ремонт) дизельного генератора;
- планово-предупредительный ремонт печей переработки;
- контроль эффективности работы системгазообнаружения и пожарной сигнализации.
- обеспечение прочности и герметичности трубопроводов;

Бұл құжат ҚР 2003 жылдың 7 қаңтарындағы «Электронды құжат және электронды сандық қол қою» туралы заңның 7 бабы, 1 тармағына сәйкес қағаз бетіндегі заңмен тең. Электрондық құжат www.elicense.kz порталында құрылған.Электрондық құжат түпнұсқасын www.elicense.kz порталында тексере аласыз.
Данный документ согласно пункту 1 статьи 7 ЗРК от 7 января 2003 года «Об электронном документе и электронной цифровой подписи» равнозначен документу на бумажном носителе. Электронный документ сформирован на портале www.elicense.kz. Проверить подлинность электронного документа вы можете на портале www.elicense.kz.

- строгое соблюдение всех технологических параметров;
- осуществление постоянного контроля герметичности трубопроводов и оборудования;
- осуществление постоянного контроля за ходом технологического процесса (измерение расхода, давления, температуры);
- обеспечение защитными устройствами и системами, автоматическим управлением и регулированием, а также иными техническими средствами, предупреждающими возникновение и развитие аварийных ситуаций при нарушении технологических параметров процесса;
- своевременное проведение планово-предупредительного ремонта и профилактики технологического оборудования;
- наличие и постоянное функционирование систем аварийного оповещения и связи, контроля воздуха;
- проведение практических занятий, учебных тревог и других мероприятий с целью обучения персонала методам реагирования на аварийную ситуацию и борьбе с последствиями этих аварий.
- подбор оборудования, запорной арматуры, предохранительных и регулирующих клапанов в строгом соответствии с давлениями, под которым работает данное оборудование;
- при наступлении неблагоприятных метеорологических условий – осуществление комплекса мероприятий с целью снижения объемов выбросов;
- высокая квалификация и соблюдение требований охраны труда и техники безопасности обслуживающим персоналом;
- контроль выбросов дымовых газов на печах переработки.

Мероприятия по регулированию выбросов при неблагоприятных метеорологических условиях

Проектом предусмотрены мероприятия для 3-х режимов работы при НМУ.

Контроль за соблюдением нормативов предельно-допустимых выбросов загрязняющих веществ

Проектом предусматривается осуществление контроля за соблюдением нормативов ПДВ на источниках выбросов.

Представлен План-график контроля нормативов ПДВ на источниках выбросов.

ВЫВОДЫ:

Рассмотрев представленный на государственную экологическую экспертизу «Проект предельно допустимых выбросов (ПДВ) загрязняющих веществ в атмосферный воздух для «Комплекса по переработке отходов производства и потребления ТОО «Корпорация технического содействия», расположенного по адресу: Мангистауская область, Каракиянский район, рядом с нгду-4 месторождения Узень» на 2022-2025 годы» Департамент экологии по Мангистауской области **СОГЛАСОВЫВАЕТ** данный проект.

Бұл құжат ҚР 2003 жылдың 7 қаңтарындағы «Электронды құжат және электронды сандық қол қою» туралы заңның 7 бабы, 1 тармағына сәйкес қағаз бетіндегі заңмен тең. Электрондық құжат www.elicense.kz порталында құрылған.Электрондық құжат түпнұсқасын www.elicense.kz порталында тексере аласыз.
Данный документ согласно пункту 1 статьи 7 ЗРК от 7 января 2003 года «Об электронном документе и электронной цифровой подписи» равнозначен документу на бумажном носителе. Электронный документ сформирован на портале www.elicense.kz. Проверить подлинность электронного документа вы можете на портале www.elicense.kz.

Приложение 1

Нормативы выбросов загрязняющих веществ в атмосферу на существующее положение и на год достижения ПДВ

Производство цех, участок	Номер источника выброса	Нормативы выбросов загрязняющих веществ						
		существующее положение на 2021 год		на 2022-2025 годы		П Д В		год достижения ПДВ
Код и наименование загрязняющего вещества		г/с	т/год	г/с	т/год	г/с	т/год	
1	2	3	4	5	6	7	8	9
О р г а н и з о в а н н ы е и с т о ч н и к и								
(0301) Азота (IV) диоксид (Азота диоксид) (4)								
Комплекс по	0001	-	-	0.02518735	0.397151775	0.02518735	0.397151775	2022
переработке отходов	0002	-	-	0.02518735	0.397151775	0.02518735	0.397151775	2022
	0003	-	-	0.02518735	0.397151775	0.02518735	0.397151775	2022
	0004	-	-	0.000572375	0.018048575	0.000572375	0.018048575	2022
	0005	-	-	0.000572375	0.018048575	0.000572375	0.018048575	2022
	0006	-	-	0.011009075	0.173588275	0.011009075	0.173588275	2022
	0007	-	-	0.011009075	0.173588275	0.011009075	0.173588275	2022
	0008	-	-	0.011009075	0.173588275	0.011009075	0.173588275	2022
	0009	-	-	0.011009075	0.173588275	0.011009075	0.173588275	2022
	0010	-	-	0.341333333	3.648	0.341333333	3.648	2022
	0013	-	-	0.00006	0.000001	0.00006	0.000001	2022
(0304) Азот (II) оксид (Азота оксид) (6)								
Комплекс по	0001	-	-	0.004093075	0.064536825	0.004093075	0.064536825	2022
переработке отходов	0002	-	-	0.004093075	0.064536825	0.004093075	0.064536825	2022
	0003	-	-	0.004093075	0.064536825	0.004093075	0.064536825	2022
	0004	-	-	0.0000931	0.002933125	0.0000931	0.002933125	2022
	0005	-	-	0.0000931	0.002933125	0.0000931	0.002933125	2022
	0006	-	-	0.00178885	0.028207875	0.00178885	0.028207875	2022
	0007	-	-	0.00178885	0.028207875	0.00178885	0.028207875	2022
	0008	-	-	0.00178885	0.028207875	0.00178885	0.028207875	2022
	0009	-	-	0.00178885	0.028207875	0.00178885	0.028207875	2022
	0010	-	-	0.055466667	0.5928	0.055466667	0.5928	2022
	0013	-	-	0.00001	0.0000002	0.00001	0.0000002	2022
(0317) Гидроцианид (Синильная кислота, Муравьиной кислоты нитрил, Циановодород) (164)								
Комплекс по	0001	-	-	0.0038	0.0599184	0.0038	0.0599184	2022
переработке отходов	0002	-	-	0.0038	0.0599184	0.0038	0.0599184	2022
	0003	-	-	0.0038	0.0599184	0.0038	0.0599184	2022

Бұл құжат ҚР 2003 жылдың 7 қаңтарындағы «Электронды құжат және электронды сандық қол қою» туралы заңның 7 бабы, 1 тармағына сәйкес қағаз бетіндегі заңмен тең. Электрондық құжат www.elicense.kz порталында құрылған.Электрондық құжат түпнұсқасын www.elicense.kz порталында тексере аласыз.
Данный документ согласно пункту 1 статьи 7 ЗРК от 7 января 2003 года «Об электронном документе и электронной цифровой подписи» равнозначен документу на бумажном носителе. Электронный документ сформирован на портале www.elicense.kz. Проверить подлинность электронного документа вы можете на портале www.elicense.kz.

	0004	-	-	0.000063175	0.001997375	0.000063175	0.001997375	2022
	0005	-	-	0.000063175	0.001997375	0.000063175	0.001997375	2022
	0006	-	-	0.00126635	0.0199728	0.00126635	0.0199728	2022
	0007	-	-	0.00126635	0.0199728	0.00126635	0.0199728	2022
	0008	-	-	0.00126635	0.0199728	0.00126635	0.0199728	2022
	0009	-	-	0.00126635	0.0199728	0.00126635	0.0199728	2022
(0328) Углерод (Сажа, Углерод черный) (583)								
Комплекс по	0001	-	-	0.646012825	10.1863294	0.646012825	10.1863294	2022
переработке отходов	0002	-	-	0.646012825	10.1863294	0.646012825	10.1863294	2022
	0003	-	-	0.646012825	10.1863294	0.646012825	10.1863294	2022
	0004	-	-	0.01077015	0.33964115	0.01077015	0.33964115	2022
	0005	-	-	0.01077015	0.33964115	0.01077015	0.33964115	2022
	0006	-	-	0.21534315	3.3955318	0.21534315	3.3955318	2022
	0007	-	-	0.21534315	3.3955318	0.21534315	3.3955318	2022
	0008	-	-	0.21534315	3.3955318	0.21534315	3.3955318	2022
	0009	-	-	0.21534315	3.3955318	0.21534315	3.3955318	2022
	0010	-	-	0.022222222	0.228	0.022222222	0.228	2022
(0330) Сера диоксид (Ангидрид сернистый, Сернистый газ, Сера (IV) оксид) (516)								
Комплекс по	0001	-	-	0.10870375	1.714040825	0.10870375	1.714040825	2022
переработке отходов	0002	-	-	0.10870375	1.714040825	0.10870375	1.714040825	2022
	0003	-	-	0.10870375	1.714040825	0.10870375	1.714040825	2022
	0004	-	-	0.002550275	0.080430325	0.002550275	0.080430325	2022
	0005	-	-	0.002550275	0.080430325	0.002550275	0.080430325	2022
	0006	-	-	0.037588175	0.59268885	0.037588175	0.59268885	2022
	0007	-	-	0.037588175	0.59268885	0.037588175	0.59268885	2022
	0008	-	-	0.037588175	0.59268885	0.037588175	0.59268885	2022
	0009	-	-	0.037588175	0.59268885	0.037588175	0.59268885	2022
	0010	-	-	0.053333333	0.57	0.053333333	0.57	2022
	0013	-	-	0.00002	0.0000003	0.00002	0.0000003	2022
(0333) Сероводород (Дигидросульфид) (518)								
Комплекс по	0001	-	-	0.0038	0.0599184	0.0038	0.0599184	2022
переработке отходов	0002	-	-	0.0038	0.0599184	0.0038	0.0599184	2022
	0003	-	-	0.0038	0.0599184	0.0038	0.0599184	2022
	0004	-	-	0.000063175	0.001997375	0.000063175	0.001997375	2022
	0005	-	-	0.000063175	0.001997375	0.000063175	0.001997375	2022
	0006	-	-	0.00126635	0.0199728	0.00126635	0.0199728	2022
	0007	-	-	0.00126635	0.0199728	0.00126635	0.0199728	2022
	0008	-	-	0.00126635	0.0199728	0.00126635	0.0199728	2022
	0009	-	-	0.00126635	0.0199728	0.00126635	0.0199728	2022
	0011	-	-	0.000061	0.000025	0.000061	0.000025	2022

Бұл құжат ҚР 2003 жылдың 7 қаңтарындағы «Электронды құжат және электронды сандық қол қою» туралы заңның 7 бабы, 1 тармағына сәйкес қағаз бетіндегі заңмен тең. Электрондық құжат www.elicense.kz порталында құрылған.Электрондық құжат түпнұсқасын www.elicense.kz порталында тексере аласыз.
Данный документ согласно пункту 1 статьи 7 ЗРК от 7 января 2003 года «Об электронном документе и электронной цифровой подписи» равнозначен документу на бумажном носителе. Электронный документ сформирован на портале www.elicense.kz. Проверить подлинность электронного документа вы можете на портале www.elicense.kz.

	0012	-	-	0.000061	0.000025	0.000061	0.000025	2022
(0337) Углерод оксид (Окись углерода, Угарный газ) (584)								
Комплекс по	0001	-	-	0.3241381	5.1110095	0.3241381	5.1110095	2022
переработке отходов	0002	-	-	0.3241381	5.1110095	0.3241381	5.1110095	2022
	0003	-	-	0.3241381	5.1110095	0.3241381	5.1110095	2022
	0004	-	-	0.0062358	0.196652375	0.0062358	0.196652375	2022
	0005	-	-	0.0062358	0.196652375	0.0062358	0.196652375	2022
	0006	-	-	0.11053915	1.74298115	0.11053915	1.74298115	2022
	0007	-	-	0.11053915	1.74298115	0.11053915	1.74298115	2022
	0008	-	-	0.11053915	1.74298115	0.11053915	1.74298115	2022
	0009	-	-	0.11053915	1.74298115	0.11053915	1.74298115	2022
	0010	-	-	0.275555556	2.964	0.275555556	2.964	2022
	0013	-	-	0.006	0.0001	0.006	0.0001	2022
(0410) Метан (727*)								
Комплекс по	0001	-	-	0.001387	0.02184525	0.001387	0.02184525	2022
переработке отходов	0002	-	-	0.001387	0.02184525	0.001387	0.02184525	2022
	0003	-	-	0.001387	0.02184525	0.001387	0.02184525	2022
	0006	-	-	0.001387	0.02184525	0.001387	0.02184525	2022
	0007	-	-	0.001387	0.02184525	0.001387	0.02184525	2022
	0008	-	-	0.001387	0.02184525	0.001387	0.02184525	2022
	0009	-	-	0.001387	0.02184525	0.001387	0.02184525	2022
(0703) Бенз/а/пирен (3,4-Бензпирен) (54)								
Комплекс по	0010	-	-	0.000000533	0.00000627	0.000000533	0.00000627	2022
переработке отходов								
(1325) Формальдегид (Метаналь) (609)								
Комплекс по	0001	-	-	0.0038	0.0599184	0.0038	0.0599184	2022
переработке отходов	0002	-	-	0.0038	0.0599184	0.0038	0.0599184	2022
	0003	-	-	0.0038	0.0599184	0.0038	0.0599184	2022
	0004	-	-	0.000063175	0.001997375	0.000063175	0.001997375	2022
	0005	-	-	0.000063175	0.001997375	0.000063175	0.001997375	2022
	0006	-	-	0.00126635	0.0199728	0.00126635	0.0199728	2022
	0007	-	-	0.00126635	0.0199728	0.00126635	0.0199728	2022
	0008	-	-	0.00126635	0.0199728	0.00126635	0.0199728	2022
	0009	-	-	0.00126635	0.0199728	0.00126635	0.0199728	2022
	0010	-	-	0.005333333	0.057	0.005333333	0.057	2022
(1555) Уксусная кислота (Этановая кислота) (586)								
Комплекс по	0001	-	-	0.057	0.898776	0.057	0.898776	2022
переработке отходов	0002	-	-	0.057	0.898776	0.057	0.898776	2022
	0003	-	-	0.057	0.898776	0.057	0.898776	2022
	0004	-	-	0.00095	0.0299592	0.00095	0.0299592	2022

Бұл құжат ҚР 2003 жылдың 7 қаңтарындағы «Электронды құжат және электронды сандық қол қою» туралы заңның 7 бабы, 1 тармағына сәйкес қағаз бетіндегі заңмен тең. Электрондық құжат www.elicense.kz порталында құрылған.Электрондық құжат түпнұсқасын www.elicense.kz порталында тексере аласыз.
Данный документ согласно пункту 1 статьи 7 ЗРК от 7 января 2003 года «Об электронном документе и электронной цифровой подписи» равнозначен документу на бумажном носителе. Электронный документ сформирован на портале www.elicense.kz. Проверить подлинность электронного документа вы можете на портале www.elicense.kz.

	0005	-	-	0.00095	0.0299592	0.00095	0.0299592	2022
	0006	-	-	0.019	0.299592	0.019	0.299592	2022
	0007	-	-	0.019	0.299592	0.019	0.299592	2022
	0008	-	-	0.019	0.299592	0.019	0.299592	2022
	0009	-	-	0.019	0.299592	0.019	0.299592	2022
(2704) Бензин (нефтяной, малосернистый) /в пересчете на углерод/ (60)								
Комплекс по переработке отходов	0013	-	-	0.0007	0.00001	0.0007	0.00001	2022
(2754) Алканы С12-19 /в пересчете на С/ (Углеводороды предельные С12-С19 (в пересчете(10)								
Комплекс по	0010	-	-	0.128888889	1.368	0.128888889	1.368	2022
переработке отходов	0011	-	-	0.02172	0.009	0.02172	0.009	2022
	0012	-	-	0.02172	0.009	0.02172	0.009	2022
Итого по организованным источникам:		**-**	**-**	**6.110792416**	**91.77103025**	**6.110792416**	**91.77103025**	
Неорганизованные источники								
(0333) Сероводород (Дигидросульфид) (518)								
Комплекс по	6027	-	-	0.00003	0.0001	0.00003	0.0001	2022
переработке отходов	6028	-	-	0.00003	0.0001	0.00003	0.0001	2022
(0402) Бутан (99)								
Комплекс по	6029	-	-	0.003444	0.108457	0.003444	0.108457	2022
переработке отходов	6030	-	-	0.001722	0.0542784	0.001722	0.0542784	2022
	6031	-	-	0.013766	0.43403	0.013766	0.43403	2022
(1071) Гидроксибензол (155)								
Комплекс по переработке отходов	6025	-	-	1.492	2.5	1.492	2.5	2022
(2754) Алканы С12-19 /в пересчете на С/ (Углеводороды предельные С12-С19 (в пересчете(10)								
Комплекс по	6001	-	-	0.0004	0.0109	0.0004	0.0109	2022
переработке отходов	6002	-	-	0.0009	0.0242	0.0009	0.0242	2022
	6003	-	-	0.0005	0.0145	0.0005	0.0145	2022
	6004	-	-	0.0002	0.006	0.0002	0.006	2022
	6005	-	-	0.0004	0.0109	0.0004	0.0109	2022
	6006	-	-	0.0009	0.0242	0.0009	0.0242	2022
	6007	-	-	0.0005	0.0145	0.0005	0.0145	2022
	6008	-	-	0.0002	0.006	0.0002	0.006	2022
	6009	-	-	0.0004	0.0109	0.0004	0.0109	2022
	6010	-	-	0.0009	0.0242	0.0009	0.0242	2022
	6011	-	-	0.0005	0.0145	0.0005	0.0145	2022
	6012	-	-	0.0002	0.006	0.0002	0.006	2022
	6013	-	-	0.6013	0.0968	0.6013	0.0968	2022
	6014	-	-	0.5833	15.876	0.5833	15.876	2022

Бұл құжат ҚР 2003 жылдың 7 қаңтарындағы «Электронды құжат және электронды сандық қол қою» туралы заңның 7 бабы, 1 тармағына сәйкес қағаз бетіндегі заңмен тең. Электрондық құжат www.elicense.kz порталында құрылған.Электрондық құжат түпнұсқасын www.elicense.kz порталында тексере аласыз.
Данный документ согласно пункту 1 статьи 7 ЗРК от 7 января 2003 года «Об электронном документе и электронной цифровой подписи» равнозначен документу на бумажном носителе. Электронный документ сформирован на портале www.elicense.kz. Проверить подлинность электронного документа вы можете на портале www.elicense.kz.

	6015	-	-	0.0948	2.5808	0.0948	2.5808	2022
	6016	-	-	0.1806	4.9158	0.1806	4.9158	2022
	6017	-	-	0.2098	5.71	0.2098	5.71	2022
	6018	-	-	0.2901	7.8949	0.2901	7.8949	2022
	6022	-	-	0.224	6.0964	0.224	6.0964	2022
	6023	-	-	0.4267	11.6122	0.4267	11.6122	2022
	6024	-	-	0.485	13.1998	0.485	13.1998	2022
	6027	-	-	0.0111	0.0359	0.0111	0.0359	2022
	6028	-	-	0.0111	0.0359	0.0111	0.0359	2022
(2902) Взвешенные частицы (116)								
Комплекс по переработке отходов	6026	-	-	0.143	0.7	0.143	0.7	2022
(2908) Пыль неорганическая, содержащая двуокись кремния в %: 70-20 (шамот, цемент,(494)								
Комплекс по переработке отходов	6019	-	-	0.09605	2.72192	0.09605	2.72192	2022
	6020	-	-	0.12038	3.41148	0.12038	3.41148	2022
	6021	-	-	0.09605	2.72192	0.09605	2.72192	2022
(2915) Пыль стекловолокна (1083*)								
Комплекс по переработке отходов	6025	-	-	0.0895	0.15	0.0895	0.15	2022
Итого по неорганизованным источникам:		**-**	**-**	***5.179772***	***81.0235854***	***5.179772***	***81.0235854***	
Всего по предприятию:		**-**	**-**	**11.290564416**	**172.794615645**	**11.290564416**	**172.794615645**	

Бұл құжат ҚР 2003 жылдың 7 қаңтарындағы «Электронды құжат және электронды сандық қол қою» туралы заңның 7 бабы, 1 тармағына сәйкес қағаз бетіндегі заңмен тең. Электрондық құжат www.elicense.kz порталында құрылған.Электрондық құжат түпнұсқасын www.elicense.kz порталында тексере аласыз.
Данный документ согласно пункту 1 статьи 7 ЗРК от 7 января 2003 года «Об электронном документе и электронной цифровой подписи» равнозначен документу на бумажном носителе. Электронный документ сформирован на портале www.elicense.kz. Проверить подлинность электронного документа вы можете на портале www.elicense.kz.

16

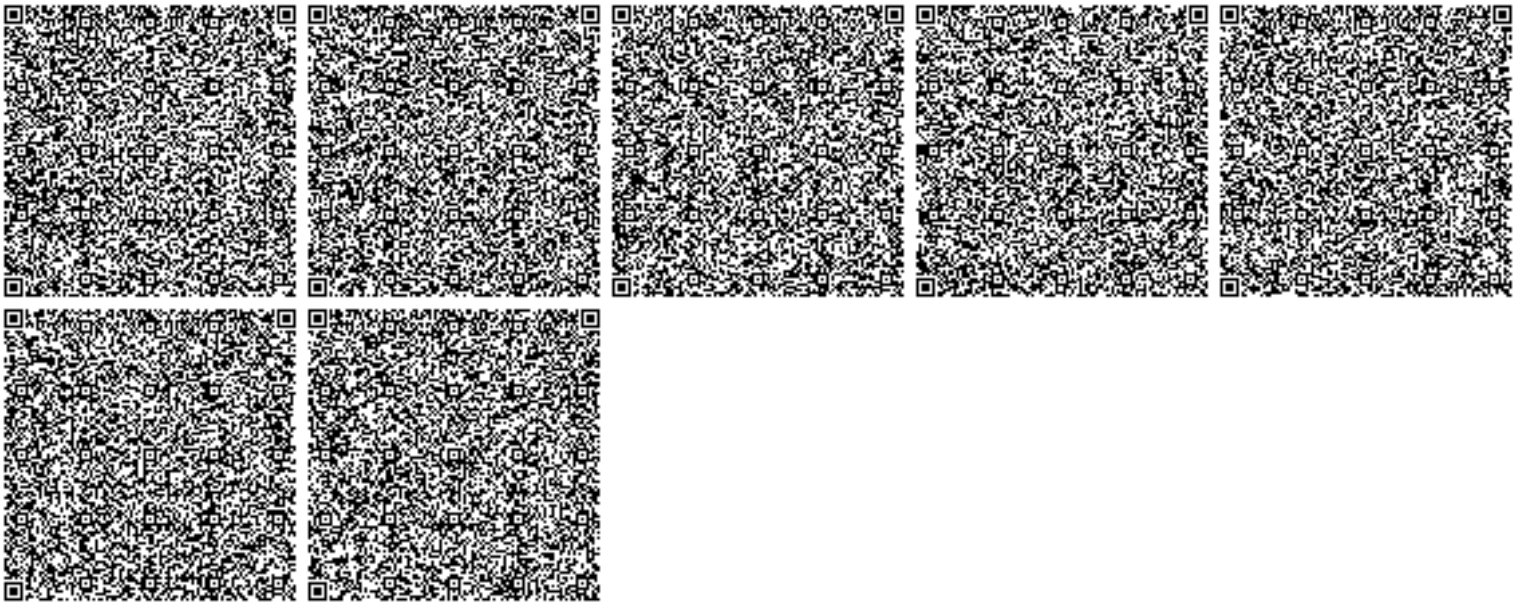

Бұл құжат ҚР 2003 жылдың 7 қаңтарындағы «Электронды құжат және электронды сандық қол қою» туралы заңның 7 бабы, 1 тармағына сәйкес қағаз бетіндегі заңмен тең. Электрондық құжат www.elicense.kz порталында құрылған.Электрондық құжат түпнұсқасын www.elicense.kz порталында тексере аласыз.
Данный документ согласно пункту 1 статьи 7 ЗРК от 7 января 2003 года «Об электронном документе и электронной цифровой подписи» равнозначен документу на бумажном носителе. Электронный документ сформирован на портале www.elicense.kz. Проверить подлинность электронного документа вы можете на портале www.elicense.kz.

Акт
визуального осмотра оборудования (установки)

«31» 10 2024 г. г. Актау

Мы, нижеподписавшиеся, составили настоящий Акт визуального осмотра оборудования (установки) ТОО «Корпорация технического содействия»

установка для утилизации замазученных грунтов УЗГ-1М соответствует квалификационным требованиям.

(указать соответствуют или не соответствуют квалификационным требованиям поставщика, в случае несоответствия квалификационным требованиям, указать обоснование/причины).

№ п/п	Наименование опасных отходов	Количество (масса или объем) опасных отходов	Код отхода по Классификатору отходов	Место расположения опасных отходов на дату приема	Описание тары, упаковки опасных отходов (вид, количество, состояние)
1.	Замазученный грунт	972,3 тонн	[17 05 03*] Грунт и камни, содержащие опасные вещества	г.Рудный Костанайская область, территория бывшего АО «ЖБИ-1»	Физическое (фазовое) состояние: гудрон (комки)

Присутствующие:
от АО «Жасыл даму»
Жакиянова А. С.
Менеджер Департамента по управлению историческими отходами
(Доверенность № 43-с от 15.08.2024 г.)

от Департамента экологии по Мангистауской области
Абиева М. К.
Главный специалист Отдела лабораторно-аналитического контроля

от ТОО «Корпорация технического содействия»
Жантанатов Б.
Начальник участка

Акт
приема - передачи опасных отходов на утилизацию и (или) удаление

«01» 11 2024 г. г. Рудный

Мы, нижеподписавшиеся, составили настоящий акт о том, что представители АО «Жасыл даму» передали, а представитель ТОО «Корпорация технического содействия», в присутствии РГУ «Департамент экологии по Костанайской области» и ГУ «Рудненский городской отдел жилищно-коммунального хозяйства, пассажирского транспорта и автомобильных дорог» акимата г. Рудного, принял следующие опасные отходы, признанные бесхозяйными и переданными в республиканскую собственность решением Рудненского городского суда Костанайской области от 13 января 2017 года, определением Рудненского городского суда Костанайской области от 22 июня 2017 года и актом от 28 сентября 2017 года, расположенные на земельном участке бывшего завода АО «ЖБИ-1» в городе Рудный Костанайской области:

№ п/п	Наименование опасных отходов	Количество (масса или объем) опасных отходов*	Код отхода по Классификатору отходов	Место расположения опасных отходов на дату приема	Описание опасных отходов (вид, количество, состояние)*
1.	Замазученный грунт	Не менее 972,3 тонн	[17 05 03*] Грунт и камни, содержащие опасные вещества	Земельный участок бывшего завода АО «ЖБИ-1» в г. Рудный Костанайской области	На площади 2185 м^2

Настоящий Акт составлен в целях передачи бесхозяйных опасных отходов в рамках исполнения договора о государственных закупках услуг от 18.10.2024 г. № 163 по утилизации и (или) удалению опасных отходов, расположенных на земельном участке бывшего завода АО «ЖБИ-1» в городе Рудный Костанайской области, заключенного между АО «Жасыл даму» и Поставщиком – ТОО «Корпорация технического содействия».

Передал от АО «Жасыл даму»:
Сагынбаева Олимпиада Казихановна
Главный менеджер Департамента по управлению историческими отходами
(Доверенность № 42-с от 15.08.2024 г.)
Букенова Саида Бекбулатовна
Менеджер Департамента по управлению историческими отходами
(Доверенность № 44-с от 15.08.2024 г.)

Принял от ТОО «Корпорация технического содействия»:
Атауов Алмат Келдибаевич
Начальник участка
(Доверенность № 19 от 29 октября 2024 года)

Присутствующие:
от РГУ «Департамент экологии по Костанайской области»
Есенеев Ерлан Турагалович
Главный специалист Отдела государственного экологического контроля – государственный экологический инспектор

от ГУ «Рудненский городской отдел жилищно-коммунального хозяйства, пассажирского транспорта и автомобильных дорог» акимата г. Рудного
Уразбаев Максат Аргенгазынович
Заместитель руководителя
Досжанов Алмас Орисбаевич
Главный специалист

* указано в соответствии с технической спецификацией к договору о государственных закупках услуг от 18.10.2024 г. № 163

1-й экз. - грузоотправителю
2-й экз. - грузополучателю
3-й и 4-й экз. - автопредприятию

ТОВАРНО - ТРАНСПОРТНАЯ НАКЛАДНАЯ № 1 08.11.24

Специализированная форма №1-т

88499

Автомобиль: самосвал 259 АВ12 / марка, гос.номер

к путевому листу № 1

Автопредприятие ТОО "Корпорация Технического Содействия"

Водитель Керимов Р Вид перевозки производственная - код

Заказчик (плательщик) АО "Жасыл Даму" код

Грузоотправитель ТОО "Корпорация Технического Содействия" код

Грузополучатель ТОО "Корпорация Технического Содействия" код

код

код

Пункт погрузки бывший завод АО "ЖБИ-1" Пункт разгрузки Комплекс по приему, переработке и утилизации отходов ТОО "КТС" расположенный по адресу Мангистауская область, Каракиянский район, рядом с НГДУ-4, месторождение Узень. Маршрут Рудный-Жанаозен

Переадресовка _____

подпись отв.лица

Прицеп — Гар.№

Прицеп — Гар.№ / гос.№

Сведения о грузе:

Номенклатурный №, код	№ прейск. позиция	Наименование продукции товара (груза) или номера контейнеров	Ед. изм.	Количество	Цена	Сумма	С грузом следуют документы	Вид упаковки	К-во мест	Способ определения массы	Код груза	Класс груза	Масса брутто,т
1	2	3	4	5	6	7	8	9	10	11	12	13	14
		Замазученный грунт	тн	22,12									

Всего отпущено на сумму _____ прописью

Отпуск разрешил: начальник участка Атауов А.К. подпись Ф.И.О.

Указанный груз за испр. _____ Кол. _____

пломбой, тарой и упаковкой _____ мест _____ оттиск / прописью

Массой брутто, т. Двадцать два целых двенадцатых сотых тонн прописью

Сдал начальник участка Атауов А.К. должность, ФИО, подпись, оттиск

Принят водит.экспедитор Керимов Р подпись водителя, подпись

ТОО «КОРПОРАЦИЯ ТЕХНИЧЕСКОГО СОДЕЙСТВИЯ» оттиск

СДАЛ

Указанный груз за испр. _____ Кол. _____

пломбой, тарой и упаковкой _____ мест _____ оттиск / прописью

Массой брутто т. Двадцать две целых двенадцатых сотых тонн прописью

Сдал водит.экспедитор Керимов Р подпись

Принял начальник участка Жантанатов Б.К. должность, ФИО, подпись, оттиск

По доверенности № ____ от "__"____20__г.

выданной _____

Груз получил _____ должность, ФИО

подпись грузополучателя

ПОГРУЗОЧНО - РАЗГРУЗОЧНЫЕ ОПЕРАЦИИ

Операция	Исполн. (первозч., отправит., получат.)	Способ: руч.нал.мех. грузопод.емк.ковша	Способ: код	Время, час., мин.: Прибытия	Время, час., мин.: Убытия	простоя	Дополнительные операции: время, мин.	Дополнительные операции: наименование, кол-во	Подпись ответ. лица
	15	16	17	18	19	20	21	22	23
погр.									
разгр.									

Транспортные услуги _____

ПРОЧИЕ СВЕДЕНИЯ (заполняется автопредприятием)

расстояние перевозки по группам дорог, км: всего	в гор		1 гр.	II гр.	III гр.	код экспл.	за транспорт. услуги: с клиента	водителю	поправочн. коэф.: расцен. вал	осн.тариф	Штраф		
24	25		26	27	28	29	30	31	32	33	34	35	36

Отметки о составленных актах: _____

1-й экз. - грузоотправителю
2-й экз. - грузополучателю
3-й и 4-й экз. - автопредприятию

Специализированная форма №1-т

88499

ТОВАРНО - ТРАНСПОРТНАЯ НАКЛАДНАЯ № 2

08.11.74

Автомобиль: самосвал 266АQ12
марка, гос.номер

к путевому листу № 2

Автопредприятие ТОО "Корпорация Технического Содействия"

Водитель Шыкрадбаев К

Вид перевозки производственная - код

Заказчик (плательщик) АО "Жасыл Даму" код

код

Грузоотправитель ТОО "Корпорация Технического Содействия" код

код

Грузополучатель ТОО "Корпорация Технического Содействия" код

Пункт погрузки бывший завод АО "ЖБИ-1" Пункт разгрузки Комплекс по приему, переработке и утилизации отходов ТОО "КТС" расположенный по адресу Мангистауская область, Каракиянский район, рядом с НГДУ-4, месторождение Узень. Маршрут Рудный-Жанаозен

Переадресовка _____

подпись отв.лица

Прицеп — Гар.№

Прицеп — Гар.№

гос.№

Сведения о грузе:

Номенклатурный №, код	№ прейск. позиция	Наименование продукции товара (груза) или номера контейнеров	Ед. изм.	Количество	Цена	Сумма	С грузом следуют документы	Вид упаковки	К-во мест	Способ определения массы	Код груза	Класс груза	Масса брутто,т
1	2	3	4	5	6	7	8	9	10	11	12	13	14
		Замазученный грунт	тн	23.64									

Всего отпущено на сумму _____
прописью

Отпуск разрешил: начальник участка Атауов А.К. _____
подпись Ф.И.О.

Указанный груз за испр. _____ Кол. _____
пломбой, тарой и упаковкой _____ мест _____
оттиск прописью

Массой брутто, т. двадцать три целых шестьдесят четыре сотых Т
прописью

Сдал начальник участка Атауов А.К. _____
должность, ФИО, подпись, штамп

Принят водит.экспедитор Шыкрадбаев К _____
ФИО водителя, подпись

ТОО «КОРПОРАЦИЯ ТЕХНИЧЕСКОГО СОДЕЙСТВИЯ» СДАЛ

Указанный груз за испр. _____ Кол. _____
пломбой, тарой и упаковкой _____ мест _____
оттиск прописью

Массой брутто т. двадцать три целых шестьдесят четыре сотых тонн
прописью

Сдал водит.экспедитор Шыкрадбаев К _____
подпись

Принял начальник участка Жантанатов Б.К. _____
должность, ФИО, подпись, штамп

По доверенности № ___ от "__" ___ 20__ г.

выданной _____

Груз получил _____
должность, ФИО

_____
подпись грузополучателя

ПОГРУЗОЧНО - РАЗГРУЗОЧНЫЕ ОПЕРАЦИИ

Операция	Исполн. (первозч., отправит., получат.)	Способ		Время, час., мин.			Дополнительные операции		Подпись ответ. лица
		руч.нал.мех. грузопод.емк.ковша	код	Прибытия	Убытия	простоя	время, мин.	наименование, кол-во	
	15	16	17	18	19	20	21	22	23
погр.									
разгр.									

Транспортные услуги _____

ПРОЧИЕ СВЕДЕНИЯ (заполняется автопредприятием)

расстояние перевозки по группам дорог, км						код экспл.	за транспорт. услуги		поправочн. коэф.		Штраф		
всего	в гор		1 гр.	II гр.	III гр.		с клиента	водителю	расцен. вод.	осн.тариф			
24	25		26	27	28	29	30	31	32	33	34	35	36

Отметки о составленных актах: _____

1-й экз. - грузоотправителю
2-й экз. - грузополучателю
3-й и 4-й экз. - автопредприятию

Специализированная форма №1-т

88499

ТОВАРНО - ТРАНСПОРТНАЯ НАКЛАДНАЯ № 3 от 11. 24

Автомобиль: самосвал 295 AB 12 (марка, госномер)

к путевому листу № 3

Автопредприятие ТОО "Корпорация Технического Содействия"

Водитель Байтлебеков У. Вид перевозки производственная - код

Заказчик (плательщик) АО "Жасыл Даму" код

Грузоотправитель ТОО "Корпорация Технического Содействия" код

Грузополучатель ТОО "Корпорация Технического Содействия" код

Пункт погрузки бывший завод АО "ЖБИ-1" Пункт разгрузки Комплекс по приему, переработке и утилизации отходов ТОО "КТС" расположенный по адресу Мангистауская область, Каракиянский район, рядом с НГДУ-4, месторождение Узень. Маршрут Рудный-Жанаозен

Переадресовка

Прицеп — Гар.№

Прицеп — Гар.№

подпись ответ.лица

Сведения о грузе:

Номенклатурный №, код	№ прейск. позиция	Наименование продукции товара (груза) или номера контейнеров	Ед. изм.	Количество	Цена	Сумма	С грузом следуют документы	Вид упаковки	К-во мест	Способ определения массы	Код груза	Класс груза	Масса брутто,т
1	2	3	4	5	6	7	8	9	10	11	12	13	14
		Замазученный грунт	тн	22.06									

Всего отпущено на сумму (прописью)

Отпуск разрешил: начальник участка Атауов А.К. (подпись Ф.И.О.)

Указанный груз за испр. Кол.

пломбой, тарой и упаковкой мест

Массой брутто, т. двадцать две целых шесть сотых тонн (прописью) к перевозке

Сдал начальник участка Атауов А.К. (должность, ФИО, подпись, печать)

Принят водит.экспедитор Байтлебеков У. (ФИО водителя, подпись)

ТОО «КОРПОРАЦИЯ ТЕХНИЧЕСКОГО СОДЕЙСТВИЯ» СДАЛ

Указанный груз за испр. Кол.

пломбой, тарой и упаковкой мест

(оттиск) (прописью)

Массой брутто т. двадцать две целых шесть сотых тонн (прописью)

Сдал водит.экспедитор Байтлебеков У.

Принял начальник участка Жантанатов Б.К. (должность, ФИО, подпись, печать)

По доверенности № ___ от "__"____20__г.

выданной

Груз получил (должность, ФИО)

(подпись грузополучателя)

ПОГРУЗОЧНО - РАЗГРУЗОЧНЫЕ ОПЕРАЦИИ

Операция	Исполн. (первозч., отправит., получат.)	Способ: руч.нал.мех. грузопод.емк.ковша	Способ: код	Время, час., мин.: Прибытия	Время, час., мин.: Убытия	простоя	Дополнительные операции: время, мин.	Дополнительные операции: наименование, кол-во	Подпись ответ. лица
	15	16	17	18	19	20	21	22	23
погр.									
разгр.									

Транспортные услуги

ПРОЧИЕ СВЕДЕНИЯ (заполняется автопредприятием)

расстояние перевозки по группам дорог, км: всего	в гор		I гр.	II гр.	III гр.	код экспл.	за транспорт. услуги: с клиента	водителю	поправочн. коэф.: расцен. вод.	осн.тариф	Штраф		
24	25		26	27	28	29	30	31	32	33	34	35	36

Отметки о составленных актах:

1-й экз. - грузоотправителю
2-й экз. - грузополучателю
3-й и 4-й экз. - автопредприятию

Специализированная форма №1-т

88499

ТОВАРНО - ТРАНСПОРТНАЯ НАКЛАДНАЯ № 4 от 08.11.24

Автомобиль: самосвал 249 АБ 12 (марка, гос.номер)

к путевому листу № 4

Автопредприятие ТОО "Корпорация Технического Содействия" Водитель Аллиеров О Вид перевозки производственная - код

Заказчик (плательщик) АО "Жасыл Даму" код

Грузоотправитель ТОО "Корпорация Технического Содействия" код

Грузополучатель ТОО "Корпорация Технического Содействия" код

Пункт погрузки бывший завод АО "ЖБИ-1" Пункт разгрузки Комплекс по приему, переработке и утилизации отходов ТОО "КТС" расположенный по адресу Мангистауская область, Каракиянский район, рядом с НГДУ-4, месторождение Узень, Маршрут Рудный-Жанаозен

Переадресовка _____ (подпись отв.лица)

Прицеп — Гар.№

Прицеп — Гар.№ (гос.№)

Сведения о грузе:

Номенклатурный №, код	№ прейск. позиция	Наименование продукции товара (груза) или номера контейнеров	Ед. изм.	Количество	Цена	Сумма	С грузом следуют документы	Вид упаковки	К-во мест	Способ определения массы	Код груза	Класс груза	Масса брутто,т
1	2	3	4	5	6	7	8	9	10	11	12	13	14
		Замазученный грунт	тн	21,59									

Всего отпущено на сумму _____ (прописью)

Отпуск разрешил: начальник участка Атауов А.К. (подпись, Ф.И.О.)

Указанный груз за испр. _____ Кол. _____

пломбой, тарой и упаковкой _____ мест _____ (оттиск / прописью)

Массой брутто, т. двадцать одна целая пятьдесят девять сотых тонна (прописью)

Сдал начальник участка Атауов А.К. (должность, ФИО, подпись, штамп)

Принят водит.экспедитор Аллиеров О (ФИО водителя, подпись)

ТОО «КОРПОРАЦИЯ ТЕХНИЧЕСКОГО СОДЕЙСТВИЯ» (оттиск)

СДАЛ

Указанный груз за испр. _____ Кол. _____

пломбой, тарой и упаковкой _____ мест _____ (оттиск / прописью)

Массой брутто т. двадцать одна целая пятьдесят девять сотых тонна (прописью)

Сдал водит.экспедитор Аллиеров О

Принял начальник участка Жантанатов Б.К. (должность, ФИО, подпись, штамп)

По доверенности № ___ от "__" ____ 20__ г.

выданной _____

Груз получил _____ (должность, ФИО)

(подпись грузополучателя)

ПОГРУЗОЧНО - РАЗГРУЗОЧНЫЕ ОПЕРАЦИИ

Операция	Исполн. (первозч., отправит., получат.)	Способ: руч.нал.мех. грузопод.емк.кошка	Способ: код	Время, час., мин.: Прибытия	Время, час., мин.: Убытия	простоя	Дополнительные операции: время, мин.	Дополнительные операции: наименование, кол-во	Подпись ответ. лица
	15	16	17	18	19	20	21	22	23
погр.									
разгр.									

Транспортные услуги _____

ПРОЧИЕ СВЕДЕНИЯ (заполняется автопредприятием)

расстояние перевозки по группам дорог, км: всего	в гор	1 гр.	II гр.	III гр.	код экспл.	за транспорт. услуги: с клиента	водителю	поправочн. коэф.: расцен. пол.	осн.тариф	Штраф		
24	25	26	27	28	29	30	31	32	33	34	35	36

Отметки о составленных актах: _____

1-й экз. - грузоотправителю
2-й экз. - грузополучателю
3-й и 4-й экз. - автопредприятию

Специализированная форма №1-т

88499

ТОВАРНО - ТРАНСПОРТНАЯ НАКЛАДНАЯ № 5 08.11.24

Автомобиль: самосвал 267AG12 (марка, гос.номер)

к путевому листу № 5

Автопредприятие ТОО "Корпорация Технического Содействия"

Водитель Джамашев А

Вид перевозки производственная - код

Заказчик (плательщик) АО "Жасыл Даму" код

Грузоотправитель ТОО "Корпорация Технического Содействия" код

Грузополучатель ТОО "Корпорация Технического Содействия" код

Пункт погрузки бывший завод АО "ЖБИ-1" Пункт разгрузки Комплекс по приему, переработке и утилизации отходов ТОО "КТС" расположенный по адресу Мангистауская область, Каракиянский район, рядом с НГДУ-4, месторождение Узень. Маршрут Рудный-Жанаозен

Переадресовка _____ (подпись отв.лица)

Прицеп — Гар.№

Прицеп — Гар.№ (гос.№)

код

код

Сведения о грузе:

Номенклатурный №, код	№ прейск. позиция	Наименование продукции товара (груза) или номера контейнеров	Ед. изм.	Количество	Цена	Сумма	С грузом следуют документы	Вид упаковки	К-во мест	Способ определения массы	Код груза	Класс груза	Масса брутто,т
1	2	3	4	5	6	7	8	9	10	11	12	13	14
		Замазученный грунт	тн	22,87									

Всего отпущено на сумму _____ (прописью)

Отпуск разрешил: начальник участка Атауов А.К. (подпись Ф.И.О.)

Указанный груз за испр. _____ Кол. _____

пломбой, тарой и упаковкой _____ мест _____ (оттиск / прописью)

Массой брутто т. двадцать две целых восемьдесят сотых тонн (прописью)

Сдал начальник участка Атауов А.К. (должность, ФИО, подпись, штамп)

Принят водит.экспедитор Джамашев (ФИО водителя, подпись)

ТОО «КОРПОРАЦИЯ ТЕХНИЧЕСКОГО СОДЕЙСТВИЯ» СДАЛ

Указанный груз за испр. _____ Кол. _____

пломбой, тарой и упаковкой _____ мест _____ (оттиск / прописью)

Массой брутто т. двадцать две целых восемьдесят сотых тонн (прописью)

Сдал водит.экспедитор Джамашев (подпись)

Принял начальник участка Жантанатов Б.К. (должность, ФИО, подпись, штамп)

По доверенности № ____ от "__"____20__г.

выданной _____

Груз получил _____ (должность, ФИО)

(подпись грузополучателя)

ПОГРУЗОЧНО - РАЗГРУЗОЧНЫЕ ОПЕРАЦИИ

Операция	Исполн. (первозч., отправит., получат.)	Способ: руч.нал.мех. грузоподъемк.ковша	Способ: код	Время, час., мин.: Прибытия	Время, час., мин.: Убытия	простоя	Дополнительные операции: время, мин.	Дополнительные операции: наименование, кол-во	Подпись ответ. лица
	15	16	17	18	19	20	21	22	23
погр.									
разгр.									

Транспортные услуги _____

ПРОЧИЕ СВЕДЕНИЯ (заполняется автопредприятием)

расстояние перевозки по группам дорог, км: всего	в гор		I гр.	II гр.	III гр.	код экспл.	за транспорт. услуги: с клиента	водителю	поправочн. коэф.: расцен. вал	осн.тариф	Штраф		
24	25		26	27	28	29	30	31	32	33	34	35	36

Отметки о составленных актах: _____

1-й экз. - грузоотправителю
2-й экз. - грузополучателю
3-й и 4-й экз. - автопредприятию

ТОВАРНО - ТРАНСПОРТНАЯ НАКЛАДНАЯ № 6 08.11.24

Специализированная форма №1-т

88499

Автомобиль: самосвал 258 АУ 12
марка, гос.номер

к путевому листу № 6

Автопредприятие ТОО "Корпорация Технического Содействия"

Водитель Дуйсибеков Н

Вид перевозки производственная - код

Заказчик (плательщик) АО "Жасыл Даму" код

Грузоотправитель ТОО "Корпорация Технического Содействия" код

Грузополучатель ТОО "Корпорация Технического Содействия" код

Пункт погрузки бывший завод АО "ЖБИ-1" Пункт разгрузки Комплекс по приему, переработке и утилизации отходов ТОО "КТС" расположенный по адресу Мангистауская область, Каракиянский район, рядом с НГДУ-4, месторождение Узень, Маршрут Рудный-Жанаозен

Переадресовка _____

подпись отв.лица

Прицеп _____ Гар.№

Прицеп _____ Гар.№

гос.№

Сведения о грузе:

Номенклатурный №, код	№ прейск. позиция	Наименование продукции товара (груза) или номера контейнеров	Ед. изм.	Количество	Цена	Сумма	С грузом следуют документы	Вид упаковки	К-во мест	Способ определения массы	Код груза	Класс груза	Масса брутто,т
1	2	3	4	5	6	7	8	9	10	11	12	13	14
		Замазученный грунт	тн	23,64									

Всего отпущено на сумму _____
прописью

Отпуск разрешил: начальник участка Атауов А.К. _____
подпись ФИО.

Указанный груз за испр. _____ Кол. _____
пломбой, тарой и упаковкой _____ мест _____
оттиск прописью

Массой брутто, т. двад три целых шестьдесят четыре сотых тонн
прописью

Сдал начальник участка Атауов А.К. _____
должность, ФИО, подпись, штамп

Принят водит.экспедитор Дуйсибеков Н _____
ФИО водителя, подпись

СДАЛ

Указанный груз за испр. _____ Кол. _____
пломбой, тарой и упаковкой _____ мест _____
оттиск прописью

Массой брутто т. двад три целых шестьдесят четыре сотых тонн
прописью

Сдал водит.экспедитор Дуйсибеков _____
подпись

Принял начальник участка Жантанатов Б.К. _____
должность, ФИО, подпись, штамп

По доверенности № ___ от "__" ____ 20__ г.

выданной _____

Груз получил _____
должность, ФИО

подпись грузополучателя

ПОГРУЗОЧНО - РАЗГРУЗОЧНЫЕ ОПЕРАЦИИ

Операция	Исполн. (первозч., отправит., получат.)	Способ		Время, час., мин.			Дополнительные операции		Подпись ответ. лица
		руч.нал.мех. грузопод.емк.ковша	код	Прибытия	Убытия	простоя	время, мин.	наименование, кол-во	
	15	16	17	18	19	20	21	22	23
погр.									
разгр.									

Транспортные услуги _____

ПРОЧИЕ СВЕДЕНИЯ (заполняется автопредприятием)

расстояние перевозки по группам дорог, км						код экспл.	за транспорт. услуги		поправочн. коэф.		Штраф		
всего	в гор		1 гр.	II гр.	III гр.		с клиента	водителю	расцен. вод.	осн.тариф			
24	25		26	27	28	29	30	31	32	33	34	35	36

Отметки о составленных актах: _____

1-й экз. - грузоотправителю
2-й экз. - грузополучателю
3-й и 4-й экз. - автопредприятию

Специализированная форма №1-т

88499

ТОВАРНО - ТРАНСПОРТНАЯ НАКЛАДНАЯ № 9

Автомобиль: самосвал 1327 002 *марка, гос.номер* 09.11.24

к путевому листу № 9

Автопредприятие ТОО "Корпорация Технического Содействия" **Водитель** Жумабеков П **Вид перевозки производственная - код**

Заказчик (плательщик) АО "Жасыл Даму" код

Грузоотправитель ТОО "Корпорация Технического Содействия" код

Грузополучатель ТОО "Корпорация Технического Содействия" код

код

код

Пункт погрузки бывший завод АО "ЖБИ-1" Пункт разгрузки Комплекс по приему, переработке и утилизации отходов ТОО "КТС" расположенный по адресу Мангистауская область, Каракиянский район, рядом с НГДУ-4, месторождение Узень. Маршрут Рудный-Жанаозен

Переадресовка _____

Прицеп — **Гар.№**

Прицеп — **Гар.№**

подпись отв.лица *гос.№*

Сведения о грузе:

Номенклатурный №, код	№ прейск. позиция	Наименование продукции товара (груза) или номера контейнеров	Ед. изм.	Количество	Цена	Сумма	С грузом следуют документы	Вид упаковки	К-во мест	Способ определения массы	Код груза	Класс груза	Масса брутто,т
1	2	3	4	5	6	7	8	9	10	11	12	13	14
		Замазученный грунт	тн	21,16									

Всего отпущено на сумму _____ *прописью*

Отпуск разрешил: начальник участка Атауов А.К. *подпись Ф.И.О.*

Указанный груз за испр. _____ **Кол.** _____

пломбой, тарой и упаковкой _____ **мест** _____

оттиск *прописью*

Массой брутто т. двадцать одна целая шестнадцать сотых тонны

Сдал начальник участка Атауов А.К. *должность, ФИО, подпись, штамп*

Принят водит.экспедитор Жумабеков П *ФИО водителя, подпись*

Указанный груз за испр. _____ **Кол.** _____

пломбой, тарой и упаковкой _____ **мест** _____

оттиск *прописью*

Массой брутто т. двадцать одна целая шестнадцать сотых тонны

Сдал водит.экспедитор Жумабеков П

Принял начальник участка Жантаратов Б.К. *должность, ФИО, подпись штамп*

По доверенности № ___ **от** "__"____**20**__**г.**

выданной _____

Груз получил _____ *должность, ФИО*

подпись грузополучателя

ПОГРУЗОЧНО - РАЗГРУЗОЧНЫЕ ОПЕРАЦИИ

Операция	Исполн. (первозч., отправит., получат.)	Способ		Время, час., мин.			Дополнительные операции		Подпись ответ. лица
		руч.нал.мех. грузопод.емк.ковша	код	Прибытия	Убытия	простоя	время, мин.	наименование, кол-во	
	15	16	17	18	19	20	21	22	23
погр.									
разгр.									

Транспортные услуги _____

ПРОЧИЕ СВЕДЕНИЯ (заполняется автопредприятием)

расстояние перевозки по группам дорог, км					код экспл.	за транспорт. услуги		поправочн. коэф.		Штраф		
всего	в гор	1 гр.	II гр.	III гр.		с клиента	водителю	расцен. пол.	осн.тариф			
24	25	26	27	28	29	30	31	32	33	34	35	36

Отметки о составленных актах: _____

1-й экз. - грузоотправителю
2-й экз. - грузополучателю
3-й и 4-й экз. - автопредприятию

ТОВАРНО - ТРАНСПОРТНАЯ НАКЛАДНАЯ № 8 09.11.24

Специализированная форма №1-т

88499

Автомобиль: самосвал L320802 (марка, гос.номер)

к путевому листу № 8

Автопредприятие ТОО "Корпорация Технического Содействия"

Водитель Молодов Н Вид перевозки производственная - код

Заказчик (плательщик) АО "Жасыл Даму" код

Грузоотправитель ТОО "Корпорация Технического Содействия" код

Грузополучатель ТОО "Корпорация Технического Содействия" код

Пункт погрузки бывший завод АО "ЖБИ-1" Пункт разгрузки Комплекс по приему, переработке и утилизации отходов ТОО "КТС" расположенный по адресу Мангистауская область, Каракиянский район, рядом с НГДУ-4, месторождение Узень. Маршрут Рудный-Жанаозен

Переадресовка _____ (подпись отв.лица)

Прицеп _____ Гар.№

Прицеп _____ (гос.№) Гар.№

Сведения о грузе:

Номенклатурный №, код	№ прейск. позиция	Наименование продукции товара (груза) или номера контейнеров	Ед. изм.	Количество	Цена	Сумма	С грузом следуют документы	Вид упаковки	К-во мест	Способ определения массы	Код груза	Класс груза	Масса брутто,т
1	2	3	4	5	6	7	8	9	10	11	12	13	14
		Замазученный грунт	тн	20,97									

Всего отпущено на сумму _____ (прописью)

Отпуск разрешил: начальник участка Атауов А.К. (подпись, Ф.И.О.)

Указанный груз за испр. _____ Кол. _____

пломбой, тарой и упаковкой _____ мест _____ (оттиск / прописью)

Массой брутто т. двадцать целых девяносто семь сотых тн (оттиск / прописью)

Сдал начальник участка Атауов А.К. (должность, Ф.И.О., подпись, штамп)

Принят водит.экспедитор Молодов Н (Ф.И.О.водителя, подпись)

ТОО «КОРПОРАЦИЯ ТЕХНИЧЕСКОГО СОДЕЙСТВИЯ» (оттиск штампа)

СДАЛ

Указанный груз за испр. _____ Кол. _____

пломбой, тарой и упаковкой _____ мест _____ (оттиск / прописью)

Массой брутто т. двадцать целых девяносто семь сотых тн (оттиск / прописью)

Сдал водит.экспедитор Молодов Н (подпись)

Принял начальник участка Жантаматов Б.К. (должность, Ф.И.О., подпись, штамп)

По доверенности № ___ от "__"____20__г.

выданной _____

Груз получил _____ (должность, Ф.И.О.)

(подпись грузополучателя)

ПОГРУЗОЧНО - РАЗГРУЗОЧНЫЕ ОПЕРАЦИИ

Операция	Исполн. (первозч., отправит., получат.)	Способ: руч.нал.мех. грузопод.емк.ковша	Способ: код	Время, час., мин.: Прибытия	Время, час., мин.: Убытия	простоя	Дополнительные операции: время, мин.	Дополнительные операции: наименование, кол-во	Подпись ответ. лица
	15	16	17	18	19	20	21	22	23
погр.									
разгр.									

Транспортные услуги _____

ПРОЧИЕ СВЕДЕНИЯ (заполняется автопредприятием)

расстояние перевозки по группам дорог, км: всего	в гор		I гр.	II гр.	III гр.	код экспл.	за транспорт. услуги: с клиента	водителю	поправочн. коэф.: расцен. под.	осн.тариф	Штраф		
24	25		26	27	28	29	30	31	32	33	34	35	36

Отметки о составленных актах: _____

1-й экз. - грузоотправителю
2-й экз. - грузополучателю
3-й и 4-й экз. - автопредприятию

ТОВАРНО - ТРАНСПОРТНАЯ НАКЛАДНАЯ № 9

09.11.24

Специализированная форма №1-т

88499

Автомобиль: самосвал L320701
марка, гос.номер

к путевому листу № 9

Автопредприятие ТОО "Корпорация Технического Содействия"

Водитель Жусупказаров А

Вид перевозки производственная - код

Заказчик (плательщик) АО "Жасыл Даму" код

код

Грузоотправитель ТОО "Корпорация Технического Содействия" код

код

Грузополучатель ТОО "Корпорация Технического Содействия" код

Пункт погрузки бывший завод АО "ЖБИ-1" Пункт разгрузки Комплекс по приему, переработке и утилизации отходов ТОО "КТС" расположенный по адресу Мангистауская область, Каракиянский район, рядом с НГДУ-4, месторождение Узень, Маршрут Рудный-Жанаозен

Переадресовка _____ Прицеп — Гар.№

подпись отв.лица

Прицеп — Гар.№
гос.№

Сведения о грузе:

Номенклатурный №, код	№ прейск. позиция	Наименование продукции товара (груза) или номера контейнеров	Ед. изм.	Количество	Цена	Сумма	С грузом следуют документы	Вид упаковки	К-во мест	Способ определения массы	Код груза	Класс груза	Масса брутто,т
1	2	3	4	5	6	7	8	9	10	11	12	13	14
		Замазученный грунт	тн	19,84									

Всего отпущено на сумму _____
прописью

Отпуск разрешил: начальник участка Атауов А.К. _____
подпись Ф.И.О.

Указанный груз за испр. _____ Кол. _____
пломбой, тарой и упаковкой _____ мест _____
оттиск прописью

Массой брутто, т. девятнадцать целых восемьдесят четыре сотых тонны
прописью

Сдал начальник участка Атауов А.К. _____
должность, ФИО, подпись, штамп

Принят водит.экспедитор Жусупказаров А
ФИО водителя, подпись

ТОО «КОРПОРАЦИЯ ТЕХНИЧЕСКОГО СДАЛ

Указанный груз за испр. _____ Кол. _____
пломбой, тарой и упаковкой _____ мест _____
оттиск прописью

Массой брутто т. девятнадцать целых восемьдесят четыре сотых тонны
прописью

Сдал водит.экспедитор Жусупказаров А
подпись

Принял начальник участка Жантайатов Б.К.
должность, ФИО, подпись, штамп

ПРИНЯТО

По доверенности № ___ от "__" ___ 20__ г.

выданной _____

Груз получил _____
должность, ФИО

подпись грузополучателя

ПОГРУЗОЧНО - РАЗГРУЗОЧНЫЕ ОПЕРАЦИИ

Операция	Исполн. (первозч., отправит., получат.)	Способ: руч.нал.мех. грузопод.емк.ковша	Способ: код	Время, час., мин.: Прибытия	Время, час., мин.: Убытия	простоя	Дополнительные операции: время, мин.	Дополнительные операции: наименование, кол-во	Подпись ответ. лица
	15	16	17	18	19	20	21	22	23
погр.									
разгр.									

Транспортные услуги _____

ПРОЧИЕ СВЕДЕНИЯ (заполняется автопредприятием)

расстояние перевозки по группам дорог, км: всего	в гор		1 гр.	II гр.	III гр.	код экспл.	за транспорт. услуги: с клиента	водителю	поправочн. коэф.: расцен. вод.	осн.тариф	Штраф		
24	25		26	27	28	29	30	31	32	33	34	35	36

Отметки о составленных актах: _____

1-й экз. - грузоотправителю
2-й экз. - грузополучателю
3-й и 4-й экз. - автопредприятию

ТОВАРНО - ТРАНСПОРТНАЯ НАКЛАДНАЯ № 10 09.11.24

Специализированная форма №1-т

88499

Автомобиль: самосвал L334002
марка, гос.номер

к путевому листу № 10

Автопредприятие ТОО "Корпорация Технического Содействия"
Заказчик (плательщик) АО "Жасыл Даму" код
Грузоотправитель ТОО "Корпорация Технического Содействия" код
Грузополучатель ТОО "Корпорация Технического Содействия" код

Водитель Азаматов А Вид перевозки производственная - код

код
код

Пункт погрузки бывший завод АО "ЖБИ-1" Пункт разгрузки Комплекс по приему, переработке и утилизации отходов ТОО "КТС" расположенный по адресу Мангистауская область, Каракиянский район, рядом с НГДУ-4, месторождение Узень. Маршрут Рудный-Жанаозен

Переадресовка _____ подпись отв.лица

Прицеп — Гар.№
Прицеп — Гар.№ гос.№

Сведения о грузе:

Номенклатурный №, код	№ прейск. позиция	Наименование продукции товара (груза) или номера контейнеров	Ед. изм.	Количество	Цена	Сумма	С грузом следуют документы	Вид упаковки	К-во мест	Способ определения массы	Код груза	Класс груза	Масса брутто,т
1	2	3	4	5	6	7	8	9	10	11	12	13	14
		Замазученный грунт	тн	19,56									

Всего отпущено на сумму _____ прописью

Отпуск разрешил: начальник участка Атауов А.К. _____ подпись Ф.И.О.

Указанный груз за испр. _____ Кол. _____
пломбой, тарой и упаковкой _____ мест _____
оттиск прописью
Массой брутто, т. девяти целых пять девяти шесть сот тонны
прописью
Сдал начальник участка Атауов А.К. _____
должность, ФИО, подпись, штамп
Принят водит.экспедитор Азаматов А _____
ФИО водителя, подпись

ТОО «КОРПОРАЦИЯ ТЕХНИЧЕСКОГО СОДЕЙСТВИЯ» СДАЛ

Указанный груз за испр. _____ Кол. _____
пломбой, тарой и упаковкой _____ мест _____
оттиск прописью
Массой брутто т. девяти целых пять девяти шесть сот тн.
прописью
Сдал водит.экспедитор Азаматов А _____
подпись
Принял начальник участка Жантанатов Б.К. _____
должность, ФИО, подпись, штамп

ПРИНЯТО

По доверенности № ___ от "__" ___ 20__ г.
выданной _____
Груз получил _____
должность, ФИО
подпись грузополучателя

ПОГРУЗОЧНО - РАЗГРУЗОЧНЫЕ ОПЕРАЦИИ

Операция	Исполн. (первозч., отправит., получат.)	Способ: руч.нал.мех. грузопод.емк.ковша	Способ: код	Время, час., мин.: Прибытия	Время, час., мин.: Убытия	простоя	Дополнительные операции: время, мин.	Дополнительные операции: наименование, кол-во	Подпись ответ. лица
	15	16	17	18	19	20	21	22	23
погр.									
разгр.									

Транспортные услуги _____

ПРОЧИЕ СВЕДЕНИЯ (заполняется автопредприятием)

расстояние перевозки по группам дорог, км: всего	в гор		1 гр.	II гр.	III гр.	код экспл.	за транспорт. услуги: с клиента	водителю	поправочн. коэф.: расцен. вод.	осн.тариф	Штраф		
24	25		26	27	28	29	30	31	32	33	34	35	36

Отметки о составленных актах: _____

1-й экз. - грузоотправителю
2-й экз. - грузополучателю
3-й и 4-й экз. - автопредприятию

ТОВАРНО - ТРАНСПОРТНАЯ НАКЛАДНАЯ № 11

09.11.24

Специализированная форма №1-т

88499

Автомобиль: самосвал L294102
марка, гос.номер

к путевому листу № 11

Автопредприятие ТОО "Корпорация Технического Содействия"

Водитель Барсидиов С

Вид перевозки производственная - код

Заказчик (плательщик) АО "Жасыл Даму" код

Грузоотправитель ТОО "Корпорация Технического Содействия" код

Грузополучатель ТОО "Корпорация Технического Содействия" код

Пункт погрузки бывший завод АО "ЖБИ-1" Пункт разгрузки Комплекс по приему, переработке и утилизации отходов ТОО "КТС" расположенный по адресу Мангистауская область, Каракиянский район, рядом с НГДУ-4, месторождение Узень, Маршрут Рудный-Жанаозен

Переадресовка _____
подпись отв.лица

Прицеп — Гар.№
Прицеп — Гар.№
гос.№

Сведения о грузе:

Номенклатурный №, код	№ прейск. позиция	Наименование продукции товара (груза) или номера контейнеров	Ед. изм.	Количество	Цена	Сумма	С грузом следуют документы	Вид упаковки	К-во мест	Способ определения массы	Код груза	Класс груза	Масса брутто,т
1	2	3	4	5	6	7	8	9	10	11	12	13	14
		Замазученный грунт	тн	21,38									

Всего отпущено на сумму _____
прописью

Отпуск разрешил: начальник участка Атауов А.К. _____
подпись Ф.И.О.

Указанный груз за испр. _____ Кол. _____
пломбой, тарой и упаковкой _____ мест _____
оттиск прописью
Массой брутто, т. двад одна целая тридцать восемь сотых тонны
прописью
Сдал начальник участка Атауов А.К.
должность, ФИО, подпись, оттиск
Принят водит.экспедитор Барсидиов С
ФИО водителя, подпись

ТОО «КОРПОРАЦИЯ ТЕХНИЧЕСКОГО СОДЕЙСТВИЯ»
СДАЛ

Указанный груз за испр. _____ Кол. _____
пломбой, тарой и упаковкой _____ мест _____
оттиск прописью
Массой брутто т. двад одна целая тридцать восемь сотых тонны
прописью
Сдал водит.экспедитор Барсидиов С
подпись
Принял начальник участка Жантанатов Б.К.
должность, ФИО, подпись, оттиск

ПРИНЯТО

По доверенности № ___ от "__" ___ 20__ г.
выданной _____
Груз получил _____
должность, ФИО
подпись грузополучателя

ПОГРУЗОЧНО - РАЗГРУЗОЧНЫЕ ОПЕРАЦИИ

Операция	Исполн. (первозч., отправит., получат.)	Способ: руч.нал.мех. грузопод.емк.ковша	Способ: код	Время, час., мин.: Прибытия	Время, час., мин.: Убытия	простоя	Дополнительные операции: время, мин.	Дополнительные операции: наименование, кол-во	Подпись ответ. лица
	15	16	17	18	19	20	21	22	23
погр.									
разгр.									

Транспортные услуги _____

ПРОЧИЕ СВЕДЕНИЯ (заполняется автопредприятием)

расстояние перевозки по группам дорог, км: всего	в гор		1 гр.	II гр.	III гр.	код экспл.	за транспорт. услуги: с клиента	водителю	поправочн. коэф.: расцен. вол.	осн.тариф	Штраф		
24	25		26	27	28	29	30	31	32	33	34	35	36

Отметки о составленных актах: _____

1-й экз. - грузоотправителю
2-й экз. - грузополучателю
3-й и 4-й экз. - автопредприятию

ТОВАРНО - ТРАНСПОРТНАЯ НАКЛАДНАЯ № 12 09.11.24

Специализированная форма №1-т

88499

Автомобиль: самосвал 1313402 (марка, гос.номер)

к путевому листу № 12

Автопредприятие ТОО "Корпорация Технического Содействия"

Водитель Мукашбетов ЕК

Вид перевозки производственная - код

Заказчик (плательщик) АО "Жасыл Даму" код

код

Грузоотправитель ТОО "Корпорация Технического Содействия" код

код

Грузополучатель ТОО "Корпорация Технического Содействия" код

Пункт погрузки бывший завод АО "ЖБИ-1" Пункт разгрузки Комплекс по приему, переработке и утилизации отходов ТОО "КТС" расположенный по адресу Мангистауская область, Каракиянский район, рядом с НГДУ-4, месторождение Узень, Маршрут: Рудный-Жанаозен

Переадресовка _____ (подпись отв.лица)

Прицеп — Гар.№

Прицеп _____ (гос.№) Гар.№

Сведения о грузе:

Номенклатурный №, код	№ прейск. позиция	Наименование продукции товара (груза) или номера контейнеров	Ед. изм.	Количество	Цена	Сумма	С грузом следуют документы	Вид упаковки	К-во мест	Способ определения массы	Код груза	Класс груза	Масса брутто,т
1	2	3	4	5	6	7	8	9	10	11	12	13	14
		Замазученный грунт	тн	21,01									

Всего отпущено на сумму _____ (прописью)

Отпуск разрешил: начальник участка Атауов А.К. (подпись Ф.И.О.)

Указанный груз за испр. _____ Кол. _____

пломбой, тарой и упаковкой _____ мест _____

Массой брутто, т. двадцать одна тонна одна сотая тонны (прописью)

Сдал начальник участка Атауов А.К. (должность, ФИО, подпись, штамп)

Принят водит.экспедитор Мукашбетов ЕК (ФИО водителя, подпись)

Указанный груз за испр. _____ Кол. _____

пломбой, тарой и упаковкой _____ (отпуск) мест _____ (прописью)

Массой брутто т. двадцать одна тонна одна сотая тонны (прописью)

Сдал водит.экспедитор Мукашбетов ЕК (подпись)

Принял начальник участка Жантанатов Б.К. (должность, ФИО, подпись, штамп)

По доверенности № ___ от "__"____20__г.

выданной _____

Груз получил _____ (должность, ФИО)

(подпись грузополучателя)

ПОГРУЗОЧНО - РАЗГРУЗОЧНЫЕ ОПЕРАЦИИ

Операция	Исполн. (первозч., отправит., получат.)	Способ: руч.нал.мех. грузоподъемк.ковша	Способ: код	Время, час., мин.: Прибытия	Время, час., мин.: Убытия	простоя	Дополнительные операции: время, мин.	Дополнительные операции: наименование, кол-во	Подпись ответ. лица
	15	16	17	18	19	20	21	22	23
погр.									
разгр.									

Транспортные услуги _____

ПРОЧИЕ СВЕДЕНИЯ (заполняется автопредприятием)

расстояние перевозки по группам дорог, км: всего	в гор	1 гр.	II гр.	III гр.	код экспл.	за транспорт. услуги: с клиента	водителю	поправочн. коэф.: расцен. нол.	осн.тариф	Штраф		
24	25	26	27	28	29	30	31	32	33	34	35	36

Отметки о составленных актах: _____

1-й экз. - грузоотправителю
2-й экз. - грузополучателю
3-й и 4-й экз. - автопредприятию

Специализированная форма №1-т
88499

ТОВАРНО - ТРАНСПОРТНАЯ НАКЛАДНАЯ № 13 от 09.11.24

Автомобиль: самосвал 249 ЛБ 12 (марка, госномер)

к путевому листу № 13

Автопредприятие ТОО "Корпорация Технического Содействия" Водитель Беспов С Вид перевозки производственная - код

Заказчик (плательщик) АО "Жасыл Даму" код

Грузоотправитель ТОО "Корпорация Технического Содействия" код

Грузополучатель ТОО "Корпорация Технического Содействия" код

Пункт погрузки бывший завод АО "ЖБИ-1" Пункт разгрузки Комплекс по приему, переработке и утилизации отходов ТОО "КТС" расположенный по адресу Мангистауская область, Каракиянский район, рядом с НГДУ-4, месторождение Узень. Маршрут Рудный-Жанаозен

Переадресовка _____ Прицеп — Гар.№

подпись отв.лица Прицеп _____ Гар.№ (гос.№)

Сведения о грузе:

Номенклатурный №, код	№ прейск. позиция	Наименование продукции товара (груза) или номера контейнеров	Ед. изм.	Количество	Цена	Сумма	С грузом следуют документы	Вид упаковки	К-во мест	Способ определения массы	Код груза	Класс груза	Масса брутто,т
1	2	3	4	5	6	7	8	9	10	11	12	13	14
		Замазученный грунт	тн	24,30									

Всего отпущено на сумму _____ (прописью)

Отпуск разрешил: начальник участка Атауов А.К. (подпись, ФИО)

Указанный груз за испр. _____ Кол. _____

пломбой, тарой и упаковкой _____ (оттиск) мест _____ (прописью)

Массой брутто, т. двадцать четыре целых пятьдесят сотых тонн (прописью)

Сдал начальник участка Атауов А.К. (должность, ФИО, подпись, оттиск)

Принят водит.экспедитор Беспов С (ФИО водителя, подпись)

ТОО «КОРПОРАЦИЯ ТЕХНИЧЕСКОГО СОДЕЙСТВИЯ» СДАЛ

Указанный груз за испр. _____ Кол. _____

пломбой, тарой и упаковкой _____ (оттиск) мест _____ (прописью)

Массой брутто т. двадцать четыре целых пятьдесят сотых тонн (прописью)

Сдал водит.экспедитор Беспов С (подпись)

Принял начальник участка Жантанатов Б.К. (должность, ФИО, подпись, оттиск)

По доверенности № ___ от "__"____20__г.

выданной _____

Груз получил _____ (должность, ФИО)

(подпись грузополучателя)

ПОГРУЗОЧНО - РАЗГРУЗОЧНЫЕ ОПЕРАЦИИ

Операция	Исполн. (первозч., отправит., получат.)	Способ: руч.нал.мех. грузоподъемк.ковша	Способ: код	Время, час., мин.: Прибытия	Время, час., мин.: Убытия	простоя	Дополнительные операции: время, мин.	Дополнительные операции: наименование, кол-во	Подпись ответ. лица
	15	16	17	18	19	20	21	22	23
погр.									
разгр.									

Транспортные услуги _____

ПРОЧИЕ СВЕДЕНИЯ (заполняется автопредприятием)

расстояние перевозки по группам дорог, км: всего	в гор	1 гр.	II гр.	III гр.	код экспл.	за транспорт. услуги: с клиента	водителю	поправочн. коэф.: расцен. пол.	осн.тариф	Штраф		
24	25	26	27	28	29	30	31	32	33	34	35	36

Отметки о составленных актах: _____

1-й экз. - грузоотправителю
2-й экз. - грузополучателю
3-й и 4-й экз. - автопредприятию

ТОВАРНО - ТРАНСПОРТНАЯ НАКЛАДНАЯ № 14 09.11.24

Специализированная форма №1-т
88499

Автомобиль: самосвал 261 AB12 (марка, гос.номер)

к путевому листу № 14

Автопредприятие ТОО "Корпорация Технического Содействия" **Водитель** Куатбаев Б **Вид перевозки производственная - код**

Заказчик (плательщик) АО "Жасыл Даму" **код**

Грузоотправитель ТОО "Корпорация Технического Содействия" **код**

Грузополучатель ТОО "Корпорация Технического Содействия" **код**

Пункт погрузки бывший завод АО "ЖБИ-1" Пункт разгрузки Комплекс по приему, переработке и утилизации отходов ТОО "КТС" расположенный по адресу Мангистауская область, Каракиянский район, рядом с НГДУ-4, месторождение Узень. Маршрут Рудный-Жанаозен

Переадресовка _____ (подпись отправителя)

Прицеп 5 Гар.№

Прицеп _____ (гос.№) Гар.№

Сведения о грузе:

Номенклатурный №, код	№ прейск. позиция	Наименование продукции товара (груза) или номера контейнеров	Ед. изм.	Количество	Цена	Сумма	С грузом следуют документы	Вид упаковки	К-во мест	Способ определения массы	Код груза	Класс груза	Масса брутто,т
1	2	3	4	5	6	7	8	9	10	11	12	13	14
		Замазученный грунт	тн	19,52									

Всего отпущено на сумму _____ (прописью)

Отпуск разрешил: начальник участка Атауов А.К. (подпись Ф.И.О.)

Указанный груз за испр. _____ Кол. _____

пломбой, тарой и упаковкой _____ мест _____

Массой брутто т. девятнадцать целых пятьдесят две сотых тонны (прописью)

Сдал начальник участка Атауов А.К. (должность, ФИО, подпись, штамп)

Принят водит.экспедитор Куатбаев Б (ФИО водителя, подпись)

ТОО «КОРПОРАЦИЯ ТЕХНИЧЕСКОГО СОДЕЙСТВИЯ» СДАЛ

Указанный груз за испр. _____ Кол. _____

пломбой, тарой и упаковкой _____ мест _____

Массой брутто т. девятнадцать целых пятьдесят две сотых тонны (прописью)

Сдал водит.экспедитор Куатбаев Б

Принял начальник участка Жантаратов Б.К. (должность, ФИО, подпись, штамп)

По доверенности № ____ от "__" ____ 20__ г.

выданной _____

Груз получил _____ (должность, ФИО)

(подпись грузополучателя)

ПОГРУЗОЧНО - РАЗГРУЗОЧНЫЕ ОПЕРАЦИИ

Операция	Исполн. (первозч., отправит., получат.)	Способ: руч.нал.мех. грузопод.емк.ковша	Способ: код	Время, час., мин.: Прибытия	Время, час., мин.: Убытия	простоя	Дополнительные операции: время, мин.	Дополнительные операции: наименование, кол-во	Подпись ответ. лица
	15	16	17	18	19	20	21	22	23
погр.									
разгр.									

Транспортные услуги _____

ПРОЧИЕ СВЕДЕНИЯ (заполняется автопредприятием)

расстояние перевозки по группам дорог, км: всего	в гор		1 гр.	II гр.	III гр.	код экспл.	за транспорт. услуги: с клиента	водителю	поправочн. коэф.: расцен. нед	осн.тариф	Штраф		
24	25		26	27	28	29	30	31	32	33	34	35	36

Отметки о составленных актах: _____

1-й экз. - грузоотправителю
2-й экз. - грузополучателю
3-й и 4-й экз. - автопредприятию

ТОВАРНО - ТРАНСПОРТНАЯ НАКЛАДНАЯ № 15

09.11.24

Специализированная форма №1-т

88499

Автомобиль: самосвал 262 АО 12
марка, гос.номер

к путевому листу № 15

Автопредприятие ТОО "Корпорация Технического Содействия"

Заказчик (плательщик) АО "Жасыл Даму" код

Водитель Буйраев А

Вид перевозки производственная - код

Грузоотправитель ТОО "Корпорация Технического Содействия" код

Грузополучатель ТОО "Корпорация Технического Содействия" код

код

код

Пункт погрузки бывший завод АО "ЖБИ-1" Пункт разгрузки Комплекс по приему, переработке и утилизации отходов ТОО "КТС" расположенный по адресу Мангистауская область, Каракиянский район, рядом с НГДУ-4, месторождение Узень, Маршрут Рудный-Жанаозен

Переадресовка

подпись отв.лица

Прицеп — Гар.№

Прицеп — Гар.№

гос.№

Сведения о грузе:

Номенклатурный №, код	№ прейск. позиция	Наименование продукции товара (груза) или номера контейнеров	Ед. изм.	Количество	Цена	Сумма	С грузом следуют документы	Вид упаковки	К-во мест	Способ определения массы	Код груза	Класс груза	Масса брутто,т
1	2	3	4	5	6	7	8	9	10	11	12	13	14
		Замазученный грунт	тн	19,83									

Всего отпущено на сумму _____ прописью

Отпуск разрешил: начальник участка Атауов А.К. _____ подпись ФИО

Указанный груз за испр. _____ Кол. _____
пломбой, тарой и упаковкой _____ мест _____
оттиск прописью

Массой брутто, т. девятнадцать целых восемьдесят три сотых тонны
прописью

Сдал начальник участка Атауов А.К. _____
должность, ФИО, подпись, штамп

Принят водит.экспедитор Буйраев А Буйр
ФИО водителя, подпись

ТОО «КОРПОРАЦИЯ ТЕХНИЧЕСКОГО СОДЕЙСТВИЯ»
ДАЛ

Указанный груз за испр. _____ Кол. _____
пломбой, тарой и упаковкой _____ мест _____
оттиск прописью

Массой брутто т. девятнадцать целых восемьдесят три сотых тонны
прописью

Сдал водит.экспедитор Буйраев А Буйр
подпись

Принял начальник участка Жантанатов Б.К. _____
должность, ФИО, подпись, штамп

ПРИНЯТО

По доверенности № ___ от "__" ___ 20__ г.

выданной _____

Груз получил _____
должность, ФИО

подпись грузополучателя

ПОГРУЗОЧНО - РАЗГРУЗОЧНЫЕ ОПЕРАЦИИ

Операция	Исполн. (первозч., отправит., получат.)	Способ		Время, час., мин.			Дополнительные операции		
		руч.нал.мех. грузопод.емк.ковша	код	Прибытия	Убытия	простоя	время, мин.	наименование, кол-во	Подпись ответ. лица
	15	16	17	18	19	20	21	22	23
погр.									
разгр.									

Транспортные услуги _____

ПРОЧИЕ СВЕДЕНИЯ (заполняется автопредприятием)

расстояние перевозки по группам дорог, км						код экспл.	за транспорт. услуги		поправочн. коэф.		Штраф		
всего	в гор		1 гр.	II гр.	III гр.		с клиента	водителю	расцен. вод.	осн.тариф			
24	25		26	27	28	29	30	31	32	33	34	35	36

Отметки о составленных актах: _____

1-й экз. - грузоотправителю
2-й экз. - грузополучателю
3-й и 4-й экз. - автопредприятию

ТОВАРНО - ТРАНСПОРТНАЯ НАКЛАДНАЯ № 16

10.11.24

Специализированная форма №1-т

88499

Автомобиль: самосвал L296102
марка, гос.номер

к путевому листу № 16

Водитель Куанышов Б Вид перевозки производственная - код

Автопредприятие ТОО "Корпорация Технического Содействия"

Заказчик (плательщик) АО "Жасыл Даму" код

Грузоотправитель ТОО "Корпорация Технического Содействия" код

Грузополучатель ТОО "Корпорация Технического Содействия" код

код

код

Пункт погрузки бывший завод АО "ЖБИ-1" Пункт разгрузки Комплекс по приему, переработке и утилизации отходов ТОО "КТС" расположенный по адресу Мангистауская область, Каракиянский район, рядом с НГДУ-4, месторождение Узень, Маршрут Рудный-Жанаозен

Переадресовка _____ Прицеп — Гар.№

подпись отв.лица Прицеп — Гар.№ гос.№

Сведения о грузе:

Номенклатурный №, код	№ прейск. позиция	Наименование продукции товара (груза) или номера контейнеров	Ед. изм.	Количество	Цена	Сумма	С грузом следуют документы	Вид упаковки	К-во мест	Способ определения массы	Код груза	Класс груза	Масса брутто,т
1	2	3	4	5	6	7	8	9	10	11	12	13	14
		Замазученный грунт	тн	21,03									

Всего отпущено на сумму _____ прописью

Отпуск разрешил: начальник участка Атауов А.К. подпись Ф.И.О.

Указанный груз за испр. _____ Кол. _____
пломбой, тарой и упаковкой _____ мест _____
оттиск прописью
Массой брутто, т. двадцать одна целая, к перевозке три сотых тонны
прописью
Сдал начальник участка Атауов А.К. _____
должность, ФИО, подпись, каталог
Принят водит.экспедитор Куанышов Б _____
ФИО водителя, подпись

ТОО «КОРПОРАЦИЯ ТЕХНИЧЕСКОГО СОДЕЙСТВИЯ» СДАЛ

Указанный груз за испр. _____ Кол. _____
пломбой, тарой и упаковкой _____ мест _____
оттиск прописью
Массой брутто т. двадцать одна целая три сотых тонны
прописью
Сдал водит.экспедитор Куанышов Б _____
подпись
Принял начальник участка Жантанатов Б.К. _____
должность, ФИО, подпись, шпалы

ТОО «КОРПОРАЦИЯ ТЕХНИЧЕСКОГО СОДЕЙСТВИЯ» ПРИНЯТО

По доверенности № ___ от "__" ___ 20__ г.
выданной _____
Груз получил _____
должность, ФИО
подпись грузополучателя

ПОГРУЗОЧНО - РАЗГРУЗОЧНЫЕ ОПЕРАЦИИ

Операция	Исполн. (первозч., отправит., получат.)	Способ: руч.нал.мех. грузопод.емк.ковша	Способ: код	Время, час., мин.: Прибытия	Время, час., мин.: Убытия	простоя	Дополнительные операции: время, мин.	Дополнительные операции: наименование, кол-во	Подпись ответ. лица
	15	16	17	18	19	20	21	22	23
погр.									
разгр.									

Транспортные услуги _____

ПРОЧИЕ СВЕДЕНИЯ (заполняется автопредприятием)

расстояние перевозки по группам дорог, км: всего	в гор		1 гр.	II гр.	III гр.	код экспл.	за транспорт. услуги: с клиента	водителю	поправочн. коэф.: расцен. вод.	осн.тариф	Штраф		
24	25		26	27	28	29	30	31	32	33	34	35	36

Отметки о составленных актах: _____

1-й экз. - грузоотправителю
2-й экз. - грузополучателю
3-й и 4-й экз. - автопредприятию

Специализированная форма №1-т

88499

ТОВАРНО - ТРАНСПОРТНАЯ НАКЛАДНАЯ № 17 10.11.24

Автомобиль: самосвал L310802 (марка, гос.номер)

к путевому листу № 17

Автопредприятие ТОО "Корпорация Технического Содействия" Водитель Семьянов Д Вид перевозки производственная - код

Заказчик (плательщик) АО "Жасыл Даму" код

Грузоотправитель ТОО "Корпорация Технического Содействия" код

Грузополучатель ТОО "Корпорация Технического Содействия" код

Пункт погрузки бывший завод АО "ЖБИ-1" Пункт разгрузки Комплекс по приему, переработке и утилизации отходов ТОО "КТС" расположенный по адресу Мангистауская область, Каракиянский район, рядом с НГДУ-4, месторождение Узень, Маршрут Рудный-Жаназозен

Переадресовка _____ Прицеп — Гар.№

(подпись отв.лица) Прицеп — Гар.№ (гос.№)

Сведения о грузе:

Номенклатурный №, код	№ прейск. позиция	Наименование продукции товара (груза) или номера контейнеров	Ед. изм.	Количество	Цена	Сумма	С грузом следуют документы	Вид упаковки	К-во мест	Способ определения массы	Код груза	Класс груза	Масса брутто,т
1	2	3	4	5	6	7	8	9	10	11	12	13	14
		Замазученный грунт	тн	20,88									

Всего отпущено на сумму _____ (прописью)

Отпуск разрешил: начальник участка Атауов А.К. (подпись, Ф.И.О.)

Указанный груз за испр. _____ Кол. _____

пломбой, тарой и упаковкой _____ мест _____ (оттиск / прописью)

Массой брутто, т. двадцать целых восемьдесят восемь сотых тонн (прописью)

Сдал начальник участка Атауов А.К. (должность, Ф.И.О., подпись, оттиск)

Принят водит.экспедитор Семьянов Д (Ф.И.О. водителя, подпись)

ТОО «КОРПОРАЦИЯ ТЕХНИЧЕСКОГО СОДЕЙСТВИЯ» (оттиск)

СДАЛ

Указанный груз за испр. _____ Кол. _____

пломбой, тарой и упаковкой _____ мест _____ (оттиск / прописью)

Массой брутто т. двадцать целых восемьдесят восемь сотых тонн (прописью)

Сдал водит.экспедитор Семьянов Д (подпись)

Принял начальник участка Жантаратов Б.К. (должность, Ф.И.О., подпись, оттиск)

По доверенности № ___ от "__"____20__г.

выданной _____

Груз получил _____ (должность, Ф.И.О.)

_____ (подпись грузополучателя)

ПОГРУЗОЧНО - РАЗГРУЗОЧНЫЕ ОПЕРАЦИИ

Операция	Исполн. (первозч., отправит., получат.)	Способ: руч.нал.мех. грузопод.емк.ковша	Способ: код	Время, час., мин.: Прибытия	Время, час., мин.: Убытия	простоя	Дополнительные операции: время, мин.	Дополнительные операции: наименование, кол-во	Подпись ответ. лица
	15	16	17	18	19	20	21	22	23
погр.									
разгр.									

Транспортные услуги _____

ПРОЧИЕ СВЕДЕНИЯ (заполняется автопредприятием)

расстояние перевозки по группам дорог, км: всего	в гор		I гр.	II гр.	III гр.	код экспл.	за транспорт. услуги: с клиента	водителю	поправочн. коэф.: расцен. вод.	осн.тариф	Штраф		
24	25		26	27	28	29	30	31	32	33	34	35	36

Отметки о составленных актах: _____

1-й экз. - грузоотправителю
2-й экз. - грузополучателю
3-й и 4-й экз. - автопредприятию

ТОВАРНО - ТРАНСПОРТНАЯ НАКЛАДНАЯ № 18 10.11.24

Специализированная форма №1-т

88499

Автомобиль: самосвал L312802
марка, гос.номер

к путевому листу № 18

Автопредприятие ТОО "Корпорация Технического Содействия"

Водитель Шитманов Ж Вид перевозки производственная - код

Заказчик (плательщик) АО "Жасыл Даму" код

Грузоотправитель ТОО "Корпорация Технического Содействия" код

Грузополучатель ТОО "Корпорация Технического Содействия" код

Пункт погрузки бывший завод АО "ЖБИ-1" Пункт разгрузки Комплекс по приему, переработке и утилизации отходов ТОО "КТС" расположенный по адресу Мангистауская область, Каракиянский район, рядом с НГДУ-4, месторождение Узень. Маршрут Рудный-Жанаозен

Переадресовка _____ Прицеп — Гар.№

подпись отв.лица Прицеп — Гар.№ гос.№

Сведения о грузе:

Номенклатурный №, код	№ прейск. позиция	Наименование продукции товара (груза) или номера контейнеров	Ед. изм.	Количество	Цена	Сумма	С грузом следуют документы	Вид упаковки	К-во мест	Способ определения массы	Код груза	Класс груза	Масса брутто,т
1	2	3	4	5	6	7	8	9	10	11	12	13	14
		Замазученный грунт	тн	20,70									

Всего отпущено на сумму _____ прописью

Отпуск разрешил: начальник участка Атауов А.К. _____ подпись Ф.И.О.

Указанный груз за испр. _____ Кол. _____
пломбой, тарой и упаковкой _____ мест _____
оттиск прописью

Массой брутто, т. двад целых семьдесят сотых тонны к перевозке
прописью

Сдал начальник участка Атауов А.К. _____
должность, ФИО, подпись, штамп

Принят водит.экспедитор Шитманов Ж Шит
ФИО водителя, подпись

Указанный груз за испр. _____ Кол. _____
пломбой, тарой и упаковкой _____ мест _____
оттиск прописью

Массой брутто т. двадцать целых семьдесят сотых тонны
прописью

Сдал водит.экспедитор Шитманов Ж Шит
подпись

Принял начальник участка Жантанатов Б.К. _____
должность, ФИО, подпись, штамп

По доверенности № ___ от "__" ___ 20__ г.

выданной _____

Груз получил _____
должность, ФИО

_____
подпись грузополучателя

ПОГРУЗОЧНО - РАЗГРУЗОЧНЫЕ ОПЕРАЦИИ

Операция	Исполн. (первозч., отправит., получат.)	Способ		Время, час., мин.			Дополнительные операции		Подпись ответ. лица
		руч.нал.мех. грузопод.емк.ковша	код	Прибытия	Убытия	простоя	время, мин.	наименование, кол-во	
	15	16	17	18	19	20	21	22	23
погр.									
разгр.									

Транспортные услуги _____

ПРОЧИЕ СВЕДЕНИЯ (заполняется автопредприятием)

расстояние перевозки по группам дорог, км						код экспл.	за транспорт. услуги		поправочн. коэф.		Штраф		
всего	в гор		1 гр.	II гр.	III гр.		с клиента	водителю	расцен. пол.	осн.тариф			
24	25		26	27	28	29	30	31	32	33	34	35	36

Отметки о составленных актах: _____

1-й экз. - грузоотправителю
2-й экз. - грузополучателю
3-й и 4-й экз. - автопредприятию

Специализированная форма №1-т

88499

ТОВАРНО - ТРАНСПОРТНАЯ НАКЛАДНАЯ № 19 10.11.24

Автомобиль: самосвал L334402 (марка, гос.номер)

к путевому листу № 19

Автопредприятие ТОО "Корпорация Технического Содействия"

Водитель Рысбаев Д. Вид перевозки производственная - код

Заказчик (плательщик) АО "Жасыл Даму" код

код

Грузоотправитель ТОО "Корпорация Технического Содействия" код

код

Грузополучатель ТОО "Корпорация Технического Содействия" код

Пункт погрузки бывший завод АО "ЖБИ-1" Пункт разгрузки Комплекс по приему, переработке и утилизации отходов ТОО "КТС" расположенный по адресу Мангистауская область, Каракиянский район, рядом с НГДУ-4, месторождение Узень. Маршрут Рудный-Жанаозен

Переадресовка

Прицеп — Гар.№

Прицеп — Гар.№

(подпись владельца) (гос.№)

Сведения о грузе:

Номенклатурный №, код	№ прейск. позиция	Наименование продукции товара (груза) или номера контейнеров	Ед. изм.	Количество	Цена	Сумма	С грузом следуют документы	Вид упаковки	К-во мест	Способ определения массы	Код груза	Класс груза	Масса брутто,т
1	2	3	4	5	6	7	8	9	10	11	12	13	14
		Замазученный грунт	тн	21,04									

Всего отпущено на сумму (прописью)

Отпуск разрешил: начальник участка Атауов А.К. (подпись, Ф.И.О.)

Указанный груз за испр. Кол.

пломбой, тарой и упаковкой (оттиск) мест (прописью)

Массой брутто т. двадцать одна целая четыре сотых тонны (прописью) к перевозке

Сдал начальник участка Атауов А.К. (должность, Ф.И.О., подпись, штамп)

Принят водит.экспедитор Рысбаев Д. (Ф.И.О., подпись, прописью)

ТОО «КОРПОРАЦИЯ ТЕХНИЧЕСКОГО СОДЕЙСТВИЯ»

Указанный груз за испр. Кол.

пломбой, тарой и упаковкой (оттиск) мест (прописью)

Массой брутто т. двадцать одна целая четыре сотых тонны (прописью)

Сдал водит.экспедитор Рысбаев Д. (подпись)

Принял начальник участка Жантанатов Б.К. (должность, Ф.И.О., подпись, штамп)

По доверенности № ____ от "__"____20__г.

выданной

Груз получил (должность, Ф.И.О.)

(подпись грузополучателя)

ПОГРУЗОЧНО - РАЗГРУЗОЧНЫЕ ОПЕРАЦИИ

Операция	Исполн. (первозч., отправит., получат.)	Способ: руч.нал.мех. грузоподъемк.ковша	Способ: код	Время, час., мин.: Прибытия	Время, час., мин.: Убытия	простоя	Дополнительные операции: время, мин.	Дополнительные операции: наименование, кол-во	Подпись ответ. лица
	15	16	17	18	19	20	21	22	23
погр.									
разгр.									

Транспортные услуги

ПРОЧИЕ СВЕДЕНИЯ (заполняется автопредприятием)

расстояние перевозки по группам дорог, км: всего	в гор	1 гр.	II гр.	III гр.	код экспл.	за транспорт. услуги: с клиента	водителю	поправочн. коэф.: расцен. код	осн.тариф	Штраф			Отметки о составленных актах:
24	25	26	27	28	29	30	31	32	33	34	35	36	

1-й экз. - грузоотправителю
2-й экз. - грузополучателю
3-й и 4-й экз. - автопредприятию

Специализированная форма №1-т

88499

ТОВАРНО - ТРАНСПОРТНАЯ НАКЛАДНАЯ № 20 10.11.24

Автомобиль: самосвал 053 AHJ 04 (марка, гос.номер)

к путевому листу № 20

Автопредприятие ТОО "Корпорация Технического Содействия"

Водитель Бекеш С

Вид перевозки производственная - код

Заказчик (плательщик) АО "Жасыл Даму" код

Грузоотправитель ТОО "Корпорация Технического Содействия" код

Грузополучатель ТОО "Корпорация Технического Содействия" код

Пункт погрузки бывший завод АО "ЖБИ-1" Пункт разгрузки Комплекс по приему, переработке и утилизации отходов ТОО "КТС" расположенный по адресу Мангистауская область, Каракиянский район, рядом с НГДУ-4, месторождение Узень, Маршрут Рудный-Жанаозен

Переадресовка

Прицеп — Гар.№

Прицеп — Гар.№

подпись отв.лица

Сведения о грузе:

Номенклатурный №, код	№ прейск. позиция	Наименование продукции товара (груза) или номера контейнеров	Ед. изм.	Количество	Цена	Сумма	С грузом следуют документы	Вид упаковки	К-во мест	Способ определения массы	Код груза	Класс груза	Масса брутто,т
1	2	3	4	5	6	7	8	9	10	11	12	13	14
		Замазученный грунт	ти	21.45									

Всего отпущено на сумму _____ (прописью)

Отпуск разрешил: начальник участка Атауов А.К. (подпись Ф.И.О.)

Указанный груз за испр. _____ Кол. _____

пломбой, тарой и упаковкой _____ мест _____

Массой брутто, т. двадцать одна целая сорок пять сотых тонны (оттиск / прописью)

к перевозке

Сдал начальник участка Атауов А.К. (должность, ФИО, подпись, печать)

Принят водит.экспедитор Бекеш С. (ФИО подпись, подпись)

Указанный груз за испр. _____ Кол. _____

пломбой, тарой и упаковкой _____ мест _____

Массой брутто т. двадцать одна целая сорок пять сотых тонны (оттиск / прописью)

Сдал водит.экспедитор Бекеш С. (подпись)

Принял начальник участка Жантанатов Б.К. (должность, ФИО, подпись, печать)

По доверенности № ____ от "__"____20__г.

выданной _____

Груз получил _____ (должность, ФИО)

(подпись грузополучателя)

ПОГРУЗОЧНО - РАЗГРУЗОЧНЫЕ ОПЕРАЦИИ

Операция	Исполн. (первозч., отправит., получат.)	Способ: руч.нал.мех. грузопод.смк.ковша	Способ: код	Время, час., мин.: Прибытия	Время, час., мин.: Убытия	простоя	Дополнительные операции: время, мин.	Дополнительные операции: наименование, кол-во	Подпись ответ. лица
	15	16	17	18	19	20	21	22	23
погр.									
разгр.									

Транспортные услуги _____

ПРОЧИЕ СВЕДЕНИЯ (заполняется автопредприятием)

расстояние перевозки по грушам дорог, км: всего	в гор	1 гр.	II гр.	III гр.	код экспл.	за транспорт. услуги: с клиента	водителю	поправочн. коэф.: расцен. под.	осн.тариф	Штраф		
24	25	26	27	28	29	30	31	32	33	34	35	36

Отметки о составленных актах: _____

1-й экз. - грузоотправителю
2-й экз. - грузополучателю
3-й и 4-й экз. - автопредприятию

ТОВАРНО - ТРАНСПОРТНАЯ НАКЛАДНАЯ № 21 10.11.24

Специализированная форма №1-т

88499

Автомобиль: самосвал 947 SLA 12
марка, гос.номер

к путевому листу № 21

Автопредприятие ТОО "Корпорация Технического Содействия"

Заказчик (плательщик) АО "Жасыл Даму" код

Водитель Бисенков Д

Вид перевозки производственная - код

Грузоотправитель ТОО "Корпорация Технического Содействия" код

Грузополучатель ТОО "Корпорация Технического Содействия" код

Пункт погрузки бывший завод АО "ЖБИ-1" Пункт разгрузки Комплекс по приему, переработке и утилизации отходов ТОО "КТС" расположенный по адресу Мангистауская область, Каракиянский район, рядом с НГДУ-4, месторождение Узень. Маршрут Рудный-Жанаозен

Переадресовка

подпись отв.лица

Прицеп — Гар.№

Прицеп — Гар.№

гос.№

Сведения о грузе:

Номенклатурный №, код	№ прейск. позиция	Наименование продукции товара (груза) или номера контейнеров	Ед. изм.	Количество	Цена	Сумма	С грузом следуют документы	Вид упаковки	К-во мест	Способ определения массы	Код груза	Класс груза	Масса брутто,т
1	2	3	4	5	6	7	8	9	10	11	12	13	14
		Замазученный грунт	тн	21,89									

Всего отпущено на сумму _____ прописью

Отпуск разрешил: начальник участка Атауов А.К. _____ подпись ФИО

Указанный груз за испр. _____ Кол. _____
пломбой, тарой и упаковкой _____ мест _____ прописью

Массой брутто, т двадцать одна целая восемьдесят девять сотых тонны

Сдал начальник участка Атауов А.К. _____ должность, ФИО, подпись, штамп

Принят водит.экспедитор Бисенков Д _____ ФИО водителя, подпись

ТОО «КОРПОРАЦИЯ ТЕХНИЧЕСКОГО СОДЕЙСТВИЯ» СДАЛ

Указанный груз за испр. _____ Кол. _____
пломбой, тарой и упаковкой _____ мест _____ оттиск прописью

Массой брутто т. двадцать одна целая восемьдесят девять сотых тонны прописью

Сдал водит.экспедитор Бисенков Д _____ подпись

Принял начальник участка Жантанатов Б.К. _____ должность, ФИО, подпись, штамп

ТОО «КОРПОРАЦИЯ ТЕХНИЧЕСКОГО СОДЕЙСТВИЯ» ПРИНЯТО

По доверенности № ___ от "__" ___ 20__ г.
выданной _____

Груз получил _____ должность, ФИО

подпись грузополучателя

ПОГРУЗОЧНО - РАЗГРУЗОЧНЫЕ ОПЕРАЦИИ

Операция	Исполн. (первозч., отправит., получат.)	Способ: руч.нал.мех. грузопод.емк.ковша	Способ: код	Время, час., мин.: Прибытия	Время, час., мин.: Убытия	простоя	Дополнительные операции: время, мин.	Дополнительные операции: наименование, кол-во	Подпись ответ. лица
	15	16	17	18	19	20	21	22	23
погр.									
разгр.									

Транспортные услуги _____

ПРОЧИЕ СВЕДЕНИЯ (заполняется автопредприятием)

расстояние перевозки по группам дорог, км: всего	в гор		1 гр.	II гр.	III гр.	код экспл.	за транспорт. услуги: с клиента	водителю	поправочн. коэф.: расцен. пол	осн.тариф	Штраф		
24	25		26	27	28	29	30	31	32	33	34	35	36

Отметки о составленных актах: _____

1-й экз. - грузоотправителю
2-й экз. - грузополучателю
3-й и 4-й экз. - автопредприятию

ТОВАРНО - ТРАНСПОРТНАЯ НАКЛАДНАЯ № 22 10.11.24

Автомобиль: самосвал 938 SSA12 (марка, госномер)

Специализированная форма №1-т

88499

к путевому листу № 22

Автопредприятие ТОО "Корпорация Технического Содействия"

Водитель Кокумбасов А Вид перевозки производственная - код

Заказчик (плательщик) АО "Жасыл Даму" код

Грузоотправитель ТОО "Корпорация Технического Содействия" код

Грузополучатель ТОО "Корпорация Технического Содействия" код

Пункт погрузки бывший завод АО "ЖБИ-1" Пункт разгрузки Комплекс по приему, переработке и утилизации отходов ТОО "КТС" расположенный по адресу Мангистауская область, Каракиянский район, рядом с НГДУ-4, месторождение Узень, Маршрут Рудный-Жанаозен

Переадресовка

Прицеп — Гар.№

Прицеп Гар.№

подпись отв.лица — гос.№

Сведения о грузе:

Номенклатурный №, код	№ прейск. позиция	Наименование продукции товара (груза) или номера контейнеров	Ед. изм.	Количество	Цена	Сумма	С грузом следуют документы	Вид упаковки	К-во мест	Способ определения массы	Код груза	Класс груза	Масса брутто,т
1	2	3	4	5	6	7	8	9	10	11	12	13	14
		Замазученный грунт	ти	20,64									

Всего отпущено на сумму (прописью)

Отпуск разрешил: начальник участка Атауов А.К. (подпись Ф.И.О.)

Указанный груз за испр. Кол.

пломбой, тарой и упаковкой мест

Массой брутто, т. двадцать целых шестьдесят четыре сотых тонны (прописью)

Сдал начальник участка Атауов А.К. (должность, ФИО, подпись, штамп)

Принят водит.экспедитор (ФИО водителя, подпись)

ТОО «КОРПОРАЦИЯ ТЕХНИЧЕСКОГО» (оттиск)

СДАЛ

Указанный груз за испр. Кол.

пломбой, тарой и упаковкой мест

Массой брутто т. двадцать целых шестьдесят сотых тонны (прописью)

Сдал водит.экспедитор Кокумбасов А (ФИО)

Принял начальник участка Жантанатов Б.К. (должность, ФИО, подпись, штамп)

ПРИНЯТО

По доверенности № от "" 20 г.

выданной

Груз получил (должность, ФИО)

подпись грузополучателя

ПОГРУЗОЧНО - РАЗГРУЗОЧНЫЕ ОПЕРАЦИИ

Операция	Исполн. (первозч., отправит., получат.)	Способ: руч.нал.мех. грузоподъемк.ковша	Способ: код	Время, час., мин.: Прибытия	Время, час., мин.: Убытия	простоя	Дополнительные операции: время, мин.	Дополнительные операции: наименование, кол-во	Подпись ответ. лица
	15	16	17	18	19	20	21	22	23
погр.									
разгр.									

Транспортные услуги

ПРОЧИЕ СВЕДЕНИЯ (заполняется автопредприятием)

расстояние перевозки по группам дорог, км: всего	в гор	1 гр.	II гр.	III гр.	код экспл.	за транспорт. услуги: с клиента	водителю	поправочн. коэф.: расцен. вед	осн.тариф	Штраф		
24	25	26	27	28	29	30	31	32	33	34	35	36

Отметки о составленных актах:

1-й экз. - грузоотправителю
2-й экз. - грузополучателю
3-й и 4-й экз. - автопредприятию

ТОВАРНО - ТРАНСПОРТНАЯ НАКЛАДНАЯ № 23 10.11.24

Специализированная форма №1-т

88499

Автомобиль: самосвал 260 UAF01
марка, гос.номер

к путевому листу № 23

Автопредприятие ТОО "Корпорация Технического Содействия"

Водитель Андарбаев Н Вид перевозки производственная - код

Заказчик (плательщик) АО "Жасыл Даму" код

код

Грузоотправитель ТОО "Корпорация Технического Содействия" код

код

Грузополучатель ТОО "Корпорация Технического Содействия" код

Пункт погрузки бывший завод АО "ЖБИ-1" Пункт разгрузки Комплекс по приему, переработке и утилизации отходов ТОО "КТС" расположенный по адресу Мангистауская область, Каракиянский район, рядом с НГДУ-4, месторождение Узень, Маршрут Рудный-Жанаозен

Переадресовка _____ Прицеп — Гар.№

подпись отв.лица Прицеп _____ гос.№ Гар.№

Сведения о грузе:

Номенклатурный №, код	№ прейск. позиции	Наименование продукции товара (груза) или номера контейнеров	Ед. изм.	Количество	Цена	Сумма	С грузом следуют документы	Вид упаковки	К-во мест	Способ определения массы	Код груза	Класс груза	Масса брутто,т
1	2	3	4	5	6	7	8	9	10	11	12	13	14
		Замазученный грунт	тн	19,09									

Всего отпущено на сумму _____ прописью

Отпуск разрешил: начальник участка Атауов А.К. _____ подпись Ф.И.О.

Указанный груз за испр. _____ Кол. _____
пломбой, тарой и упаковкой _____ мест _____
оттиск прописью
Массой брутто, т. девятнадцать целых / девять сотых тонны к перевозке
прописью
Сдал начальник участка Атауов А.К. _____
должность, ФИО, подпись, штамп
Принят водит.экспедитор Андарбаев Н _____
ФИО водителя, подпись

ТОО «КОРПОРАЦИЯ ТЕХНИЧЕСКОГО СОДЕЙСТВИЯ» СДАЛ

Указанный груз за испр. _____ Кол. _____
пломбой, тарой и упаковкой _____ мест _____
оттиск прописью
Массой брутто т. девятнадцать целых девять сотых тонны
прописью
Сдал водит.экспедитор Андарбаев Н _____
подпись
Принял начальник участка Жантанатов Б.К. _____
должность, ФИО, подпись, штамп

ТОО «КОРПОРАЦИЯ ТЕХНИЧЕСКОГО СОДЕЙСТВИЯ» ПРИНЯТО

По доверенности № ___ от "__" ___ 20__ г.
выданной _____
Груз получил _____
должность, ФИО
_____
подпись грузополучателя

ПОГРУЗОЧНО - РАЗГРУЗОЧНЫЕ ОПЕРАЦИИ

Операция	Исполн. (первозч., отправит., получат.)	Способ: руч.нал.мех. грузопод.емк.ковша	Способ: код	Время, час., мин.: Прибытия	Время, час., мин.: Убытия	простоя	Дополнительные операции: время, мин.	Дополнительные операции: наименование, кол-во	Подпись ответ. лица
	15	16	17	18	19	20	21	22	23
погр.									
разгр.									

Транспортные услуги _____

ПРОЧИЕ СВЕДЕНИЯ (заполняется автопредприятием)

расстояние перевозки по группам дорог, км: всего	в гор		1 гр.	II гр.	III гр.	код экспл.	за транспорт. услуги: с клиента	водителю	поправочн. коэф.: расцен. пол.	осн.тариф	Штраф		
24	25		26	27	28	29	30	31	32	33	34	35	36

Отметки о составленных актах: _____

1-й экз. - грузоотправителю
2-й экз. - грузополучателю
3-й и 4-й экз. - автопредприятию

ТОВАРНО - ТРАНСПОРТНАЯ НАКЛАДНАЯ № 24 по п. 24

Специализированная форма №1-т

88499

Автомобиль: самосвал 694 ОА204
марка, гос.номер

к путевому листу № 24

Автопредприятие ТОО "Корпорация Технического Содействия"

Водитель Эсенидзов Т

Вид перевозки производственная - код

Заказчик (плательщик) АО "Жасыл Даму" код

код

Грузоотправитель ТОО "Корпорация Технического Содействия" код

код

Грузополучатель ТОО "Корпорация Технического Содействия" код

Пункт погрузки бывший завод АО "ЖБИ-1" Пункт разгрузки Комплекс по приему, переработке и утилизации отходов ТОО "КТС" расположенный по адресу Мангистауская область, Каракиянский район, рядом с НГДУ-4, месторождение Узень, Маршрут Рудный-Жанаозен

Переадресовка _____ Прицеп — Гар.№

подпись отв.лица

Прицеп — Гар.№

гос.№

Сведения о грузе:

Номенклатурный №, код	№ прейск. позиция	Наименование продукции товара (груза) или номера контейнеров	Ед. изм.	Количество	Цена	Сумма	С грузом следуют документы	Вид упаковки	К-во мест	Способ определения массы	Код груза	Класс груза	Масса брутто,т
1	2	3	4	5	6	7	8	9	10	11	12	13	14
		Замазученный грунт	тн	18,23									

Всего отпущено на сумму _____ прописью

Отпуск разрешил: начальник участка Атауов А.К. _____ подпись Ф.И.О.

Указанный груз за испр. _____ Кол. _____
пломбой, тарой и упаковкой _____ мест _____
оттиск прописью

Массой брутто, т. восемнадцать целых двадцать три сотых тонны
прописью

Сдал начальник участка Атауов А.К. _____
должность, ФИО, подпись, штамп

Принят водит.экспедитор Эсенидзов Т _____
ФИО водителя, подпись

ТОО «КОРПОРАЦИЯ ТЕХНИЧЕСКОГО СОДЕЙСТВИЯ» СДАЛ

Указанный груз за испр. _____ Кол. _____
пломбой, тарой и упаковкой _____ мест _____
оттиск прописью

Массой брутто т. восемнадцать целых двадцать три сотых тонны
прописью

Сдал водит.экспедитор Эсенидзов Т _____
подпись

Принял начальник участка Жантанатов Б.К. _____
должность, ФИО, подпись, штамп

ТОО «КОРПОРАЦИЯ ТЕХНИЧЕСКОГО СОДЕЙСТВИЯ» ПРИНЯТО

По доверенности № ___ от "__" ___ 20__ г.

выданной _____

Груз получил _____
должность, ФИО

_____
подпись грузополучателя

ПОГРУЗОЧНО - РАЗГРУЗОЧНЫЕ ОПЕРАЦИИ

Операция	Исполн. (первозч., отправит., получат.)	Способ		Время, час., мин.			Дополнительные операции		Подпись ответ. лица
		руч.нал.мех. грузопод.емк.ковша	код	Прибытия	Убытия	простоя	время, мин.	наименование, кол-во	
	15	16	17	18	19	20	21	22	23
погр.									
разгр.									

Транспортные услуги _____

ПРОЧИЕ СВЕДЕНИЯ (заполняется автопредприятием)

расстояние перевозки по группам дорог, км						код экспл.	за транспорт. услуги		поправочн. коэф.		Штраф		
всего	в гор		1 гр.	II гр.	III гр.		с клиента	водителю	расцен. вод.	осн.тариф			
24	25		26	27	28	29	30	31	32	33	34	35	36

Отметки о составленных актах: _____

1-й экз. - грузоотправителю
2-й экз. - грузополучателю
3-й и 4-й экз. - автопредприятию

ТОВАРНО - ТРАНСПОРТНАЯ НАКЛАДНАЯ № 25 10.11.24

Специализированная форма №1-т
88699

Автомобиль: самосвал 737 ADH2
марка, госномер

к путевому листу № 25

Автопредприятие ТОО "Корпорация Технического Содействия"

Водитель Молдасбаев Н Вид перевозки производственная - код

Заказчик (плательщик) АО "Жасыл Даму" код

Грузоотправитель ТОО "Корпорация Технического Содействия" код

Грузополучатель ТОО "Корпорация Технического Содействия" код

Пункт погрузки бывший завод АО "ЖЕИ-1" Пункт разгрузки Комплекс по приему, переработке и утилизации отходов ТОО "КТС" расположенный по адресу Мангистауская область, Каракиянский район, рядом с НГДУ-4, месторождение Узень. Маршрут Рудный-Жанаозен

Переадресовка _____

подпись отв.лица

Прицеп _____ Гар.№

Прицеп _____ Гар.№
гос.№

Сведения о грузе:

Номенклатурный №, код	№ прейск. позиция	Наименование продукции товара (груза) или номера контейнеров	Ед. изм.	Количество	Цена	Сумма	С грузом следуют документы	Вид упаковки	К-во мест	Способ определения массы	Код груза	Класс груза	Масса брутто,т
1	2	3	4	5	6	7	8	9	10	11	12	13	14
		Замазученный грунт	тн	17,85									

Всего отпущено на сумму _____
прописью

Отпуск разрешил: начальник участка Атауов А.К.
подпись, Ф.И.О.

Указанный груз за испр. _____ Кол. _____
пломбой, тарой и упаковкой _____ мест _____
прописью

Массой брутто, т семнадцать целых восемьдесят пять сотых тонн
прописью

Сдал начальник участка Атауов А.К.
должность, Ф.И.О., подпись, оттиск

Принят водит.экспедитор Молдасбаев Н
Ф.И.О. водителя, подпись

ТОО «КОРПОРАЦИЯ ТЕХНИЧЕСКОГО СОДЕЙСТВИЯ» СДАЛ

Указанный груз за испр. _____ Кол. _____
пломбой, тарой и упаковкой _____ мест _____
оттиск прописью

Массой брутто т. семнадцать целых восемьдесят пять сотых тонн
прописью

Сдал водит.экспедитор Молдасбаев Н
подпись

Принял начальник участка Жантанатов Б.К.
должность, Ф.И.О., подпись, оттиск

ТОО «КОРПОРАЦИЯ ТЕХНИЧЕСКОГО СОДЕЙСТВИЯ» ПРИНЯТО

По доверенности № ___ от "__"____20__г.

выданной _____

Груз получил _____
должность, Ф.И.О.

подпись грузополучателя

ПОГРУЗОЧНО - РАЗГРУЗОЧНЫЕ ОПЕРАЦИИ

Операция	Исполн. (первозч., отправит., получат.)	Способ: руч.нал.мех. грузопод.емк.ковша	Способ: код	Время, час., мин.: Прибытия	Время, час., мин.: Убытия	простоя	Дополнительные операции: время, мин.	Дополнительные операции: наименование, кол-во	Подпись ответ. лица
	15	16	17	18	19	20	21	22	23
погр.									
разгр.									

Транспортные услуги _____

ПРОЧИЕ СВЕДЕНИЯ (заполняется автопредприятием)

расстояние перевозки по группам дорог, км: всего	в гор	1 гр.	II гр.	III гр.	код экспл.	за транспорт. услуги: с клиента	водителю	поправочн. коэф.: расцен. код	осн.тариф	Штраф		
24	25	26	27	28	29	30	31	32	33	34	35	36

Отметки о составленных актах: _____

1-й экз. - грузоотправителю
2-й экз. - грузополучателю
3-й и 4-й экз. - автопредприятию

Специализированная форма №1-т

88499

ТОВАРНО - ТРАНСПОРТНАЯ НАКЛАДНАЯ № 26 от 11.11.21.

Автомобиль: самосвал 737 NRA12 (марка, гос.номер)

к путевому листу № 26

Автопредприятие ТОО "Корпорация Технического Содействия"

Водитель Мусиров А

Вид перевозки производственная - код

Заказчик (плательщик) АО "Жасыл Даму" код

код

Грузоотправитель ТОО "Корпорация Технического Содействия" код

код

Грузополучатель ТОО "Корпорация Технического Содействия" код

Пункт погрузки бывший завод АО "ЖБИ-1" Пункт разгрузки Комплекс по приему, переработке и утилизации отходов ТОО "КТС" расположенный по адресу Мангистауская область, Каракиянский район, рядом с НГДУ-4, месторождение Узень, Маршрут Рудный-Жанаозен

Переадресовка _____ (подпись отв.лица)

Прицеп _____ Гар.№

Прицеп _____ Гар.№ (гос.№)

Сведения о грузе:

Номенклатурный №, код	№ прейск. позиция	Наименование продукции товара (груза) или номера контейнеров	Ед. изм.	Количество	Цена	Сумма	С грузом следуют документы	Вид упаковки	К-во мест	Способ определения массы	Код груза	Класс груза	Масса брутто,т
1	2	3	4	5	6	7	8	9	10	11	12	13	14
		Замазученный грунт	тн	18,4									

Всего отпущено на сумму _____ (прописью)

Отпуск разрешил: начальник участка Атауов А.К. _____ (подпись Ф.И.О.)

Указанный груз за испр. _____ Кол. _____

пломбой, тарой и упаковкой _____ мест _____ (оттиск, прописью)

Массой брутто, т. восемнадцать, 04 тонн (прописью)

Сдал начальник участка Атауов А.К. (должность, ФИО, подпись, штамп)

Принят водит.экспедитор Мусиров А (ФИО водителя, подпись)

ТОО «КОРПОРАЦИЯ ТЕХНИЧЕСКОГО СОДЕЙСТВИЯ» СДАЛ

Указанный груз за испр. _____ Кол. _____

пломбой, тарой и упаковкой _____ мест _____ (оттиск, прописью)

Массой брутто,т. восемнадцать, 04 тн.

Сдал водит.экспедитор Мусиров А (подпись)

Принял начальник участка Жантанатов Б.К. (должность, ФИО, подпись, штамп)

ТОО «КОРПОРАЦИЯ ТЕХНИЧЕСКОГО СОДЕЙСТВИЯ» ПРИНЯТО

По доверенности № ___ от "__" ____ 20__ г.

выданной _____

Груз получил _____ (должность, ФИО)

_____ (подпись грузополучателя)

ПОГРУЗОЧНО - РАЗГРУЗОЧНЫЕ ОПЕРАЦИИ

Операция	Исполн. (первозч., отправит., получат.)	Способ: руч.нал.мех. грузопод.емк.ковша	Способ: код	Время, час., мин.: Прибытия	Время, час., мин.: Убытия	простоя	Дополнительные операции: время, мин.	Дополнительные операции: наименование, кол-во	Подпись ответ. лица
	15	16	17	18	19	20	21	22	23
погр.									
разгр.									

Транспортные услуги _____

ПРОЧИЕ СВЕДЕНИЯ (заполняется автопредприятием)

расстояние перевозки по группам дорог, км: всего	в гор		1 гр.	II гр.	III гр.	код экспл.	за транспорт. услуги: с клиента	водителю	поправочн. коэф.: расцен. пол.	осн.тариф	Штраф		
24	25		26	27	28	29	30	31	32	33	34	35	36

Отметки о составленных актах: _____

1-й экз. - грузоотправителю
2-й экз. - грузополучателю
3-й и 4-й экз. - автопредприятию

Специализированная форма №1-т

88499

ТОВАРНО - ТРАНСПОРТНАЯ НАКЛАДНАЯ № 27

Автомобиль: самосвал 737 LAA 12. 11.11.2024
марка, гос.номер

к путевому листу № 27

Автопредприятие ТОО "Корпорация Технического Содействия"

Водитель Оразбаев К

Вид перевозки производственная - код

Заказчик (плательщик) АО "Жасыл Даму" код

код

Грузоотправитель ТОО "Корпорация Технического Содействия" код

код

Грузополучатель ТОО "Корпорация Технического Содействия" код

Пункт погрузки бывший завод АО "ЖБИ-1" Пункт разгрузки Комплекс по приему, переработке и утилизации отходов ТОО "КТС" расположенный по адресу Мангистауская область, Каракиянский район, рядом с НГДУ-4, месторождение Узень. Маршрут Рудный-Жанаозен

Переадресовка

Прицеп Гар.№

подпись отпилица

Прицеп Гар.№
гос.№

Сведения о грузе:

Номенклатурный №, код	№ прейск. позиция	Наименование продукции товара (груза) или номера контейнеров	Ед. изм.	Количество	Цена	Сумма	С грузом следуют документы	Вид упаковки	К-во мест	Способ определения массы	Код груза	Класс груза	Масса брутто,т
1	2	3	4	5	6	7	8	9	10	11	12	13	14
		Замазученный грунт	тн	18,23									

Всего отпущено на сумму
прописью

Отпуск разрешил: начальник участка Атауов А.К.
подпись, Ф.И.О.

Указанный груз за испр. Кол.
пломбой, тарой и упаковкой мест
Массой брутто, т. восемнадцать тонн прописью к перевозке
Сдал начальник участка Атауов А.К.
должность, ФИО, подпись, штамп
Принят водит.экспедитор Оразбаев К
ФИО водителя, подпись

ТОО «КОРПОРАЦИЯ ТЕХНИЧЕСКОГО СОДЕЙСТВИЯ» СДАЛ

Указанный груз за испр. Кол.
пломбой, тарой и упаковкой мест
оттиск *прописью*
Массой брутто т. восемнадцать тонн 23 тн.
Сдал водит.экспедитор Оразбаев К
подпись
Принял начальник участка Жантанатов Б.К.
должность, ФИО, подпись, штамп

ТОО «КОРПОРАЦИЯ ТЕХНИЧЕСКОГО СОДЕЙСТВИЯ» ПРИНЯТО

По доверенности № от "__"____20__г.
выданной
Груз получил
должность, ФИО
подпись грузополучателя

ПОГРУЗОЧНО - РАЗГРУЗОЧНЫЕ ОПЕРАЦИИ

Операция	Исполн. (первозч., отправит., получат.)	Способ		Время, час., мин.			Дополнительные операции			Транспортные услуги
		руч.нал.мех. грузопод.емк.ковша	код	Прибытия	Убытия	простоя	время, мин.	наименование, кол-во	Подпись ответ. лица	
	15	16	17	18	19	20	21	22	23	
погр.										
разгр.										

ПРОЧИЕ СВЕДЕНИЯ (заполняется автопредприятием)

расстояние перевозки по группам дорог, км					код экспл.	за транспорт. услуги		поправочн. коэф.		Штраф			Отметки о составленных актах:
всего	в гор		1 гр.	II гр.	III гр.		с клиента	водителю	расцен. вол	осн.тариф				
24	25		26	27	28	29	30	31	32	33	34	35	36	

1-й экз. - грузоотправителю
2-й экз. - грузополучателю
3-й и 4-й экз. - автопредприятию

ТОВАРНО - ТРАНСПОРТНАЯ НАКЛАДНАЯ № 28 от 11.11.24

Специализированная форма №1-т

88499

Автомобиль: самосвал 737 BCA 12 (марка, гос.номер)

к путевому листу № 28

Автопредприятие ТОО "Корпорация Технического Содействия"

Водитель Сарсекмаев Б Вид перевозки производственная - код

Заказчик (плательщик) АО "Жасыл Даму" код

код

Грузоотправитель ТОО "Корпорация Технического Содействия" код

код

Грузополучатель ТОО "Корпорация Технического Содействия" код

Пункт погрузки бывший завод АО "ЖБИ-1" Пункт разгрузки Комплекс по приему, переработке и утилизации отходов ТОО "КТС" расположенный по адресу Мангистауская область, Каракиянский район, рядом с НГДУ-4, месторождение Узень, Маршрут Рудный-Жанаозен

Переадресовка

Прицеп Гар.№

(подпись отв.лица)

Прицеп Гар.№ (гос.№)

Сведения о грузе:

Номенклатурный №, код	№ прейск. позиция	Наименование продукции товара (груза) или номера контейнеров	Ед. изм.	Количество	Цена	Сумма	С грузом следуют документы	Вид упаковки	К-во мест	Способ определения массы	Код груза	Класс груза	Масса брутто,т
1	2	3	4	5	6	7	8	9	10	11	12	13	14
		Замазученный грунт	тн	17,27									

Всего отпущено на сумму (прописью)

Отпуск разрешил: начальник участка Атауов А.К. (подпись, Ф.И.О.)

Указанный груз за испр. Кол.

пломбой, тарой и упаковкой мест

Массой брутто, т. семнадцать двадцать семь т. (оттиск, прописью) к перевозке (прописью)

Сдал начальник участка Атауов А.К. (должность, ФИО, подпись, штамп)

Принят водит.экспедитор Сарсекмаев Б (ФИО водителя, подпись)

ТОО «КОРПОРАЦИЯ ТЕХНИЧЕСКОГО СОДЕЙСТВИЯ» СДАЛ

Указанный груз за испр. Кол.

пломбой, тарой и упаковкой мест

Массой брутто т. семнадцать двадцать семь т. (оттиск, прописью)

Сдал водит.экспедитор Сарсекмаев Б (прописью, подпись)

Принял начальник участка Жантанатов Б.К. (должность, ФИО, подпись, штамп)

ТОО «КОРПОРАЦИЯ ТЕХНИЧЕСКОГО СОДЕЙСТВИЯ» ПРИНЯТО

По доверенности № от " " 20 г.

выданной

Груз получил (должность, ФИО)

(подпись грузополучателя)

ПОГРУЗОЧНО - РАЗГРУЗОЧНЫЕ ОПЕРАЦИИ

Операция	Исполн. (первозч., отправит., получат.)	Способ		Время, час., мин.			Дополнительные операции			Транспортные услуги
		руч.нал.мех. грузопод.емк.ковша	код	Прибытия	Убытия	простоя	время, мин.	наименование, кол-во	Подпись ответ. лица	
	15	16	17	18	19	20	21	22	23	
погр.										
разгр.										

ПРОЧИЕ СВЕДЕНИЯ (заполняется автопредприятием)

расстояние перевозки по группам дорог, км					код экспл.	за транспорт. услуги		поправочн. коэф.		Штраф			Отметки о составленных актах:
всего	в гор	1 гр.	II гр.	III гр.		с клиента	водителю	расцен. дол.	осн.тариф				
24	25	26	27	28	29	30	31	32	33	34	35	36	

1-й экз. - грузоотправителю
2-й экз. - грузополучателю
3-й и 4-й экз. - автопредприятию

Специализированная форма №1-т

88499

ТОВАРНО - ТРАНСПОРТНАЯ НАКЛАДНАЯ № 25

11.11.24

Автомобиль: самосвал 737 А СР 12.
марка, гос.номер

к путевому листу № 25

Автопредприятие ТОО "Корпорация Технического Содействия"

Водитель Сарыбаев Б

Вид перевозки производственная - код

Заказчик (плательщик) АО "Жасыл Даму" код

Грузоотправитель ТОО "Корпорация Технического Содействия" код

Грузополучатель ТОО "Корпорация Технического Содействия" код

Пункт погрузки бывший завод АО "ЖБИ-1" Пункт разгрузки Комплекс по приему, переработке и утилизации отходов ТОО "КТС" расположенный по адресу Мангистауская область, Каракиянский район, рядом с НГДУ-4, месторождение Узень, Маршрут Рудный-Жанаозен

Переадресовка _____ Прицеп _____ Гар.№

подпись отв.лица

Прицеп _____ Гар.№

гос.№

Сведения о грузе:

Номенклатурный №, код	№ прейск. позиция	Наименование продукции товара (груза) или номера контейнеров	Ед. изм.	Количество	Цена	Сумма	С грузом следуют документы	Вид упаковки	К-во мест	Способ определения массы	Код груза	Класс груза	Масса брутто,т
1	2	3	4	5	6	7	8	9	10	11	12	13	14
		Замазученный грунт	тн	18,61									

Всего отпущено на сумму _____ прописью

Отпуск разрешил: начальник участка Атауов А.К. _____ подпись Ф.И.О.

Указанный груз за испр. _____ Кол. _____
пломбой, тарой и упаковкой _____ мест _____
оттиск прописью
Массой брутто, т. восемнадцать, 61 тн
прописью
Сдал начальник участка Атауов А.К.
должность, ФИО, подпись, штамп
Принят водит.экспедитор Сарыбаев Б
ФИО водителя, подпись

ТОО "КОРПОРАЦИЯ ТЕХНИЧЕСКОГО СОДЕЙСТВИЯ" СДАЛ

Указанный груз за испр. _____ Кол. _____
пломбой, тарой и упаковкой _____ мест _____
оттиск прописью
Массой брутто т. восемнадцать, 61 тн
прописью
Сдал водит.экспедитор Сарыбаев
подпись
Принял начальник участка Жантанатов Б.К.
должность, ФИО, подпись, штамп

ТОО "КОРПОРАЦИЯ ТЕХНИЧЕСКОГО СОДЕЙСТВИЯ" ПРИНЯТО

По доверенности № ___ от "__" ___ 20__ г.
выданной _____
Груз получил _____
должность, ФИО
подпись грузополучателя

ПОГРУЗОЧНО - РАЗГРУЗОЧНЫЕ ОПЕРАЦИИ

Операция	Исполн. (первозч., отправит., получат.)	Способ: руч.нал.мех. грузопод.емк.ковша	Способ: код	Время, час., мин.: Прибытия	Время, час., мин.: Убытия	простоя	Дополнительные операции: время, мин.	Дополнительные операции: наименование, кол-во	Подпись ответ. лица
	15	16	17	18	19	20	21	22	23
погр.									
разгр.									

Транспортные услуги _____

ПРОЧИЕ СВЕДЕНИЯ (заполняется автопредприятием)

расстояние перевозки по группам дорог, км: всего	в гор		1 гр.	II гр.	III гр.	код экспл.	за транспорт. услуги: с клиента	водителю	поправочн. коэф.: расцен. вод.	осн.тариф	Штраф		
24	25		26	27	28	29	30	31	32	33	34	35	36

Отметки о составленных актах: _____

1-й экз. - грузоотправителю
2-й экз. - грузополучателю
3-й и 4-й экз. - автопредприятию

Специализированная форма №1-т

88499

ТОВАРНО - ТРАНСПОРТНАЯ НАКЛАДНАЯ № 30

Автомобиль: самосвал 737 АВИ12. от 11.11.24г
марка, гос.номер

к путевому листу № 30

Автопредприятие ТОО "Корпорация Технического Содействия"

Водитель Трушев Г

Вид перевозки производственная - код

Заказчик (плательщик) АО "Жасыл Даму" код

Грузоотправитель ТОО "Корпорация Технического Содействия" код

Грузополучатель ТОО "Корпорация Технического Содействия" код

Пункт погрузки бывший завод АО "ЖБИ-1" Пункт разгрузки Комплекс по приему, переработке и утилизации отходов ТОО "КТС" расположенный по адресу Мангистауская область, Каракиянский район, рядом с НГДУ-4, месторождение Узень, Маршрут Рудный-Жанаозен

Переадресовка _____

подпись отв.лица

Прицеп _____ Гар.№

Прицеп _____ Гар.№
гос.№

Сведения о грузе:

Номенклатурный №, код	№ прейск. позиция	Наименование продукции товара (груза) или номера контейнеров	Ед. изм.	Количество	Цена	Сумма	С грузом следуют документы	Вид упаковки	К-во мест	Способ определения массы	Код груза	Класс груза	Масса брутто,т
1	2	3	4	5	6	7	8	9	10	11	12	13	14
		Замазученный грунт	тн	20,01									

Всего отпущено на сумму _____ прописью

Отпуск разрешил: начальник участка Атауов А.К. _____ подпись Ф.Н.О.

Указанный груз за испр. _____ Кол. _____
пломбой, тарой и упаковкой _____ мест _____
оттиск прописью
Массой брутто, т. двадцать, ок перевозке тн
прописью
Сдал начальник участка Атауов А.К. _____
должность, ФНО, подпись, штамп
Принят водит.экспедитор Трушев Г _____
ФНО водителя, подпись

ТОО «КОРПОРАЦИЯ ТЕХНИЧЕСКОГО СОДЕЙСТВИЯ» СДАЛ

Указанный груз за испр. _____ Кол. _____
пломбой, тарой и упаковкой _____ мест _____
оттиск прописью
Массой брутто т. двадцать, он тонн
прописью
Сдал водит.экспедитор Трушев Г _____
подпись
Принял начальник участка Жантанатов Б.К. _____
должность, ФНО, подпись, штамп

ТОО «КОРПОРАЦИЯ ТЕХНИЧЕСКОГО СОДЕЙСТВИЯ» ПРИНЯТО

По доверенности № ___ от "__" ___ 20__ г.
выданной _____
Груз получил _____
должность, ФНО
_____
подпись грузополучателя

ПОГРУЗОЧНО - РАЗГРУЗОЧНЫЕ ОПЕРАЦИИ

Операция	Исполн. (первозч., отправит., получат.)	Способ: руч.нал.мех. грузопод.емк.ковша	Способ: код	Время, час., мин.: Прибытия	Время, час., мин.: Убытия	простоя	Дополнительные операции: время, мин.	Дополнительные операции: наименование, кол-во	Подпись ответ. лица
	15	16	17	18	19	20	21	22	23
погр.									
разгр.									

Транспортные услуги _____

ПРОЧИЕ СВЕДЕНИЯ (заполняется автопредприятием)

расстояние перевозки по группам дорог, км: всего	в гор		1 гр.	II гр.	III гр.	код экспл.	за транспорт. услуги: с клиента	водителю	поправочн. коэф.: расцен. пол.	осн.тариф	Штраф		
24	25		26	27	28	29	30	31	32	33	34	35	36

Отметки о составленных актах: _____

1-й экз. - грузоотправителю
2-й экз. - грузополучателю
3-й и 4-й экз. - автопредприятию

Специализированная форма №1-т

88499

ТОВАРНО - ТРАНСПОРТНАЯ НАКЛАДНАЯ № 31

Автомобиль: самосвал 737 NRA от 11.11.24.
марка, гос.номер

к путевому листу № 31

Автопредприятие ТОО "Корпорация Технического Содействия"

Водитель Жаланов И. Вид перевозки производственная - код

Заказчик (плательщик) АО "Жасыл Даму" код

Грузоотправитель ТОО "Корпорация Технического Содействия" код

Грузополучатель ТОО "Корпорация Технического Содействия" код

Пункт погрузки бывший завод АО "ЖБИ-1" Пункт разгрузки Комплекс по приему, переработке и утилизации отходов ТОО "КТС" расположенный по адресу Мангистауская область, Каракиянский район, рядом с НГДУ-4, месторождение Узень, Маршрут Рудный-Жанаозен

Переадресовка _____ Прицеп _____ Гар.№

подпись отв.лица Прицеп _____ Гар.№ гос.№

Сведения о грузе:

Номенклатурный №, код	№ прейск. позиция	Наименование продукции товара (груза) или номера контейнеров	Ед. изм.	Количество	Цена	Сумма	С грузом следуют документы	Вид упаковки	К-во мест	Способ определения массы	Код груза	Класс груза	Масса брутто,т
1	2	3	4	5	6	7	8	9	10	11	12	13	14
		Замазученный грунт	тн	19,25									

Всего отпущено на сумму _____ прописью

Отпуск разрешил: начальник участка Атауов А.К. _____ подпись ФИО

Указанный груз за испр. _____ Кол. _____
пломбой, тарой и упаковкой _____ мест _____
оттиск прописью
Массой брутто, т. девятнадцать ,25 тн. к перевозке _____
прописью
Сдал начальник участка Атауов А.К. _____
должность, ФИО, подпись, штамп
Принят водит.экспедитор Жаланов И. _____
ФИО водителя, подпись

ТОО «КОРПОРАЦИЯ ТЕХНИЧЕСКОГО СОДЕЙСТВИЯ» СДАЛ

Указанный груз за испр. _____ Кол. _____
пломбой, тарой и упаковкой _____ мест _____
оттиск прописью
Массой брутто т. девятнадцать ,25 тн.
прописью
Сдал водит.экспедитор Жаланов И. _____
подпись
Принял начальник участка Жантанатов Б.К. _____
должность, ФИО, подпись, штамп

ТОО «КОРПОРАЦИЯ ТЕХНИЧЕСКОГО СОДЕЙСТВИЯ» ПРИНЯТО

По доверенности № ___ от "__" ___ 20__ г.
выданной _____
Груз получил _____
должность, ФИО
подпись грузополучателя

ПОГРУЗОЧНО - РАЗГРУЗОЧНЫЕ ОПЕРАЦИИ

Операция	Исполн. (первозч., отправит., получат.)	Способ: руч.нал.мех. грузопод.емк.ковша	Способ: код	Время, час., мин.: Прибытия	Время, час., мин.: Убытия	простоя	Дополнительные операции: время, мин.	Дополнительные операции: наименование, кол-во	Подпись ответ. лица
	15	16	17	18	19	20	21	22	23
погр.									
разгр.									

Транспортные услуги _____

ПРОЧИЕ СВЕДЕНИЯ (заполняется автопредприятием)

расстояние перевозки по группам дорог, км: всего	в гор		1 гр.	II гр.	III гр.	код экспл.	за транспорт. услуги: с клиента	водителю	поправочн. коэф.: расцен. вод.	осн.тариф	Штраф		
24	25		26	27	28	29	30	31	32	33	34	35	36

Отметки о составленных актах: _____

1-й экз. - грузоотправителю
2-й экз. - грузополучателю
3-й и 4-й экз. - автопредприятию

Специализированная форма №1-т

88499

ТОВАРНО - ТРАНСПОРТНАЯ НАКЛАДНАЯ № 32

Автомобиль: самосвал 737 NCA12 от 11.11.24.
марка, гос.номер

к путевому листу № 32

Автопредприятие ТОО "Корпорация Технического Содействия"

Водитель Гутиев А **Вид перевозки производственная - код**

Заказчик (плательщик) АО "Жасыл Даму" код

Грузоотправитель ТОО "Корпорация Технического Содействия" код

Грузополучатель ТОО "Корпорация Технического Содействия" код

Пункт погрузки бывший завод АО "ЖБИ-1" Пункт разгрузки Комплекс по приему, переработке и утилизации отходов ТОО "КТС" расположенный по адресу Мангистауская область, Каракиянский район, рядом с НГДУ-4, месторождение Узень, Маршрут Рудный-Жанаозен

Переадресовка _____
подпись отв.лица

Прицеп _____ **Гар.№**

Прицеп _____ **Гар.№**
гос.№

код

код

Сведения о грузе:

Номенклатурный №, код	№ прейск. позиция	Наименование продукции товара (груза) или номера контейнеров	Ед. изм.	Количество	Цена	Сумма	С грузом следуют документы	Вид упаковки	К-во мест	Способ определения массы	Код груза	Класс груза	Масса брутто,т
1	2	3	4	5	6	7	8	9	10	11	12	13	14
		Замазученный грунт	тн	18,27									

Всего отпущено на сумму _____
прописью

Отпуск разрешил: начальник участка Атауов А.К.
подпись Ф.И.О.

Указанный груз за испр. _____ **Кол.** _____
пломбой, тарой и упаковкой _____ **мест** _____
оттиск *прописью*
Массой брутто, т. восемнадцать двадцать семь. **к перевозке**
прописью
Сдал начальник участка Атауов А.К.
должность, ФИО, подпись, оттиск
Принят водит.экспедитор Гутиев А.
ФИО водителя, подпись

ТОО «КОРПОРАЦИЯ ТЕХНИЧЕСКОГО СОДЕЙСТВИЯ»
СДАЛ

Указанный груз за испр. _____ **Кол.** _____
пломбой, тарой и упаковкой _____ **мест** _____
оттиск *прописью*
Массой брутто т. восемнадцать, двадцать семь!
прописью
Сдал водит.экспедитор Гутиев А.
подпись
Принял начальник участка Жантанатов Б.К.
должность, ФИО, подпись, оттиск

ТОО «КОРПОРАЦИЯ ТЕХНИЧЕСКОГО СОДЕЙСТВИЯ»
ПРИНЯЛ

По доверенности № ____ **от** "__"____**20**__**г.**

выданной _____

Груз получил _____
должность, ФИО

_____
подпись грузополучателя

ПОГРУЗОЧНО - РАЗГРУЗОЧНЫЕ ОПЕРАЦИИ

Операция	Исполн. (первозч., отправит., получат.)	Способ		Время, час., мин.			Дополнительные операции		Подпись, ответ. лица
		руч.нал.мех. грузопод.емк.ковша	код	Прибытия	Убытия	простоя	время, мин.	наименование, кол-во	
	15	16	17	18	19	20	21	22	23
погр.									
разгр.									

Транспортные услуги _____

ПРОЧИЕ СВЕДЕНИЯ (заполняется автопредприятием)

расстояние перевозки по группам дорог, км					код экспл.	за транспорт. услуги		поправочн. коэф.		Штраф		
всего	в гор		I гр.	II гр.	III гр.		с клиента	водителю	расцен. пол.	осн.тариф			
24	25		26	27	28	29	30	31	32	33	34	35	36

Отметки о составленных актах: _____

1-й экз. - грузоотправителю
2-й экз. - грузополучателю
3-й и 4-й экз. - автопредприятию

Специализированная форма №1-т

88499

ТОВАРНО - ТРАНСПОРТНАЯ НАКЛАДНАЯ № 33

Автомобиль: самосвал 737 NKA12, *марка, гос.номер*

к путевому листу №

Автопредприятие ТОО "Корпорация Технического Содействия"

Водитель Акаров Х Вид перевозки производственная - код

Заказчик (плательщик) АО "Жасыл Даму" код

Грузоотправитель ТОО "Корпорация Технического Содействия" код

Грузополучатель ТОО "Корпорация Технического Содействия" код

Пункт погрузки бывший завод АО "ЖБИ-1" Пункт разгрузки Комплекс по приему, переработке и утилизации отходов ТОО "КТС" расположенный по адресу Мангистауская область, Каракиянский район, рядом с НГДУ-4, месторождение Узень, Маршрут Рудный-Жанаозен

Переадресовка _____ *подпись отв.лица*

Прицеп _____ Гар.№

Прицеп _____ Гар.№ *гос.№*

код

код

Сведения о грузе:

Номенклатурный №, код	№ прейск. позиция	Наименование продукции товара (груза) или номера контейнеров	Ед. изм.	Количество	Цена	Сумма	С грузом следуют документы	Вид упаковки	К-во мест	Способ определения массы	Код груза	Класс груза	Масса брутто,т
1	2	3	4	5	6	7	8	9	10	11	12	13	14
		Замазученный грунт	тн	21,2									

Всего отпущено на сумму _____ *прописью*

Указанный груз за испр. _____ Кол. _____

пломбой, тарой и упаковкой _____ мест _____

Массой брутто, т. двадцать одна, 2 тн. *прописью*

к перевозке _____

Сдал начальник участка Атауов А.К. _____ *должность, ФИО, подпись, штамп*

Принят водит.экспедитор _____ *ФИО водителя, подпись*

Отпуск разрешил: начальник участка Атауов А.К. _____ *подпись Ф.И.О.*

Указанный груз за испр. _____ Кол. _____

пломбой, тарой и упаковкой _____ мест _____

Массой брутто т. двадцать одна, 2 тн. *прописью*

Сдал водит.экспедитор Акаров Х.Д. *подпись*

Принял начальник участка Жантаматов Б.К. _____ *должность, ФИО, подпись, штамп*

По доверенности № ____ от "__" ____ 20__ г.

выданной _____

Груз получил _____ *должность, ФИО*

_____ *подпись грузополучателя*

ПОГРУЗОЧНО - РАЗГРУЗОЧНЫЕ ОПЕРАЦИИ

Операция	Исполн. (первозч., отправит., получат.)	Способ: руч.нал.мех. грузопод.емк.ковша	Способ: код	Время, час., мин.: Прибытия	Время, час., мин.: Убытия	простоя	Дополнительные операции: время, мин.	Дополнительные операции: наименование, кол-во	Подпись ответ. лица
	15	16	17	18	19	20	21	22	23
погр.									
разгр.									

Транспортные услуги _____

ПРОЧИЕ СВЕДЕНИЯ (заполняется автопредприятием)

расстояние перевозки по группам дорог, км: всего	в гор	1 гр.	II гр.	III гр.	код экспл.	за транспорт. услуги: с клиента	водителю	поправочн. коэф.: расцен. пол.	осн.тариф	Штраф		
24	25	26	27	28	29	30	31	32	33	34	35	36

Отметки о составленных актах: _____

1-й экз. - грузоотправителю
2-й экз. - грузополучателю
3-й и 4-й экз. - автопредприятию

Специализированная форма №1-т

88499

ТОВАРНО - ТРАНСПОРТНАЯ НАКЛАДНАЯ № 34 от 12.11.24

к путевому листу № 34

Автомобиль: самосвал Адилайхан С. (марка, гос.номер)

Водитель 652 АСК 12. Вид перевозки производственная - код

Автопредприятие ТОО "Корпорация Технического Содействия"

Заказчик (плательщик) АО "Жасыл Даму" код

Грузоотправитель ТОО "Корпорация Технического Содействия" код

Грузополучатель ТОО "Корпорация Технического Содействия" код

Пункт погрузки бывший завод АО "ЖБИ-1" Пункт разгрузки Комплекс по приему, переработке и утилизации отходов ТОО "КТС" расположенный по адресу Мангистауская область, Каракиянский район, рядом с НГДУ-4, месторождение Узень, Маршрут Рудный-Жанаозен

Переадресовка

Прицеп Гар.№

Прицеп Гар.№

код

код

подпись отв.лица

гос.№

Сведения о грузе:

Номенклатурный №, код	№ прейск. позиция	Наименование продукции товара (груза) или номера контейнеров	Ед. изм.	Количество	Цена	Сумма	С грузом следуют документы	Вид упаковки	К-во мест	Способ определения массы	Код груза	Класс груза	Масса брутто,т
1	2	3	4	5	6	7	8	9	10	11	12	13	14
		Замазученный грунт	тн	18,30									

Всего отпущено на сумму (прописью)

Отпуск разрешил: начальник участка Атауов А.К. (подпись, Ф.И.О.)

Указанный груз за испр. Кол.

пломбой, тарой и упаковкой мест

Массой брутто, т. восемнадцать и три тн. (оттиск, прописью) к перевозке

Сдал начальник участка Атауов А.К. (должность, ФИО, подпись, штамп)

Принят водит.экспедитор (ФИО водителя, подпись)

Указанный груз за испр. Кол.

пломбой, тарой и упаковкой мест

Массой брутто т. восемнадцать и три тн. (оттиск, прописью)

Сдал водит.экспедитор (подпись)

Принял начальник участка Жантаратов Б.К. (должность, ФИО, подпись, штамп)

По доверенности № от " " 20 г.

выданной

Груз получил (должность, ФИО)

(подпись грузополучателя)

ПОГРУЗОЧНО - РАЗГРУЗОЧНЫЕ ОПЕРАЦИИ

Операция	Исполн. (первозч., отправит., получат.)	Способ: руч.нал.мех. грузопод.емк.ковша	Способ: код	Время, час., мин.: Прибытия	Время, час., мин.: Убытия	простоя	Дополнительные операции: время, мин.	Дополнительные операции: наименование, кол-во	Подпись ответ. лица
	15	16	17	18	19	20	21	22	23
погр.									
разгр.									

Транспортные услуги

ПРОЧИЕ СВЕДЕНИЯ (заполняется автопредприятием)

расстояние перевозки по группам дорог, км: всего	в гор		I гр.	II гр.	III гр.	код экспл.	за транспорт. услуги: с клиента	водителю	поправочн. коэф.: расцен. вол.	осн.тариф	Штраф		
24	25		26	27	28	29	30	31	32	33	34	35	36

Отметки о составленных актах:

Специализированная форма №1-т

1-й экз. - грузоотправителю
2-й экз. - грузополучателю
3-й и 4-й экз. - автопредприятию

ТОВАРНО - ТРАНСПОРТНАЯ НАКЛАДНАЯ № 35 от 12.11.2024

88499

Автомобиль: самосвал 754 SMAN. марка, гос.номер

к путевому листу № 35

Водитель Ибраимов С. Вид перевозки производственная - код

код

код

Автопредприятие ТОО "Корпорация Технического Содействия"

Заказчик (плательщик) АО "Жасыл Даму" код

Грузоотправитель ТОО "Корпорация Технического Содействия" код

Грузополучатель ТОО "Корпорация Технического Содействия" код

Пункт погрузки бывший завод АО "ЖБИ-1" Пункт разгрузки Комплекс по приему, переработке и утилизации отходов ТОО "КТС" расположенный по адресу Мангистауская область, Каракиянский район, рядом с НГДУ-4, месторождение Узень. Маршрут Рудный-Жанаозен

Переадресовка _____

подпись отправ.лица

Прицеп _____ Гар.№

Прицеп _____ Гар.№ гос.№

Сведения о грузе:

Номенклатурный №, код	№ прейск. позиция	Наименование продукции товара (груза) или номера контейнеров	Ед. изм.	Количество	Цена	Сумма	С грузом следуют документы	Вид упаковки	К-во мест	Способ определения массы	Код груза	Класс груза	Масса брутто,т
1	2	3	4	5	6	7	8	9	10	11	12	13	14
		Замазученный грунт	тн	13,45									

Всего отпущено на сумму _____ прописью

Отпуск разрешил: начальник участка Атауов А.К. подпись Ф.И.О.

Указанный груз за испр. _____ Кол. _____

пломбой, тарой и упаковкой _____ мест _____

Массой брутто т. девятнадцать и сорок пять тн

Сдал начальник участка Атауов А.К. должность, ФИО, подпись, штамп

Принят водит.экспедитор _____ ФИО водителя, подпись

ТОО «КОРПОРАЦИЯ ТЕХНИЧЕСКОГО СОДЕЙСТВИЯ» оттиск

СДАЛ прописью

Указанный груз за испр. _____ Кол. _____

пломбой, тарой и упаковкой _____ мест _____

оттиск прописью

Массой брутто т. девятнадцать и сорок пять тн прописью

Сдал водит.экспедитор Ибраимов С. подпись

Принял начальник участка Жантанатов Б.К. должность, ФИО, подпись, штамп

ТОО «КОРПОРАЦИЯ ТЕХНИЧЕСКОГО СОДЕЙСТВИЯ»

ПРИНЯТО

По доверенности № ____ от "__"____20__г.

выданной _____

Груз получил _____ должность, ФИО

подпись грузополучателя

ПОГРУЗОЧНО - РАЗГРУЗОЧНЫЕ ОПЕРАЦИИ

Операция	Исполн. (первозч., отправит., получат.)	Способ: руч.нал.мех. грузопод.емк.кова	Способ: код	Время, час., мин.: Прибытия	Время, час., мин.: Убытия	простоя	Дополнительные операции: время, мин.	Дополнительные операции: наименование, кол-во	Подпись ответ. лица
	15	16	17	18	19	20	21	22	23
погр.									
разгр.									

Транспортные услуги _____

ПРОЧИЕ СВЕДЕНИЯ (заполняется автопредприятием)

расстояние перевозки по группам дорог, км: всего	в гор	1 гр.	II гр.	III гр.	код экспл.	за транспорт. услуги: с клиента	водителю	поправочн. коэф.: расцен. пол.	осн.тариф	Штраф		
24	25	26	27	28	29	30	31	32	33	34	35	36

Отметки о составленных актах: _____

Специализированная форма №1-т

88499

1-й экз. - грузоотправителю
2-й экз. - грузополучателю
3-й и 4-й экз. - автопредприятию

ТОВАРНО - ТРАНСПОРТНАЯ НАКЛАДНАЯ № 36

Автомобиль: самосвал 248 А 6 D12 от 12.11.2024
марка, гос.номер

к путевому листу № 36

Водитель Куат Беков Н Вид перевозки производственная - код

Автопредприятие ТОО "Корпорация Технического Содействия"

Заказчик (плательщик) АО "Жасыл Даму" код

Грузоотправитель ТОО "Корпорация Технического Содействия" код

Грузополучатель ТОО "Корпорация Технического Содействия" код

Пункт погрузки бывший завод АО "ЖБИ-1" Пункт разгрузки Комплекс по приему, переработке и утилизации отходов ТОО "КТС" расположенный по адресу Мангистауская область, Каракиянский район, рядом с НГДУ-4, месторождение Узень, Маршрут Рудный-Жанаозен

Переадресовка _____

подпись отв.лица

Прицеп _____ Гар.№

Прицеп _____ Гар.№

гос.№

Сведения о грузе:

Номенклатурный №, код	№ прейск. позиция	Наименование продукции товара (груза) или номера контейнеров	Ед. изм.	Количество	Цена	Сумма	С грузом следуют документы	Вид упаковки	К-во мест	Способ определения массы	Код груза	Класс груза	Масса брутто,т
1	2	3	4	5	6	7	8	9	10	11	12	13	14
		Замазученный грунт	тн	19,4									

Всего отпущено на сумму _____ прописью

Отпуск разрешил: начальник участка Атауов А.К. _____ подпись Ф.И.О.

Указанный груз за испр. _____ Кол. _____

пломбой, тарой и упаковкой _____ мест _____

оттиск прописью

Массой брутто, т. девятнадцать и четыре ТН

прописью

Сдал начальник участка Атауов А.К. _____

должность, ФИО, подпись, штамп

Принят водит.экспедитор Куат Беков Н

ФИО водителя, подпись

Указанный груз за испр. _____ Кол. _____

пломбой, тарой и упаковкой _____ мест _____

оттиск прописью

Массой брутто т. девятнадцать и четыре ТН

прописью

Сдал водит.экспедитор Куат Беков Н

подпись

Принял начальник участка Жантанатов Б.К.

должность, ФИО, подпись, штамп

По доверенности № ___ от "__"____20__г.

выданной _____

Груз получил _____

должность, ФИО

подпись грузополучателя

ПОГРУЗОЧНО - РАЗГРУЗОЧНЫЕ ОПЕРАЦИИ

Операция	Исполн. (первозч., отправит., получат.)	Способ: руч.нал.мех. грузопод.емк.ковша	Способ: код	Время, час., мин.: Прибытия	Время, час., мин.: Убытия	простоя	Дополнительные операции: время, мин.	Дополнительные операции: наименование, кол-во	Подпись ответ. лица
	15	16	17	18	19	20	21	22	23
погр.									
разгр.									

Транспортные услуги _____

ПРОЧИЕ СВЕДЕНИЯ (заполняется автопредприятием)

расстояние перевозки по группам дорог, км: всего	в гор		1 гр.	II гр.	III гр.	код экспл.	за транспорт. услуги: с клиента	водителю	поправочн. коэф.: расцен. пол.	осн.тариф	Штраф		
24	25		26	27	28	29	30	31	32	33	34	35	36

Отметки о составленных актах: _____

Специализированная форма №1-т

1-й экз. - грузоотправителю
2-й экз. - грузополучателю
3-й и 4-й экз. - автопредприятию

ТОВАРНО - ТРАНСПОРТНАЯ НАКЛАДНАЯ № 37 от 12.11.2014 г.

88499

Автомобиль: самосвал 645АНВ
марка, гос.номер

к путевому листу № 37

Водитель Ибагаров М Вид перевозки производственная - код

Автопредприятие ТОО "Корпорация Технического Содействия"

Заказчик (плательщик) АО "Жасыл Даму" код

Грузоотправитель ТОО "Корпорация Технического Содействия" код

Грузополучатель ТОО "Корпорация Технического Содействия" код

Пункт погрузки бывший завод АО "ЖБИ-1" Пункт разгрузки Комплекс по приему, переработке и утилизации отходов ТОО "КТС" расположенный по адресу Мангистауская область, Каракиянский район, рядом с НГДУ-4, месторождение Узень, Маршрут Рудный-Жанаозен

Переадресовка _____

подпись отв.лица

Прицеп _____ Гар.№

Прицеп _____ Гар.№
гос.№

код

код

Сведения о грузе:

Номенклатурный №, код	№ прейск. позиция	Наименование продукции товара (груза) или номера контейнеров	Ед. изм.	Количество	Цена	Сумма	С грузом следуют документы	Вид упаковки	К-во мест	Способ определения массы	Код груза	Класс груза	Масса брутто,т
1	2	3	4	5	6	7	8	9	10	11	12	13	14
		Замазученный грунт	тн	21,65									

Всего отпущено на сумму _____
прописью

Отпуск разрешил: начальник участка Атауов А.К.
подпись Ф.И.О.

Указанный груз за испр. _____ Кол. _____

пломбой, тарой и упаковкой _____ мест _____

Массой брутто, т. двадцать одна к перевозке 11 шестьсот ровно тн.
оттиск прописью

Сдал начальник участка Атауов А.К.
должность, ФИО, подпись, штамп

Принят водит.экспедитор _____
ФИО водителя, подпись

СДАЛ

Указанный груз за испр. _____ Кол. _____

пломбой, тарой и упаковкой _____ мест _____

Массой брутто т. двадцать одна и шестьсот ровно тн.
оттиск прописью

Сдал водит.экспедитор Ибагаров М
подпись

Принял начальник участка Жантанатов Б.К.
должность, ФИО, подпись, штамп

По доверенности № ____ от "__"____20__г.

выданной _____

Груз получил _____
должность, ФИО

подпись грузополучателя

ПОГРУЗОЧНО - РАЗГРУЗОЧНЫЕ ОПЕРАЦИИ

Операция	Исполн. (первозч., отправит., получат.)	Способ		Время, час., мин.			Дополнительные операции			Транспортные услуги
		руч.нал.мех. грузопод.емк.ковша	код	Прибытия	Убытия	простоя	время, мин.	наименование, кол-во	Подпись ответ. лица	
	15	16	17	18	19	20	21	22	23	
погр.										
разгр.										

ПРОЧИЕ СВЕДЕНИЯ (заполняется автопредприятием)

расстояние перевозки по группам дорог, км					код экспл.	за транспорт. услуги		поправочн. коэф.		Штраф		
всего	в гор	1 гр.	II гр.	III гр.		с клиента	водителю	расцен. поз	осн.тариф			
24	25	26	27	28	29	30	31	32	33	34	35	36

Отметки о составленных актах: _____

Специализированная форма №1-т

88499

1-й экз. - грузоотправителю
2-й экз. - грузополучателю
3-й и 4-й экз. - автопредприятию

ТОВАРНО - ТРАНСПОРТНАЯ НАКЛАДНАЯ № 38 от 12.11.24 г.

Автомобиль: самосвал 484 AAI 12. (марка, гос.номер)

к путевому листу № 38

Водитель Аллаш Бергенов О. Вид перевозки производственная - код

Автопредприятие ТОО "Корпорация Технического Содействия"

Заказчик (плательщик) АО "Жасыл Даму" код

Грузоотправитель ТОО "Корпорация Технического Содействия" код

Грузополучатель ТОО "Корпорация Технического Содействия" код

Пункт погрузки бывший завод АО "ЖБИ-1" Пункт разгрузки Комплекс по приему, переработке и утилизации отходов ТОО "КТС" расположенный по адресу Мангистауская область, Каракиянский район, рядом с НГДУ-4, месторождение Узень, Маршрут Рудный-Жанаозен

Переадресовка _____ (подпись отв.лица)

Прицеп _____ Гар.№

Прицеп _____ Гар.№ (гос.№)

Сведения о грузе:

Номенклатурный №, код	№ прейск. позиция	Наименование продукции товара (груза) или номера контейнеров	Ед. изм.	Количество	Цена	Сумма	С грузом следуют документы	Вид упаковки	К-во мест	Способ определения массы	Код груза	Класс груза	Масса брутто,т
1	2	3	4	5	6	7	8	9	10	11	12	13	14
		Замазученный грунт	тн	22,9									

Всего отпущено на сумму _____ (прописью)

Отпуск разрешил: начальник участка Атауов А.К. _____ (подпись Ф.И.О.)

Указанный груз за испр. _____ Кол. _____

пломбой, тарой и упаковкой _____ (оттиск) мест _____ (прописью)

Массой брутто, т. двадцать два к перевозке и девять тн. (прописью)

Сдал начальник участка Атауов А.К. _____ (должность, ФИО, подпись, штамп)

Принят водит.экспедитор Аллаш Бергенов О. _____ (ФИО водителя, подпись)

ТОО «КОРПОРАЦИЯ ТЕХНИЧЕСКОГО СОДЕЙСТВИЯ» ПРИНЯТО

Указанный груз за испр. _____ Кол. _____

пломбой, тарой и упаковкой _____ (оттиск) мест _____ (прописью)

Массой брутто т. двадцать два и девять тн. (прописью)

Сдал водит.экспедитор Аллаш Бергенов О. _____ (подпись)

Принял начальник участка Жантанатов Б.К. _____ (должность, ФИО, подпись, штамп)

ТОО «КОРПОРАЦИЯ ТЕХНИЧЕСКОГО СОДЕЙСТВИЯ» ПРИНЯТО

По доверенности № ____ от "__" ____ 20__ г.

выданной _____

Груз получил _____ (должность, ФИО)

_____ (подпись грузополучателя)

ПОГРУЗОЧНО - РАЗГРУЗОЧНЫЕ ОПЕРАЦИИ

Операция	Исполн. (первозч., отправит., получат.)	Способ: руч.нал.мех. грузопод.емк.ковша	Способ: код	Время, час., мин.: Прибытия	Время, час., мин.: Убытия	простоя	Дополнительные операции: время, мин.	Дополнительные операции: наименование, кол-во	Подпись ответ. лица
	15	16	17	18	19	20	21	22	23
погр.									
разгр.									

Транспортные услуги _____

ПРОЧИЕ СВЕДЕНИЯ (заполняется автопредприятием)

расстояние перевозки по группам дорог, км: всего	в гор		1 гр.	II гр.	III гр.	код экспл.	за транспорт. услуги: с клиента	водителю	поправочн. коэф.: расцен. вод.	осн.тариф	Штраф		
24	25		26	27	28	29	30	31	32	33	34	35	36

Отметки о составленных актах: _____

1-й экз. - грузоотправителю
2-й экз. - грузополучателю
3-й и 4-й экз. - автопредприятию

ТОВАРНО - ТРАНСПОРТНАЯ НАКЛАДНАЯ № 39

Специализированная форма №1-т

88499

Автомобиль: самосвал 824 МАЗ от 12.11.14
марка, гос.номер

к путевому листу № 39

Автопредприятие ТОО "Корпорация Технического Содействия"

Водитель Бокешов К

Вид перевозки производственная - код

Заказчик (плательщик) АО "Жасыл Даму" код

код

Грузоотправитель ТОО "Корпорация Технического Содействия" код

код

Грузополучатель ТОО "Корпорация Технического Содействия" код

Пункт погрузки бывший завод АО "ЖБИ-1" Пункт разгрузки Комплекс по приему, переработке и утилизации отходов ТОО "КТС" расположенный по адресу Мангистауская область, Каракиянский район, рядом с НГДУ-4, месторождение Узень. Маршрут Рудный-Жанаозен

Переадресовка

подпись отв.лица

Прицеп Гар.№

Прицеп Гар.№

гос.№

Сведения о грузе:

Номенклатурный №, код	№ прейск. позиция	Наименование продукции товара (груза) или номера контейнеров	Ед. изм.	Количество	Цена	Сумма	С грузом следуют документы	Вид упаковки	К-во мест	Способ определения массы	Код груза	Класс груза	Масса брутто,т
1	2	3	4	5	6	7	8	9	10	11	12	13	14
		Замазученный грунт	тн	18,42									

Всего отпущено на сумму
прописью

Отпуск разрешил: начальник участка Атауов А.К.
подпись, Ф.И.О.

Указанный груз за испр. Кол.
пломбой, тарой и упаковкой мест
Массой брутто, т. восемнадцать и сорок два
оттиск прописью
Сдал начальник участка Атауов А.К.
должность, ФИО, подпись, штамп
Принят водит.экспедитор
ФИО водителя, подпись

Указанный груз за испр. Кол.
пломбой, тарой и упаковкой мест
оттиск прописью
Массой брутто т. восемнадцать и сорок два
Сдал водит.экспедитор Бокешов К
подпись
Принял начальник участка Жантанатов Б.К.
должность, ФИО водителя, подпись

По доверенности № от "" 20 г.
выданной
Груз получил
должность, ФИО
подпись грузополучателя

ПОГРУЗОЧНО - РАЗГРУЗОЧНЫЕ ОПЕРАЦИИ

Операция	Исполн. (первозч., отправит., получат.)	Способ: руч.нал.мех. грузопод.емк.ковша	Способ: код	Время, час., мин.: Прибытия	Время, час., мин.: Убытия	простоя	Дополнительные операции: время, мин.	Дополнительные операции: наименование, кол-во	Подпись ответ. лица
	15	16	17	18	19	20	21	22	23
погр.									
разгр.									

Транспортные услуги

ПРОЧИЕ СВЕДЕНИЯ (заполняется автопредприятием)

расстояние перевозки по группам дорог, км: всего	в гор		1 гр.	II гр.	III гр.	код экспл.	за транспорт. услуги: с клиента	водите ля	поправочн. коэф.: расцен. по л	осн.тариф	Штраф		
24	25		26	27	28	29	30	31	32	33	34	35	36

Отметки о составленных актах:

1-й экз. - грузоотправителю
2-й экз. - грузополучателю
3-й и 4-й экз. - автопредприятию

Специализированная форма №1-т

88699

ТОВАРНО - ТРАНСПОРТНАЯ НАКЛАДНАЯ № 40 от 12.11.24

Автомобиль: самосвал Р20 ADTK. (марка, гос.номер)

к путевому листу № 40

Автопредприятие ТОО "Корпорация Технического Содействия"

Водитель Дурусев К **Вид перевозки производственная - код**

Заказчик (плательщик) АО "Жасыл Даму" код

Грузоотправитель ТОО "Корпорация Технического Содействия" код

Грузополучатель ТОО "Корпорация Технического Содействия" код

Пункт погрузки бывший завод АО "ЖБИ-1" Пункт разгрузки Комплекс по приему, переработке и утилизации отходов ТОО "КТС" расположенный по адресу Мангистауская область, Каракиянский район, рядом с НГДУ-4, месторождение Узень. Маршрут Рудный-Жанаозен

Переадресовка _____

Прицеп _____ Гар.№

Прицеп _____ Гар.№

подпись отв.лица

гос.№

Сведения о грузе:

Номенклатурный №, код	№ прейск. позиция	Наименование продукции товара (груза) или номера контейнеров	Ед. изм.	Количество	Цена	Сумма	С грузом следуют документы	Вид упаковки	К-во мест	Способ определения массы	Код груза	Класс груза	Масса брутто,т
1	2	3	4	5	6	7	8	9	10	11	12	13	14
		Замазученный грунт	тн	12,81									

Всего отпущено на сумму _____ (прописью)

Отпуск разрешил: начальник участка Атауов А.К. (подпись Ф.И.О.)

Указанный груз за испр. _____ Кол. _____

пломбой, тарой и упаковкой _____ мест _____ (прописью)

Массой брутто, т. девятнадцать и восемьдесят пять тн. (прописью)

Сдал начальник участка Атауов А.К. (должность, ФИО, подпись, печать)

Принят водит.экспедитор Дурусев К (ФИО водителя, подпись)

ТОО «КОРПОРАЦИЯ ТЕХНИЧЕСКОГО СОДЕЙСТВИЯ» СДАЛ

Указанный груз за испр. _____ Кол. _____

пломбой, тарой и упаковкой _____ мест _____ (прописью)

Массой брутто т. девятнадцать и восемьдесят пять тн. (прописью)

Сдал водит.экспедитор Дурусев К (подпись)

Принял начальник участка Жантанатов Б.К. (должность, ФИО, подпись, печать)

ТОО «КОРПОРАЦИЯ ТЕХНИЧЕСКОГО СОДЕЙСТВИЯ» ПРИНЯТО

По доверенности № ____ от "__"____20__г.

выданной _____

Груз получил _____ (должность, ФИО)

подпись грузополучателя

ПОГРУЗОЧНО - РАЗГРУЗОЧНЫЕ ОПЕРАЦИИ

Операция	Исполн. (первозч., отправит., получат.)	Способ: руч.нал.мех. грузоподъемк.ковша	Способ: код	Время, час., мин.: Прибытия	Время, час., мин.: Убытия	простоя	Дополнительные операции: время, мин.	Дополнительные операции: наименование, кол-во	Подпись ответ. лица
	15	16	17	18	19	20	21	22	23
погр.									
разгр.									

Транспортные услуги _____

ПРОЧИЕ СВЕДЕНИЯ (заполняется автопредприятием)

расстояние перевозки по группам дорог, км: всего	в гор		I гр.	II гр.	III гр.	код экспл.	за транспорт. услуги: с клиента	водителю	поправочн. коэф.: расцен. пол.	осн.тариф	Штраф		
24	25		26	27	28	29	30	31	32	33	34	35	36

Отметки о составленных актах: _____

1-й экз. - грузоотправителю
2-й экз. - грузополучателю
3-й и 4-й экз. - автопредприятию

ТОВАРНО - ТРАНСПОРТНАЯ НАКЛАДНАЯ № 41 от 12.11.24

Специализированная форма №1-т

88499

Автомобиль: самосвал 251 AQ12
марка, гос.номер

к путевому листу № 41

Автопредприятие ТОО "Корпорация Технического Содействия"

Водитель Акмадаев К Вид перевозки производственная - код

Заказчик (плательщик) АО "Жасыл Даму" код

код

Грузоотправитель ТОО "Корпорация Технического Содействия" код

код

Грузополучатель ТОО "Корпорация Технического Содействия" код

Пункт погрузки бывший завод АО "ЖБИ-1" Пункт разгрузки Комплекс по приему, переработке и утилизации отходов ТОО "КТС" расположенный по адресу Мангистауская область, Каракиянский район, рядом с НГДУ-4, месторождение Узень, Маршрут Рудный-Жанаозен

Переадресовка _____ Прицеп _____ Гар.№

подпись отв.лица Прицеп _____ Гар.№ гос.№

Сведения о грузе:

Номенклатурный №, код	№ прейск. позиция	Наименование продукции товара (груза) или номера контейнеров	Ед. изм.	Количество	Цена	Сумма	С грузом следуют документы	Вид упаковки	К-во мест	Способ определения массы	Код груза	Класс груза	Масса брутто,т
1	2	3	4	5	6	7	8	9	10	11	12	13	14
		Замазученный грунт	тн	18,51									

Всего отпущено на сумму _____ прописью

Отпуск разрешил: начальник участка Атауов А.К. _____ подпись Ф.И.О.

Указанный груз за испр. _____ Кол. _____
пломбой, тарой и упаковкой _____ мест _____
оттиск прописью

Массой брутто, т. восемнадцать к перевозке пятьдесят один тн
прописью

Сдал начальник участка Атауов А.К. _____
должность, ФИО, подпись, штемпель

Принят водит.экспедитор Акмадаев К _____
ФИО водителя, подпись

Указанный груз за испр. _____ Кол. _____
пломбой, тарой и упаковкой _____ мест _____
оттиск прописью

Массой брутто т. _____
прописью

Сдал водит.экспедитор Акмадаев К _____
подпись

Принял начальник участка Жантанатов Б.К. _____
должность, ФИО, подпись, штемпель

По доверенности № ___ от "__" ___ 20__ г.

выданной _____

Груз получил _____
должность, ФИО

_____
подпись грузополучателя

ТОО "КОРПОРАЦИЯ ТЕХНИЧЕСКОГО СОДЕЙСТВИЯ" ДАП

ТОО "КОРПОРАЦИЯ ТЕХНИЧЕСКОГО СОДЕЙСТВИЯ" ПРИНЯТО

ПОГРУЗОЧНО - РАЗГРУЗОЧНЫЕ ОПЕРАЦИИ

Операция	Исполн. (первозч., отправит., получат.)	Способ		Время, час., мин.			Дополнительные операции		Подпись ответ. лица
		руч.нал.мех. грузопод.емк.ковша	код	Прибытия	Убытия	простоя	время, мин.	наименование, кол-во	
	15	16	17	18	19	20	21	22	23
погр.									
разгр.									

Транспортные услуги _____

ПРОЧИЕ СВЕДЕНИЯ (заполняется автопредприятием)

расстояние перевозки по группам дорог, км						код экспл.	за транспорт. услуги		поправочн. коэф.		Штраф		
всего	в гор		1 гр.	II гр.	III гр.		с клиента	водителю	расцен. вод.	осн.тариф			
24	25		26	27	28	29	30	31	32	33	34	35	36

Отметки о составленных актах: _____

1-й экз. - грузоотправителю
2-й экз. - грузополучателю
3-й и 4-й экз. - автопредприятию

Специализированная форма №1-т

88499

ТОВАРНО - ТРАНСПОРТНАЯ НАКЛАДНАЯ № 42

Автомобиль: самосвал 248 АДОК от 12.11.24
марка, гос.номер

к путевому листу № 42

Водитель Аманбаев И. Вид перевозки производственная - код

Автопредприятие ТОО "Корпорация Технического Содействия"

Заказчик (плательщик) АО "Жасыл Даму" код

Грузоотправитель ТОО "Корпорация Технического Содействия" код

Грузополучатель ТОО "Корпорация Технического Содействия" код

Пункт погрузки бывший завод АО "ЖБИ-1" Пункт разгрузки Комплекс по приему, переработке и утилизации отходов ТОО "КТС" расположенный по адресу Мангистауская область, Каракиянский район, рядом с НГДУ-4, месторождение Узень, Маршрут Рудный-Жанаозен

Переадресовка _____ Прицеп _____ Гар.№

подпись отв.лица Прицеп _____ Гар.№ гос.№

Сведения о грузе:

Номенклатурный №, код	№ прейск. позиция	Наименование продукции товара (груза) или номера контейнеров	Ед. изм.	Количество	Цена	Сумма	С грузом следуют документы	Вид упаковки	К-во мест	Способ определения массы	Код груза	Класс груза	Масса брутто,т
1	2	3	4	5	6	7	8	9	10	11	12	13	14
		Замазученный грунт	тн	20,08									

Всего отпущено на сумму _____ прописью

Отпуск разрешил: начальник участка Атауов А.К. _____ подпись Ф.И.О.

Указанный груз за испр. _____ Кол. _____
пломбой, тарой и упаковкой _____ мест _____
оттиск прописью
Массой брутто, т. двадцать и восемь тн
к перевозке
прописью
Сдал начальник участка Атауов А.К.
должность, ФИО, подпись, штамп
Принят водит.экспедитор Аманбаев И.
ФИО водителя, подпись

ТОО «КОРПОРАЦИЯ ТЕХНИЧЕСКОГО СОДЕЙСТВИЯ» ДАЛ

Указанный груз за испр. _____ Кол. _____
пломбой, тарой и упаковкой _____ мест _____
оттиск прописью
Массой брутто т. двадцать и восемь тн
прописью
Сдал водит.экспедитор Аманбаев И.
подпись
Принял начальник участка Жантанатов Б.К.
должность, ФИО, подпись, штамп

ТОО «КОРПОРАЦИЯ ТЕХНИЧЕСКОГО СОДЕЙСТВИЯ» ПРИНЯТО

По доверенности № ___ от "__" ___ 20__ г.
выданной _____
Груз получил _____
должность, ФИО
подпись грузополучателя

ПОГРУЗОЧНО - РАЗГРУЗОЧНЫЕ ОПЕРАЦИИ

Операция	Исполн. (первозч., отправит., получат.)	Способ: руч.нал.мех. грузопод.емк.ковша	Способ: код	Время, час., мин.: Прибытия	Время, час., мин.: Убытия	простоя	Дополнительные операции: время, мин.	Дополнительные операции: наименование, кол-во	Подпись ответ. лица
	15	16	17	18	19	20	21	22	23
погр.									
разгр.									

Транспортные услуги _____

ПРОЧИЕ СВЕДЕНИЯ (заполняется автопредприятием)

расстояние перевозки по группам дорог, км: всего	в гор		1 гр.	II гр.	III гр.	код экспл.	за транспорт. услуги: с клиента	водителю	поправочн. коэф.: расцен. вод.	осн.тариф	Штраф		
24	25		26	27	28	29	30	31	32	33	34	35	36

Отметки о составленных актах: _____

Специализированная форма №1-т

88499

1-й экз. - грузоотправителю
2-й экз. - грузополучателю
3-й и 4-й экз. - автопредприятию

ТОВАРНО - ТРАНСПОРТНАЯ НАКЛАДНАЯ № 43

Автомобиль: самосвал 336 SPA 12. от 12.11.2014
марка, гос.номер

к путевому листу № 43

Автопредприятие ТОО "Корпорация Технического Содействия" Водитель Усербаев Е Вид перевозки производственная - код

Заказчик (плательщик) АО "Жасыл Даму" код

Грузоотправитель ТОО "Корпорация Технического Содействия" код

Грузополучатель ТОО "Корпорация Технического Содействия" код

Пункт погрузки бывший завод АО "ЖБИ-1" Пункт разгрузки Комплекс по приему, переработке и утилизации отходов ТОО "КТС" расположенный по адресу Мангистауская область, Каракиянский район, рядом с НГДУ-4, месторождение Узень, Маршрут Рудный-Жанаозен

Переадресовка

Прицеп Гар.№

Прицеп Гар.№

подпись отв.лица

гос.№

Сведения о грузе:

Номенклатурный №, код	№ прейск. позиция	Наименование продукции товара (груза) или номера контейнеров	Ед. изм.	Количество	Цена	Сумма	С грузом следуют документы	Вид упаковки	К-во мест	Способ определения массы	Код груза	Класс груза	Масса брутто,т
1	2	3	4	5	6	7	8	9	10	11	12	13	14
		Замазученный грунт	тн	21,82									

Всего отпущено на сумму
прописью

Отпуск разрешил: начальник участка Атауов А.К.
подпись Ф.И.О.

Указанный груз за испр. Кол.
пломбой, тарой и упаковкой мест
Массой брутто, т: двадцать один и восемьдесят две тн.
прописью
Сдал начальник участка Атауов А.К.
должность, ФИО, подпись, штамп
Принят водит.экспедитор
ФИО водителя, подпись

ТОО "КОРПОРАЦИЯ ТЕХНИЧЕСКОГО СОДЕЙСТВИЯ" СДАЛ

Указанный груз за испр. Кол.
пломбой, тарой и упаковкой мест
опись прописью
Массой брутто т. двадцать один и восемьдесят две тн.
прописью
Сдал водит.экспедитор Усербаев Е
подпись
Принял начальник участка Жанташтов Б.К.
должность, ФИО, подпись, штамп

ТОО "КОРПОРАЦИЯ ТЕХНИЧЕСКОГО СОДЕЙСТВИЯ" ПРИНЯТО

По доверенности № от "" 20 г.
выданной
Груз получил
должность, ФИО
подпись грузополучателя

ПОГРУЗОЧНО - РАЗГРУЗОЧНЫЕ ОПЕРАЦИИ

Операция	Исполн. (первозч., отправит., получат.)	Способ: руч.нал.мех. грузопод.емк.ковша	Способ: код	Время, час., мин.: Прибытия	Время, час., мин.: Убытия	простоя	Дополнительные операции: время, мин.	Дополнительные операции: наименование, кол-во	Подпись ответ. лица
	15	16	17	18	19	20	21	22	23
погр.									
разгр.									

Транспортные услуги

ПРОЧИЕ СВЕДЕНИЯ (заполняется автопредприятием)

расстояние перевозки по группам дорог, км: всего	в гор		I гр.	II гр.	III гр.	код экспл.	за транспорт. услуги: с клиента	водителю	поправочн. коэф.: расцен. вал.	осн.тариф	Штраф		
24	25		26	27	28	29	30	31	32	33	34	35	36

Отметки о составленных актах:

1-й экз. - грузоотправителю
2-й экз. - грузополучателю
3-й и 4-й экз. - автопредприятию

Специализированная форма №1-т

88499

ТОВАРНО - ТРАНСПОРТНАЯ НАКЛАДНАЯ № 44 от 13.11.24.

Автомобиль: самосвал 253 AQ 14 марка, госномер

к путевому листу № 44

Автопредприятие ТОО "Корпорация Технического Содействия" Водитель Кемелов Р Вид перевозки производственная - код

Заказчик (плательщик) АО "Жасыл Даму" код

Грузоотправитель ТОО "Корпорация Технического Содействия" код

Грузополучатель ТОО "Корпорация Технического Содействия" код

Пункт погрузки бывший завод АО "ЖБИ-1" Пункт разгрузки Комплекс по приему, переработке и утилизации отходов ТОО "КТС" расположенный по адресу Мангистауская область, Каракиянский район, рядом с НГДУ-4, месторождение Узень. Маршрут Рудный-Жанаозен

Переадресовка _____

подпись отв.лица

Прицеп _____ Гар.№

Прицеп _____ Гар.№

Сведения о грузе:

Номенклатурный №, код	№ прейск. позиция	Наименование продукции товара (груза) или номера контейнеров	Ед. изм.	Количество	Цена	Сумма	С грузом следуют документы	Вид упаковки	К-во мест	Способ определения массы	Код груза	Класс груза	Масса брутто,т
1	2	3	4	5	6	7	8	9	10	11	12	13	14
		Замазученный грунт	тн	13,01									

Всего отпущено на сумму _____ прописью

Отпуск разрешил: начальник участка Атауов А.К. подпись Ф.И.О.

Указанный груз за испр. _____ Кол. _____

пломбой, тарой и упаковкой _____ мест прописью

Массой брутто, т. девятнадцать и ноль одна тн прописью

к перевозке

Сдал начальник участка Атауов А.К. должность, ФИО, подпись, штамп

Принят водит.экспедитор _____ ФИО водителя, подпись

ТОО «КОРПОРАЦИЯ ТЕХНИЧЕСКОГО СОДЕЙСТВИЯ» СДАЛ

Указанный груз за испр. _____ Кол. _____

пломбой, тарой и упаковкой _____ мест прописью

Массой брутто т. девятнадцать и ноль одна тн оттиск прописью

Сдал водит.экспедитор Кемелов Р. подпись

Принял начальник участка Жантанатов Б.К. должность, ФИО, подпись, штамп

ТОО «КОРПОРАЦИЯ ТЕХНИЧЕСКОГО СОДЕЙСТВИЯ» ПРИНЯТО

По доверенности № ____ от "__"____20__г.

выданной _____

Груз получил _____ должность, ФИО

подпись грузополучателя

ПОГРУЗОЧНО - РАЗГРУЗОЧНЫЕ ОПЕРАЦИИ

Операция	Исполн. (первозч., отправит., получат.)	Способ		Время, час., мин.			Дополнительные операции			Транспортные услуги
		руч.нал.мех. грузопод.емк.ковша	код	Прибытия	Убытия	простоя	время, мин.	наименование, кол-во	Подпись отвст. лица	
	15	16	17	18	19	20	21	22	23	
погр.										
разгр.										

ПРОЧИЕ СВЕДЕНИЯ (заполняется автопредприятием)

расстояние перевозки по группам дорог, км					код экспл.	за транспорт. услуги		поправочн. коэф.		Штраф			Отметки о составленных актах:
всего	в гор	1 гр.	II гр.	III гр.		с клиента	водителю	расцен. пол.	осн.тариф				
24	25	26	27	28	29	30	31	32	33	34	35	36	

1-й экз. - грузоотправителю
2-й экз. - грузополучателю
3-й и 4-й экз. - автопредприятию

ТОВАРНО - ТРАНСПОРТНАЯ НАКЛАДНАЯ № 45

Специализированная форма №1-т

88499

Автомобиль: самосвал 266 AQ12 от 13.11.24.
марка, гос.номер

к путевому листу № 45

Автопредприятие ТОО "Корпорация Технического Содействия"

Водитель Шонраубаев К. Вид перевозки производственная - код

Заказчик (плательщик) АО "Жасыл Даму" код

код

Грузоотправитель ТОО "Корпорация Технического Содействия" код

код

Грузополучатель ТОО "Корпорация Технического Содействия" код

Пункт погрузки бывший завод АО "ЖБИ-1" Пункт разгрузки Комплекс по приему, переработке и утилизации отходов ТОО "КТС" расположенный по адресу Мангистауская область, Каракиянский район, рядом с НГДУ-4, месторождение Узень, Маршрут Рудный-Жанаозен

Переадресовка _____ Прицеп _____ Гар.№

подпись отв.лица

Прицеп _____ Гар.№
гос.№

Сведения о грузе:

Номенклатурный №, код	№ прейск. позиция	Наименование продукции товара (груза) или номера контейнеров	Ед. изм.	Количество	Цена	Сумма	С грузом следуют документы	Вид упаковки	К-во мест	Способ определения массы	Код груза	Класс груза	Масса брутто,т
1	2	3	4	5	6	7	8	9	10	11	12	13	14
		Замазученный грунт	тн	18,86									

Всего отпущено на сумму _____ Отпуск разрешил: начальник участка Атауов А.К. _____
прописью подпись Ф.И.О.

Указанный груз за испр. _____ Кол. _____
пломбой, тарой и упаковкой _____ мест _____
оттиск прописью
Массой брутто, т. восемнадцать и восемьдесят шесть тн.
к перевозке
прописью
Сдал начальник участка Атауов А.К.
должность, ФИО, подпись, штатный
Принят водит.экспедитор Шонраубаев К
ФИО водителя, подпись

Указанный груз за испр. _____ Кол. _____
пломбой, тарой и упаковкой _____ мест _____
оттиск прописью
Массой брутто т. восемнадцать и восемьдесят шесть тн
прописью
Сдал водит.экспедитор Шонраубаев К
подпись
Принял начальник участка Жантанатов Б.К.
должность, ФИО, подпись, штатный

По доверенности № ___ от "__" ____ 20__ г.
выданной _____
Груз получил _____
должность, ФИО
подпись грузополучателя

ТОО «КОРПОРАЦИЯ ТЕХНИЧЕСКОГО СОДЕЙСТВИЯ» ПРИНЯТО

ПОГРУЗОЧНО - РАЗГРУЗОЧНЫЕ ОПЕРАЦИИ

Операция	Исполн. (первозч., отправит., получат.)	Способ		Время, час., мин.			Дополнительные операции		Подпись ответ. лица
		руч.нал.мех. грузопод.емк.ковша	код	Прибытия	Убытия	простоя	время, мин.	наименование, кол-во	
	15	16	17	18	19	20	21	22	23
погр.									
разгр.									

Транспортные услуги _____

ПРОЧИЕ СВЕДЕНИЯ (заполняется автопредприятием)

расстояние перевозки по группам дорог, км						код экспл.	за транспорт. услуги		поправочн. коэф.		Штраф		
всего	в гор		1 гр.	II гр.	III гр.		с клиента	водителю	расцен. под.	осн.тариф			
24	25		26	27	28	29	30	31	32	33	34	35	36

Отметки о составленных актах: _____

1-й экз. - грузоотправителю
2-й экз. - грузополучателю
3-й и 4-й экз. - автопредприятию

ТОВАРНО - ТРАНСПОРТНАЯ НАКЛАДНАЯ № 46 от 13.11.24г.

Специализированная форма №1-т

88499

Автомобиль: самосвал 254 AQK.
марка, гос.номер

к путевому листу № 46

Водитель Райтимбеков У Вид перевозки производственная - код

Автопредприятие ТОО "Корпорация Технического Содействия"

Заказчик (плательщик) АО "Жасыл Даму" код

Грузоотправитель ТОО "Корпорация Технического Содействия" код

Грузополучатель ТОО "Корпорация Технического Содействия" код

код

код

Пункт погрузки бывший завод АО "ЖБИ-1" Пункт разгрузки Комплекс по приему, переработке и утилизации отходов ТОО "КТС" расположенный по адресу Мангистауская область, Каракиянский район, рядом с НГДУ-4, месторождение Узень, Маршрут Рудный-Жанаозен

Переадресовка _____

подпись отв.лица

Прицеп _____ Гар.№

Прицеп _____ Гар.№

гос.№

Сведения о грузе:

Номенклатурный №, код	№ прейск. позиция	Наименование продукции товара (груза) или номера контейнеров	Ед. изм.	Количество	Цена	Сумма	С грузом следуют документы	Вид упаковки	К-во мест	Способ определения массы	Код груза	Класс груза	Масса брутто,т
1	2	3	4	5	6	7	8	9	10	11	12	13	14
		Замазученный грунт	тн	18,52									

Всего отпущено на сумму _____ прописью

Отпуск разрешил: начальник участка Атауов А.К. _____ подпись Ф.И.О.

Указанный груз за испр. _____ Кол. _____
пломбой, тарой и упаковкой _____ мест _____
оттиск прописью
Массой брутто, т. восемнадцать 4 пять сотых двадцать
прописью
Сдал начальник участка Атауов А.К. _____
должность, ФИО, подпись, штамп
Принят водит.экспедитор Райтимбеков У _____
ФИО водителя, подпись

ТОО «КОРПОРАЦИЯ ТЕХНИЧЕСКОГО СОДЕЙСТВИЯ» СДАЛ

Указанный груз за испр. _____ Кол. _____
пломбой, тарой и упаковкой _____ мест _____
оттиск прописью
Массой брутто т. восемнадцать 4 пять сотых двадцать
прописью
Сдал водит.экспедитор Райтимбеков У _____
подпись
Принял начальник участка Жантанатов Б.К. _____
должность, ФИО, подпись, штамп

ТОО «КОРПОРАЦИЯ ТЕХНИЧЕСКОГО СОДЕЙСТВИЯ» ПРИНЯТО

По доверенности № ___ от "__" ___ 20__ г.
выданной _____
Груз получил _____
должность, ФИО
_____
подпись грузополучателя

ПОГРУЗОЧНО - РАЗГРУЗОЧНЫЕ ОПЕРАЦИИ

Операция	Исполн. (первозч., отправит., получат.)	Способ		Время, час., мин.			Дополнительные операции		Подпись ответ. лица
		руч.нал.мех. грузопод.емк.ковша	код	Прибытия	Убытия	простоя	время, мин.	наименование, кол-во	
	15	16	17	18	19	20	21	22	23
погр.									
разгр.									

Транспортные услуги _____

ПРОЧИЕ СВЕДЕНИЯ (заполняется автопредприятием)

расстояние перевозки по группам дорог, км						код экспл.	за транспорт. услуги		поправочн. коэф.		Штраф		
всего	в гор		1 гр.	II гр.	III гр.		с клиента	водителю	расцен. вод.	осн.тариф			
24	25		26	27	28	29	30	31	32	33	34	35	36

Отметки о составленных актах: _____

1-й экз. - грузоотправителю
2-й экз. - грузополучателю
3-й и 4-й экз. - автопредприятию

ТОВАРНО - ТРАНСПОРТНАЯ НАКЛАДНАЯ № 47 от 13.11.24

Специализированная форма №1-т

88499

Автомобиль: самосвал 249 АQ12. марка, гос.номер

к путевому листу № 47.

Водитель Аллияров О. Вид перевозки производственная - код

Автопредприятие ТОО "Корпорация Технического Содействия"

Заказчик (плательщик) АО "Жасыл Даму" код

Грузоотправитель ТОО "Корпорация Технического Содействия" код

Грузополучатель ТОО "Корпорация Технического Содействия" код

Пункт погрузки бывший завод АО "ЖБИ-1" Пункт разгрузки Комплекс по приему, переработке и утилизации отходов ТОО "КТС" расположенный по адресу Мангистауская область, Каракиянский район, рядом с НГДУ-4, месторождение Узень, Маршрут Рудный-Жанаозен

Переадресовка _____ подпись отв.лица

Прицеп _____ Гар.№

Прицеп _____ Гар.№ гос.№

Сведения о грузе:

Номенклатурный №, код	№ прейск. позиция	Наименование продукции товара (груза) или номера контейнеров	Ед. изм.	Количество	Цена	Сумма	С грузом следуют документы	Вид упаковки	К-во мест	Способ определения массы	Код груза	Класс груза	Масса брутто,т
1	2	3	4	5	6	7	8	9	10	11	12	13	14
		Замазученный грунт	тн	17,93									

Всего отпущено на сумму _____ прописью

Отпуск разрешил: начальник участка Атауов А.К. _____ подпись Ф.И.О.

Указанный груз за испр. _____ Кол. _____
пломбой, тарой и упаковкой _____ мест _____
оттиск прописью

Массой брутто, т. семнадцать и девяносто три.
прописью

Сдал начальник участка Атауов А.К. _____
должность, ФИО, подпись, штамп

Принят водит.экспедитор Аллияров О. _____
ФИО водителя, подпись

ТОО "КОРПОРАЦИЯ ТЕХНИЧЕСКОГО СОДЕЙСТВИЯ" СДАЛ

Указанный груз за испр. _____ Кол. _____
пломбой, тарой и упаковкой _____ мест _____
оттиск прописью

Массой брутто т. семнадцать и девяносто три
прописью

Сдал водит.экспедитор Аллияров О. _____
подпись

Принял начальник участка Жантанатов Б.К. _____
должность, ФИО, подпись, штамп

ТОО "КОРПОРАЦИЯ ТЕХНИЧЕСКОГО СОДЕЙСТВИЯ" ПРИНЯТО

По доверенности № ___ от "__" ___ 20__ г.

выданной _____

Груз получил _____
должность, ФИО

_____
подпись грузополучателя

ПОГРУЗОЧНО - РАЗГРУЗОЧНЫЕ ОПЕРАЦИИ

Операция	Исполн. (первозч., отправит., получат.)	Способ: руч.нал.мех. грузопод.емк.ковша	Способ: код	Время, час., мин.: Прибытия	Время, час., мин.: Убытия	простоя	Дополнительные операции: время, мин.	Дополнительные операции: наименование, кол-во	Подпись ответ. лица
	15	16	17	18	19	20	21	22	23
погр.									
разгр.									

Транспортные услуги _____

ПРОЧИЕ СВЕДЕНИЯ (заполняется автопредприятием)

расстояние перевозки по группам дорог, км: всего	в гор		1 гр.	II гр.	III гр.	код экспл.	за транспорт. услуги: с клиента	водителю	поправочн. коэф.: расцен. вод.	осн.тариф	Штраф		
24	25		26	27	28	29	30	31	32	33	34	35	36

Отметки о составленных актах: _____

1-й экз. - грузоотправителю
2-й экз. - грузополучателю
3-й и 4-й экз. - автопредприятию

Специализированная форма №1-т

88499

ТОВАРНО - ТРАНСПОРТНАЯ НАКЛАДНАЯ № 47 от 13.11.24

Автомобиль: самосвал 267 AQ1L
марка, госномер

к путевому листу № 48

Автопредприятие ТОО "Корпорация Технического Содействия"

Водитель Дюсембаев А Вид перевозки производственная - код

Заказчик (плательщик) АО "Жасыл Даму" код

Грузоотправитель ТОО "Корпорация Технического Содействия" код

Грузополучатель ТОО "Корпорация Технического Содействия" код

Пункт погрузки бывший завод АО "ЖБИ-1" Пункт разгрузки Комплекс по приему, переработке и утилизации отходов ТОО "КТС" расположенный по адресу Мангистауская область, Каракиянский район, рядом с НГДУ-4, месторождение Узень, Маршрут Рудный-Жанаозен

Переадресовка

Прицеп Гар.№

Прицеп Гар.№

подпись отв.лица

Сведения о грузе:

Номенклатурный №, код	№ прейск. позиция	Наименование продукции товара (груза) или номера контейнеров	Ед. изм.	Количество	Цена	Сумма	С грузом следуют документы	Вид упаковки	К-во мест	Способ определения массы	Код груза	Класс груза	Масса брутто,т
1	2	3	4	5	6	7	8	9	10	11	12	13	14
		Замазученный грунт	тн	18,22									

Всего отпущено на сумму
прописью

Отпуск разрешил: начальник участка Атауов А.К.
подпись Ф.И.О.

Указанный груз за испр. Кол.
пломбой, тарой и упаковкой мест
оттиск *прописью*
Массой брутто т. ревизорат и ротуут об. к перевозке
Сдал начальник участка Атауов А.К.
должность, ФИО, подпись, печать
Принят водит.экспедитор Дюсембаев А.
ФИО водителя, подпись

ТОО «КОРПОРАЦИЯ ТЕХНИЧЕСКОГО СОДЕЙСТВИЯ»

СДАЛ

Указанный груз за испр. Кол.
пломбой, тарой и упаковкой мест
оттиск *прописью*
Массой брутто т. ревизорат и ротуут об.
Сдал водит.экспедитор Дюсембаев А.
Принял начальник участка Жанганатов Б.К.
должность, ФИО, подпись, печать

ТОО «КОРПОРАЦИЯ ТЕХНИЧЕСКОГО СОДЕЙСТВИЯ»

ПРИНЯТО

По доверенности № от "__"____20__г.
выданной
Груз получил
должность, ФИО
подпись грузополучателя

ПОГРУЗОЧНО - РАЗГРУЗОЧНЫЕ ОПЕРАЦИИ

Операция	Исполн. (первозч., отправит., получат.)	Способ		Время, час., мин.				Дополнительные операции		Транспортные услуги
		руч.нал.мех. грузопод.емк.ковша	код	Прибытия	Убытия	простоя	время, мин.	наименование, кол-во	Подпись ответ. лица	
	15	16	17	18	19	20	21	22	23	
погр.										
разгр.										

ПРОЧИЕ СВЕДЕНИЯ (заполняется автопредприятием)

расстояние перевозки по группам дорог, км					код экспл.	за транспорт. услуги		поправочн. коэф.		Штраф			Отметки о составленных актах:
всего	в гор	I гр.	II гр.	III гр.		с клиента	водителю	расцен. пол.	осн.тариф				
24	25	26	27	28	29	30	31	32	33	34	35	36	

1-й экз. - грузоотправителю
2-й экз. - грузополучателю
3-й и 4-й экз. - автопредприятию

ТОВАРНО - ТРАНСПОРТНАЯ НАКЛАДНАЯ № 49 от 13.11.24.

Специализированная форма №1-т

88499

Автомобиль: самосвал 257 А 3 П
марка, гос.номер

к путевому листу № 49

Водитель Дуйсенбеков И Вид перевозки производственная - код

Автопредприятие ТОО "Корпорация Технического Содействия"

Заказчик (плательщик) АО "Жасыл Даму" код

Грузоотправитель ТОО "Корпорация Технического Содействия" код

Грузополучатель ТОО "Корпорация Технического Содействия" код

код

код

Пункт погрузки бывший завод АО "ЖБИ-1" Пункт разгрузки Комплекс по приему, переработке и утилизации отходов ТОО "КТС" расположенный по адресу Мангистауская область, Каракиянский район, рядом с НГДУ-4, месторождение Узень, Маршрут Рудный-Жанаозен

Переадресовка _____

подпись отв.лица

Прицеп _____ Гар.№

Прицеп _____ Гар.№

гос.№

Сведения о грузе:

Номенклатурный №, код	№ прейск. позиция	Наименование продукции товара (груза) или номера контейнеров	Ед. изм.	Количество	Цена	Сумма	С грузом следуют документы	Вид упаковки	К-во мест	Способ определения массы	Код груза	Класс груза	Масса брутто,т
1	2	3	4	5	6	7	8	9	10	11	12	13	14
		Замазученный грунт	тн	19,86									

Всего отпущено на сумму _____ прописью

Отпуск разрешил: начальник участка Атауов А.К. _____ подпись Ф.И.О.

Указанный груз за испр. _____ Кол. _____

пломбой, тарой и упаковкой _____ мест _____ прописью

Массой брутто, т. девятнадцать и восемьдесят шесть тн. в перевозке _____ прописью

Сдал начальник участка Атауов А.К. _____ должность, ФИО, подпись, штамп

Принят водит.экспедитор Дуйсенбеков И _____ ФИО водителя, подпись

ТОО «КОРПОРАЦИЯ ТЕХНИЧЕСКОГО СОДЕЙСТВИЯ» СДАЛ

Указанный груз за испр. _____ Кол. _____

пломбой, тарой и упаковкой _____ мест _____ оттиск прописью

Массой брутто т. девятнадцать и восемьдесят шесть тн. прописью

Сдал водит.экспедитор Дуйсенбеков И _____ подпись

Принял начальник участка Жантанатов Б.К. _____ должность, ФИО, подпись, штамп

ТОО «КОРПОРАЦИЯ ТЕХНИЧЕСКОГО СОДЕЙСТВИЯ» ПРИНЯТО

По доверенности № ___ от "__" ____ 20__ г.

выданной _____

Груз получил _____ должность, ФИО

_____ подпись грузополучателя

ПОГРУЗОЧНО - РАЗГРУЗОЧНЫЕ ОПЕРАЦИИ

Операция	Исполн. (первозч., отправит., получат.)	Способ: руч.нал.мех. грузопод.емк.ковша	Способ: код	Время, час., мин.: Прибытия	Время, час., мин.: Убытия	простоя	Дополнительные операции: время, мин.	Дополнительные операции: наименование, кол-во	Подпись ответ. лица
	15	16	17	18	19	20	21	22	23
погр.									
разгр.									

Транспортные услуги _____

ПРОЧИЕ СВЕДЕНИЯ (заполняется автопредприятием)

расстояние перевозки по группам дорог, км: всего	в гор		1 гр.	II гр.	III гр.	код экспл.	за транспорт. услуги: с клиента	водителю	поправочн. коэф.: расцен. вод.	осн.тариф	Штраф		
24	25		26	27	28	29	30	31	32	33	34	35	36

Отметки о составленных актах: _____

СВИДЕТЕЛЬСТВО ДОПОГ О ПОДГОТОВКЕ ВОДИТЕЛЯ
ADR DRIVER TRAINING CERTIFICATE
KZ
1. № 00001
2. Альмуратов/ Almuratov
3. Нурберген Куанышбаевич/ Nurbergen
4. 28.04.1978
5. РЕСПУБЛИКА КАЗАХСТАН
REPUBLIC OF KAZAKHSTAN
6.
7. ТОО "RED VEST"
8. 14.12.2021
Действительно до/Valid to: 14.12.2026

Действительно для класс(ов) или № ООН:
Valid of class(es) or UN Nos:

9.	Цистерны / Tanks
	2
	3
	4.1, 4.2, 4.3
	5.1, 5.2
	7

10.	Кроме цистерн / Other that tanks
	2
	3
	4.1, 4.2, 4.3
	5.1, 5.2
	7

СВИДЕТЕЛЬСТВО ДОПОГ О ПОДГОТОВКЕ ВОДИТЕЛЯ
ADR DRIVER TRAINING CERTIFICATE

KZ

1. № 00011
2. Асқаров / Askarov
3. Ерік Асқарұлы / Yerik
4. 10.08.1981
5. РЕСПУБЛИКА КАЗАХСТАН
   REPUBLIC OF KAZAKHSTAN
6.
7. ТОО "RED VEST"
8. 31.05.2022

Действительно до/Valid to: 31.05.2027

Действительно для класс(ов) или № ООН:
Valid of class(es) or UN Nos:

9. Цистерны / Tanks	10. Кроме цистерн / Other that tanks
2	2
3	3
4.1, 4.2, 4.3	4.1, 4.2, 4.3
5.1, 5.2	5.1, 5.2
7	7

СВИДЕТЕЛЬСТВО ДОПОГ О ПОДГОТОВКЕ ВОДИТЕЛЯ
ADR DRIVER TRAINING CERTIFICATE

KZ

1. № 00002
2. Дюсемалиев / Dyusemaliev
3. Асылбек / Asylbek
4. Умурзакович / Umurzakovich
5. 25.02.1968
6. РЕСПУБЛИКА КАЗАХСТАН
   REPUBLIC OF KAZAKHSTAN
7.
8. ТОО «PRIME CAPITAL CORPORATION»
9. 05.02.2024

Действительно до / Valid to: 05.02.2027

Действительно для класс(ов) или № ООН:
Valid of class(es) or UN Nos

9.	Цистерны / Tanks
	2
	3

10.	Кроме цистерн / Other that tanks
	2
	3

СВИДЕТЕЛЬСТВО ДОПОГ О ПОДГОТОВКЕ ВОДИТЕЛЯ
ADR DRIVER TRAINING CERTIFICATE

KZ

1. № 00008
2. Карасаев / Karasaev
3. Турсынбай / Tursynbai
4. Тлеулесевич / Tleulesevich
5. 05.06.1973
6. РЕСПУБЛИКА КАЗАХСТАН
   REPUBLIC OF KAZAKHSTAN
7.
8. ТОО «PRIME CAPITAL CORPORATION»
9. 12.06.2024

Действительно до / Valid to: 12.06.2027

Действительно для класс(ов) или № ООН:
Valid of class(es) or UN Nos

9. Цистерны / Tanks
2
3

10. Кроме цистерн / Other that tanks
2
3

СВИДЕТЕЛЬСТВО ДОПОГ О ПОДГОТОВКЕ ВОДИТЕЛЯ
ADR DRIVER TRAINING CERTIFICATE

KZ

1. № 00004
2. Керимов/ Kerimov
3. Райимбек Калдыбаевич/ Rayimbek
4. 11.09.1990
5. РЕСПУБЛИКА КАЗАХСТАН
   REPUBLIC OF KAZAKHSTAN
6.
7. ТОО "RED VEST"
8. 05.01.2022

Действительно до/Valid to: 05.01.2027

Действительно для класс(ов) или № ООН:
Valid of class(es) or UN Nos:

9. Цистерны / Tanks	10. Кроме цистерн / Other that tanks
2	2
3	3
4.1, 4.2, 4.3	4.1, 4.2, 4.3
5.1, 5.2	5.1, 5.2
7	7

СВИДЕТЕЛЬСТВО ДОПОГ О ПОДГОТОВКЕ ВОДИТЕЛЯ
ADR DRIVER TRAINING CERTIFICATE

KZ

1. № 00004
2. Конурбасов / Konurbasov
3. Алихан / Alikhan
4. Жубатович / Zhubatovich
5. 11.05.1987
6. РЕСПУБЛИКА КАЗАХСТАН
   REPUBLIC OF KAZAKHSTAN
7.
8. ТОО «PRIME CAPITAL CORPORATION»
9. 04.03.2024

Действительно до / Valid to: 04.03.2027

Действительно для класс(ов) или № ООН:
Valid of class(es) or UN Nos

9. Цистерны / Tanks
2
3

10. Кроме цистерн / Other that tanks
2
3

СВИДЕТЕЛЬСТВО ДОПОГ О ПОДГОТОВКЕ ВОДИТЕЛЯ
ADR DRIVER TRAINING CERTIFICATE

KZ

1. № 00027
2. Куанышов / Kuanyshov
3. Багдаулет Арыстанович / Bagdaulet
4. 15.08.1988
5. РЕСПУБЛИКА КАЗАХСТАН
   REPUBLIC OF KAZAKHSTAN
6.
7. ТОО «PRIME CAPITAL CORPORATION»
8. 17.04.2023

Действительно до/Valid to: 17.04.2026

Действительно для класс(ов) или № ООН:
Valid of class(es) or UN Nos:

9. Цистерны / Tanks
2
3

10. Кроме цистерн / Other that tanks
2
3

СВИДЕТЕЛЬСТВО ДОПОГ О ПОДГОТОВКЕ ВОДИТЕЛЯ
ADR DRIVER TRAINING CERTIFICATE
KZ
1. № 00005
2. Майлыбаев/ Mailybaev
3. Ержанбай Мендигалиевич/ Yerzhanbay
4. 03.08.1986
5. РЕСПУБЛИКА КАЗАХСТАН
REPUBLIC OF KAZAKHSTAN
6.
7. ТОО "RED VEST"
8. 28.03.2022
Действительно до/Valid to: 28.03.2027

Действительно для класс(ов) или № ООН:
Valid of class(es) or UN Nos:

9.	Цистерны / Tanks	10.	Кроме цистерн / Other that tanks
	2		2
	3		3
	4.1, 4.2, 4.3		4.1, 4.2, 4.3
	5.1, 5.2		5.1, 5.2
	7		7

СВИДЕТЕЛЬСТВО ДОПОГ О ПОДГОТОВКЕ ВОДИТЕЛЯ
ADR DRIVER TRAINING CERTIFICATE

KZ

1. № 0022
2. Морозов / Morozov
3. Николай Александрович / Nikolay
4. 09.02.1973
5. РЕСПУБЛИКА КАЗАХСТАН
   REPUBLIC OF KAZAKHSTAN
6.
7. ТОО «Максимус»
8. 04.01.2024

Действительно до/Valid to: 04.01.2027

Действительно для класс(ов) или № ООН:
Valid of class(es) or UN Nos:

9.	10.
2	2
3	3

СВИДЕТЕЛЬСТВО ДОПОГ О ПОДГОТОВКЕ ВОДИТЕЛЯ
ADR DRIVER TRAINING CERTIFICATE

KZ

1. № 00002
2. Мынжасаров / Mynzhasarov
3. Руслан Едильбаевич/ Ruslan
4. 30.03.1984
5. РЕСПУБЛИКА КАЗАХСТАН
REPUBLIC OF KAZAKHSTAN
6.
7. ТОО "RED VEST"
8. 14.12.2021

Действительно до/Valid to: 14.12.2026

Действительно для класс(ов) или № ООН:
Valid of class(es) or UN Nos:

9. Цистерны / Tanks	10. Кроме цистерн / Other that tanks
2	2
3	3
4.1, 4.2, 4.3	4.1, 4.2, 4.3
5.1, 5.2	5.1, 5.2
7	7

СВИДЕТЕЛЬСТВО ДОПОГ О ПОДГОТОВКЕ ВОДИТЕЛЯ
ADR DRIVER TRAINING CERTIFICATE
KZ
1. № 00012
2. Наурызов / Nauryzov
3. Нурсултан Избаевич / Nursultan
4. 05.10.1993
5. РЕСПУБЛИКА КАЗАХСТАН
REPUBLIC OF KAZAKHSTAN
6.
7. ТОО "RED VEST"
8. 31.05.2022
Действительно до/Valid to: 31.05.2027

Действительно для класс(ов) или № ООН:
Valid of class(es) or UN Nos:

9. Цистерны / Tanks
2
3
4.1, 4.2, 4.3
5.1, 5.2
7

10. Кроме цистерн / Other that tanks
2
3
4.1, 4.2, 4.3
5.1, 5.2
7

СВИДЕТЕЛЬСТВО ДОПОГ О ПОДГОТОВКЕ ВОДИТЕЛЯ
ADR DRIVER TRAINING CERTIFICATE

KZ

1. № 00013
2. Оразымбетов / Orazymbetov
3. Азат Сапарбаевич / Azat
4. 16.03.1977
5. РЕСПУБЛИКА КАЗАХСТАН
   REPUBLIC OF KAZAKHSTAN
6.
7. ТОО "RED VEST"
8. 31.05.2022

Действительно до/Valid to: 31.05.2027

Действительно для класс(ов) или № ООН:
Valid of class(es) or UN Nos:

9. Цистерны / Tanks
2
3
4.1, 4.2, 4.3
5.1, 5.2
7

10. Кроме цистерн / Other that tanks
2
3
4.1, 4.2, 4.3
5.1, 5.2
7

ЖШС/ТОО «Удостоверяющий центр Нефтегазпромсервис»
(ұйымның атауы/наименование организации)

ПРОТОКОЛ №535

Заседание Экзаменационной Комиссии по проверке Знания

«29» ноября /қараша 2022 ж/г. г. Актау к.

Комиссия в составе/ Комиссия құрамы
Председатель комиссии/Комиссия төрағасы Саутбеков К.Г. Пр № 530 от 15.10.20г. МИИРРК

Члены комиссии/ Комиссия мүшелері
ӘЖЕК мүшесі сарапшысы/Член ПДЭК, эксперт - Танатаров Р.Т.
ЖШС/ТОО «Удостоверяющий центр Нефтегазпромсервис»
ӘЖЕК мүшесі сарапшысы/Член ПДЭК, эксперт - Байкубеков М.Б
ЖШС/ТОО «Удостоверяющий центр Нефтегазпромсервис»

10 қаңтар 2022 жылғы № 1 бұйрығына сәйкес комиссия «Қауіпті жүктерді тасымалдайтын көлік құралдарының жүргізушілеріне арналған мамандандырылған оқу курсы (1,2,3, 4, 5, 6, 7,8,9 класс)» ЖШС «ECSAD» тиісті лауазымдық міндеттер мөлшерінде және белгіленген.

На основании приказа № 1 от 10 января 2022 г. комиссия приняла экзамен по проверке знаний норм и правил: «Специализированного курса подготовки водителей автотранспортных средств, перевозящих опасный грузы (1, 2, 3, 4, 5, 6, 7, 8, 9 класса)» ТОО «ECSAD» в объеме соответствующем должностными обязанностями

(білім тексеру түрі/вид проверки знаний)

и установила/және анықтады

№ п/п	Тегі, аты, әкесінің аты Фамилия, имя, отчество	Туған жылы Год рождения	Лауазымы, жұмыс орны Должность профессия	№ Свид-о	Білімін тексеру туралы белгісі (тапсырды, тапсырған жоқ) Отметка о проверке знаний (сдал, не сдал)	Ескерту Примечание	Қолы Подпись
1	Райымбеков У.О.	17.08.1967 г.	Водитель ОГ-1,2,3, 4, 5, 6, 7,8,9 класс	00356	сдал		

Председатель комиссии/Комиссия төрағасы _____ К.Г. Саутбеков

Члены комиссии/ Комиссия мүшелері _____ Р.Т. Танатаров

_____ М.Б. Байкубеков

СВИДЕТЕЛЬСТВО ДОПОГ О ПОДГОТОВКЕ ВОДИТЕЛЯ
ADR DRIVER TRAINING CERTIFICATE

KZ

1. № 00001
2. Сагитов / Sagitov
3. Габит / Gabit
4. Сарсекович / Sarsekovich
5. 02.07.1965
6. РЕСПУБЛИКА КАЗАХСТАН
   REPUBLIC OF KAZAKHSTAN
7.
8. ТОО «PRIME CAPITAL CORPORATION»
9. 05.02.2024

Действительно до / Valid to: 05.02.2027

Действительно для класс(ов) или № ООН:
Valid of class(es) or UN Nos

9. Цистерны / Tanks	10. Кроме цистерн / Other that tanks
2	2
3	3

СВИДЕТЕЛЬСТВО ДОПОГ О ПОДГОТОВКЕ ВОДИТЕЛЯ
ADR DRIVER TRAINING CERTIFICATE

KZ

1. № 00026
2. Саркожаев / Sarkozhaev
3. Берден Арыстанович / Berden
4. 17.09.1984
5. РЕСПУБЛИКА КАЗАХСТАН
   REPUBLIC OF KAZAKHSTAN
6. Б=Д
7. ТОО «PRIME CAPITAL CORPORATION»
8. 17.04.2023

Действительно до/Valid to: 17.04.2026

Действительно для класс(ов) или № ООН:
Valid of class(es) or UN Nos:

9. Цистерны / Tanks
2
3

10. Кроме цистерн / Other that tanks
2
3

СВИДЕТЕЛЬСТВО ДОПОГ О ПОДГОТОВКЕ ВОДИТЕЛЯ
ADR DRIVER TRAINING CERTIFICATE

KZ

1. № 00009
2. Эсенязов / Esenyazov
3. Турджигит Човдырбаевич / Turjigit
4. 07.03.1965
5. РЕСПУБЛИКА КАЗАХСТАН
   REPUBLIC OF KAZAKHSTAN
6.
7. ТОО «PRIME CAPITAL CORPORATION»
8. 17.02.2023

Действительно до/Valid to: 17.02.2026

Действительно для класс(ов) или № ООН:
Valid of class(es) or UN Nos:

9. Цистерны / Tanks	10. Кроме цистерн / Other that tanks
2	2
3	3

СВИДЕТЕЛЬСТВО ДОПОГ О ПОДГОТОВКЕ ВОДИТЕЛЯ
ADR DRIVER TRAINING CERTIFICATE

KZ

1. № 00002
2. Айдарбаев / Aidarbayev
3. Нұрмағанбет Владимирұлы / Nurmaganbet
4. 22.08.1977
5. РЕСПУБЛИКА КАЗАХСТАН
   REPUBLIC OF KAZAKHSTAN
6.
7. ТОО «PRIME CAPITAL CORPORATION»
8. 17.02.2023

Действительно до/Valid to: 17.02.2026

Действительно для класс(ов) или № ООН:
Valid of class(es) or UN Nos:

9. Цистерны / Tanks	10. Кроме цистерн / Other that tanks
2	2
3	3

Акт
визуального осмотра
прежнего места нахождения опасных отходов

«15» 11 2024 г. г. Рудный

Мы, нижеподписавшиеся, составили настоящий Акт визуального осмотра прежнего места нахождения опасных отходов, признанных бесхозяйными и переданными в республиканскую собственность решением Рудненского городского суда Костанайской области от 13 января 2017 года, определением Рудненского городского суда Костанайской области от 22 июня 2017 года и актом от 28 сентября 2017 года.

Настоящим представители АО «Жасыл даму», РГУ «Департамент экологии по Костанайской области», ГУ «Рудненский городской отдел жилищно-коммунального хозяйства, пассажирского транспорта и автомобильных дорог» акимата города Рудного и ТОО «Корпорация технического содействия» в результате визуального осмотра подтвердили, что на территории земельного участка бывшего завода АО «ЖБИ-1» в городе Рудный Костанайской области опасные отходы (замазученный грунт на площади 2185 м^2, не менее 972,3 тонн)* отсутствуют.

Присутствующие:
от АО «Жасыл даму»
Букенова Саида Бекбулатовна
Менеджер Департамента по управлению историческими отходами
(Доверенность № 44-с от 15.08.2024 г.)

от РГУ «Департамент экологии по Костанайской области»
Есенеев Ерлан Турагалович
Главный специалист Отдела государственного экологического контроля – государственный экологический инспектор

от ГУ «Рудненский городской отдел жилищно-коммунального хозяйства, пассажирского транспорта и автомобильных дорог» акимата города Рудного
Досжанов Алмас Орисбаевич
Главный специалист

от ТОО «Корпорация технического содействия»
Атауов Алмат Келдибаевич
Начальник участка
(Доверенность № 19 от 29.10.2024 г.)

* указано в соответствии с технической спецификацией к договору о государственных закупках услуг от 18.10.2024 г. № 163

KZ.P.E0598
VERIFICATION
LABORATORY

ТОО "Мангистауметросервис"

(наименование подразделения поверочной лаборатории)

KZ.P.E0598

(номер аттестата аккредитации)

СЕРТИФИКАТ № DT-02-24-596320 о поверке

Весы автомобильные

(наименование средства измерений)

Тип **Титан-ВА-60СМ**

заводской номер **933**

от 400 кг до 50 т

(диапазон измерений средства измерений)

Изготовитель **ООО "Завод химического оборудования", Россия** Дата изготовления **2013 год**

Пользователь **ТОО "Корпорация Технического Содействия"**

(фамилия, имя, отчество (при наличии) для физических лиц, наименование и адрес для юридических лиц)

Поверка проведена в соответствии
KZ.02.02.04514-2015, ГОСТ 8.453-82 ("ГСИ. Весы для статического взвешивания. Методы и средства поверки")

(обозначение и наименование методики поверки)

С использованием эталонов единиц величин
Гири, ГО-20, зав. №б\н, в диапазоне 20 кг, класс точн.: -, раз.: 4, погреш.: -, рас. неопр.: +\- 0,006 при к=2, Р=95 %.
Гири эталонные , КГЭ-4-500, зав. №б/н, в диапазоне НПВ=500кг-10шт, класс точн.: -, раз.: -, погреш.: -, рас. неопр.: 8,0*10кгс/м3
Гигрометр психрометрический, ВИТ-2, зав. №А3791, в диапазоне от 15 до 40 гр. С, от 20 до 90 %, класс точн. -, раз. -, погреш. -, рас. неопр. +\- 0,12 % при к=2, Р=95%.
Барометр-анеройд метеорологический , БАММ-1, зав. №7965, в диапазоне от 80 до 106 кПа, класс точн. -, раз. -, погреш. -, рас. неопр. +\- 0,06 кПа при к=2, Р=95%

(обозначение эталона единицы величины, заводской номер, метрологические характеристики)

На основании результатов поверки средство измерений признано годным и допущено к применению в качестве **рабочего СИ** по классу **средний**

Динамический код прослеживаемости (ДКП): **BA. BB. BI. BI.**

Дата поверки: **30.05.2024** Действителен до: **30.05.2025**

Руководитель отдела **Адылханова М.М.**

Поверитель **Адылханова М.М.**

ТОО «Корпорация Технического Содействия»

ЖУРНАЛ

Учета приема отходов

от АО «Жасыл Даму»

Начат: «11» «11» 2024 г.

Окончен: «16» «11» 2024 г.

№ п/п	Место образования отходов	Дата	Наименование отходов	№ Авто-транспорта	БРУТТО	НЕТТО	ТАРА	Ответственное лицо
1	бывший завод АО"ЖБИ-1"	11.11.24	Замазученный грунт	259 AG 12	37720	22120	15600	Шайтанатов Б
2	бывший завод АО"ЖБИ-1"	11.11.24	Замазученный грунт	266 AG 12	40640	23640	17000	Шайтанатов Б
3	бывший завод АО"ЖБИ-1"	11.11.24	Замазученный грунт	254 AG 12	36260	22060	14200	Шайтанатов Б
4	бывший завод АО"ЖБИ-1"	11.11.24	Замазученный грунт	249 AG 12	37690	21590	16100	Шайтанатов Б
5	бывший завод АО"ЖБИ-1"	11.11.24	Замазученный грунт	267 AG 12	38170	22870	15300	Шайтанатов Б
6	бывший завод АО"ЖБИ-1"	11.11.24	Замазученный грунт	258 AJ 12	36690	23640	13050	Шайтанатов Б
7	бывший завод АО"ЖБИ-1"	12.11.24	Замазученный грунт	L327002	37860	21160	16700	Шайтанатов Б
8	бывший завод АО"ЖБИ-1"	12.11.24	Замазученный грунт	L320802	38120	20970	17150	Шайтанатов Б
9	бывший завод АО"ЖБИ-1"	12.11.24	Замазученный грунт	L320702	34640	19840	14800	Шайтанатов Б
10	бывший завод АО"ЖБИ-1"	12.11.24	Замазученный грунт	L334002	37000	19560	17440	Шайтанатов Б
11	бывший завод АО"ЖБИ-1"	12.11.24	Замазученный грунт	L294102	39070	21380	17690	Шайтанатов Б
12	бывший завод АО"ЖБИ-1"	12.11.24	Замазученный грунт	L313402	37600	21010	16450	Шайтанатов Б
13	бывший завод АО"ЖБИ-1"	12.11.24	Замазученный грунт	249 AG 12	40200	24300	15900	Шайтанатов Б
14	бывший завод АО"ЖБИ-1"	12.11.24	Замазученный грунт	261 AG 12	36320	19520	16800	Шайтанатов Б
15	бывший завод АО"ЖБИ-1"	12.11.24	Замазученный грунт	262 AG 12	35940	19830	16110	Шайтанатов Б
16	бывший завод АО"ЖБИ-1"	13.11.24	Замазученный грунт	L296102	39130	21030	18100	Шайтанатов Б
17	бывший завод АО"ЖБИ-1"	13.11.24	Замазученный грунт	L310802	36310	20880	15430	Шайтанатов Б
18	бывший завод АО"ЖБИ-1"	13.11.24	Замазученный грунт	L312802	37180	20700	16480	Шайтанатов Б
19	бывший завод АО"ЖБИ-1"	13.11.24	Замазученный грунт	L334402	36660	21040	15620	Шайтанатов Б
20	бывший завод АО"ЖБИ-1"	13.11.24	Замазученный грунт	453 AHJ04	38670	21450	17220	Шайтанатов Б
21	бывший завод АО"ЖБИ-1"	13.11.24	Замазученный грунт	947 SLA 12	38090	21890	16200	Шайтанатов Б
22	бывший завод АО"ЖБИ-1"	13.11.24	Замазученный грунт	938 SBA 12	36540	20640	15900	Шайтанатов Б
23	бывший завод АО"ЖБИ-1"	13.11.24	Замазученный грунт	260 AAF 01	33940	19090	14850	Шайтанатов Б
24	бывший завод АО"ЖБИ-1"	13.11.24	Замазученный грунт	6940 A 204	33210	18230	14980	Шайтанатов Б

25	бывший завод АО"ЖБИ-1"	13.11.24	Замазученный грунт	737 ADI 12	33950	17,850	16100	Жаутаматов Б
26	бывший завод АО"ЖБИ-1"	14.11.24	Замазученный грунт	737 VRA12	33290	18040	15250	Жаутаматов Б
27	бывший завод АО"ЖБИ-1"	14.11.24	Замазученный грунт	737 CAA12	33090	18290	14800	Жаутаматов Б
28	бывший завод АО"ЖБИ-1"	14.11.24	Замазученный грунт	737PCA12	31660	17270	14390	Жаутаматов Б
29	бывший завод АО"ЖБИ-1"	14.11.24	Замазученный грунт	737ACP12	33710	18610	15100	Жаутаматов Б
30	бывший завод АО"ЖБИ-1"	14.11.24	Замазученный грунт	737 ABU12	36720	20010	16710	Жаутаматов Б
31	бывший завод АО"ЖБИ-1"	14.11.24	Замазученный грунт	737MKA12	35930	19250	16700	Жаутаматов Б
32	бывший завод АО"ЖБИ-1"	14.11.24	Замазученный грунт	737 NCA 12	32600	18270	14330	Жаутаматов Б
33	бывший завод АО"ЖБИ-1"	14.11.24	Замазученный грунт	737MKA12	36900	21200	15700	Жаутаматов Б
34	бывший завод АО"ЖБИ-1"	15.11.24	Замазученный грунт	652 ACK 12	34450	18300	16150	Жаутаматов Б
35	бывший завод АО"ЖБИ-1"	15.11.24	Замазученный грунт	754SMA12	37550	19450	18100	Жаутаматов Б
36	бывший завод АО"ЖБИ-1"	15.11.24	Замазученный грунт	248 AGD 12	33610	19460	14210	Жаутаматов Б
37	бывший завод АО"ЖБИ-1"	15.11.24	Замазученный грунт	695 AHJ 12	38500	21690	16810	Жаутаматов Б
38	бывший завод АО"ЖБИ-1"	15.11.24	Замазученный грунт	484AAI 12	37800	22900	14900	Жаутаматов Б
39	бывший завод АО"ЖБИ-1"	15.11.24	Замазученный грунт	824 MRA12	35620	19420	16200	Жаутаматов Б
40	бывший завод АО"ЖБИ-1"	15.11.24	Замазученный грунт	920 ADT 12	35110	19810	15300	Жаутаматов Б
41	бывший завод АО"ЖБИ-1"	15.11.24	Замазученный грунт	251 AG 12	32110	18510	13600	Жаутаматов Б
42	бывший завод АО"ЖБИ-1"	15.11.24	Замазученный грунт	248 ADO 12	37180	20080	17100	Жаутаматов Б
43	бывший завод АО"ЖБИ-1"	15.11.24	Замазученный грунт	336 SPA 12	38800	21820	16980	Жаутаматов Б
44	бывший завод АО"ЖБИ-1"	16.11.24	Замазученный грунт	259 AG 12	34830	19010	15820	Жаутаматов Б
45	бывший завод АО"ЖБИ-1"	16.11.24	Замазученный грунт	266 AG 12	34480	18860	15620	Жаутаматов Б
46	бывший завод АО"ЖБИ-1"	16.11.24	Замазученный грунт	254 AG 12	35240	18520	16720	Жаутаматов Б
47	бывший завод АО"ЖБИ-1"	16.11.24	Замазученный грунт	249 AG 12	34840	17930	16900	Жаутаматов Б
48	бывший завод АО"ЖБИ-1"	16.11.24	Замазученный грунт	267 AG 12	34620	19220	15400	Жаутаматов Б
49	бывший завод АО"ЖБИ-1"	16.11.24	Замазученный грунт	257 AJ 12	34260	19860	14400	Жаутаматов Б
	бывший завод АО"ЖБИ-1"		Замазученный грунт					

Прошнуровано и
Пронумеровано
листов

ТОО "Корпорация Технического Содействия"

The "Corporation of Technical Assistance" LLP

Адрес: Республика Казахстан, Мангистауская область, г.Актау, Промышленная зона 2, здание 22/2. БИН 081040010172,
ИИК KZ228560000000489544, АО «БанкЦентрКредит», БИК KCJBKZKX. Тел: 87777444429, электронный адрес: info@korp.kz

УТВЕРЖДАЮ
Директор
ТОО «Корпорация Технического Содействия»
Мокин Б.А.

АКТ ВЗВЕШИВАНИЯ ОПАСНЫХ ОТХОДОВ

ТОО «Корпорация технического содействия» в период с 11 ноября по 16 ноября 2024 года провело взвешивания опасных отходов в рамках исполнения договора о государственных закупках услуг от 18 октября 2024 года № 163 «Услуги по утилизации и (или) удалению опасных отходов, расположенных на земельном участке бывшего завода АО «ЖБИ-1» в городе Рудный Костанайской области».

По результатам взвешивания фактический объем опасных отходов составил 992,01 тонн.

Весовое оборудование: весы автомобильные, сертификат о поверке № DT-0224-596320 от 30 мая 2024 года.

Инженер эколог
ТОО «Корпорация Технического Содействия» **Жалел К.**

Начальник участка
ТОО «Корпорация Технического Содействия» **Жантанатов Б.**

Весовщик
ТОО «Корпорация Технического Содействия» **Жангалиев С.**

ООО «Скорая Экологическая Помощь»

УСТАНОВКА ДЛЯ УТИЛИЗАЦИИ ЗАМАЗУЧЕННЫХ ГРУНТОВ И БУРОВЫХ ШЛАМОВ

«УЗГ-1М.1,2/6.7.12»

Руководство по эксплуатации
и паспорт

УЗГ-1М.1,2/6.7.12.РЭ

г. Брянск - 2011 г.

1. Техническое описание.

1.1. Назначение и область применения.

Установка «УЗГ-1М» предназначена для переработки и утилизации замазученных грунтов, нефтешламов, буровых шламов и твердых горючих нефтесодержащих отходов, образующихся при проведении работ, связанных с ликвидацией аварийных разливов нефти и нефтепродуктов.

Установка обеспечивает утилизацию сильнозагрязненных грунтов со степенью загрязнения от 3% до 16%.

В случаях, когда загрязнение составляет от 16% до 25%, для доведения их до требуемого уровня, необходимо в отходы подмешивать песок или отработанный после установки грунт в соответствующей пропорции. В случаях, когда загрязнение грунта нефтепродуктами превышает 25%, рекомендуется применение опилок или сорбента с высокой степенью сорбции по нефтепродуктам, для доведения загрязнённости грунта до соответствующей пропорции.

Слишком вязкий или липкий грунт может так же негативно отразиться на работе загрузочного устройства.

Переработка отходов происходит при температуре до 800÷900°С, оптимальный режим 600÷700°С.

Применение в установке устройства обработки отходящих газов, позволяет максимально снизить выбросы вредных веществ, по сравнению с утилизацией открытым сжиганием и применяемыми установками утилизации методом выжигания.

Не допускается утилизировать в установке продукты, которые выделяют ядовитые вещества или состав которых неизвестен. Такие отходы должны утилизироваться в установленном порядке. Не допускается утилизировать отходы с большим содержанием легкофракционных нефтепродуктов (бензины, растворители и другие подобные продукты).

Установка работает от промышленной сети переменного тока с глухозаземленной нейтралью, и от передвижной электростанции с изолированной нейтралью, номинальным напряжением 380В, частотой 50 Гц. Подключение установки к стационарному и передвижному источникам электропитания производить согласно п.2.1.4 и п.2.2.9 настоящего руководства по эксплуатации.

Назначение второй ступени очистки: снижение содержания оксидов и диоксидов серы и азота в отходящих газах установки при переработке грунтов с повышенным содержанием сернистых соединений в остатках нефти и нефтепродуктов.

Изготавливается по ТУ 8026-008-41275527-02

Изделие сертифицировано:

Сертификат № РОСС RU.НО01.В01045

Разрешение Федеральной службы России по экологическому, технологическому и атомному надзору № РРС 00-38924

1.2. Состав изделия

В состав изделия входит:

Таблица 1

№ п/п	Наименование	Обозначение	Количество	Примечание
1.	Барабан	УЗГ.1М-1,2/6-01.00.00.00	1	
2.	Рама	УЗГ.1М.6000-02.00.00.00	1	
3.	Циклон – первая ступень очистки	-	1	
4.	Блок очистки	-	1	
	4.1. Дымосос	ДН-8	1	
	4.2. Скруббер – вторая ступень очистки		1	
5.	Камера загрузки	-	1	
6.	Камера выгрузки	УЗГ-1М.09.00.00.000	1	
7.	Ролик упорный	УЗГ.1М.6204-10.00.00.00	2	
8.	Угломер	УЗГ1М-800.12.00.00.000	1	
9.	Ролик опорный	УЗГ-1М.14.00.00.000	4	
10.	Опора винтовая	УЗГ-1М.15.00.00.000	4	
11.	Трубопровод	-	1	
12.	Топливный бак	УЗГ-1М.22.00.00.000	1	
13.	Пульт управления	УЗГ.1М.6204-24.00.00.00	1	
14.	Пост управления	УЗГ-1М.25.00.00.000	1	
15.	Блок раздаточный	УЗГ.1М.6204-28.00.00.00	1	
16.	Горелка	ГБЖ-06	1	
17.	Конвейер с шевронной лентой	УЗГ-1М1,2/6.12-00.00.000	1	
18.	Элеватор ковшовый	УЗГ1М$_5$800-15.00.00.000	1	

1.3. Устройство установки.

Установка состоит из камеры утилизации 4 (Рис. 1), представляющую собой барабан, установленный на опорных катках с приводом от мотор-редуктора.

Высокая температура внутри камеры утилизации создается за счет сжигания жидкого топлива в эжекторной жидкотопливной горелке **9**, а так же за счет дополнительного окисления горючих отходов находящихся в замазученном грунте.

Подача замазученного грунта и/или бурового шлама и других нефтесодержащих отходов осуществляется при помощи ленточного транспортёра 8.

Перемещение материала в высокотемпературной камере утилизации происходит за счет вращения барабана в наклонном положении вдоль оси барабана в сторону камеры разгрузки.

Установка смонтирована на раме **11**, имеющей регулируемые опоры **12** для наклона барабана вдоль его оси.

Обработка отходящих газов производится в установке типа «Циклон» **6** и второй ступенью очистки – скруббер **7**.

Для улучшения горения и вентиляции камеры сгорания используется дымосос **5**.

Для контроля температуры отходящих газов, на установке установлен термоизмеритель на камере загрузки под лотком.

Рис. 1а. Принципиальная схема установки «УЗГ-1М.1,2/6.7.12».
(Дымосос после скруббера)

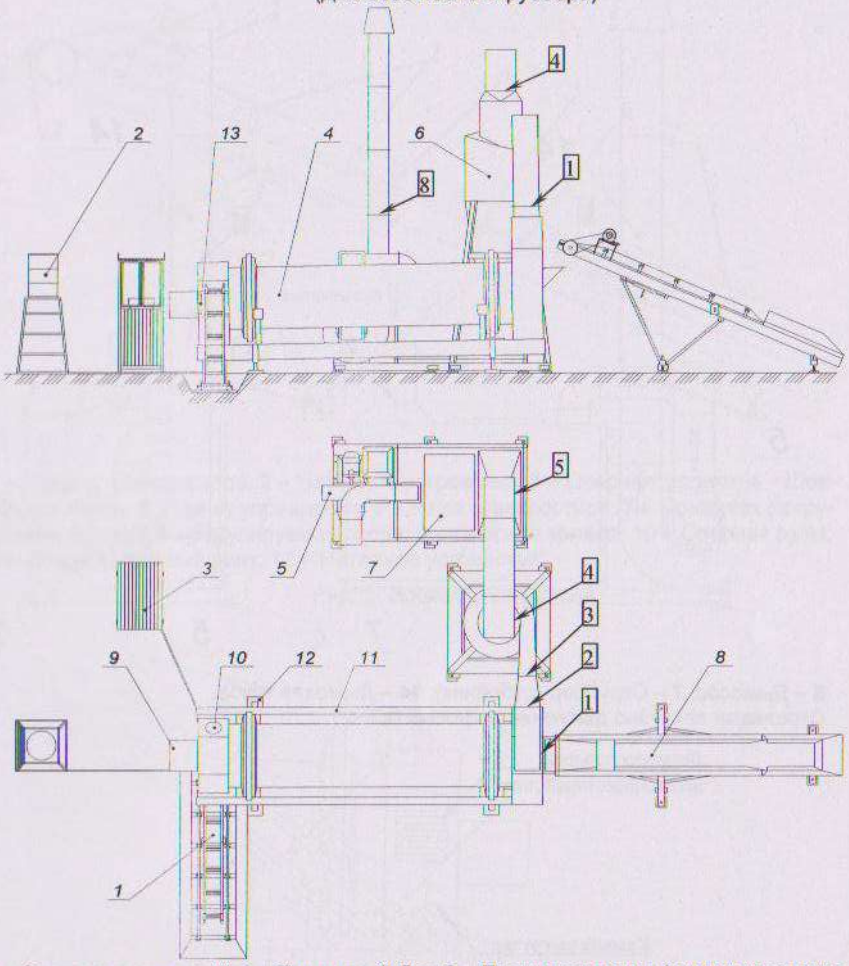

1 – Элеватор ковшовый; **2** – Топливный бак; **3** – Пост управления (внутри находится щит шкафной с пультом управления установкой); **4** – Термодесорбер (высокотемпературная камера утилизации); **5** – Дымосос; **6** – Циклон; **7** – Скруббер (отбойник); **8** – Конвейер с шевронной лентой; 9 – Горелка блочная жидкотопливная; **10** – Взрывной клапан; **11** – Рама; 12 – Регулируемые опоры; **13** – Шибер подачи дополнительного воздуха.

Нумерация соединений трубопровода указана в рамочках. Собирать по парам, в порядке возрастания номера, от камеры загрузки до дымовой трубы.

197

Рис. 1б. Схема соединений трубопроводов, «дымосос после скруббера».

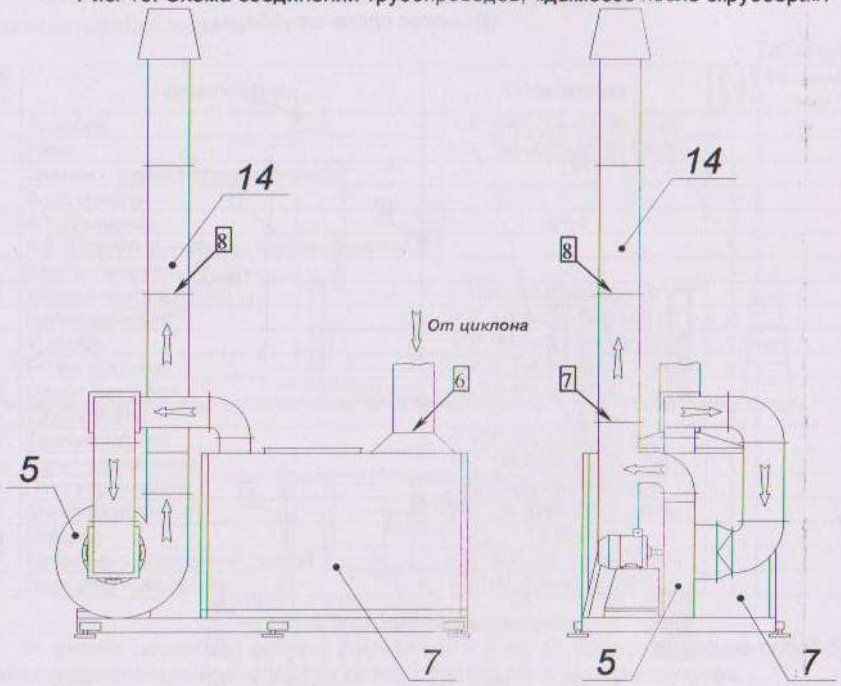

5 – Дымосос; **7** – Скруббер (отбойник); **14** – Дымовая труба.
Стрелками показано движение дымовых газов.

На камере выгрузки с обеих сторон имеются дополнительные вентиляционные лючки. Для увеличения подачи воздуха в камеру сгорания откройте шиберы на лючках.

Рис. 2. Конвейер с шевронной лентой.

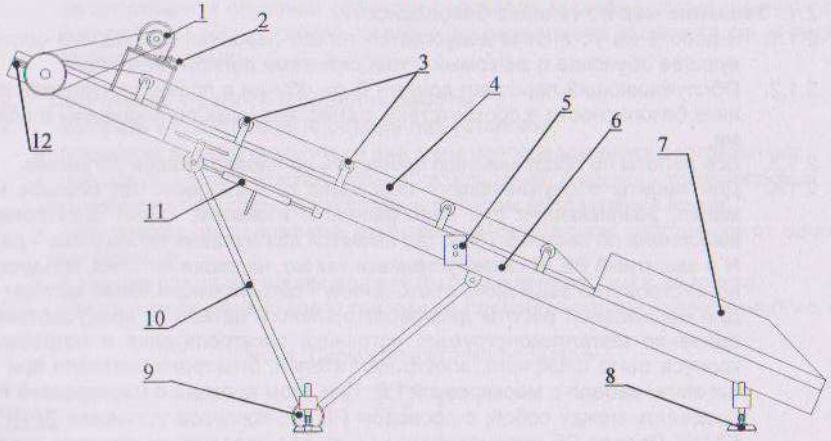

1 – Привод транспортёра; **2** – Натяжное устройство; **3** – Опорные ролики; **4** – Шевронная лента; **5** – Пульт управления; **6** – Рама транспортёра; **7** – Приёмник (загрузочный бункер); **8** – Регулируемая опора; **9** – Опорное колесо; **10** – Опорная рама; **11** – Регулировочный винт; **12** – Натяжное устройство.

Рис. 3. Элеватор ковшовый.

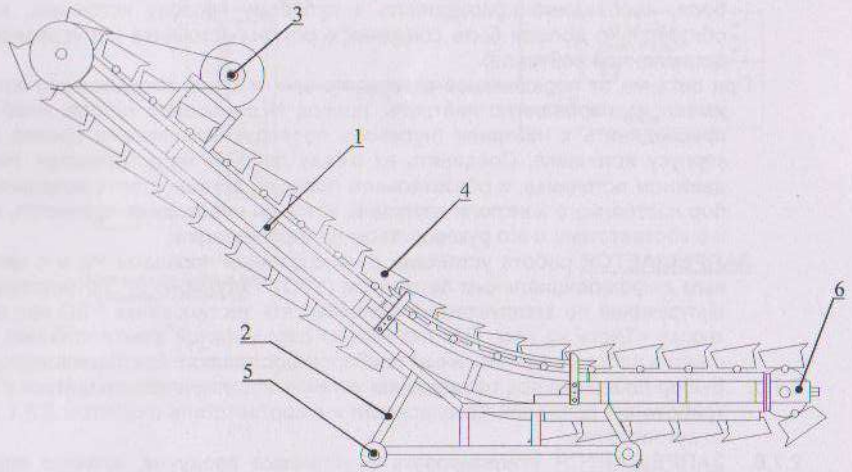

1 – Рама; **2** – Тележка; **3** – Привод транспортёра; **4** – Ковши; **5** – Катки; **6** – Натяжное устройство.

198

2. Инструкция по эксплуатации.

2.1. Указание мер по технике безопасности.

2.1.1. К работе на установке допускается только персонал прошедший соответствующее обучение и знакомый с требованиями данной инструкции.

2.1.2. Обслуживающий персонал должен быть обучен и проинструктирован по технике безопасности в соответствии с действующими положениями и правилами.

2.1.3. Все работы по обслуживанию проводить на неработающей установке.

2.1.4. Для защиты обслуживающего персонала от попадания под опасное напряжения, возникающее при неисправности изоляции, схема электропитания выполнена по системе TN-S, где имеются два нулевых проводника – рабочий N и защитный PE. В схеме установки так же, на вводе питания, предусмотрено «Устройство защитного отключения» - дифференциальный автомат АД-4. Для нормальной работы дифференциального автомата, предусмотрено соединение металлоконструкций источника электропитания и потребителей: корпуса щита шкафного, электродвигателей, электронагревателя при помощи жилы кабеля с маркировкой PE. При этом провода с маркировкой N и N1 соединять между собой, с проводом PE и с корпусом установки **ЗАПРЕЩАЕТСЯ!** Провод PE предназначен только для соединения корпусов источника электроэнергии и всего электрооборудования и потребителей установки. Использовать провод PE для иных целей – не допускается.

В случае обрыва провода PE, на каком-либо участке цепи, этот участок окажется незащищенным, т. к. выйдет из под контроля дифференциального автомата. Поэтому необходимо поддерживать надежное соединения корпусов при помощи жилы с маркировкой PE.

При питании установки от промышленной сети, провода N и PE питающего кабеля, необходимо присоединять к нулевому проводу источника, который обязательно должен быть соединен корпусом источника (по условию глухозаземленной нейтрали).

При питании от передвижной электростанции, т.к. все передвижные источники имеют изолированную нейтраль, провод N питающего кабеля, необходимо присоединить к нейтрали (нулевому проводу) источника, а провод PE – к корпусу источника. Соединять их между собой – не допускается. На передвижном источнике, в обязательном порядке, должен стоять исправный прибор постоянного контроля изоляции, который необходимо проверять в сроки и в соответствии с его руководством по эксплуатации.

ЗАПРЕЩАЕТСЯ работа установки с неисправным проводом PE и с неисправным дифференциальным автоматом (УЗО). Регулярно (в соответствии с его инструкцией по эксплуатации) осуществлять тестирование УЗО при помощи кнопки «Тест» на нем. При питании от передвижной электростанции, запрещается работа с неисправным прибором постоянного контроля изоляции.

2.1.5. Выбор площадки под размещение установки должен производиться с учетом требований пожарной безопасности и в соответствии с пунктом 2.2.1. данного руководства.

2.1.6. **ЗАПРЕЩАЕТСЯ** утилизировать в установке продукты, которые выделяют ядовитые вещества или состав которых неизвестен. Не допускается утилизировать отходы с большим содержанием легкофракционных нефтепродуктов (бензины, растворители и другие подобные продукты).

2.1.7. **ЗАПРЕЩАЕТСЯ** включать горелку без работающего дымососа.

2.1.8. **ЗАПРЕЩАЕТСЯ** стоять возле взрывного клапана.

2.1.9. Наружные поверхности барабана, циклона, дымохода, загрузочной и выгрузной камер барабана, при работе и некоторое время после остановки, имеют высокую температуру (до 400°С), поэтому касание их недопустимо.

2.1.10. Выключение установки должно производиться только после полного освобождения установки от утилизированного материала.

2.1.11. Подключение к газопроводу и соблюдение мер техники безопасности при эксплуатации и обучение рабочего персонала (вариант использования газовой горелки) осуществлять согласно руководства по эксплуатации «Горелки блочные газовые».

2.2. Подготовка к работе и порядок работы

2.2.1. Выбрать и подготовить площадку под установку:

- площадка должна находиться вне зоны непосредственного загрязнения;
- площадка должна располагаться от строений и взрывопожароопасных сооружений на безопасном расстоянии с учетом направления ветра;
- допускается расположение установки на безопасном расстоянии от шламовых амбаров;
- в зимнее время площадка должна быть очищена от снега до грунта.

2.2.2. Места размещения узлов установки на площадке смотрите по схеме (Рис. 4).

Рис. 4. Схема подготовки площадки.

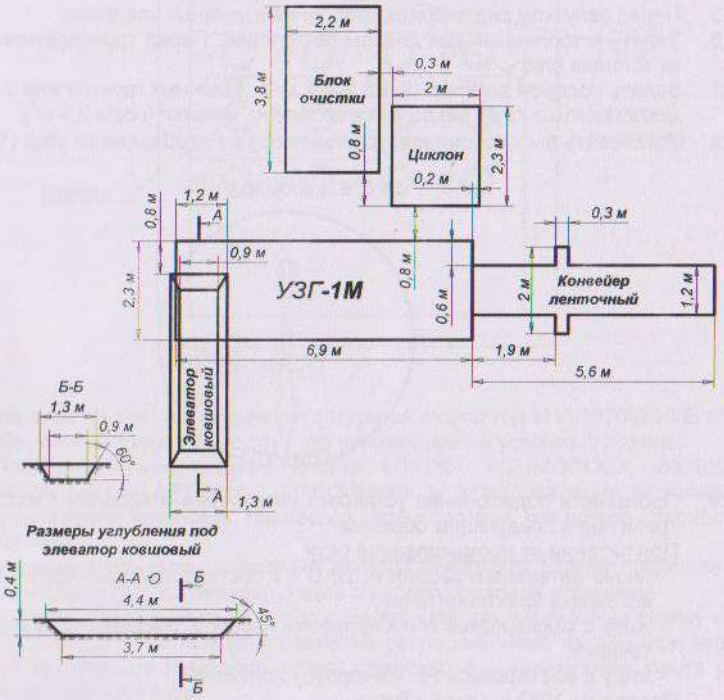

2.2.3. Смонтировать установку на площадке.

2.2.4. Отсоединить крепления и стяжки, установленные в транспортном положении.

199

Рис. 5. Схема крепления барабана в транспортном положении.

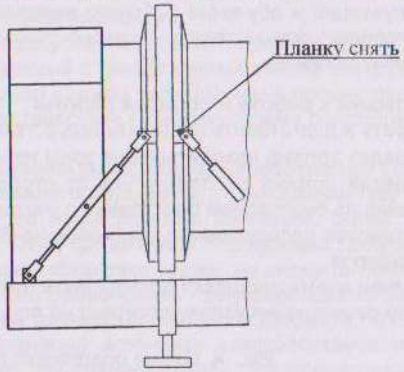

2.2.5. Перед запуском снять болты крепления взрывных клапанов.
2.2.6. Залить в топливный бак дизельное топливо. Перед транспортировкой остатки топлива слить.
2.2.7. Залить солевой раствор (2-3% NaCl для щелочных грунтов или 2-3% Na_2CO_3 для кислотных грунтов) во вторую ступень очистки (воды 3,5 $м^3$).
2.2.8. Установить высокотемпературную камеру на необходимый угол (1-3°).

Рис. 6. Угломер.

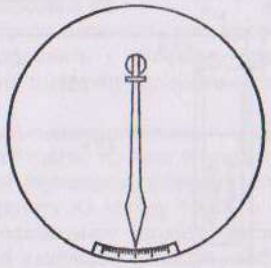

2.2.9. Произвести подключение установки пятижильным кабелем к источнику электропитания следующим образом:

<u>При питании от промышленной сети</u>

- жилы питающего кабеля A, B, C - к соответствующим фазным проводам источника электропитания;
- жилу с маркировкой N – к нулевому проводу, соединенному с корпусом источника;
- жилу с маркировкой PE – к корпусу источника.

Проверить УЗО кнопкой «Тест».

<u>При питании от передвижной электростанции</u>

- жилы питающего кабеля A, B, C – к соответствующим фазным проводам источника электропитания;
- жилу с маркировкой N – только к нулевому проводу источника;
- жилу с маркировкой PE – только к корпусу источника.

Проверить прибор постоянного контроля изоляции.

Произвести подключение конвейера с шевронной лентой пятижильным кабелем к источнику электропитания (розетке на щите шкафном УЗГ) при помощи вилки на питающем кабеле. Проверить УЗО в щите конвейера с шевронной лентой кнопкой «Тест».

Произвести подключение установки с учетом требований правил электробезопасности. Проверить правильность подключения пробным включением привода барабана он должен вращаться против часовой стрелки, если смотреть со стороны горелки. Произвести её пробное включение в холостом режиме.

1) Включить внутри пульта управления (рис. 7) вводной автоматический выключатель QF1. Установка подготовлена к работе.

Рис. 7. Пульт управления установкой (находится внутри поста управления).

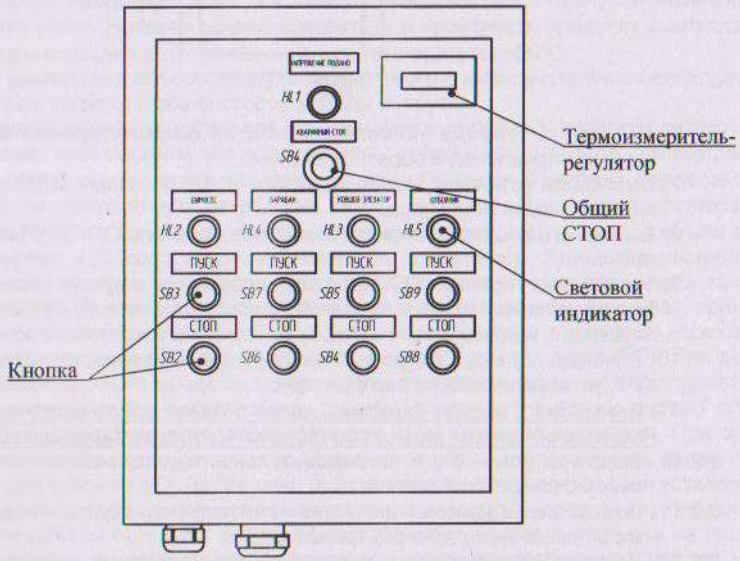

2) При этом на пульте управления загорится индикатор «НАПРЯЖЕНИЕ ПОДАНО», сигнализирующий о том, что напряжение на установку подано.
3) Последовательно включая кнопки «ПУСК»: «ДЫМОСОС», «КОВШОВЫЙ ЭЛЕВАТОР», «БАРАБАН», «ОТБОЙНИК» пульта управления, включаем электродвигатели установки (дымососа, транспортёра ковшового, барабана, отбойника).
4) При этом на пульте управления должны зажигаться соответствующие световые индикаторы, сигнализирующие о работе приводов установки.
5) Проверить работу транспортёра с шевронной лентой включив кнопку «ПУСК» «ТРАНСПОРТЁР» пульта управления расположенного на нём, при этом должен включиться электродвигатель транспортёра (шевронная лента должна перемещаться вверх).

200

Рис. 8. Пульт управления конвейера с шевронной лентой.

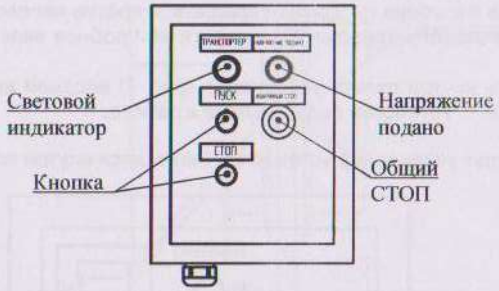

6) Выключить привода установки, нажав на соответствующие кнопки «СТОП» пультов управления в обратном порядке.
7) Выключить установку, нажав на кнопку «СТОП» (общий стоп) пульта управления. Установка отключена.
8) Выключить вводной автоматический выключатель QF1 внутри щита шкафного.
9) Управление горелкой ГБЖ-0,6 осуществляется с пульта управления горелки (поставляемым вместе с горелкой) в соответствии с её руководством по эксплуатации, подключив его к пульту управления установки через разъем XP8.
10) Внешний подвод электроснабжения установки осуществляется через разъем XP1, установленный на щите шкафном.
11) **Внимание: Горелку включать через 5 минут после включения дымососа. При выключенном дымососе включать горелку запрещается.**

2.2.10. Включить установку в последовательности указанной выше, включить конвейер с шевронной лентой.
2.2.11. Подать необходимое количество замазученного грунта и/или бурового шлама в приёмник ленточного транспортёра.
2.2.12. До приобретения опыта при работе на конкретных замазученных грунтах, и/или буровых шламах, рекомендуется запускать установку с производительностью до 500 кг/час.
2.2.13. Настройка определяется следующими параметрами:
- режимом работы горелки: максимальная при разогреве барабана и минимальная после (в период розжига и выхода на режим возможен выход газа через неплотности, при нормальной работе происходит «подсос» воздуха в барабан);
- выхода на режим, когда основным топливом становятся испарившиеся из грунта и/или бурового шлама углеводороды;
- углом наклона барабана к горизонтали, т.е. временем прохождения через установку загрязненного грунта и/или бурового шлама;
- шибером подачи дополнительного воздуха в установку (в дополнение к воздуходувной горелке).

2.2.14. Объем перерабатываемого загрязненного грунта и/или бурового шлама пропорционален sin угла наклона оси барабана к горизонтали, поэтому исходя из допустимой концентрации (ДК) загрязнения грунта и/или бурового шлама на выходе установки, подбирается соответствующий угол наклона барабана УЗГ-1М. Если фактическая загрязненность на выходе выше ДК, угол наклона уменьшается, и наоборот, при загрязненности отходов на выходе менее ДК – угол наклона увеличивается.
2.2.15. Главным критерием настройки режима работы является выход грунта и/или бурового шлама с содержанием углеводородов в пределах допустимых концентраций, заданных местными природоохранными органами в зависимости от его последующего назначения. Правильная настройка в значительной ме-

ре влияет на технико-экономические показатели изделия: расход дизтоплива, электроэнергии и др.
2.2.16. После настройки устойчивого режима работы установки необходимо произвести замеры остаточной замазученности обработанного грунта и/или бурового шлама и сажи оседающей в устройстве по обработке отходящих газов.
2.2.17. Технология загрузки установки должна обеспечивать отсутствие загрязнения на наружной поверхности установки.
2.2.18. Включить горелку, довести температуру на выходе из утилизационной камеры до 600°С (по термоизмерителю).
2.2.19. В случае срыва процесса температурной обработки, подачу загрязненного грунта и/или бурового шлама прекратить и произвести продувку дымососом камеры сгорания до достижения в ней температуры ~50°С.
2.2.20. Для увеличения объёма воздуха подаваемого в камеру сгорания необходимо открыть шиберы с обеих сторон камеры выгрузки.
2.2.21. В процессе работы установки рекомендуется топливо в горелку подавать в объеме, необходимом для поддержания температуры в камере утилизации ~ 800-900°С (контроль температуры во вращающемся барабане осуществляется по температуре отходящих газов, которая должна соответствовать ~650-750°С на выходе из камеры по термоизмерителю), учитывая объем загрязнения и % содержания компонентов загрязнения. Заводские настройки термоизмерителя-регулятора соответствуют температуре отходящих газов 400-600°С. Процесс поддержания температуры в заданных пределах, происходит следующим образом. После включения горелки в положении переключателя «А» (автомат), она работает в режиме большого огня (БО). При достижении верхнего предела температуры отходящих газов (устанавливается термоизмерителем-регулятором), горелка переходит в режим малого огня (МО). Температура отходящих газов при этом начинает снижаться. При снижении температуры до нижнего установленного предела, горелка снова переходит в режим БО. Далее цикл работы горелки повторяется. Для установки верхнего предела значения температуры, при котором происходит переключение работы горелки с БО на МО, необходимо, нажав кнопку «А» на лицевой панели термоизмерителя, поворотом ручки, расположенной там же, установить необходимое значение температуры. Для установки нижнего предела значения температуры, при котором происходит переключение работы горелки с МО на БО, необходимо, нажав одновременно кнопку «А» и кнопку гистерезиса (среднюю на панели), поворотом ручки установить разность температур между установленным верхним значением и необходимым нижним. Например - необходимо установить верхнее значение - 700°С, нижнее значение - 500°С. Действия: 1) Установка верхнего значения - удерживая нажатой кнопку «А», поворотом ручки установить значение 700°С по индикатору. 2) Установка нижнего значения - удерживая нажатыми одновременно кнопки «А» и кнопку гистерезиса (среднюю на панели), поворотом ручки установить значение разности между верхним и нижним значением - т.е. верхнее значение (700°С) минус нижнее значение (500°С) - равно 200°С. Именно эту разность между верхним и нижним значением - 200°С необходимо установить, удерживая нажатыми обе кнопки на панели термоизмерителя-регулятора.
2.2.22. Для повышения эффективности очистки отходящих газов от оксидов и диоксидов серы и азота, рекомендуют добавить в скруббер солевой раствор NaCl 2-3% концентрации для щелочных грунтов или 2-3% Na_2CO_3 для кислотных грунтов.
2.2.23. **Выключение** дымососа и **привода барабана** установки следует производить не менее чем через **15 минут** после полного завершения процесса утилизации.
2.2.24. Для устойчивой работы загрузочного устройства и установки в целом, желательно произвести предварительную подготовку нефтешлама, в зависи-

201

мости от его структуры и состава или дробление или пропуск через виброси-то или выборку крупногабаритных включений.

2.2.25. После окончания работы установки произвести очистку циклона, загрузочной камеры (у торца барабана) и скруббера при этом необходимо слить солевой раствор.

2.2.26. Один раз в три месяца необходимо производить смазку подшипников опорных роликов (4 шт. на раме), упорных роликов (2 шт. под первым бандажом) и привода вращения барабана. Упорные и опорные ролики и привод барабана смазывать ЦИАТИМ-221. Один раз в год необходимо производить смазку цепей солидолом.

2.2.27. При эксплуатации установки необходимо производить учет фактического времени её работы в соответствии с требованиями нормативно-технической документации (формы ПОД 1,2,3 ОНД-90).

3. Паспорт.

3.1. Общие сведения.

Наименование: Установка для утилизации замазученных грунтов «УЗГ-1М.1,2/6.7.12»

Изготовитель: ООО «Скорая Экологическая Помощь»

Заводской № 86 Дата выпуска: 31. 10. 2011

3.2. Основные технические характеристики.

Основные технические характеристики приведены в таблице 2.

Таблица 2

№ п/п	ПАРАМЕТР	ВЕЛИЧИНА
1	Производительность установки при замазученности грунта и/или бурового шлама до 5% и влажности до 25%, т/час	до 6
2	Потребляемая мощность, кВт	24
3	Расход жидкого топлива (ГБЖ-0,8), л/час	32-64 (43-85)
4	Температура в камере утилизации, °С	800 – 900
5	Температура отходящих газов, °С	до 500
7	Габаритные размеры узлов (Длина×Ширина×Высота), м	
	Термодесорбер	7,4×1,9×3
	Циклон	2,3×2×5,4
	Блок очистки (дымосос, скруббер)	3,8×2,2×2
	Конвейер с шевронной лентой	5,6×2×2,8
	Элеватор ковшовый	3,9×0,6×2,2
8	Масса отдельных узлов, кг	
	Термодесорбер	8705
	Циклон	1100
	Блок очистки (дымосос, скруббер)	2100
	Конвейер с шевронной лентой	740
	Элеватор ковшовый	415

202

3.3. Комплект поставки.

Таблица 3

№ п/п	Наименование	Количество	Примечание
1.	УЗГ-1М.1,2/6.7.12	1	
2.	ЗИП	1	
	Горелка ГБЖ-0,8	1	
	Лист асбестовый под горелку 300×300×4 мм	2	
	Ключи рожковые:		
	10×12	1	
	12×13	1	
	13×14	1	
	14×17	1	
	17×19	1	
	19×22	1	
	22×24	1	
	24×27	1	
	27×30	1	
	Молоток 500 г.	1	
	Пассатижи	1	
	Отвёртка плоская	1	
3.	Руководство по эксплуатации УЗГ-1М.1,2/6.7.12.РЭ	1	
4.	Паспорта и (или) руководства по эксплуатации		
	Горелка ГБЖ-0,6	1	
	Горелка ГБЖ-0,8	1	
	Дымосос	1	
	Мотор-редуктор	4	
	Термоизмеритель	1	

3.4. Транспортировка и хранение.

3.4.1. Транспортировка изделия производится любым видом транспорта с соблюдением соответствующих технических требований расположения и крепления грузов, при условии защиты от механических повреждений.

3.4.2. При транспортировке убедиться, что все узлы установки надёжно закреплены в транспортном положении. Закрепить взрывные клапаны. Слить остатки топлива из бака. Слить солевой раствор из второй ступени очистки.

3.4.3. При погрузке и выгрузке соблюдать правила техники безопасности.

3.4.4. Установка хранится на открытой площадке. При длительном хранении электродвигатели, мотор-редукторы и пульт управления демонтируются и хранятся в неотапливаемом хранилище с естественной вентиляцией без искусственного регулирования климатических условий и температурой воздуха от -40°С до +40°С.

3.5. Сведения об упаковке и консервации.

3.5.1. Установка поставляется потребителю отдельными сборочными единицами и упаковочными местами.

3.5.2. Установка подвергается консервации при длительном хранении.

3.5.3. Все обработанные, но неокрашенные поверхности сборочных единиц, деталей, запасных частей, принадлежностей, инструмента должны быть предохранены от коррозии. Временная противокоррозионная защита по ГОСТ 9.014.

3.6. Гарантийные обязательства.

3.6.1. Изготовитель гарантирует работу установки при соблюдении условий эксплуатации, транспортировки и хранения.

3.6.2. Предприятие изготовитель оставляет за собой право вносить в изделие конструктивные изменения не отражённые в настоящем РЭ и не влияющие на основные технические характеристики.

3.6.3. Гарантийный срок устанавливается равным 18 месяцев с момента отгрузки и не более 12 месяцев с начала эксплуатации при оптимальном режиме и содержании углеводородов в нефтешламе до 6 %.

3.6.4. Гарантия на комплектующие изделия:

Горелка;
Дымосос;
Мотор-редукторы;
Термоизмеритель.

осуществляется соответствующим предприятием изготовителем в соответствии с документами (паспорт и/или руководство по эксплуатации) которыми укомплектована «УЗГ-1М».

Изготовитель: ООО «Скорая Экологическая Помощь»
ИНН 3235003943
241020, г. Брянск, пер. Уральский 16, а/я 10
Тел/факс (4832) 74-88-67

3.7. Сведения о рекламациях.

3.7.1. В течение гарантийного срока изготовитель обязан заменить детали, вышедшие из строя, при условии соблюдения правил эксплуатации, если поломка явилась результатом применения несоответствующего или недоброкачественного материала, некачественной обработки, сборки деталей и узлов.

3.7.2. Рекламации на изделия указанные в п. 3.6.4 предъявляются соответствующему заводу изготовителю.

3.7.3. К рекламации должна быть приложена выписка из формы учета работы, подтверждающая срок работы установки, а сам акт должен быть составлен с участием представителя незаинтересованной организации.

В акте указывается:

1) время и место составления акта;
2) лица, составившие акт, с указанием занимаемых ими должностей;
3) время отгрузки и прибытия установки и точный адрес покупателя (почтовый или железнодорожный);
4) условия эксплуатации;
5) подробные указания недостатков по возможности с указанием причин, вызвавших неполадки и обстоятельств, при которых они обнаружены.

3.8. Свидетельство о приемке.

Установка для утилизации замазученных грунтов УЗГ-1М.1,2/6.7.12 № 86 отвечает требованиям конструкторской документации, ТУ 8026-008-41275527-02 и пригодна к эксплуатации.

Дата выпуска: 31.10.2011

Подпись лиц, ответственных за приемку: _____
/Фамилия/ /Подпись/

М.П.

203

Приложение 1
Схема электрическая принципиальная, установки.

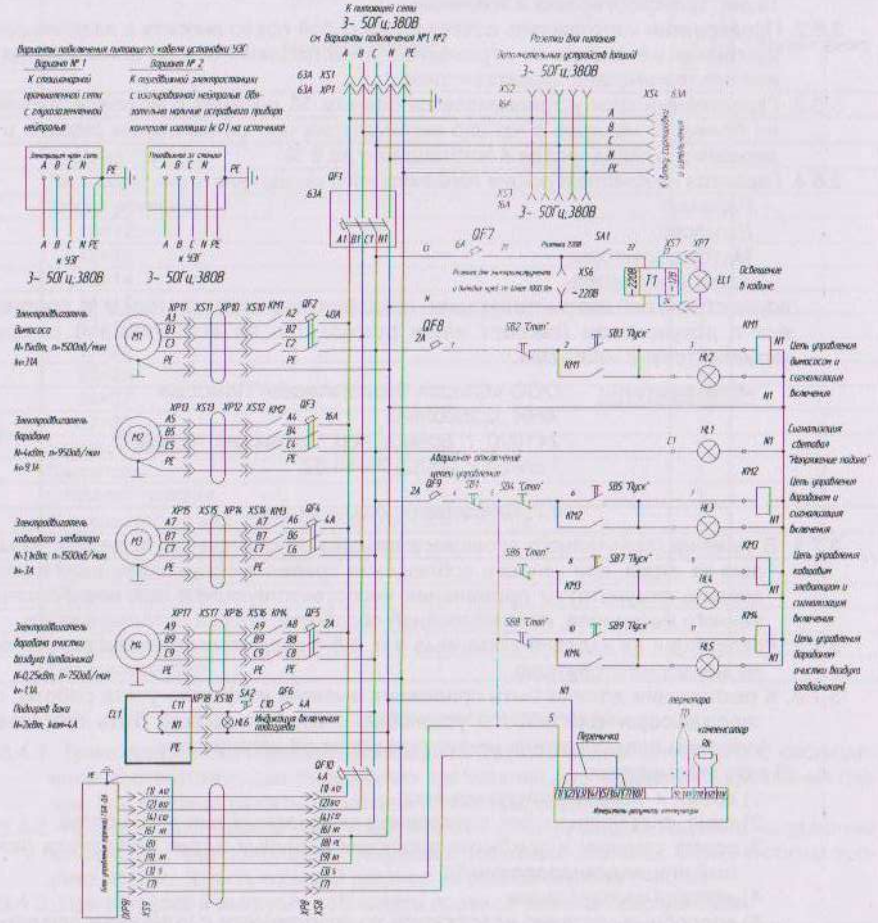

Приложение 2
Схема электрическая принципиальная, конвейера с шевронной лентой.

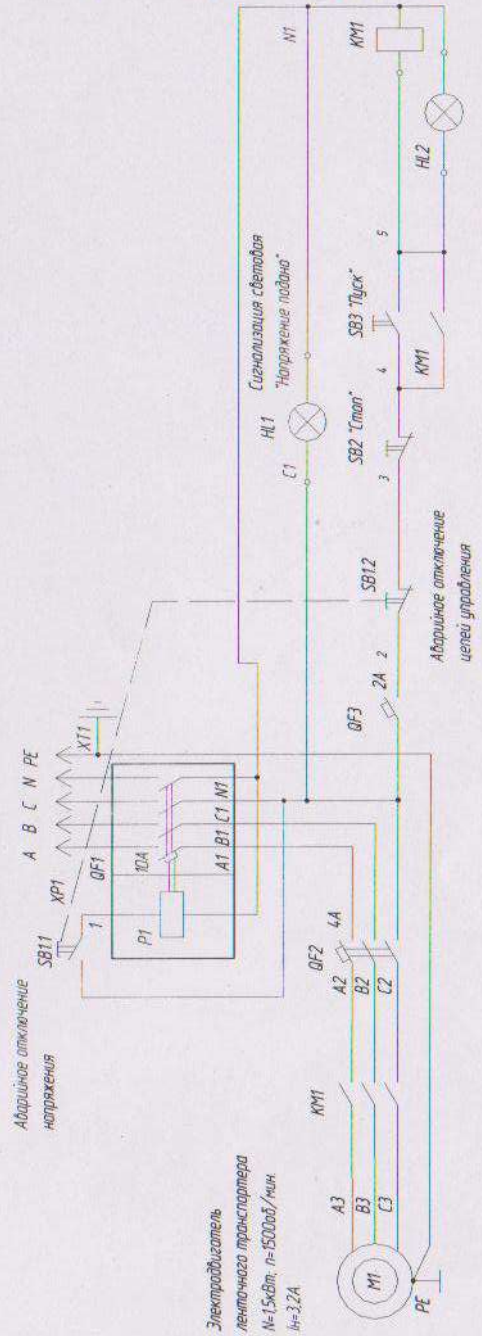

Акт
присутствия на одном из этапов утилизации и (или) удаления опасных отходов на оборудовании (установке)

19 ноября 2024 г. г. Жанаозен

Мы, нижеподписавшиеся, составили настоящий Акт присутствия на одном из этапов утилизации и (или) удаления опасных отходов, признанных поступившими в республиканскую собственность решением Рудненского городского суда Костанайской области 13 января 2017 года и актом от 28 сентября 2017 года.

Указанный этап утилизации и (или) удаления опасных отходов проведен на установке УЗГ-1М в соответствии с технической спецификацией и квалификационными требованиями, являющимися приложениями и неотъемлемыми частями Договора о государственных закупках услуг № 163 от 18 октября 2024 года.

Присутствующие:
от АО «Жасыл даму»
Сагынбаева О. К.
Главный менеджер Департамента по управлению историческими отходами
(Доверенность № 42-с от 15.08.2024 г.)

от Департамента экологии по Мангистауской области
Абиева М. К.
Главный специалист отдела лабораторного аналитического контроля

от ТОО «Корпорация технического содействия»
Жанатанатов Б.
Начальник участка

ТОО "Корпорация Технического Содействия"

КТС

The "Corporation of Technical Assistance" LLP

Адрес: Республика Казахстан, Мангистауская область, г.Актау, Промышленная зона 2, здание 22/2. БИН 081040010172, ИИК KZ228560000000489544, АО «БанкЦентрКредит», БИК KCJBKZKX, Тел: 87777444429, электронный адрес: info@korp.kz

УТВЕРЖДАЮ
Директор
ТОО «Корпорация Технического Содействия»
Мокин Б.А.

АКТ УДАЛЕНИЯ ОПАСНОГО ОТХОДА

Заказчик	АО «Жасыл Даму»
Наименование отхода	Замазученный грунт
Причина удаления	1) решение Рудненского городского суда Костанайской области от 13 января 2017 года (дело № 2-13028); 2) определение Рудненского городского суда Костанайской области от 22 июня 2017 года (дело № 2-13028/16); 3) акт о передаче бесхозяйных опасных отходов в республиканскую собственность от 28 сентября 2017 года;
Объем отходов	992, 01 тн
Основание	Договор №163 от 18 октября 2024 года
Способ транспортировки	Автотранспорт
Способ удаления	Обработка термическим методом на печи УЗГ-1М
Дата удаления	12.11.2024-19.11.2024 г

Инженер эколог
ТОО «Корпорация Технического Содействия» **Жалел К.**

Начальник участка
ТОО «Корпорация Технического Содействия» **Жантанатов Б.**

Прошито, пронумеровано

Количество листов 206

Директор ТОО «Корпорация Технического

Содействия» Б.А.Мокин