Приложение 1
к приказу Министра
индустрии и инфраструктурного
развития
Республики Казахстан
от «09» августа 2019 года №632

Утвержден
приказом Министра
по инвестициям и развитию
Республики Казахстан
от 24 апреля 2017 года № 234
форма

Акт приемки объекта в эксплуатацию

"20" декабря 2020 года

Заказчик ***Государственное коммунальное предприятие на праве хозяйственного ведения "Алматы Су" Управления энергоэффективности и инфраструктурного развития города Алматы, 50057, г.Алматы, Бостандыкский район, ул. Жарокова, 196***

фамилия, имя, отчество (при наличии) – для физических лиц, наименование организации – для юридических лиц, почтовый индекс, область, город, район, населенный пункт, наименование улицы, номер дома/здания (стационарного помещения)

на основании:

Декларации о соответствии (прилагается) ***«20» декабря 2020 года, ТОО «УМР-6», Директор Монид В.А., г. Алматы, Алатауский район, ул. Немировича-Данченко 18Б,***

дата декларации, наименование подрядной (генподрядной) организации, фамилия, имя, отчество (при наличии) руководителя, юридический адрес

Заключения о качестве строительно-монтажных работ (прилагается) ***«20» декабря 2020 г., ТОО «Музтау», эксперт Канатов С.А. KZ45VJE00013452 от 18.10.2015г.,***

дата заключения, наименование организации, фамилия, имя, отчество (при наличии) экспертов технического надзора, № и дата получения аттестатов

Заключения о соответствии выполненных работ проекту (прилагается) ***«20» декабря 2020 г., ТОО «Казахский Сантехпроект», ГИП Бекбергенов А.Н.***

дата заключения, наименование организации, фамилия, имя, отчество (при наличии) экспертов авторского надзора, № и дата получения аттестатов

произведя осмотр готовности предъявленного подрядчиком (генеральным подрядчиком) к приемке в эксплуатацию объекта: ***Реконструкция водопроводных сетей. Водопроводная сеть по ул. Физули, угол ул. Майлина по ул. Монтажная, ул. Тукая, ул. Норильская до ул.Поддубного 71 в Турксибском районе города Алматы, I-повышенный уровень ответственности, технический и (или) технологический сложный,***

наименование объекта, вид строительства (новое, расширение, реконструкция, техническое перевооружение, модернизация, капитальный ремонт), уровень ответственности, техническая и технологическая сложность объекта

по адресу ***Республика Казахстан, город Алматы, Турксибский район, ул. Физули, ул. Майлина, ул. Монтажная, ул. Тукая, ул. Норильская, ул.Поддубного.***

(область, район, населенный пункт, микрорайон, квартал, улица, номер дома (корпуса)

проверив комплектность исполнительной технической документации подтверждает, что:

1. Строительство объекта осуществлено на основании:

1) правоустанавливающего документа на земельный участок от ***"05" мая 2016*** года ***№2/173***; ***Акимат города Алматы***

документ, подтверждающий наступление юридических фактов (юридических составов), на основании которых возникают, изменяются или прекращаются права на земельный участок, в том числе договоры, решения судов, правовые акты исполнительных органов, свидетельство о праве на наследство, передаточный акт или разделительный баланс при реорганизации негосударственных юридических лиц, владеющих земельным участком на праве собственности или выкупивших право временного возмездного землепользования (аренды).

либо решения о реконструкции (перепланировке, переоборудовании) помещений (отдельных частей) существующих зданий от "___"_____ 20___ года №_____

наименование органа, вынесшего решение

2) талона о приеме уведомления о начале или прекращении осуществления деятельности или определенных действий ***KZ23REA00173018 от 18.05.2020года, KZ92REA00191467 от 01.09.2020года, Коммунальное государственное учреждение «Управление градостроительного контроля города Алматы».***

наименование органа, принявшего уведомление, дата выдачи талона

3) проекта (проектно-сметной документации)

ТОО «Казахский Сантехпроект» РП 4508-С31-НВ

наименование проектной организации, номер проекта

утвержденного(й) ***ГКП на ПХВ «Алматы Су» УЭиКХ г. Алматы, № 01/18 от 04.01.2019 г.;***

наименование организации утвердившей (переутвердившей) проект и дата утверждения

2. Строительно-монтажные работы осуществлены в сроки:

начало работ ***18 мая 2020 г.***;

месяц, год

окончание работ ***20 декабря 2020 г.***;

месяц, год

при продолжительности строительства, месяц:

по норме или по проекту организации строительства, месяц: ***4,0***;

фактически, месяц: ***7,1***;

3. Объект (комплекс) имеет следующие основные технико-экономические показатели (мощность, производительность, производственная площадь, протяженность, вместимость, объем, пропускная способность, провозная способность, число рабочих мест и тому подобное, заполняется по всем объектам (кроме жилых домов) в единицах измерения соответственно целевой продукции или основным видам услуг):

Мощность, производительность и так далее	Единица измерения	По проекту		Фактически	
		общая (с учетом ранее принятых)	в том числе пускового комплекса или очереди	общая (с учетом ранее принятых)	в том числе пускового комплекса или очереди
Протяженность трассы водоснабжения 2760м	м	Магистральная водопроводная сеть D=630x8,0 мм L=2760 м Водопроводная сеть (переключение) D=219x6,0 мм L=16 м		Магистральная водопроводная сеть D=630x8,0 мм L=2760 м В т.ч. между колодцами 2746,87 м, внутри колодцев 13,13 м Водопроводная сеть (переключение) D=219x6,0 мм L=16 м В т.ч. между колодцами 14,36 м, внутри колодцев 1,64 м.	

Выпуск продукции (оказания услуг), предусмотренной проектом в объеме, соответствующем нормам освоения проектных мощностей в начальный период_____;
факт начала выпуска продукции с указанием объема

Жилой дом имеет следующие показатели:

Показатели	Единица измерения	По проекту	Фактически
Общая площадь	метр в квадрате (далее – м2)		
Число этажей	этаж		
Общий строительный объем	метр в кубе (далее – м3)		
В том числе подземной части	м3		
Площадь встроенных, встроенно-пристроенных и пристроенных помещений	м2		

Показатели	По проекту			Фактически		
	число квартир	площадь квартир, м2		число квартир	площадь квартир, м2	
		общая	жилая		общая	жилая
Всего квартир, в том числе: однокомнатных двухкомнатных трехкомнатных четырехкомнатных и более						

4. Технологические и архитектурно-строительные решения по объекту характеризуются следующими данными:
При реконструкции замена существующего недействующего водопровода диаметром 600 мм по ул. Физули угол ул. Майлина, по ул. Монтажная, ул. Тукая, ул. Норильская до ул. Поддубного, с переключением существующих магистральных водопроводных сетей диаметром 200 мм. Магистральные водопроводные сети прокладываются по дорогам общего пользования с установкой колодцев с отключающей арматурой. Предусмотрено вскрытие и восстановление поврежденного асфальтового дорожного покрытия. Трубопроводы сети В1 (стальные электросварные по ГОСТ 10704-91) магистральные запроектированы из стальных электросварных труб диаметрами 630х8 мм, 219х6 мм с внутренним антикоррозийным покрытием заводского изготовления и наружной битумно-полимерной изоляцией типа «Весьма усиленная». Участки водопровода, проходящие под дорогой ул. Майлина (в двух местах), выполняются закрытым способом, методом продавливания в стальных футлярах, диаметрами 1000 х 10,0 мм, по ГОСТ 10704-91, с наружной битумно-полимерной изоляцией типа «Весьма усиленная» с заделкой концов футляра. В местах пересечения с канализацией (расположенной выше водопровода) при прокладке по застроенной территории, водопроводные участки заложены в стальные футляры диаметрами 820х10 мм, с наружной гидроизоляцией типа «Весьма усиленная» с заделкой концов футляра. На сетях предусмотрены водопроводные колодцы из сборных железобетонных элементов, выполненные с использованием решений типового проекта 901-09-11.84, по СТ РК 1971-2010, ГОСТ 8020-90, с антисейсмическими мероприятиями и отключающей арматурой. Глубина заложения водопроводной сети выполнена – 2,2 м от поверхности земли. По степени обеспеченности система водоснабжения относится к I категории;

краткие технические характеристики по особенностям его размещения, по основным материалам и конструкциям, инженерному и технологическому оборудованию

5. На объекте установлено предусмотренное проектом оборудование в количестве согласно актам о его приемке после индивидуального испытания и комплексного опробования;

6. Наружные инженерные коммуникации (холодное и горячее водоснабжение, канализация, теплоснабжение, газоснабжение, электроснабжение и связь) обеспечивают нормальную эксплуатацию объекта (здания, сооружения, помещения) и приняты городскими эксплуатационными организациями;

7. Сметная стоимость по утвержденному проекту (проектной-сметной документации): всего ***622 713,403*** тысяч тенге, в том числе строительно-монтажных работ ***553 664,303*** тысяч тенге, оборудования, инструмента и инвентаря ***34 899,49*** тысяч тенге;

8. Сметная стоимость основных фондов, принимаемых в эксплуатацию ***529 707,414*** тысяч тенге, в том числе: стоимость строительно-монтажных работ ***520 547,788*** тысяч тенге; стоимость
оборудования, инструмента и инвентаря ***9 159,626*** тысяч тенге;

9. Объект построен в соответствии с утвержденным проектом (проектно-сметной документацией) и требованиями государственных нормативных документов в области архитектуры, градостроительства и строительства.

РЕШИЛ: ***Реконструкция водопроводных сетей. Водопроводная сеть по ул. Физули, угол ул. Майлина по ул. Монтажная, ул. Тукая, ул. Норильская до ул.Поддубного 71 в Турксибском районе города Алматы***

наименование объекта (комплекса)

принять в эксплуатацию.

Заказчик
Директор департамента водопроводных сетей ГКП на ПХВ «Алматы Су» УЭиИР г.Алматы Нурке М.С.

фамилия, имя, отчество (при наличии), подпись руководителя Место печати (при наличии)

Технический надзор
Эксперт ТОО «Музтау»Канатов С.А.

фамилия, имя, отчество (при наличии), подпись эксперта Место печати (при наличии)

Авторский надзор
ГИП ТОО «Казахский Сантехпроект» Бекбергенов А.Н.

фамилия, имя, отчество (при наличии), подпись эксперта Место печати (при наличии)

Подрядчик (генеральный подрядчик)
Директор ТОО «УМР-6» Монид В.А.

фамилия, имя, отчество (при наличии), подпись руководителя Место печати (при наличии)

Приложение 13
к акту приемки объекта
в эксплуатацию
форма

Технические характеристики объекта
(сети, водоводы, коллекторы и тому подобное)

№ п/п	Наименование	Единицы измерения	Количество, протяженность	Примечание
1	2	3	4	5
Водопровод				
1	Водоводы (общая протяженность)	м	2 760	
	1) из стальных труб d630	м	2 760	D=630x8,0 мм.L=2760м В т.ч. между колодцами 2746,87 м, внутри колодцев 13,13 м
	2) из чугунных труб	м		
	3) из асбестоцементных труб	м		
	4) из железобетонных труб	м		
	5)	м		
2	Распределительная сеть (общая протяженность)	м		
	1) из стальных труб d219	м	16	D=219x6,0 мм L=16 м В т.ч. между колодцами 14,36 м, внутри колодцев 1,64 м.
	2) из чугунных труб	м		
	3) из асбестоцементных труб	м		
	4) из полиэтиленовых труб	м		
3	Прочие устройства			
	Смотровой колодец	шт	17	
	ВК- d -2м	шт	7	
	ВК- d-1,5м	шт	8	
	МК- d-1м	шт	2	
	Прямоугольный монолит (3x2x2,2)м	шт	2	
	Задвижка	шт	21	
	d-600	шт	8	
	" d-200	шт	5	
	" d-150	шт	2	
	" d-100		1	
	" d-50		5	
	Вентили d-25	шт	1	
	Кран d-	шт		
	Гидрант	шт		
	Водопроводный ввод	шт		
	Водоразборная колонка	шт		
	Стальной футляр d-1000	м	46,2	

	" d-820	м	218	
	Питьевой фонтанчик	шт		
Канализация				
1	Коллекторы (общая протяженность)	м		
	1) из керамических труб	м		
	2) из чугунных труб	м		
	3) из бетонных труб	м		
	4) из асбестоцементных труб	м		
	5) из железобетонных труб	м		
2	Канализационная сеть (общая протяженность)	м		
	1) из керамических труб	м		
	2) из чугунных труб	м		
	3) из бетонных труб	м		
	4) из асбестоцементных труб	м		
	5) из железобетонных труб	м		
3	Прочие устройства			
	Смотровой колодец	шт		
	Выпуск	шт		

Горизонтальный разрез колодца	Вертикальный разрез колодца
Масштаб _____	Масштаб _____

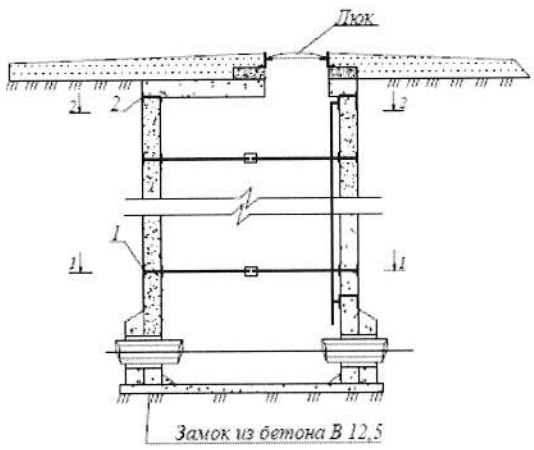

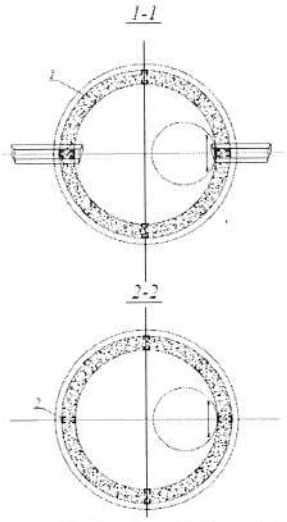

Спецификация

№ п/п	Наименование	Марка	Материал	Диаметр (мм) (размеры)	Количество	Примечание
1	Колодцы круглые из сборного железобетона Д=2 000мм	Т.П.Р 902-09-22.84	Железо бетон	2000	7	
2	Колодцы круглые из сборного железобетона Д=1 500мм	Т.П.Р 902-09-22.84	Железо бетон	1500	8	
3	Колодцы мокрые круглые из сборного железобетона Д=1 000мм	Т.П.Р 902-09-22.84	Железо бетон	1000	2	
4	Колодцы прямоугольные железобетонные	-	Железо бетон	3х2х2,2	2	

Схема привязки колодца к постоянным точкам-ориентирам

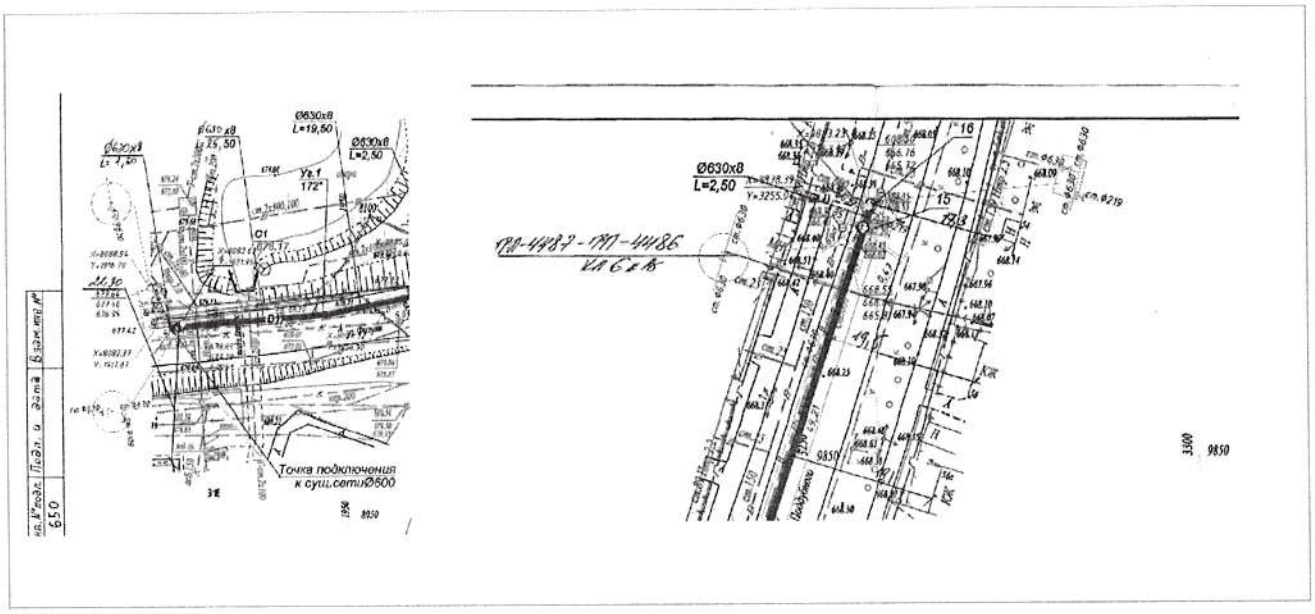

Заказчик

Директор департамента водопроводных сетей ГКП на ПХВ «Алматы Су» УЭиИР г.Алматы Нурке М.С.

фамилия, имя, отчество (при наличии), подпись руководителя Место печати (при наличии)

Авторский надзор

ГИП ТОО «Казахский Сантехпроект» Бекбергенов А.Н.

фамилия, имя, отчество (при наличии), подпись эксперта Место печати (при наличии)

форма
Приложение 1
к приказу Министра
по инвестициям и развитию
Республики Казахстан
от 24 апреля 2017 года № 235

Заключение о качестве строительно-монтажных работ

«20» декабря 2020 года

Технический надзор
ТОО «Музтау», директор Кошенова Г.М. г.Алматы, Жетысуский район, Полежаева 16,
наименование организации, фамилия, имя, отчество (при наличии) руководителя, юридический адрес

в лице ***эксперта Канатова С.А. KZ45VJE00013452 от 18.10.2015***
фамилия, имя, отчество (при наличии) экспертов, № аттестатов, дата получения
действующего на основании ***договора №423 от 29.04.2020г.***
№ договора и дата
по объекту: ***Реконструкция водопроводных сетей. Водопроводная сеть по ул. Физули, угол ул. Майлина по ул. Монтажная, ул. Тукая, ул. Норильская до ул.Поддубного 71 в Турксибском районе города Алматы***
наименование и местонахождение объекта
заказчиком которого является ***Государственное коммунальное предприятие на праве хозяйственного ведения "Алматы Су" Управления энергоэффективности и инфраструктурного развития города Алматы, в лице директора департамента водопроводных сетей Нурке М.С.***
наименование организации, фамилия, имя, отчество (при наличии) руководителя
подтверждает, что:
1. Строительство объекта осуществлялось
1) подрядчиком (генеральным подрядчиком) ***ТОО «УМР-6» ГСЛ №16012940 от 10.08.2016г.***
наименование организации, № лицензии и дата получения
в лице ***директора Монид В.А.***
фамилия, имя, отчество (при наличии) руководителя
2) субподрядными организациями ***АО «Алматыинжстрой» ГСЛ №04216 от 26.02.2001г.***
наименование организации, № лицензии и дата получения
в лице ***генерального директора Чиликбаев А. К.***;
фамилия, имя, отчество (при наличии) руководителя
2. Строительно-монтажные работы осуществлены в сроки:

начало работ ***18 мая 2020 г.***;
месяц, год
окончание работ ***20 декабря 2020 г.***;
месяц, год
при продолжительности строительства, месяц:
по норме или по проекту организации строительства ***4,0*** месяц;
фактически ***7,1*** месяц;

3. Сметная стоимость по утвержденному проекту (проектно-сметной документации):
всего ***622 713,403*** тысяч тенге, в том числе строительно-монтажных работ ***553 664,303*** тысяч тенге, оборудования, инструмента и инвентаря ***34 899,49*** тысяч тенге;

4. Сметная стоимость основных фондов, принимаемых в эксплуатацию ***529 707,414*** тысяч тенге, в том числе:
стоимость строительно-монтажных работ ***520 547,788*** тысяч тенге;
стоимость оборудования, инструмента и инвентаря ***9 159,626*** тысяч тенге;

5. Объект построен в соответствии с проектом (проектно-сметной документацией)
ТОО «Казахский Сантехпроект» РП 4508-С31-НВ

наименование проектной организации, номер проекта

утвержденным(ой) ***ГКП на ПХВ «Алматы Су» УЭиКХ г. Алматы, № 01/18 от 04.01.2019 г.;***

наименование организации, утвердившей (переутвердившей) проект и дата утверждения

и требованиями государственных нормативных документов в области архитектуры, градостроительства и строительства;

6. Примененные строительные материалы, конструкции, оборудование и изделия соответствуют проекту и требованиям государственных нормативов;

7. Исполнительная техническая документация имеется в полном объеме;

8. Замечания, выданные техническим надзором в процессе строительства, устранены;

9. Завершенный строительством объект обеспечивает прочность, устойчивость и надежность на протяжении всего срока службы (эксплуатации, использования, применения) и соответствует требованиям государственных нормативов направленных на обеспечение интересов и безопасности собственников (пользователей) и общества в целом.

Технический надзор:
организация ***ТОО «Музтау», директор Кошенова Г.М.***

наименование организации, фамилия, имя, отчество (при наличии) руководителя, подпись, дата Место печати (при наличии)

эксперт(ы) по техническому надзору
Канатов С.А. KZ45VJE00013452 от 18.10.2015

фамилия, имя, отчество (при наличии) эксперта (экспертов) № аттестатов, подпись, дата Место печати (при наличии)

Приложение 2
к приказу Министра
по инвестициям и развитию
Республики Казахстан
от 24 апреля 2017 года № 235

форма

Заключение о соответствии выполненных работ проекту

«20» декабря 2020 года

Авторский надзор ***ТОО «Казахский Сантехпроект», директор Вахламов А.В. г.Алматы, Бостандыкский район, ул. Жандосова 2***
наименование организации, фамилия, имя, отчество (при наличии) руководителя

в лице ***ГИП Бекбергенов А.Н.***
фамилия, имя, отчество (при наличии) экспертов, № аттестатов и дата получения

действующего на основании ***Договора №214 от12.03.2020г.***
№ договора и дата

по объекту: ***Реконструкция водопроводных сетей. Водопроводная сеть по ул. Физули, угол ул. Майлина по ул. Монтажная, ул. Тукая, ул. Норильская до ул.Поддубного 71 в Турксибском районе города Алматы, Республика Казахстан.***
наименование и местонахождение объекта

заказчиком которого является ***Государственное коммунальное предприятие на праве хозяйственного ведения "Алматы Су" Управления энергоэффективности и инфраструктурного развития города Алматы.***
наименование организации, фамилия, имя, отчество (при наличии) руководителя

подтверждает, что:

1. Строительство объекта осуществлялось

1) подрядчиком (генеральным подрядчиком) ***ТОО «УМР-6» ГСЛ №16012940 от 10.08.2016г.***
наименование организации, № лицензии и дата получения

в лице ***директора Монид В.А.***
фамилия, имя, отчество (при наличии) руководителя

2) субподрядными организациями ***АО «Алматыинжстрой» ГСЛ №04216 от 26.02.2001г.***
наименование организации, № лицензии и дата получения

в лице ***генерального директора Чиликбаев А. К.***;
фамилия, имя, отчество (при наличии) руководителя

2. Строительно-монтажные работы осуществлены в сроки:

начало работ ***18 мая 2020 г.***;
месяц, год

окончание работ ***20 декабря 2020 г.***;
месяц, год

при продолжительности строительства, месяц:

по норме или по проекту организации строительства ***4,0*** месяц;
фактически, ***7,1*** месяц;

3. Примененные строительные материалы, конструкции, оборудование и изделия соответствуют требованиям проекта;

4. Замечания, выданные авторским надзором в процессе строительства, устранены;

5. Внесенные изменения в проект (проектно-сметную документацию) в процессе строительства выполнены в соответствии с требованиями нормативов в области архитектуры, градостроительства и строительства;

6. Объект построен в соответствии с проектом (проектно-сметной документацией)
ТОО «Казахский Сантехпроект» РП 4508-С31-НВ

наименование проектной организации, номер проекта

утвержденным ***ГКП на ПХВ «Алматы Су» УЭиКХ г. Алматы, № 01/18 от 04.01.2019 г.;***

наименование организации, утвердившей (переутвердившей) проект и дата утверждения

Авторский надзор:
организация ***ТОО «Казахский Сантехпроект» директор Вахламов А.В.***

наименование организации, фамилия, имя, отчество (при наличии) руководителя, подпись, дата Место печати (при наличии)

Сантехжобалау
Казахский Сантехпроект

эксперт(ы) по авторскому надзору ***ГИП Бекбергенов А.Н.***

фамилия, имя, отчество (при наличии) эксперта (экспертов), № аттестатов, подпись, дата Место печати (при наличии)