«ЖМТ» АЖ ЕНГІЗІЛДІ
Орындаушы Исаков М.Т.
(Т.А.Ә., қолы)
Күні 2024 ж. «15» 05

Утвержден приказом
Министра по инвестициям и развитию
Республики Казахстан
от 24 апреля 2017 года № 234

Акт приемки объекта в эксплуатацию

"29" апреля 2024 года

Заказчик ТОО «R'n'R Group», БИН 060240015500, местонахождение по адресу: 010000, РК, город Астана, трасса Астана-Караганда, здание 71/1, телефон 8 775 110-5555

фамилия, имя, отчество (при его наличии) ИИН, телефон – для физических лиц, наименование организации – для юридических лиц, БИН, телефон, почтовый индекс, область, город, район, населенный пункт, наименование улицы, номер дома/здания (стационарного помещения)

на основании:

Декларации о соответствии (прилагается) **от «29» апреля 2024 года ТОО «Ertis Art Servis», директор Мажит К., РК, Павлодарская область, город Павлодар, улица Малая Объездная, 8, БИН 990740013427**

дата подписания декларации, наименование подрядной (генподрядной) организации, фамилия, имя, отчество (при его наличии) руководителя, юридический адрес, БИН, телефон

Заключения о качестве строительно-монтажных работ (прилагается) **от "29" апреля 2024 года ТОО «Трансмонтаж сервис КЗ», 010000, РК, город Астана, район Есиль, Проспект Мангилик Ел, 29/2 в лице Акмаканов Ермек Кошкарбаевич, KZ89VJE00039917 от 27.07.2018 года, Жаяубаев Ербол Карымсакович, № KZ22VJE00079341 от 02.03.2023 года, Сембаев Бахытжан Дюсембинович, № KZ31VJE00045326 от 18.03.2019 года, БИН 180540012036**

дата подписания заключения, наименование организации, фамилия, имя, отчество (при его наличии) экспертов технического надзора, № и дата получения аттестатов, БИН, телефон

Заключения о соответствии выполненных работ проекту (прилагается) от **"29" апреля 2024 года, ТОО «Концерн АЙ-СУ», РК, Павлодарская область, город Павлодар, улица Братьев Дюсембиновых, д. 1/5, директор Батырбеков Е.К., KZ72VJE00060302 от 11.12.2020 года, БИН 030140001353**

дата подписания заключения, наименование организации, фамилия, имя, отчество (при его наличии) экспертов авторского надзора, № и дата получения аттестатов, БИН, телефон

произведя осмотр готовности предъявленного подрядчиком (генеральным подрядчиком) к приемке в эксплуатацию объекта: **«Строительство производственного комплекса ТОО «R'n'R Group» в составе завода по производству хлебобулочных изделий, молокоперерабатывающего завода и овощехранилища в г. Нур-Султан. 1 очередь. Строительство овощехранилища» (без наружных инженерных сетей)», II (нормальный),**

Сканировано с CamScanner

относящийся к технически и технологический сложным уровням ответственности

наименование объекта, вид строительства (**новое**, расширение, реконструкция, техническое перевооружение, модернизация, капитальный ремонт), уровень ответственности, техническая и технологическая сложность объекта

по адресу **010000 Республика Казахстан, г.Астана, район "Алматы" трасса Астана-Караганда, уч. 51/3**

(область, район, населенный пункт, микрорайон, квартал, улица, номер дома (корпуса)

проверив комплектность исполнительной технической документации, в том числе посредством электронного модуля исполнительной технической документации "26" апреля 20__ года, дата ознакомления подтверждает что:

1. Строительство объекта осуществлено на основании:

1) правоустанавливающего документа на земельный участок **Решение Акима города Астаны о предоставлении права на земельный участок № 510-967 от 15.03.2024 года, Договор о временном безвозмездном землепользовании № 63 от 18.03.2024 года**

документ, подтверждающий наступление юридических фактов (юридических составов), на основании которых возникают, изменяются или прекращаются права на земельный участок, в том числе договоры, решения судов, правовые акты исполнительных органов, свидетельство о праве на наследство, передаточный акт или разделительный баланс при реорганизации негосударственных юридических лиц, владеющих земельным участком на праве собственности или выкупивших право временного возмездного землепользования (аренды).

либо решения о реконструкции (перепланировке, переоборудовании) помещений (отдельных частей) существующих зданий от "__"_____20__года №_____;

наименование органа вынесшего решение

2) талона о приеме уведомления о начале строительно-монтажных работ: **Государственное учреждение «Управление контроля и качества городской среды города Астаны» № KZ39REA00340540 от 07.07.2023 года, Государственное учреждение «Управление контроля и качества городской среды города Астаны» № KZ64REA00381897 от 04.04.2024 года,**

наименование органа принявшего уведомление, дата и № принятия талона

3) проекта (проектно-сметной документации) **ТОО «СТРОЙИНДУСТРИЯ», № 5/1 от 16.02.2023 года**

наименование проектной организации, номер проекта

утвержденного(й) **ТОО «R'n'R Group»**

дата и номер проекта, наименование организации утвердившей (переутвердившей) проект и дата утверждения

2. Строительно-монтажные работы осуществлены в сроки:

начало работ **июль 2023 года;**

окончание работ **апрель 2024 года;**

при продолжительности строительства, месяц: 11

по норме или по проекту организации строительства, месяц: 10;

Сканировано с CamScanner

фактически, месяц: 10;

3. Объект (комплекс) имеет следующие основные технико-экономические показатели: Площадь земельного участка (по отводу) – 1,434967 га, площадь застройки – 11153,1 м2, АБК: этажность – 3 этаж, общая площадь здания – 869,4 м2, строительный объем здания – 3349,37 м3, площадь застройки – 410,5 м2; овощехранилище: этажность – 1 этаж, общая площадь здания – 4045,2 м2, строительный объем здания – 43486,0 м3, площадь застройки – 4153,4 м2; КПП: этажность – 1 этаж, общая площадь здания – 51,43 м2, строительный объем здания – 248,5 м3, площадь застройки – 77,25 м2; уровень ответственности – 2, категория пожароопасности – Г.

(мощность, производительность, производственная площадь, протяженность, вместимость, объем, пропускная способность, провозная способность, число рабочих мест и тому подобное, заполняется по всем объектам (кроме жилых домов) в единицах измерения соответственно целевой продукции или основным видам услуг):

Мощность, производительность и так далее	Единица измерения	По проекту		Фактически	
		общая (с учетом ранее принятых)	в том числе пускового комплекса или очереди	общая (с учетом ранее принятых)	в том числе пуско-вого ком-плекса или очереди
АБК	этаж	3	3	3	3
	м2	869,4	869,4	869,4	869,4
	м3	3349,37	3349,37	3349,37	3349,37
	м2	410,5	410,5	410,5	410,5
Овощехранилище	этаж	1	1	1	1
	м2	4045,2	4045,2	4045,2	4045,2
	м3	43486,0	43486,0	43486,0	43486,0
	м2	4153,4	4153,4	4153,4	4153,4
	тонн	12000	12000	12000	12000
КПП	этаж	1	1	1	1
	м2	51,43	51,43	51,43	51,43
	м3	248,5	248,5	248,5	248,5
	м2	77,25	77,25	77,25	77,25
Автомобильные весы	тонн	100	100	100	100

Выпуск продукции (оказания услуг), предусмотренной проектом в объеме, соответствующем нормам освоения проектных мощностей в начальный период_____;

факт начала выпуска продукции с указанием объема

Жилой дом имеет следующие показатели:

Показатели	Единица измерения	По проекту	Фактически
Общая площадь	метр в квадрате (далее – м2)	-	-
Число этажей	этаж	-	-
Общий строительный объем	метр в кубе (далее – м3)	-	-
В том числе подземной части	м3	-	-

Сканировано с CamScanner

Площадь встроенных, встроенно- пристроенных и пристроенных помещений	м2			-		-
Показатели	По проекту			Фактически		
	число квартир	площадь квартир, м2		число квартир	площадь квартир, м2	
		общая	жилая		общая	жилая
Всего квартир, в том числе: 1 комнатных 2комнатных 3комнатных 4комнатных и более	-	-	-	-	-	-

4. Технологические и архитектурно-строительные решения по объекту характеризуются следующими данными:

- **Административно-бытовой корпус** возведено здания трехэтажное с цокольным этажом, прямоугольной формы в плане с размерами в осях 10,50х21,00м. Высота помещений цокольного этажа здания составляет 2,4м. Высота помещений этажей - 3,0м. Отметка конька кровли равна +13,160*. Свес карниза расположен на отм.+10,800. Фундаменты здания: сваи - буронабивные железобетонные Ø500 мм, L - 5,0 м, ростверк - монолитный железобетонный ленточного типа, сечением 1200х500(h); Стены подвала - блоки бетонные для стен подвала толщиной - 600, 400 мм; Стены наружные - из полнотелого силикатного кирпича толщиной 510 мм на растворе с утеплителем толщиной - 80 мм, облицовочный керамический кирпич толщ. 120 мм; Стены внутренние - из полнотелого силикатного кирпича толщиной 380 мм; участки внутренних стен с вентиляционными каналами из полнотелого керамического кирпича; Перегородки - из полнотелого силикатного кирпича толщиной 120 мм; Перемычки - сборные железобетонные, металлические из прокатных профилей; Прогоны - сборные железобетонные, Опорные подушки - сборные железобетонные, монолитные железобетонные; Перекрытие - сборные железобетонные многопустотные плиты; - монолитные железобетонные участки; Лестницы: площадки - железобетонные монолитные; ступени - сборные железобетонные; Косоуры - металлические из прокатного профиля; Металлические косоуры лестничных маршей после монтажа окрашены полимерной огнезащитной вспучивающейся краской. Наружная эвакуационная лестница из металлических конструкций Ограждение внутренних лестниц и центрального входа из готовых никелированных труб. Кровля стропильная из деревянных конструкций с холодным чердаком четырехскатная с покрытием из металлочерепицы, с организованным наружным водостоком. Огнезащита деревянных конструкций кровли выполнена составом КСД-1. Наружные ворота для въезда в техническое помещение – автоматические подъёмные ворота 2,0(h)х4,0м утепленные с распашной дверью. Наружные и внутренние двери - металлические и пластиковые. Окна и балконные двери- пластиковые с тройным остеклением. Входные витражи главного входа - алюминиевые. Внутренняя отделка помещений: - водоэмульсионная окраска, - масляная окраска, - керамическая плитка. Полы: бетон с покрытием, керамогранит, линолеум, керамическая плитка. Наружная отделка здания: - керамогранитная плитка, - окраска фасадной, - защитные полимерные и защитно-декоративное покрытия заводского исполнения. В здании расположены: в цокольном этаже - гараж на

Сканировано с CamScanner

2 автомашины, инвентарная и технические помещения; на первом и втором этажах - выставочный зал, рабочие кабинеты, бытовая комната персонала, комната уборочного инвентаря и санузлы. Центральный вход оборудован подъемником для маломобильных групп населения в соответствии требований СП РК 3.06-101-2012 «Проектирование зданий и сооружений с учетом доступности для маломобильных групп населения» Отмостка вокруг здания асфальтовая, шириной 1,0м.

Овощехранилище здание овощехранилища для хранения корнеплодов. Температура хранения в пределах +5 0С. Состоит из 6 изолированных друг от друга помещений для хранения корнеплодов. Помещения разделены стенами из бетонных камней высотой до низа ферм, с одной стороны фермы обшиваются панелью Сэндвич толщ.50 мм. За условную отметку 0,000 принята отметка чистого пола овощехранилища. Здание каркасное из металлических конструкций, прямоугольной формы в плане с размерами в осях 48,0 х 84,0 м., одноэтажное. Высота помещения овощехранилища мин. +6,000 - по низу ферм покрытия. Верхняя отметка конька кровли овощехранилища на отм. +10,800 Фундаменты под опорные конструкции монолитные, столбчатые, железобетонные с применением буронабивных свай по геологическим условиям Фундаменты под колонны железобетонные, отдельно стоящие в виде ростверка с опорой на буронабивные сваи из бетона кл.В25 по прочности на сжатие, начальной марки W2 по водонепроницаемости, марки F75 по морозостойкости на сульфатостойком цементе с добавлением сухой смеси «Пенетрона Адмикс» в количестве 1% сухой смеси от массы цемента в бетонной смеси (или 4 кг «Пенетрона Адмикс» на 1 м.куб. бетона. Под каждый ростверк предусмотрено две сваи диам. 400 мм., длиной 4,0 м. Фундаменты под стены из бетонных камней ленточные в виде ростверка шириной 900 мм и монолитной балки с опорой на буронабивные сваи из бетона кл.В25 по прочности на сжатие, начальной марки W2 по водонепроницаемости, марки F75 по морозостойкости на сульфатостойком цементе с добавлением сухой смеси «Пенетрона Адмикс» в количестве 1% сухой смеси от массы цемента в бетонной смеси. Под каждый ростверк предусмотрено две сваи диам. 400 мм., длиной 4,0 м. Несущий каркас здания из металлических конструкций. Конструкция двухпролетная, с шириной пролетов 24 м, шаг колонн - 6м, - несущий каркас выполнен в виде металлических колонн, односкатных решетчатых ферм длиной 24 м, балок покрытия, связей, распорок, прогонов. - устойчивость конструкции здания обеспечивается системой ферм, балок, распорок, горизонтальных и вертикальных связей. Конструкции выполнены с применением проектных решений серии 1.460.3-14 "Стальные конструкции покрытий производственных зданий пролетами 18, 24 и 30 м с применением замкнутых гнутосварных профилей прямоугольного сечения типа "Молодечно". Кровля двухскатная, выполненных из кровельных панелей Сэндвич, утеплитель PIR, t=120мм, с неорганизованым водостоком. Уклон кровли в 6 градусов обеспечивается наклонной конструкцией ферм и балок. По периметру кровли выполнено ограждение. Наружные стены здания из панелей Сэндвич,

Сканировано с CamScanner

t=100мм. с горизонтальной раскладкой. Внутренние перегородки из бетонных камней, t=400мм., каждая секция овощехранилища внутри обшита оцинкованным профлистом т.1,2 мм с воздушным зазором от стены толщ. 300 мм. Отмостка вокруг здания асфальтовая шириной 1,0 м. Наружные двери - металлические, утепленные. Внутренние двери - металлические, неутепленные. Окна в помещении операторской - пластиковые с двойным остеклением (однокамерный стеклопакет). Внутренняя отделка: - окраска эмалью ПФ-115. В помещении операторской - подвесной потолок Армстронг, штукатурка стен цементно-песчаным раствором и масляная краска. Полы в помещении операторской из керамогранитной плитки, в хранилищах и коридоре - бетон общей тощ.150 мм с армированием и упрочненным верхним слоем MASTERTOP®. Выполнены деформационные швы в полах с шагом 3х6 м, с заполнением эластичными составами Наружная отделка здания: - защитное полимерное покрытие заводского изготовления (панели Сэндвич); - защитно-декоративное покрытие заводского исполнения.

Общий забор территории производственного корпуса с КПП. Здание КПП - прямоугольное здание с размерами в осях 7,0х11,0м. Одноэтажное, высота до низа перекрытия 2.7м, В составе здания помещение охраны, коридор, санузел для сотрудников охраны, кабинет для медиков, кабинет осмотра, кабинет весовщика. За условную отметку 0,000 принят уровень чистого пола здания. Верх конька здания - +5,200 м. Площадь застройки здания – 77,25 м2, Строительный объем – 248,5 м3, Общая площадь здания – 51,43 м2 Внутренняя отделка - водоэмульсионное покрытие. Фундаменты здания: Ленточный из блоков ФБС. Полы – бетонные по грунту с покрытием линолеум и керамическая плитка. Кровля – чердачная с покрытием металлочерепицей. Наружные стены - силикатный кирпич. Наружная отделка – кераммический облицовочный кирпич. Окна - металлопластиковые. Двери наружные - металлические. Стены наружные многослойные - из силикатного полнотелого кирпича на цементно-песчаном растворе М50, утеплитель ISOVER толщ.90 мм, влагозащитная мембрана, наружная облицовка из керамического облицовочного кирпича. Перекрытия - пустотные железобетонные плиты. Перемычки - железобетонные. Кровля стропильная скатная из деревянных конструкций с холодным чердаком и покрытием из металлочерепицы, с организованным наружным водостоком. По периметру зданий выполнена отмостка асфальтобетонная шириной 1000 мм, толщиной 30 мм по щебеночной подготовке толщиной 30 мм по утрамбованному грунту. Автомобильные весы выполнены из площадки 18,0х3,0 метра с бетонными площадками с обеих сторон, на монолитном фундаменте грузоподъемностью 100 тонн.

краткие технические характеристики по особенностям его размещения, по основным материалам и конструкциям, инженерному и технологическому оборудованию

5. На объекте установлено предусмотренное проектом оборудование в количестве согласно актам о его приемке после индивидуального испытания и комплексного опробования;

Сканировано с CamScanner

6. Наружные инженерные коммуникации (холодное и горячее водоснабжение, канализация, теплоснабжение, газоснабжение, электроснабжение и связь) обеспечивают нормальную эксплуатацию объекта (здания, сооружения, помещения) и приняты городскими эксплуатационными организациями;

7. Сметная стоимость по утвержденному проекту (проектной-сметной документации): всего 2 466 036 711 (два миллиарда четыреста шестьдесят шесть миллиона тридцать шесть тысячи семьсот одиннадцать) тенге, в том числе строительно-монтажных работ 1 738 064 648 (один миллиард семьсот тридцать восемь миллиона шестьдесят четыре тысячи шестьсот сорок восемь) тенге, оборудования, инструмента и инвентаря 323 256 095 (триста двадцать три миллиона двести пятьдесят шесть тысячи девяноста пять) тенге, прочие 404 715 968 (четыреста четыре миллиона семьсот пятнадцать тысяч девятьсот шестьдесят восемь) тенге;

8. Сметная стоимость основных фондов, принимаемых в эксплуатацию: всего 981 790 296 (девятьсот восемьдесят один миллион семьсот девяносто тысячи двести девяносто шесть) тенге, в том числе строительно-монтажных работ 854 816 312 (восемьсот пятьдесят четыре миллиона восемьсот шестнадцать тысячи триста двенадцать) тенге, оборудования, инструмента и инвентаря 104 190 878 (сто четыре миллиона сто девяноста тысячи восемьсот семьдесят восемь) тенге прочие 22 783 106 (двадцать два миллиона семьсот восемьдесят три тысячи сто шесть) тенге;

9. Доля местного содержания предусмотрена в проектно-сметной документации ____% и фактически применено ____% (на объектах, финансируемых за счет государственных инвестиций и средств квазигосударственного сектора);

10. Класс энергоэффективности здания **С** «нормальный»;

11. Объект построен в соответствии с утвержденным проектом (проектно-сметной документацией) и требованиями государственных нормативных документов в области архитектуры, градостроительства и строительства.

РЕШИЛ: **«Строительство производственного комплекса ТОО «R'n'R Group» в составе завода по производству хлебобулочных изделий, молокоперерабатывающего завода и овощехранилища в г. Нур-Султан. 1 очередь. Строительство овощехранилища» (без наружных инженерных сетей)»,**

по адресу: 010000 Республика Казахстан, г.Астана, район "Алматы" трасса Астана-Караганда, уч. 51/3

наименование объекта (комплекса)

принять в эксплуатацию.

Сканировано с CamScanner

Заказчик:

ТОО «R'n'R Group»

Раисов Р.С.

фамилия, имя, отчество (при его наличии), подпись руководителя

Место печати (при наличии)

Технический надзор:

1) аттестованный (-ые) эксперт (-ы)_____

(фамилия, имя, отчество (при его наличии) эксперта, специализация аттестата, подпись, дата)

Место печати (при наличии) _____

2) аккредитованная организация

ТОО «Трансмонтаж сервис КЗ»,

Акмаканов Е.К.

(наименование организации) имеющей в своем составе аттестованного (-ых) эксперта (-ов), фамилия, имя, отчество (при его наличии) руководителя, подпись, дата

Место печати (при наличии)

Акмаканов Е.К., KZ89VJE00039917 от 27.07.2018 года

Жаяубаев Е.К., № KZ22VJE00079341 от 02.03.2023 года

Сембаев Б.Д., № KZ31VJE00045326 от 18.03.2019

(фамилия, имя, отчество (при его наличии) эксперта, специализация аттестата), подпись, дата

Место печати (при наличии)

Авторский надзор:

1) разработчик проекта

(наименование организации, фамилия, имя, отчество (при его наличии) должность), подпись, дата

Место печати (при наличии) _____

2) организация

ТОО «Концерн АЙ-СУ»

Батырбеков Е.К. KZ72VJE00060302 от 11.12.2020 года

(наименование организации, имеющей в своем составе аттестованного (-ых) эксперта (-ов), фамилия, имя, отчество (при его наличии), должность, подпись, дата

Место печати (при наличии) _____

(фамилия, имя, отчество (при его наличии) эксперта, специализированного аттестата), подпись, дата

3) аттестованный (-ые) эксперт (-ы)

(фамилия, имя, отчество (при его наличии) эксперта, специализация аттестата), подпись, дата

Место печати (при наличии) _____

Подрядчик (генеральный подрядчик):

ТОО «Ertis Art Servis»,

Мажит К.

фамилия, имя, отчество (при его наличии), подпись руководителя

Место печати (при наличии)

Сканировано с CamScanner

Приложение 2 к акту приемки объекта в эксплуатацию форма

Технические характеристики объекта (многоквартирные жилые дома, промышленные, торговые объекты и тому подобное)

Наименование (многоквартирный жилой дом, промышленные, торговые объекты и т.п.)	Общие сведения									
	количество этажей (этаж)	количество квартир	количество помещений, комнат	площадь застройки (м2)	объем здания (м3)	общая площадь (м2)	жилая площадь (м2)	площадь нежилых помещений (м2)	площадь парковочных мест (м2)	площадь балкона, лоджии (м2)
1	2	3	4	5	6	7	8	9	10	11
АБК	3	-	49	410,5	3349,37	869,4	-	869,4	-	-
Овощехранилище	1	-	13	4153,4	43486,0	4045,2	-	4045,2	-	-
КПП	1	-	3	77,25	248,5	51,43	-	51,43	-	-
Автомобильные весы	-	-	-	119,73	-	89,4	-	89,4	-	-

продолжение таблицы

Описание конструктивных элементов			Вид отопления	Благоустройство				
фундамент	стены	кровля		электроснабжение	водоснабжение	горячее водоснабжение	канализация	газоснабжение
12	13	14	15	16	17	18	19	20
Сваи, монолит	Силикатный кирпич	Металло черепица	Паровое местное газовый котел	Центральное	Центральное	Стационарное водонагреватель	Центральное	Центральное
Сваи, монолит	Сендвич панели	Сендвич панели	-	Центральное	Центральное	Стационарное водонагреватель	Центральное	Центральное
ФБС	Силикатный кирпич	Металло черепица	Паровое местное газовый котел	Центральное	Центральное	Стационарное водонагреватель	Центральное	Центральное
Монолит	-	-	-	-	-	-	-	-

Распределение площади

№		В отдельных квартирах	В помещениях коридорного типа	В общежитиях	В гостиницах
1	Количество жилых квартир	-	-	-	-
2	Количество жилых комнат	-	-	-	-
3	Общая площадь (м 2)	-	-	-	-
4	Жилая площадь (м 2)	-	-	-	-

Сканировано с CamScanner

продолжение таблицы

Из общего числа площади				Распределение квартир по числу комнат				
в мансардах	в подвалах	в цокольных этажах	в бараках	1-комнатные	2-комнатные	3-комнатные	4-комнатные	5-комнатные
-	-	-	-	-	-	-	-	-
-	-	-	-	-	-	-	-	-
-	-	-	-	-	-	-	-	-

Нежилые помещения

Площадь (м2)	Жилая площадь в нежилых помещениях	Торговая	Промышленно-производственных зданий и сооружений	Складская	Бытового обслуживания	Гаражи	Организаций и учреждений управления, научных, банковский, общественных и т.п.
1	2	3	4	5	6	7	8
Основная	-	-	-			-	-
Вспомогательная	-	-	-			-	-

продолжение таблицы

Общественного питания	Учреждений образования	Транспортных зданий и сооружений	Здравоохранения, лечебного назначения	Физкультуры и спорта	Учреждений культуры и искусства	Сооружений инженерных сетей	Прочие	Всего
9	10	11	12	13	14	15	16	17
-	-	-	-	-	-	-		

Перечень документов, прилагаемых к техническим характеристикам объекта:

1. Поэтажные планы

АБК

План на отметке – 2.700

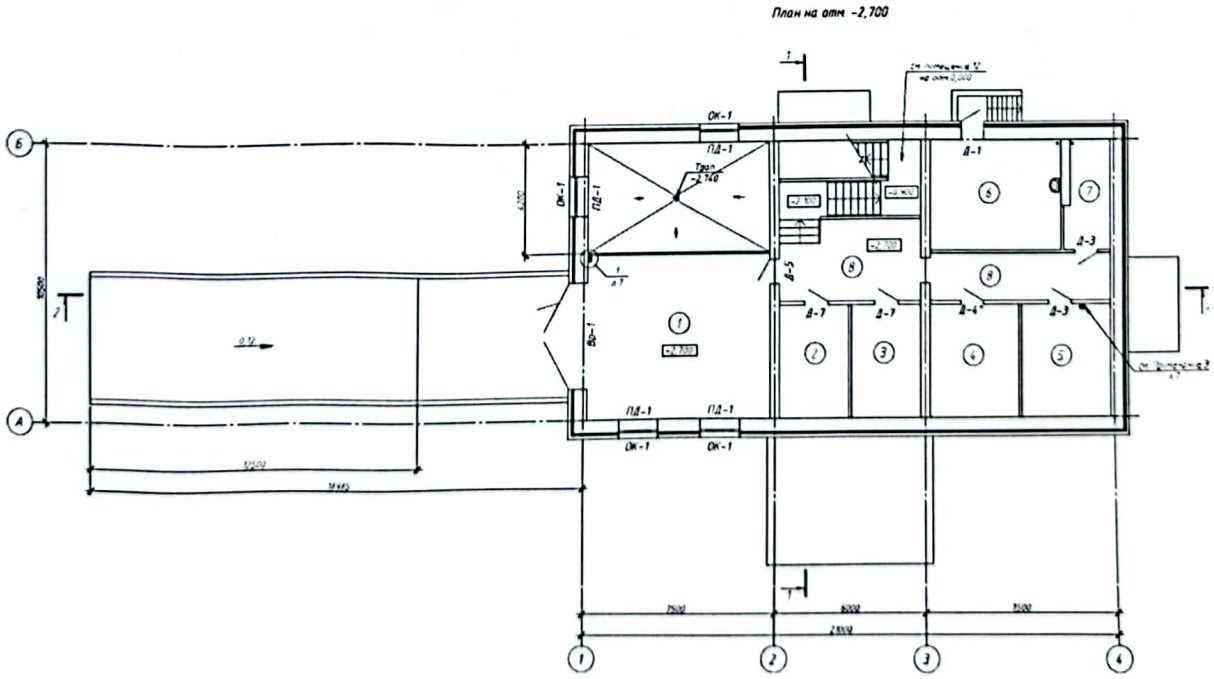

Сканировано с CamScanner

План на отметке 0,000

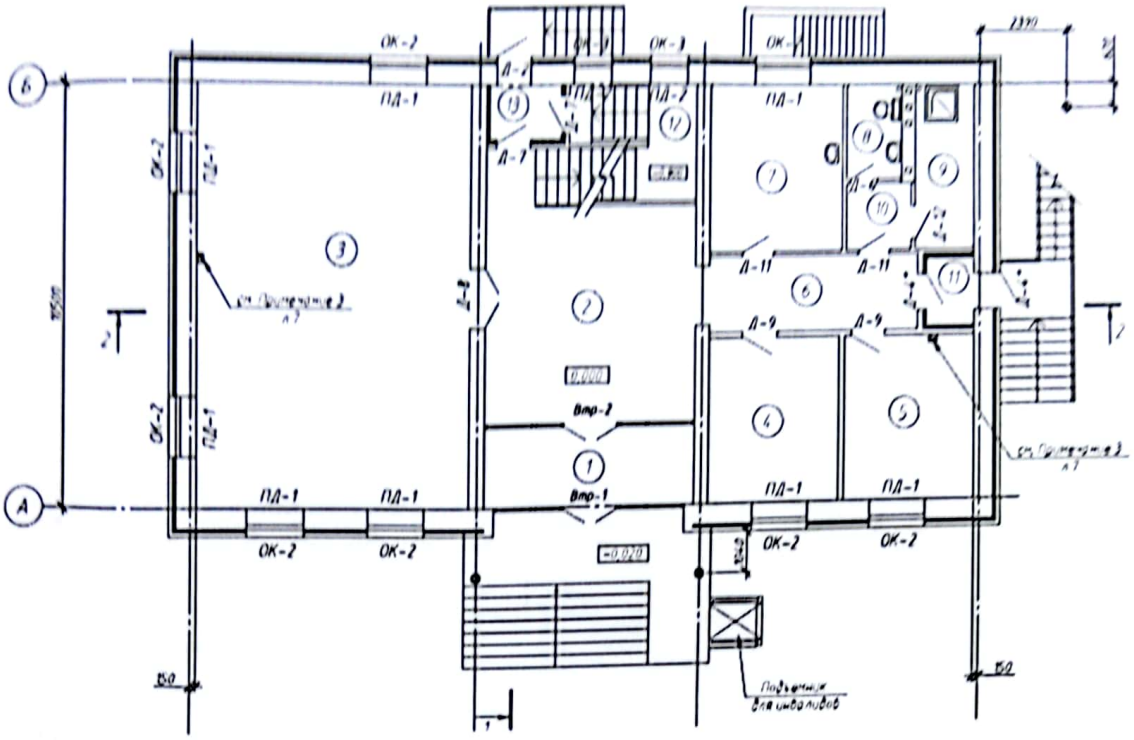

План на отметке +3.300

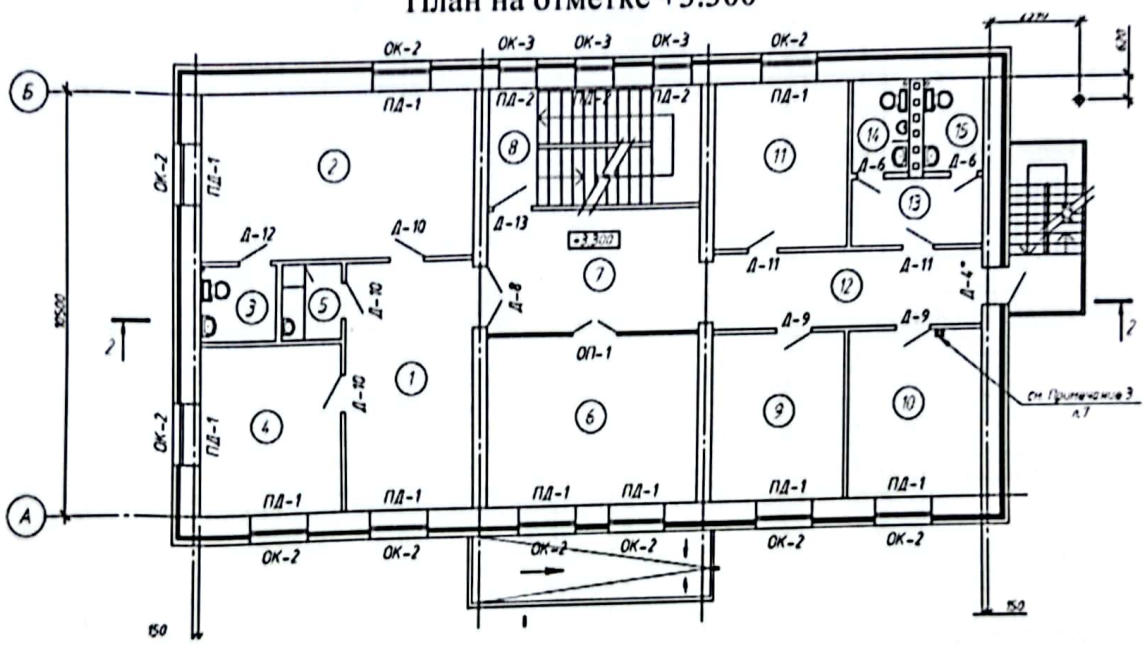

Сканировано с CamScanner

План на отметке +6.600

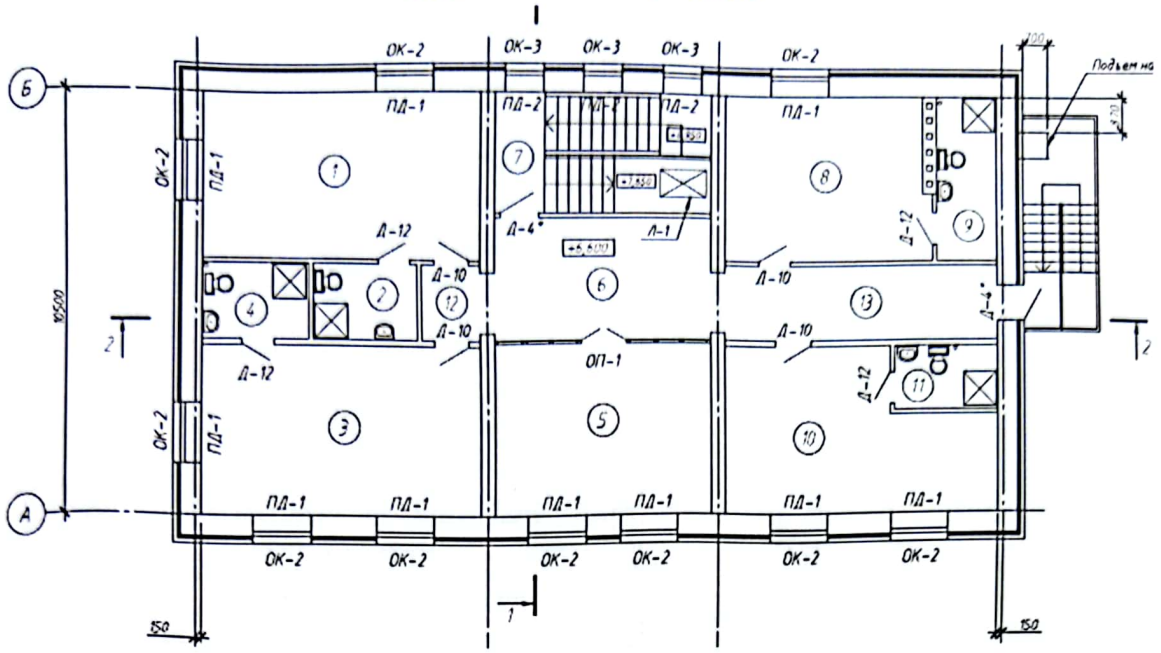

Овощехранилище

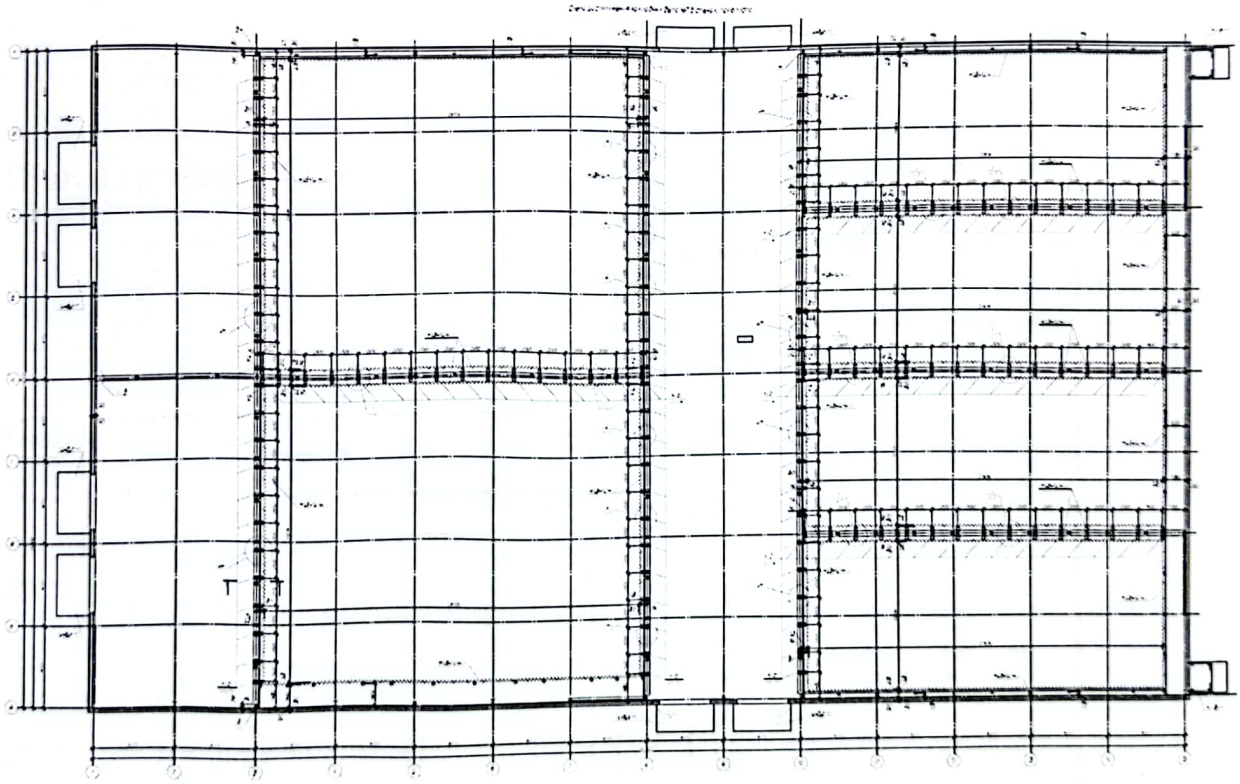

Сканировано с CamScanner

КПП

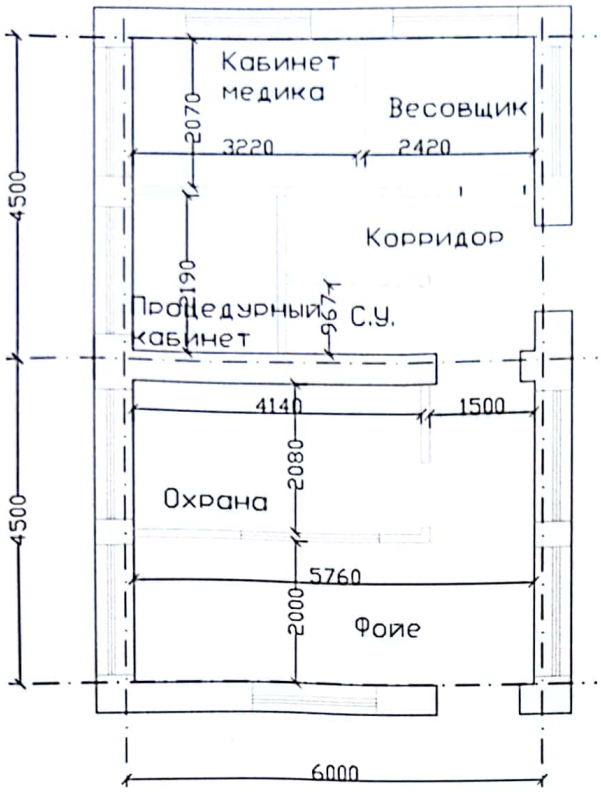

2. Экспликация к поэтажным планам

АБК

План на отметке – 2.700

Номер поме-щения	Наименование	Площадь, м²
1	Техническое помещение	75,18
2	Комната водителя	11,77
3	Комната техничек	11,77
4	Электрощитовая	15,07
5	Инвентарная	15,07
6	Тепловой узел	21,65
7	Водомерный узел	7,12
8	Коридор	30,66

План на отметке 0.000

Номер поме-щения	Наименование	Площадь, м²
1	Тамбур входной	14,16
2	Вестибюль	39,71
3	Выставочный зал	75,18
4	Кабинет юристов, отдел сбыта	14,71
5	Отдел кадров	14,71
6	Коридор	10,72
7	Медпункт	14,88
8	Санузел	3,57
9	Комната уборочного инвентаря	6,69
10	Шлюз	2,96
11	Тамбур эвакуационного выхода	2,21
12	Лестница в цокольный этаж	12,68
13	Тамбур выхода из цокольного этажа	2,53

Сканировано с CamScanner

План на отметке +3.300

Номер поме-щения	Наименование	Площадь, м²
1	Приемная	20,71
2	Кабинет директора	29,93
3	Санузел	3,80
4	Кабинет замдиректора	15,47
5	Чайная комната	3,00
6	Бухгалтерия	23,72
7	Вестибюль	17,31
8	Лестничная клетка	-
9	Кабинет главного инженера, главного механика, главного энергетика	14,71
10	Отдел снабжения	14,71
11	Кабинет ГОЧС, эколога, программиста	14,88
12	Коридор	13,60
13	Шлюз	5,85
14	Санузел мужской	3,57
15	Санузел женский	3,81

План на отметке +6.600

Номер поме-щения	Наименование	Площадь, м²
1	Гостевая комната №1	29,93
2	Санузел	5,13
3	Гостевая комната №2	29,93
4	Санузел	5,13
5	Конференцзал	23,72
6	Вестибюль	17,31
7	Лестничная клетка	-
8	Гостевая комната №3	22,09
9	Санузел	6,69
10	Гостевая комната №4	25,08
11	Санузел	4,32
12	Коридор	2,89
13	Коридор	13,60

Овощехранилище

Номер поме-щения	Наименование	Площадь, м²
1	Коридор	557.5
2	Длительное хранение с кондиционированием №1	617.7
3	Овощехранилище №1	617.7
4	Овощехранилище №2	296.0
5	Овощехранилище №3	295.6
6	Длительное хранение с кондиционированием №2	295.6
7	Длительное хранение с кондиционированием №3	296.0
8	Вентиляционная камера для помещений для пом.3	45.5
9	Вентиляционная камера для помещений для пом.4,5,6,7	74.2
10	Тамбур	2.9
11	Тамбур	2.9
12	Техническое помещение	283.7
13	Техническое помещение	283.7

Экспликация земельного участка (м2)

Общая площадь земельного участка	Застроенная площадь			Незастроенная площадь		
	всего	под основными строениями	под прочими постройками и сооружениями	асфальтовые покрытия	прочие замощения	грунт
1	2	3	4	5	6	7

Сканировано с CamScanner

14349,67	4678,9	4633,9	45	-	670,0	9000,77

продолжение таблицы

Незастроенная площадь (м2)									
оборудованные площадки				зеленые насаждения					
					в том числе				
всего	спортивные	детские	хозяйственные	всего	газон с деревьями	плодовый сад	газоны, цветочные клумбы	огород	прочие
8	9	10	11	12	13	14	15	16	17
-	-	-	-	120	120	-	-	-	-

Экспликация к плану объекта

Этаж	Номер помещения, квартиры	Номера частей помещения, квартиры	Назначение частей помещения, квартиры	Площадь по внутреннему обмеру (м2), в том числе			
				Общая	Полезная	Жилая	Нежилая
1	2	3	4	5	6	7	8
АБК							
Цокольный этаж	1	-	Техническое помещение	75,18	75,18	-	75,18
Цокольный этаж	2	-	Комната водителя	11,77	11,77	-	11,77
Цокольный этаж	3	-	Комната техничек	11,77	11,77	-	11,77
Цокольный этаж	4	-	Электрощитавая	15,07	15,07	-	15,07
Цокольный этаж	5	-	Инвентарная	15,07	15,07	-	15,07
Цокольный этаж	6	-	Тепловой узел	21,65	21,65	-	21,65
Цокольный этаж	7	-	Водомерный узел	7,12	7,12	-	7,12
Цокольный этаж	8	-	Коридор	30,66	30,66	-	30,66
1 этаж	1	-	Тамбур входной	14,16	14,16	-	14,16
1 этаж	2	-	Вестибюль	39,71	39,71	-	39,71
1 этаж	3	-	Выставочный зал	75,18	75,18	-	75,18
1 этаж	4	-	Кабинет юристов, отдел сбыта	14,71	14,71	-	14,71
1 этаж	5	-	Отдел кадров	14,71	14,71	-	14,71
1 этаж	6	-	Коридор	10,72	10,72	-	10,72
1 этаж	7	-	Медпункт	14,88	14,88	-	14,88
1 этаж	8	-	Санузел	3,57	3,57	-	3,57
1 этаж	9	-	Комната уборочного инвентаря	6,69	6,69	-	6,69
1 этаж	10	-	Шлюз	2,96	2,96	-	2,96
1 этаж	11	-	Тамбур	2,21	2,21	-	2,21

Сканировано с CamScanner

			эвакуационного выхода				
1 этаж	12	-	Лестница в цокольный этаж	12,68	12,68	-	12,68
1 этаж	13	-	Тамбур выхода из цокольного этажа	2,53	2,53	-	2,53
2 этаж	1	-	Приёмная	20,71	20,71	-	20,71
2 этаж	2	-	Кабинет директора	29,93	29,93	-	29,93
2 этаж	3	-	Санузел	3,80	3,80	-	3,80
2 этаж	4	-	Кабинет замдиректора	15,47	15,47	-	15,47
2 этаж	5	-	Чайная комната	3,00	3,00	-	3,00
2 этаж	6	-	Бухгалтерия	23,72	23,72	-	23,72
2 этаж	7	-	Вестибюль	17,31	17,31	-	17,31
2 этаж	8	-	Лестничная клетка	-	-	-	-
2 этаж	9	-	Кабинет главного инженера, главного механика, главного энергетика	14,71	14,71	-	14,71
2 этаж	10	-	Отдел снабжения	14,71	14,71	-	14,71
2 этаж	11	-	Кабинет ГОЧС, эколога, программиста	14,88	14,88	-	14,88
2 этаж	12	-	Коридор	13,60	13,60	-	13,60
2 этаж	13	-	Шлюз	5,85	5,85	-	5,85
2 этаж	14	-	Санузел мужской	3,57	3,57	-	3,57
2 этаж	15	-	Санузел женский	3,81	3,81	-	3,81
3 этаж	1	-	Гостевая комната №1	29,93	29,93	-	29,93
3 этаж	2	-	Санузел	5,13	5,13	-	5,13
3 этаж	3	-	Гостевая комната №2	29,93	29,93	-	29,93
3 этаж	4	-	Санузел	5,13	5,13	-	5,13
3 этаж	5	-	Конференцзал	23,72	23,72	-	23,72
3 этаж	6	-	Вестибюль	17,31	17,31	-	17,31
3 этаж	7	-	Лестничная клетка	-	-	-	-
3 этаж	8	-	Гостевая комната №3	22,09	22,09	-	22,09
3 этаж	9	-	Санузел	6,69	6,69	-	6,69
3 этаж	10	-	Гостевая комната №4	25,08	25,08	-	25,08
3 этаж	11	-	Санузел	4,32	4,32	-	4,32
3 этаж	12	-	Коридор	2,89	2,89	-	2,89
3 этаж	13	-	Коридор	13,60	13,60	-	13,60
Овощехранилище							
1 этаж	1	-	Коридор	557,5	557,5	-	557,5
1 этаж	2	-	Длительное хранение с	617,7	617,7	-	617,7

Сканировано с CamScanner

			кондиционированием №1				
1 этаж	3	-	Овощехранилище №1	617,7	617,7	-	617,7
1 этаж	4	-	Овощехранилище №2	296,0	296,0	-	296,0
1 этаж	5	-	Овощехранилище №3	295,6	295,6	-	295,6
1 этаж	6	-	Длительное хранение с кондиционированием №2	296,6	296,6	-	296,6
1 этаж	7	-	Длительное хранение с кондиционированием №3	296,0	296,0	-	296,0
1 этаж	8	-	Вентиляционная камера для помещений для пом3	45,5	45,5	-	45,5
1 этаж	9	-	Вентиляционная камера для помещений для пом4,5,6,7	74,2	74,2	-	74,2
1 этаж	10	-	Тамбур	2,9	2,9	-	2,9
1 этаж	11	-	Тамбур	2,9	2,9	-	2,9
1 этаж	12	-	Техническое помещение	283,7	283,7	-	283,7
1 этаж	13	-	Техническое помещение	283,7	283,7	-	283,7
КПП							
1 этаж	1	-	Коридор	14,82	14,82	-	14,82
1 этаж	2	-	Комната охраны	8,61	8,61	-	8,61
1 этаж	3	-	Санузел	1,74	1,74	-	1,74
1 этаж	4	-	Процедурный кабинет	4,38	4,38	-	4,38
1 этаж	5	-	Кабинет медика	6,67	6,67	-	6,67
1 этаж	6	-	Кабинет весовщика	5,01	5,01	-	5,01
1 этаж	7	-	Коридор	5,45	5,45	-	5,45

продолжение таблицы

Площадь по внутреннему обмеру (м2), в том числе								
В отдельных квартирах	В общежитиях	В гостиницах	Торговая	Промышленно-производственных зданий и сооружений	Складская	Учреждений образования	Предприятий бытового обслуживания	Организаций и учреждений управления, научных, банковских, общественных и т.п.
9	10	11	12	13	14	15	16	17
-	-	-	-	-	-	-	-	-

Сканировано с CamScanner

-	-	-	-	-	-	-	75,18	-
-	-	-	-	-	-	-	11,77	-
-	-	-	-	-	-	-	11,77	-
-	-	-	-	-	-	-	15,07	-
-	-	-	-	-	-	-	15,07	-
-	-	-	-	-	-	-	21,65	-
-	-	-	-	-	-	-	7,12	-
-	-	-	-	-	-	-	30,66	-
-	-	-	-	-	-	-	14,16	-
-	-	-	-	-	-	-	39,71	-
-	-	-	-	-	-	-	75,18	-
-	-	-	-	-	-	-	14,71	-
-	-	-	-	-	-	-	14,71	-
-	-	-	-	-	-	-	10,72	-
-	-	-	-	-	-	-	14,88	-
-	-	-	-	-	-	-	3,57	-
-	-	-	-	-	-	-	6,69	-
-	-	-	-	-	-	-	2,96	-
-	-	-	-	-	-	-	2,21	-
-	-	-	-	-	-	-	12,68	-
-	-	-	-	-	-	-	2,53	-
-	-	-	-	-	-	-	20,71	-
-	-	-	-	-	-	-	29,93	-
-	-	-	-	-	-	-	3,80	-
-	-	-	-	-	-	-	15,47	-
-	-	-	-	-	-	-	3,00	-
-	-	-	-	-	-	-	23,72	-
-	-	-	-	-	-	-	17,31	-
-	-	-	-	-	-	-	-	-
-	-	-	-	-	-	-	14,71	-
-	-	-	-	-	-	-	14,71	-
-	-	-	-	-	-	-	14,88	-
-	-	-	-	-	-	-	13,60	-
-	-	-	-	-	-	-	5,85	-
-	-	-	-	-	-	-	3,57	-
-	-	-	-	-	-	-	3,81	-
-	-	-	-	-	-	-	29,93	-
-	-	-	-	-	-	-	5,13	-
-	-	-	-	-	-	-	29,93	-
-	-	-	-	-	-	-	5,13	-
-	-	-	-	-	-	-	23,72	-
-	-	-	-	-	-	-	17,31	-
-	-	-	-	-	-	-	-	-
-	-	-	-	-	-	-	22,09	-

Сканировано с CamScanner

-	-	-	-	-	-	-	6,69	-
-	-	-	-	-	-	-	25,08	-
-	-	-	-	-	-	-	4,32	-
-	-	-	-	-	-	-	2,89	-
-	-	-	-	-	-	-	13,60	-
-	-	-	-	-	-	-	-	-
-	-	-	-	-	557,5	-	-	-
-	-	-	-	-	617,7	-	-	-
-	-	-	-	-	617,7	-	-	-
-	-	-	-	-	296,0	-	-	-
-	-	-	-	-	295,6	-	-	-
-	-	-	-	-	296,6	-	-	-
-	-	-	-	-	296,0	-	-	-
-	-	-	-	-	45,5	-	-	-
-	-	-	-	-	74,2	-	-	-
-	-	-	-	-	2,9	-	-	-
-	-	-	-	-	2,9	-	-	-
-	-	-	-	-	283,7	-	-	-
-	-	-	-	-	283,7	-	-	-
-	-	-	-	-	-	-		-
-	-	-	-	-	-	-	14,82	-
-	-	-	-	-	-	-	8,61	-
-	-	-	-	-	-	-	1,74	-
-	-	-	-	-	-	-	4,38	-
-	-	-	-	-	-	-	6,67	-
-	-	-	-	-	-	-	5,01	-
-	-	-	-	-	-	-	5,45	-

продолжение таблицы

Площадь по внутреннему обмеру (м2), в том числе							
Предприятий общественного питания	Организации здравоохранения	Физкультурно-спортивная	Учреждений культуры и искусства	Транспортных зданий и сооружений	Сооружений инженерных сетей	Гаражей	Прочие
18	19	20	21	22	23	24	25
-	-	-	-	-	-	-	-
-	-	-	-	-	-	-	-

Техническое описание конструктивных элементов основного строения

№ п.п.	Наименование конструктивных элементов	Описание конструктивных элементов (материал, отделка и т.д.)
1	2	3
1	Фундамент	Сваи, монолит, ленточный сборный
2	1) наружные и внутренние капитальные стены	Сендвич панели, силикатный полнотелый кирпич
	2) перегородки	Сендвич панели, силикатный полнотелый кирпич

Сканировано с CamScanner

3	Перекрытия	чердачное		Железобетонная пустотная плита
		междуэтажное		Железобетонная пустотная плита
4	Крыша			Чердачная
5	Полы	1-го этажа		Бетон, керамическая плитка, линолеум
		последующих этажей		Керамическая плитка, линолеум
6	Проемы	окна		Металлопластиковые
		двери		Металлические с утеплением, металлопластиковые
7	Отделочные работы	внутренние		Штукатурка с побелкой водоэмульсионной краской
		наружные		Сендвич панели, облицовочный керамический кирпич
8	Горячее водоснабжение			Водонагреватели стационарные
9	Водопровод			Централизованное
10	Канализация			Централизованное
11	Электроосвещение			Централизованное
12	Отопление	печное		-
13		печное газовое		-
14		от ТЭЦ		-
15		от АГВ		+
16		от индивидуальной отопительной установки	на газе	-
17			на твердом топливе	-
18		от районной котельной	на газе	-
19			на твердом топливе	-
20	Разные работы			

Техническое описание служебных построек

Показатели	Наименование служебных построек								
Площадь (м 2)	-	-	-	-	-	-	-	-	-
Высота строения (м)	-	-	-	-	-	-	-	-	-
Объем строения (м 3)	-	-	-	-	-	-	-	-	-
Фундамент	-	-	-	-	-	-	-	-	-
Стены	-	-	-	-	-	-	-	-	-
Перекрытия	-	-	-	-	-	-	-	-	-
Крыша	-	-	-	-	-	-	-	-	-
Полы	-	-	-	-	-	-	-	-	-
Окна	-	-	-	-	-	-	-	-	-
Двери	-	-	-	-	-	-	-	-	-
Внутренняя отделка	-	-	-	-	-	-	-	-	-
Наружная отделка	-	-	-	-	-	-	-	-	-
Печи	-	-	-	-	-	-	-	-	-

Сканировано с CamScanner

Техническое описание внутридворовых сооружений

Наименование сооружений	Размер в метрах				Объем (м 3)	Материал
	длина	ширина	площадь	высота или глубина		
1	2	3	4	5	6	7
-	-	-	-	-	-	-

Техническое описание отдельных частей строения (подвалов, полуподвалов, мезонинов, мансард)

Наименование и назначение отдельных частей строения	Заглубление спланированной поверхности земли до пола подвала	Описание элементов					
		стены	перекрытия	полы	внутренняя отделка	крыша	дополнительные устройства
1	2	3	4	5	6	7	8
-	-	-	-	-	-	-	-

Техническое описание нежилых пристроек к основному строению

Наименование конструктивных элементов		Техническое описание конструктивных элементов
1		2
Фундамент		-
Стены и перегородки		-
Крыша		-
Полы		-
Перекрытия		-
Проемы	окна	-
	двери	-
Отделочные работы	внутренние	-
наружные	-	
Разные работы		-
Итого:		-
Фундамент		-
Стены и перегородки		-
Крыша		-
Полы		-
Перекрытия		-
Проемы	окна	-
	двери	-
Отделочные работы	внутренние	-
	наружные	-
Разные работы		-
Итого:		-
Фундамент		-
Стены и перегородки		-
Крыша		-
Полы		-

Сканировано с CamScanner

Перекрытия		-
Проемы	окна	-
	двери	-
Отделочные работы	внутренние	-
	наружные	-
Разные работы		-
Итого:		-

Исчисление площадей и объемов основной и отдельных частей строения (подвалов, полуподвалов, мезонинов, мансард, крыш, пристроек и т.п.)

Наименование частей строения и пристроек	Формула для подсчета площадей по наружному обмеру	Площадь (м 2)	Высота (м)	Объем (м 3)	Наименование частей строения и пристроек	Формула для подсчета площадей по наружному обмеру	Площадь (м 2)	Высота (м)	Объем (м 3)
1	2	3	4	5	6	7	8	9	10
-	-	-	-	-	-	-	-	-	-

Заказчик:

ТОО «R'n'R Group» Раисов Р.С.

фамилия, имя, отчество (при наличии), подпись руководителя Место печати (при наличии)

Авторский надзор:

ТОО «Концерн АЙ-СУ», Батырбеков Е.К.

фамилия, имя, отчество (при наличии), подпись эксперта Место печати (при наличии)

Сканировано с CamScanner

Прошнуровано и
пронумеровано 22
(двадцать два листа)

Директор
ТОО „RnR Group"
Рамазов Р. С.

«R'n'R Group»
ТОВАРИЩЕСТВО С ОГРАНИЧЕННОЙ ОТВЕТСТВЕННОСТЬЮ
ЖАУАПКЕРШІЛІГІ ШЕКТЕУЛІ СЕРІКТЕСТІГІ
АСТАНА ҚАЛАСЫ • РЕСПУБЛИКА ҚАЗАҚСТАН ГОРОД АСТАНА
ҚАЗАҚСТАН РЕСПУБЛИКАСЫ

ҚОҒАМНЫҢ АСТАНА ҚАЛАСЫ БОЙЫНША ФИЛИАЛЫ	11
Сәйкестендіру № 09011573117761	Тіркеу ісі №
Кадастрлық № 21:318:119:1534:1	Тіркелген күні 16.05.14
Жылжымайтын мүлік объектісінің мекенжайы	Тіркелген уақыты
пр. Астана – Қарағанды д. 51/3	
Тексеруші (қызметі) Бейсенов М.Ф.	
Мекеме басшысы Нуртаев Ж.А.	

МЕМЛЕКЕТТІК КОРПОРАЦИЯ АСТАНА ҚАЛАСЫ БОЙЫНША ФИЛИАЛЫ

Сканировано с CamScanner

Прошнуровано и
пронумеровано 22
(двадцать два листа)

Директор
ТОО „RnR Group"
Рамазов Р. С.

ҚАЗАҚСТАН РЕСПУБЛИКАСЫ АСТАНА ҚАЛАСЫ • РЕСПУБЛИКА КАЗАХСТАН ГОРОД АСТАНА
«R'n'R Group»
ЖАУАПКЕРШІЛІГІ ШЕКТЕУЛІ СЕРІКТЕСТІГІ • ТОВАРИЩЕСТВО С ОГРАНИЧЕННОЙ ОТВЕТСТВЕННОСТЬЮ

ҚОҒАМНЫҢ АСТАНА ҚАЛАСЫ БОЙЫНША ФИЛИАЛЫ	11
Сериясы 00 115 731 7761	Тіркеу іс №
Куәлігінің № 11-31-8-179-1534-1	Тіркелген күні 16.05.14
	Тіркелген уақыты
Жылжымайтын мүлік объектісінің мекен-жайы	
пр. Астана – Қарағанды д. 51/3	
Тексерген (қызметі) Сейтжанов М.Ф.	Қолы
Мекеме басшысы Нелепчанов Д.А.	Қолы

Сканировано с CamScanner