Форма
в редакции приказа Министра
индустрии и инфраструктурного
развития Республики Казахстан
от 8 февраля 2021 года
№ 53

Утвержден приказом
Министра по инвестициям и
развитию Республики Казахстан
от 24 апреля 2017 года № 234
форма

Акт приемки объекта в эксплуатацию

«24» октября 2023 года

Заказчик **КГУ "Отдел жилищно-коммунального хозяйства, пассажирского транспорта, автомобильных дорог, строительства, архитектуры и градостроительства Успенского района" БИН 000140002594, Тел.: 87183492567, Павлодарская обл, Успенский район, с.Успенка, КАЗЫБЕК БИ, 70**

фамилия, имя, отчество (при наличии) - для физических лиц, наименование организации - для юридических лиц, почтовый индекс, область, город, район, населенный пункт, наименование улицы, номер дома/здания (стационарного помещения)

на основании:

Декларации о соответствии от «23» 10 2023 года, **ТОО «ИНЭК Казахстан», директор Серикпаева Дина Канашевна, 140000, г. Павлодар, улица Камзина дом 12/4**

дата декларации, наименование подрядной (генподрядной) организации, фамилия, имя, отчество (при наличии) руководителя, юридический адрес

Заключения о качестве строительно-монтажных работ «23» 10 2023 года, **ТОО "Бестау - С, директор Мусин Серик Кайроллович, эксперт Карагужинов Марат Каримович, аттестат KZ82VJE00055272;KZ76VJE00043255;KZ94VJE00044580 , 12.06.2020 ;24.12.2018 ;18.02.2019**

дата заключения, наименование организации, фамилия, имя, отчество (при наличии) экспертов технического надзора, № и дата получения аттестатов

Заключения о соответствии выполненных работ проекту от «23» 10 2023 года. **ТОО "Концерн АЙ-СУ" Батырбеков Ерлан Кудайбергенович , директор, приказ от 02.05.2023 0:00:00 года № 06**

дата заключения, наименование организации, фамилия, имя, отчество (при наличии) экспертов авторского надзора, № и дата получения аттестатов

Произведя осмотр готовности предъявленного подрядчиком (генеральным подрядчиком) к приемке в эксплуатацию объекта **«Строительство наружных сетей водопровода в с. Богатырь Успенского района Павлодарской области», новое строительство**

наименование объекта и вид строительства (новое, расширение, реконструкция, техническое перевооружение, модернизация, капитальный ремонт)

по адресу: **Республика Казахстан, Павлодарская область, Успенский район, Лозовский с.о., с.Богатырь**

(область, район, населенный пункт, микрорайон, квартал, улица, номер дома (корпуса)

проверив комплектность исполнительной технической документации подтверждает что:

1. Строительство объекта осуществлено на основании:

1) решения (постановления) о предоставлении соответствующего права на землю

Распоряжение Аппарат акима Лозовского сельского округа от 31.12.2019; 31.12.2019; 31.12.2019 года № 64;65;66.

наименование органа вынесшего решение либо решения о реконструкции (перепланировке, переоборудовании) помещений

(отдельных частей) существующих зданий от «___»_____20___года №_____;

наименование органа вынесшего решение

2) талона о приеме уведомления о начале или прекращении осуществления деятельности или определенных действий ГУ «Управление государственного архитектурно-строительного контроля Павлодарской области» от 26.05.2023г

наименование органа принявшего уведомление, дата выдачи талона

3) проекта (проектно-сметной документации) ТОО "Концерн АЙ-СУ" №193 от 23.07.2020г, №290А от 23.08.2023г.

наименование проектной организации, номер проекта утвержденного(й)

КГУ "Отдел жилищно-коммунального хозяйства, пассажирского транспорта, автомобильных дорог, строительства, архитектуры и градостроительства Успенского района №193 от 23.07.2020г, №290А от 23.08.2023г.

наименование организации утвердившей (переутвердившей) проект и дата утверждения

2. Строительно-монтажные работы осуществлены в сроки:

начало работ июнь, 2023;

месяц, год

окончание работ октябрь, 2023;

месяц, год

при продолжительности строительства, месяц: 7

по норме или по проекту организации строительства, месяц: 7;

фактически, месяц: 5;

3. Объект (комплекс) имеет следующие основные технико-экономические показатели (мощность, производительность, производственная площадь, протяженность, вместимость, объем, пропускная способность, провозная способность, число рабочих мест и тому подобное, заполняется по всем объектам (кроме жилых домов) в единицах измерения соответственно целевой продукции или основным видам услуг):

Мощность, производительность и так далее	Единица измерения	По проекту		Фактически	
		общая (с учетом ранее принятых)	в том числе пускового комплекса или очереди	общая (с учетом ранее принятых)	в том числе пускового комплекса или очереди
Водозаборные скважины, глубиной 76,5м	шт	3,0		3,0	
Насосная станция первого подъема с установкой в них скважинных насосов (2 рабочих, один резервный) производительностью 25 м3/час	шт	3,0		3,0	
Установка очистки воды комбинированная цивильонного типа производительностью 35,5 м3/час	шт	1,0		1,0	
Резервуары чистой воды, 100 м3	шт	2,0		2,0	
Резервуары сбросных вод, 50 м3	шт	1,0		1,0	
Насосная станция второго подъёма с установкой комплектной станции хозяйственно-питьевого водоснабжения на базе двух насосов производительностью 9,58м3/ч, комплектной станции пожаротушения на базе двух насосов производительностью 20 м3/час и комплекта запорной арматуры	шт	1,0		1,0	
Наружные сети электроснабжения:					
- КТП ТВК 100кВа;	шт	1,0		1,0	
- Дизель – генератор в утепленном блок-контейнере;	шт	1,0		1,0	
-Освещение. Светильник на металлическом столбе	шт	16		16	
- ВЛ 10кВ	км	0,4		0,4	
- ВЛ 0,4Кв	км	0,45		0,45	
Наружные сети водоснабжения					
Хозяйственно-питьевой водопровод и канализация:					

-трубы П.Э100. д.63	км	0,03		0,03	
-трубы П.Э100. д.110	км	8,974		8,974	
– трубы ПЭ 100, д 25 мм	км	4,095		4,095	
- задвижки, д 100 мм	шт	27		27	
- круглые водопроводные колодцы д 2,0 м	шт	4		4	
- круглые водопроводные колодцы д 1,5 м	шт	52		52	
Наружное пожаротушение (из ПГ)					
- пожарные гидранты	шт	16		16	
Площадка водозаборных и водопроводных сооружений:					
- трубы полиэтиленовые ПЭ 100, д 110 мм	км	0,4014		0,4014	
- трубы полиэтиленовые ПЭ 100, д 63 мм	км	0,021		0,021	
- трубы полиэтиленовые ПЭ 100, д 160 мм	км	0,0652		0,0652	
-задвижки, д 50 мм	шт	1		1	
- круглые водопроводные колодцы д .1,5 м	шт	4		4	
- круглые канализационные колодцы д.1,5 м	шт	7		7	
- круглые канализационные колодцы д. 2 м	шт	2		2	
Благоустройство территории водозабора (2 площадки)					
Ограждение комплекса водопроводных очистных сооружений из сетки рабица; - ворота; - калитка	м шт шт	516 1 1		516 1 1	
Проезды	м2	1522		1658,91	

Выпуск продукции (оказания услуг), предусмотренной проектом в объеме, соответствующем нормам освоения проектных мощностей в начальный период

_____;

факт начала выпуска продукции с указанием объема

Жилой дом имеет следующие показатели:

Показатели	Единица измерения	По проекту	Фактически
Общая площадь	метр в квадрате (далее - $М^2$)		
Число этажей	этаж		
Общий строительный объем	метр в кубе (далее - $М^3$)		
В том числе подземной части	$М^3$		
Площадь встроенных, встроенно-пристроенных и пристроенных помещений	$М^2$		

Показатели	По проекту			Фактически		
	число квартир	площадь квартир, $М^2$		число квартир	площадь квартир, $М^2$	
		общая	жилая		общая	жилая
Всего квартир, в том числе: однокомнатных двухкомнатных трехкомнатных четырехкомнатных и более						

4. Технологические и архитектурно-строительные решения по объекту характеризуются следующими данными:

прокладка внутри поселковой сети водоснабжения из труб полиэтиленовых ПЭ 100, монтаж технологического оборудования насосных станций первого и второго подъемов, станции очистки воды, монтаж резервуаров чистой и технической воды, бурение 3-х эксплуатационных скважин глубиной 76,5м

краткие технические характеристики по особенностям его размещения, по основным материалам и конструкциям, инженерному и технологическому оборудованию

5. На объекте установлено предусмотренное проектом оборудование в количестве согласно актам о его приемке после индивидуального испытания и комплексного опробования;

6. Наружные инженерные коммуникации (холодное и горячее водоснабжение, канализация, теплоснабжение, газоснабжение, электроснабжение и связь) обеспечивают нормальную эксплуатацию объекта (здания, сооружения, помещения) и приняты городскими эксплуатационными организациями;

7. Сметная стоимость по утвержденному проекту (проектной-сметной документации):

всего 513 492,080 тысяч тенге, в том числе строительно-монтажных работ 402 975,656 тысяч тенге, оборудования, инструмента и инвентаря 2 479,738 тысяч тенге;

8. Сметная стоимость основных фондов, принимаемых в эксплуатацию 453 573,64 тысяч тенге, в том числе:

стоимость строительно-монтажных работ 395 592,76 тысяч тенге;

стоимость оборудования, инструмента и инвентаря 35 811,78 тысяч тенге;

9. Доля местного содержания предусмотрена в проектно-сметной документации 100% и фактически применено 97% (на объектах, финансируемых за счет государственных инвестиций и средств квазигосударственного сектора);

10. Класс энергоэффективности здания _____;

11. Объект построен в соответствии с утвержденным проектом (проектно-сметной документацией) и требованиями государственных нормативных документов в области архитектуры, градостроительства и строительства.

РЕШИЛ: **«Строительство наружных сетей водопровода в с.Богатырь Успенского района Павлодарской области»**

наименование объекта (комплекса)

принять в эксплуатацию.

Заказчик:

И.о.Руководителя
Тулебаев А.У._____

фамилия, имя, отчество (при наличии), подпись руководителя Место печати (далее - М.П.)

Технический надзор:

Директор ТОО «Бестау-С»
Мусин С.К._____

фамилия, имя, отчество (при наличии), подпись руководителя Место печати (далее - М.П.)

Эксперт ТОО «Бестау-С»
Кдрагужинов М.К._____

фамилия, имя, отчество (при наличии), подпись эксперта М.П.

Авторский надзор:

Разработчик проекта ТОО «Концерн АЙ-СУ»
Батырбеков Е.К._____

фамилия, имя, отчество (при наличии), подпись руководителя Место печати (далее - М.П.)

Директор ТОО «Концерн АЙ-СУ»
Батырбеков Е.К._____

фамилия, имя, отчество (при наличии), подпись руководителя Место печати (далее - М.П.)

Эксперт ТОО «Концерн АЙ-СУ»
Батырбеков Е.К._____

фамилия, имя, отчество (при наличии), подпись руководителя Место печати (далее - М.П.)

Подрядчик:

Директор ТОО «ИНЭК Казахстан»
Серикпаева Д.К._____

фамилия, имя, отчество (при наличии), подпись руководителя Место печати (далее - М.П.)

Приложение 13
к акту приёмки объекта
в эксплуатацию

Технические характеристики объекта
(сети, водоводы, коллекторы и тому подобное)

№ п/п	Наименование	Единицы измерения	Количество, протяжённость	Примечание
1	2	3	4	5
Водопровод				
1	Водоводы (общая протяжённость)	м		
	1) из стальных труб	м		
	2) из чугунных труб	м		
	3) из асбестоцементных труб	м		
	4) из железобетонных труб	м		
	5) из полиэтиленовых	м		
2	Распределительная сеть (общая протяжённость)	м	13 586	д. 160мм, д.63мм, д.110мм,д.25мм
	1) из стальных труб	м		
	2) из чугунных труб	м		
	3) из асбестоцементных труб	м		
	4) из полиэтиленовых труб	м	13 586	д. 160мм, д.63мм, д.110мм,д.25мм
	5)	м		
3	Прочие устройства			
	Смотровой колодец	шт		
	Задвижка d-150	шт		
	" d-100	шт	27	
	" d-50	шт	1	
	Вентили d-32 мм	шт		
	" d-25 мм	шт		
	" d-15 мм	шт		
	Кран d-25 мм	шт	99	
	" d-50мм	шт	1	
	" d-	шт		
	" d-	шт		
	Гидрант	шт	16	
	Водопроводный ввод	шт		
	Водоразборная колонка	шт		
	Стальной футляр	шт		
	Питьевой фонтанчик	шт		
Канализация				
1	Коллекторы (общая	м		

	протяжённость)			
	1) из керамических труб	м		
	2) из чугунных труб	м		
	3) из бетонных труб	м		
	4) из асбестоцементных труб	м		
	5) из железобетонных труб	м		
	6)	м		
	7)	м		
2	Канализационная сеть (общая протяжённость)	м		
	1) из керамических труб	м		
	2) из чугунных труб	м		
	3) из бетонных труб	м		
	4) из асбестоцементных труб	м		
	5) из железобетонных труб	м		
	6) из полиэтиленовых	м		
3	Прочие устройства			
	Смотровой колодец (мокрый)	шт		
	Выпуск	шт		

Горизонтальный разрез колодца	Вертикальный разрез колодца
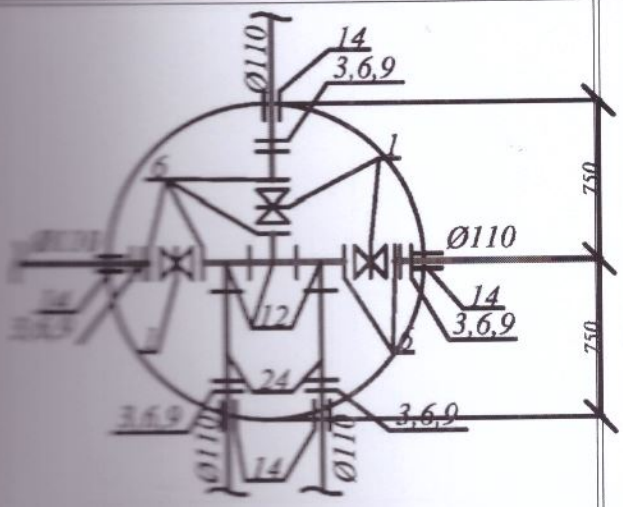	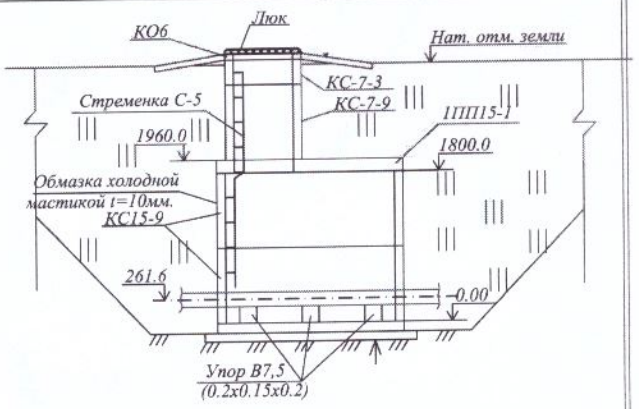

№ п/п	Наименование	Марка	Материал	Диаметр (мм) (размеры)	Количество	Примечание
1	- пожарные гидранты	ПГ	Чугун	100	16	
2	- задвижка		сталь	100	27	
3	- кран		сталь	25	99	
4	- кран		сталь	50	1	

Схема привязки колодца к постоянным точкам-ориентирам

Заказчик **Тулебаев А.У.** _____

фамилия, имя, отчество (при наличии), подпись руководителя Место печати (при наличии)

Авторский надзор **Батырбеков Е.К.** _____

фамилия, имя, отчество (при наличии), подпись эксперта Место печати (при наличии)

"Концерн АЙ-СУ" Товарищество с ограниченной ответственностью
Жауапкершілігі шектеулі серіктестігі
РЕСПУБЛИКА КАЗАХСТАН Г.ПАВЛОДАР

«ЖМТ» АЖ ЕНГІЗІЛДІ
Орындаушы Боткова Е.К.
(Т.А.Ж., қолы)
Күні 2023 ж. «31» 10

«ЖМТ» АЖ ЕНГІЗІЛДІ
Орындаушы Боткова Е.К.
(Т.А.Ж., қолы)
Күні 2023 ж. «03» 11

«ЖМТ» АЖ ЕНГІЗІЛДІ
Орындаушы Боткова Е.К.
(Т.А.Ж., қолы)
Күні 2023 ж. «03» 11

Пронумеровано
14 листов

Жер учаскісінің жер кадастры Сапты

0022149631973
14-212
080-026

1411/8653
06.11.2023
10:00

с. Богатырь
Шонгракимова
Стурина