Утвержден
приказом Министра
по инвестициям и развитию
Республики Казахстан
от 24 апреля 2017 года №234
Приложение 1
к приказу Министра
по индустрии и инфраструктурного развития
Республики Казахстан
от «08» февраля 2021 года №53
Форма

Акт приемки объекта в эксплуатацию

«10» октября 2024 г.

Заказчик **КГУ «Аппарат акима Медеуского района города Алматы», в лице акима Оразалина Еркебулана Нурлановича, г. Алматы, Медеуский район, ул. Пушкина, 72, БИН 360940000025, телефон 87272634093**

фамилия, имя, отчество (при его наличии) ИИН, телефон – для физических лиц, наименование организации – для юридических лиц, БИН, телефон, почтовый индекс, область, город, район, населенный пункт, наименование улицы, номер дома/здания (стационарного помещения)

на основании: Декларации о соответствии (**прилагается**) **по данному объекту от «24» сентября 2024 года, предоставленной подрядчиком ТОО «Связьстроймеханизация», в лице директора Бергарипова Габидуллы Зейноллаевича, г.Алматы, ул. Москвина, 9, БИН 991040002250, тел.: 8 (727) 253 80 03**

дата подписания декларации, наименование подрядной (генподрядной) организации, фамилия, имя, отчество (при его наличии) руководителя, юридический адрес, БИН, телефон

Заключения о качестве строительно-монтажных работ (**прилагается**) **по данному объекту «24» сентября 2024 года, представленного техническим надзором ТОО «Қабылан эксперт», в лице директора Байдарова Жандоса Маратовича, БИН 060340007781, тел.: +7 771 990 43 59**
Эксперт: Махатов Ануар Санезбаевич, аттестат №KZ85VJE00079759 от 27.03.2023 г.

дата подписания заключения, наименование организации, фамилия, имя, отчество (при его наличии) экспертов технического надзора, № и дата получения аттестатов, БИН, телефон

Заключения о соответствии выполненных работ проекту (**прилагается**) **по данному объекту от «24» сентября 2024 года, предоставленного авторским надзором ТОО «Казахский Сантехпроект», в лице директора Вахламова Антона Валерьевича, БИН 051140004166, тел.: +7-727-323-23-12**
Эксперт: руководитель группы авторского надзора Махно Виктор Валерьевич

дата подписания заключения, наименование организации, фамилия, имя, отчество (при его наличии) экспертов авторского надзора, № и дата получения аттестатов, БИН, телефон

произведя осмотр готовности предъявленного подрядчиком (генеральным подрядчиком) к приемке в эксплуатацию объекта: **«Строительство сетей водопровода и канализации мкр. Кенсай, ул. Шокая, Медеуского района г. Алматы. Корректировка», новое, уровень ответственности объекта второй – нормальный.**

наименование объекта и вид строительства (новое, расширение, реконструкция, техническое перевооружение, модернизация, капитальный ремонт), уровень ответственности, техническая и технологическая сложность объекта

по адресу: Республика Казахстан, г. Алматы, Медеуский район, мкр. Кенсай, ул. Шокая, ул. Сарсенбаева

(область, район, населенный пункт, микрорайон, квартал, улица, номер дома (корпуса)

проверив комплектность исполнительной технической документации, в том числе посредством

электронного модуля исполнительной технической документации "__"_____2024 года, дата ознакомления подтверждает что:

1. Строительство объекта осуществлено на основании:

1) **Решение о предоставлении соответствующего права на землю выдано Акиматом города Алматы от 20.08.2019 года № 3/501**

документ, подтверждающий наступление юридических фактов (юридических составов), на основании которых возникают, изменяются или прекращаются права на земельный участок, в том числе договоры, решения судов, правовые акты исполнительных органов, свидетельство о праве на наследство, передаточный акт или разделительный баланс при реорганизации негосударственных юридических лиц, владеющих земельным участком на праве собственности или выкупивших право временного возмездного землепользования (аренды).

либо решения о реконструкции (перепланировке, переоборудовании) помещений отдельных частей) существующих зданий от «__»_____20__года №

(наименование органа вынесшего решение)

2) талона о приеме уведомления о начале или прекращении осуществления деятельности или определенных действий **№KZ94REA00328589 от 24.04.2023 года; №KZ07REA00373223 от 25.01.2024 года; №KZ07REA00401935 от 24.07.2024 года - Коммунальное государственное учреждение «Управление градостроительного контроля города Алматы»**

(наименование органа принявшего уведомление, дата и № принятия талона)

3) проекта (проектно-сметной документации) ТОО «Казахский Сантехпроект», ГСЛ № 000014, выданная 9 декабря 1994 года, 4579-1-К-С31-НВК

(наименование проектной организации, номер проекта утвежденного(й))

утвержден(а) **КГУ Управление энергетики и водоснабжения № 08-07/76 от 17.03.2022 года, КГУ «Аппарат акима Медеуского района города Алматы», Распоряжение №173-Ѳ от 25.06.2024 г.**

(наименование организации утвердившей (переутвердившей) проект и дата утверждения)

2. Строительно-монтажные работы осуществлены в сроки:

начало работ: **«24» апреля 2023 года;**

месяц, год

окончание работ: **«24» сентября 2024 года;**

месяц, год

при продолжительности строительства, месяц:

по норме или по проекту организации строительства, месяц**: 9 месяцев;**

фактически, месяц: **17 месяцев (корректировка проекта).**

3. Объект (комплекс) имеет следующие основные технико-экономические показатели (мощность, производительность, производственная площадь, протяженность, вместимость, объем, пропускная способность, провозная способность, число рабочих мест и тому подобное, заполняется по всем объектам (кроме жилых домов) в единицах измерения соответственно целевой продукции или основным видам услуг):

Мощность, производительность и так далее	Ед. изме-рения	По проекту		Фактически	
		общая (с учетом ранее принятых)	в том числе пускового комплекса или очереди	общая (с учетом ранее принятых)	в том числе пусково-го комплек-са или очереди
Расчетная производительность водопровода - 7 978,6 м3/сут.	**м, шт**	**Сети водопровода:** д25;32 пл. = 4079 м. (абон.)		**Сети водопровода:** д25;32 пл. = 4079,23 м. (абон.)	

Расчетная производительность канализации - 6 566,4 м3/сут.	**м, шт**	д32 пл. = 345 м. д57 ст. = 16 м. д159 ст. = 5 м. д219 ст. = 8 м. д110 пл. = 1323,5 м. д160 пл. = 2665 м. д315 пл. с учетом фут. = 1365 м. д225 пл. с учетом фут. = 989 м. д125 пл. с учетом фут. = 1231,4 м. д560 фут. пл. = 127,4 м. д400 фут. пл. = 14,7 м. д355 фут. пл. = 435 м. L = 10 041,5 м. (без учета футляров) Lфутляров = 2 562,5 м. ЖБ Лоток = 1414 м. Железобетонные колодцы, 188 шт. **Сети канализации:** D125 пл. = 3343 м. (абон.) D160 пл. = 2405 м. D225 пл. = 1830,3 м. D355 пл. = 1257 м. D560 пл. фут. = 120 м. D400 пл. фут. = 29,3 м. L = 8 835,3 м. (без учета футляров) Lфутляров = 149,3 м. ЖБ Лоток = 1165 м. Железобетонные колодцы, 295 шт.		д32 пл. = 369 м. д50 ст. = 11,67 м. д108 ст. = 13,02 м. д110 пл. = 1340,19 м. д160 пл. = 2665,88 м. д315 пл. с учетом фут. = 1455,87 м. д225 пл. с учетом фут. = 989,41 м. д125 пл. с учетом фут. = 1231,65 м. д560 фут. пл. = 144,64 м. д400 фут. пл. = 58,95 м. д355 фут. пл. = 642,86 м. L = 10 080,16 м. (без учета футляров) Lфутляров = 2 922,21 м. ЖБ Лоток = 1472,17 м. Железобетонные колодцы, 188 шт. **Сети канализации:** D125 пл. = 3343,13 м. (абон.) D160 пл. = 2405,89 м. D225 пл. = 1830,77 м. D355 пл. = 1261,87 м. D560 пл. фут. = 115,38 м. D400 пл. фут. = 26,17 м. L = 8 841,6 м. (без учета футляров) Lфутляров = 141,55 м. ЖБ Лоток = 1214,46 м. Железобетонные колодцы, 295 шт.	

Выпуск продукции (оказания услуг), предусмотренной проектом в объеме, соответствующем нормам освоения проектных мощностей в начальный период_____;

факт начала выпуска продукции с указанием объема

Жилой дом имеет следующие показатели:

Показатели	Единица измерения	По проекту	Фактически
Общая площадь	$м^2$		
Число этажей	этаж		
Общий строительный объем	$м^3$		
В том числе подземной части	$м^3$		
Площадь встроенных, встроенно-пристроенных и пристроенных помещений	$м^2$		

Показатели	По проекту			Фактически		
	число квартир	площадь квартир, $м^2$		число квартир	площадь квартир, $м^2$	
		общая	жилая		общая	жилая
Всего квартир, в том числе: однокомнатных двухкомнатных трехкомнатных четырехкомнатных и более						

4. Технологические и архитектурно-строительные решения по объекту характеризуются следующими данными:

Магистральные сети водопровода и канализации построены в соответствии со строительными нормами и правилами.

В1 - Строительство водопровода хозяйственно-питьевого:

Водопровод подачи воды потребителям запроектирован и построен из труб полиэтиленовых напорных по ГОСТ 18599-2001, СТ РК ISO 4427-2-2014 ПЭ100 SDR 11 диаметрами 125х11,4 мм, 160х14,6 мм, 225х20,5 мм и 315х28,6 мм с использованием полиэтиленовых электросварных муфт и монтажом колодцев из железобетонных колец. Подземная прокладка сетей водопровода частично предусмотрена в сборных железобетонных поддонах, в грунтовых условиях III типа по сейсмическим свойствам.

Переход через Восточную объездную дорогу выполнен методом ГНБ, в две нитки, из труб полиэтиленовых напорных ПЭ100 SDR 11 по ГОСТ 18599-2001 диаметром 315х28,6 мм, в футлярах - из труб полиэтиленовых напорных по ГОСТ 18599-2001, СТ РК ISO 4427-2-2014 ПЭ100 SDR 17 диаметром 560х33,2 мм.

В колодцах проектируемых сетей выполнена установка: пожарных гидрантов, запорно-регулирующей арматуры для отключения и переключения участков сети водопровода.

Для наружного пожаротушения установлены пожарные гидранты в колодцах. Гидранты приняты по ГОСТ 8220-85Е. В местах размещения пожарных гидрантов предусмотрены флуоресцентные указатели по СТ РК 1174-2003 «Пожарная техника для защиты объектов. Основные виды, размещение и обслуживание». Колодцы с пожарными гидрантами смонтированы на разводящих сетях, радиус воздействия пожарного гидранта 100,0 м, что обеспечивает наружное пожаротушение.

Для подключения абонентов к сетям водоснабжения, выполнены ответвления от магистральных трубопроводов и устройство водомерных узлов для каждого потребителя в отдельных колодцах. Подключение абонентов выполнено из труб диаметрами 25х2,3 мм и 32х2 мм.

К1 - Канализация бытовая:

Согласно техническим условиям № 05/3-2379 от 19.08.2020 г., выданным ГКП на ПХВ «Алматы Су» и «Схеме сетей и сооружений водоснабжения», согласованной со службой эксплуатации ГКП на ПХВ «Алматы Су», проектом предусмотрено строительство и реконструкция нескольких участков сетей, с подключением к существующему канализационному коллектору диаметром 400 мм, проходящему по ул. Ульяновская, уг. ул. Балтабаевская.

Схема канализации района принята самотечной и запроектирована по улицам Шокая, Сарсенбаева и Барнаульская.

Бытовая канализация предназначена для отвода бытовых стоков мкр. Кенсай. По ул. Шокая предусмотрена прокладка магистрального коллектора, в который запланирован отвод стоков от участков трубопроводной сети, разрабатываемых в рамках других проектов.

Подключение потребителей выполнено от границ участков. Переход через Восточную объездную дорогу выполнен методом ГНБ, в две нитки из труб полиэтиленовых напорных ПЭ100 SDR17 по ГОСТ 18599-2001 диаметрами 355х21,1 мм с использованием полиэтиленовых электросварных муфт в футлярах из труб полиэтиленовых напорных по ГОСТ 18599-2001, СТ РК ISO 4427-2-2014 ПЭ100 SDR 17 диаметрами 560х33,2 мм.

Переход через реку Ботбасай, в две нитки, выполнен из труб полиэтиленовых напорных ПЭ100 SDR 17 по ГОСТ 18599-2001 диаметром 225х13,4 мм с использованием полиэтиленовых электросварных муфт и устройством отключающей арматуры в колодцах, в футлярах из труб

полиэтиленовых напорных по ГОСТ 18599-2001, СТ РК ISO 4427-2-2014 ПЭ100 SDR 17 диаметром 400х23,7 мм.

Согласно техническому отчёту об инженерно-геологических условиях, на ул. Сарсенбаева тип грунтовых условий по просадочности - 2 (второй). Проектом предусмотрено и произведено уплотнение грунта, частичное устройство поддонов под трубопроводы канализации, с устройством дренажного слоя.

Подключение абонентов выполнено из труб полиэтиленовых напорные по ГОСТ 18599-2001, СТ РК ISO 4427-2-2014 ПЭ100 SDR 17 диаметрами 125х7,4 мм и 160х9,5 мм.

На самотечных сетях канализации смонтированы канализационные колодцы: линейные, поворотные и перепадные, принятые из сборных железобетонных элементов по ТПР 902-09-22.84, альбомы II, VI, с учётом дополнительных мероприятий для сейсмических районов.

Колодцы для установки шиберной ножевой задвижки круглые водопроводные диаметром 1500 мм по ТПР 901-09-11.84, из сборных железобетонных элементов по серии 3.900.1-14 в.1, изготовленных по СТ РК 1971-2010.

Для обнаружения трубопровода из труб полиэтиленовых, проложена сигнальная лента на металлической основе на 0,3 м выше верха трубопровода.

В сетях хозяйственно-питьевого водопровода и бытовой канализации применены опорно-центрирующие кольца и гибкие вставки.

Конструкция покрытия дорог:

Данным рабочим проектом предусмотрено и выполнено восстановление существующего асфальтобетонного покрытия дороги на всю ширину улиц.

краткие технические характеристики по особенностям его размещения, по основным материалам и конструкциям, инженерному и технологическому оборудованию

5. На объекте установлено предусмотренное проектом оборудование в количестве согласно актам о его приемке после индивидуального испытания и комплексного опробования;
6. Наружные инженерные коммуникации (холодное и горячее водоснабжение, канализация, теплоснабжение, газоснабжение, электроснабжение и связь) обеспечивают нормальную эксплуатацию объекта (здания, сооружения, помещения) и приняты городскими эксплуатационными организациями;
7. Сметная стоимость по утвержденному проекту (проектно-сметной документации):
всего **2 123,568** млн. тенге, в том числе строительно-монтажных работ **1 798,513** млн. тенге, оборудование **7,858** млн. тенге; прочие затраты **317,197** млн. тенге;
8. Сметная стоимость основных фондов, принимаемых в эксплуатацию **1 850,23469046** млн. тенге в том числе:
стоимость строительно-монтажных работ **1 645,01150334** млн. тенге; оборудование **6,983756** млн. тенге; прочие затраты **198,23943112** млн. тенге.
9. Доля местного содержания предусмотрена в проектно-сметной документации 100 % и фактически применено 100 % (на объектах финансируемых за счет государственных инвестиций и средств квазигосударственного сектора);
10. Класс энергоэффективности здания _____;
11. Объект построен в соответствии с утвержденным проектом
ТОО «Казахский Сантехпроект», 4579-1-К-С31-НВК

(проектно-сметной документацией)

и требованиями государственных нормативных документов в области архитектуры, градостроительства и строительства.

РЕШИЛ: **«Строительство сетей водопровода и канализации мкр. Кенсай, ул. Шокая, Медеуского района г. Алматы. Корректировка»**

наименование объекта (комплекса)

ПРИНЯТЬ В ЭКСПЛУАТАЦИЮ

Заказчик:

КГУ «Аппарат акима Медеуского района города Алматы», Аким

Оразалин Еркебулан Нурланович **«10» октября 2024 года**

(фамилия, имя, отчество (при его наличии), подпись руководителя)

Место печати (при наличии)

Технический надзор:

1) аттестованный (-ые) эксперт (-ы) _____

(фамилия, имя, отчество (при его наличии) эксперта, специализация аттестата, подпись, дата

Место печати (при наличии)

2) аккредитованная организация

ТОО «Қабылан эксперт», директор Байдаров Жандос Маратович

«24» сентября 2024 года

(наименование организации) имеющей в своем составе аттестованного (-ых) эксперта (-ов), фамилия, имя, отчество (при его наличии) руководителя, подпись, дата

Место печати (при наличии)

эксперт технического надзора Махатов Ануар Санезбаевич, аттестат №KZ85VJE00079759 от 27.03.2023 г.

«24» сентября 2024 года

(фамилия, имя, отчество (при его наличии) эксперта, специализация аттестата), подпись, дата

Авторский надзор:

1) разработчик **ТОО «Казахский Сантехпроект», директор Вахламов Антон Валерьевич**

«24» сентября 2024 года

(наименование организации, фамилия, имя, отчество (при его наличии), должность), подпись, дата

Место печати (при наличии)

руководитель группы авторского надзора Махно Виктор Валерьевич

«24» сентября 2024 года

(наименование организации, фамилия, имя, отчество (при его наличии), должность), подпись, дата

Место печати (при наличии)

2) организация_____

(наименование организации) имеющей в своем составе аттестованного (-ых) эксперта (-ов), фамилия, имя, отчество (при его наличии) руководителя, подпись, дата

Место печати (при наличии)

3) аттестованный (-ые) эксперт (-ы)_____

(наименование организации, фамилия, имя, отчество (при его наличии), должность), подпись, дата

Место печати (при наличии)

Подрядчик (генеральный подрядчик)

Директор ТОО «Связьстроймеханизация» Бергарипов Г. З.

фамилия, имя, отчество (при наличии), подпись руководителя

Место печати (при наличии)

Приложение 13
к акту приемки объекта
в эксплуатацию
Форма

Технические характеристики объекта (сети, водоводы, коллекторы и т.п.)

№ п/п	Наименование	Единицы измерения	Количество, протяженность	Примечание
1	2	3	4	5
Водопровод				
1	Водоводы (общая протяженность)	м	5 989,26	
	1) из стальных труб	м	13,02	
	2) из чугунных труб	м		
	3) из асбестоцементных труб	м		
	4) из железобетонных труб	м		
	5) из полиэтиленовых труб	м	5 976,24	
2	Распределительная сеть (общая протяженность)	м	4 090,9	
	1) из стальных труб	м	11,67	
	2) из чугунных труб	м		
	3) из асбестоцементных труб	м		
	4) из полиэтиленовых труб	м	4 079,23	
	5)	м		
3	Прочие устройства			
	Смотровой колодец	шт	188	
	Задвижка d-300	шт	10	
	" d-200	шт	12	
	" d-150	шт	27	
	" d-100	шт	27	
	" d-50	шт	1	
	" d-50	шт	3	
	" вантуз d-80	шт	1	

	" вантуз d-50	шт	3	
	Вентили d-	шт		
	" d-	шт		
	" d-	шт		
	Кран d-	шт		
	" d-	шт		
	" d-	шт		
	Гидрант	шт	35	
	Водомерный узел d-15	шт	430	
	Водопроводный ввод	шт		
	Водоразборная колонка	шт		
	Стальной футляр	шт		
	Полиэтиленовый футляр	м	2 922,21	
	Питьевой фонтанчик	шт		
Канализация				
1	Коллекторы (общая протяженность)	м		
	1) из керамических труб	м		
	2) из чугунных труб	м		
	3) из бетонных труб	м		
	4) из асбестоцементных труб	м		
	5) из железобетонных труб	м		
	6)	м		
	7)	м		
2	Канализационная сеть (общая протяженность)	м	8 841,6	
	1) из керамических труб	м		
	2) из чугунных труб	м		
	3) из бетонных труб	м		
	4) из асбестоцементных труб	м		
	5) из железобетонных труб	м		
	6) из полиэтиленовых труб	м	8 841,6	

3	Прочие устройства (задвижка) " d-200 " d-300		 2 2	
	Смотровой колодец	шт	295	
	Полиэтиленовый футляр	м	141,55	
	Выпуск	шт		

Горизонтальный разрез колодца	Вертикальный разрез колодца
Масштаб _____	Масштаб _____
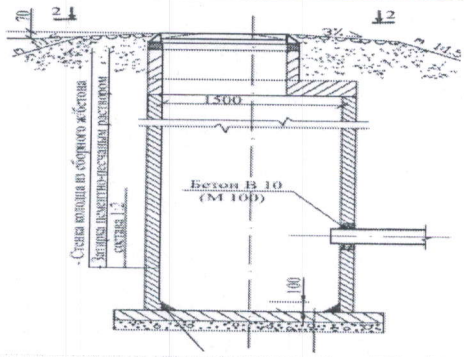 1 - трубопровод 2 - сетевой колодец 3 - гибкая вставки 4 - поддон из монолитных элементов 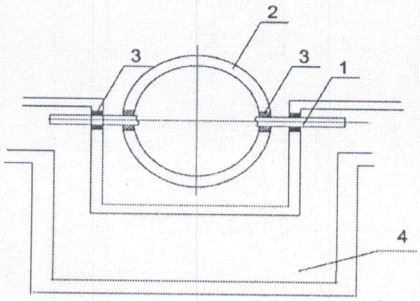 	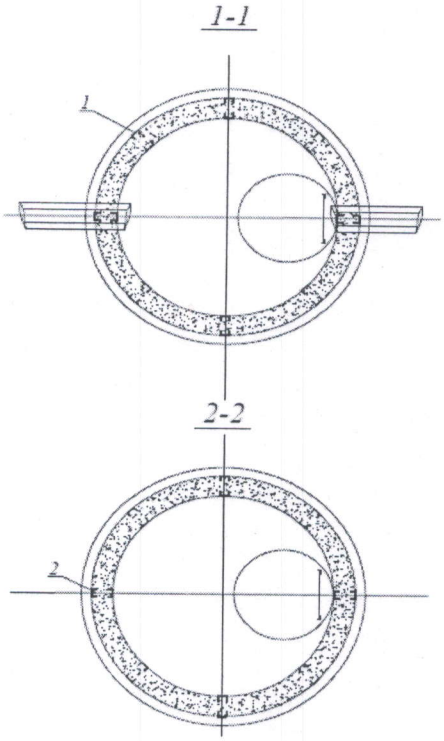

Спецификация

№ п/п	Наименование	Марка	Мате-риал	Диаметр (мм) (размеры)	Количество	Примечание
1	Колодцы круглые из сборного железобетона	серия 3.900. 1-14	Железо-бетон	2000	16	
2	Колодцы круглые из сборного железобетона	серия 3.900. 1-14	Железо-бетон	1500	365	

3	Колодцы круглые из сборного железобетона	серия 3.900. 1-14	Железо-бетон	1000	98	
4	Колодцы прямоугольные	ТПР 901-09 11.84 AIV	Монолит/ Железо-бетон	2000х2500	4	

Схема привязки колодца к постоянным точкам-ориентирам

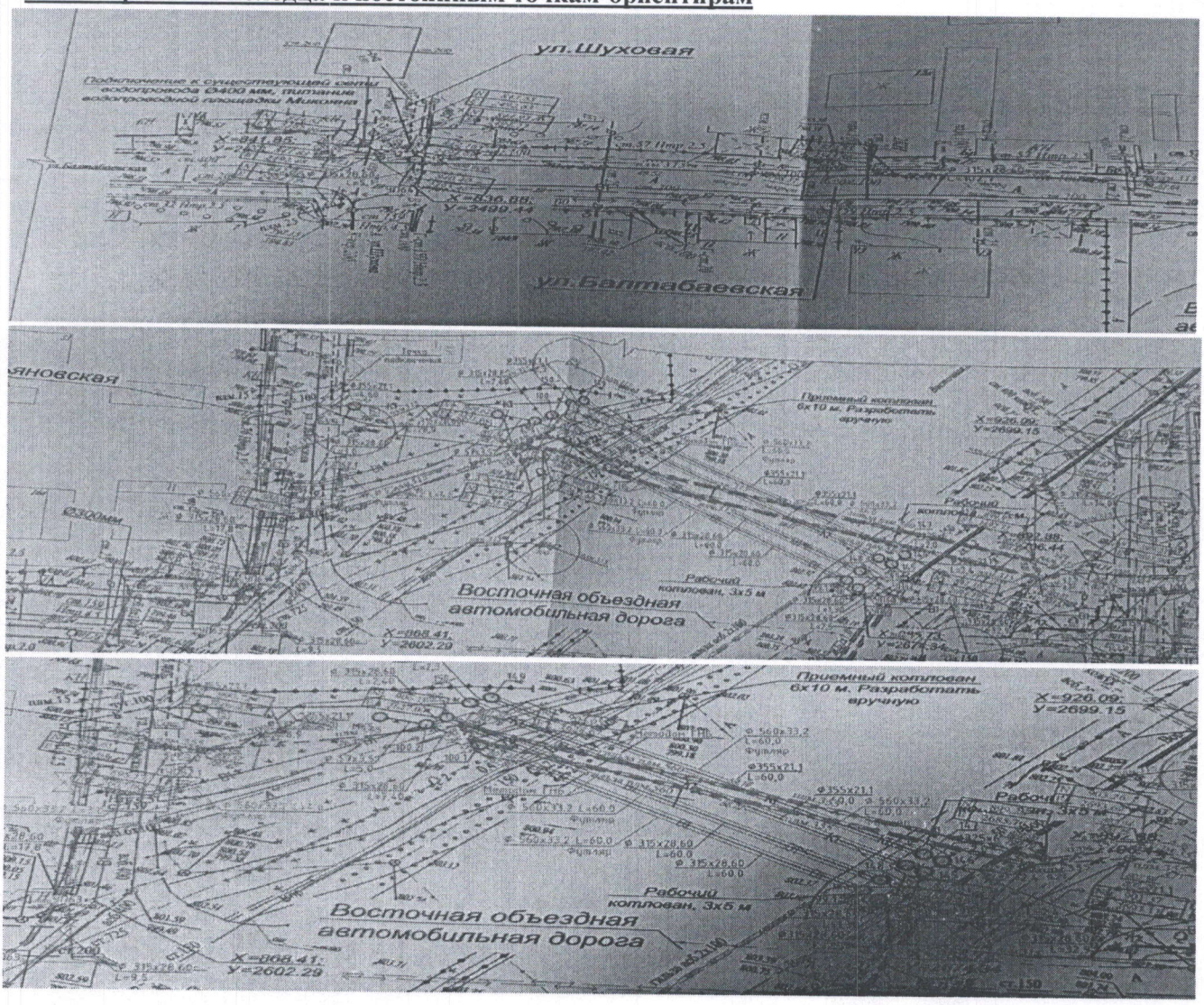

Заказчик

Аким КГУ «Аппарат акима Медеуского района города Алматы»

Оразалин Е. Н.

фамилия, имя, отчество (при наличии), подпись руководителя *Место печати (при наличии)*

Авторский надзор

Руководитель группы авторского надзора ТОО «Казахский Сантехпроект»

Махно В. В.

фамилия, имя, отчество (при его наличии), подпись эксперта *Место печати (при наличии)*

«АЛМАТЫ ҚАЛАСЫ ҚАЛАЛЫҚ ЖОСПАРЛАУ ЖӘНЕ УРБАНИСТИКА БАСҚАРМАСЫ»
КОММУНАЛДЫҚ МЕМЛЕКЕТТІК МЕКЕМЕСІ

КОММУНАЛЬНОЕ ГОСУДАРСТВЕННОЕ УЧРЕЖДЕНИЕ
«УПРАВЛЕНИЕ ГОРОДСКОГО ПЛАНИРОВАНИЯ И УРБАНИСТИКИ ГОРОДА АЛМАТЫ»

050057, Алматы қаласы, Абай даңғылы, 90
тел.: 8 (727) 240 80 00, 240 80 01
тел./факс: 8 (727) 240 80 03, e-mail: u.aig@almaty.gov.kz

050057, город Алматы, проспект Абая, 90
тел.: 8 (727) 240 80 00, 240 80 01
тел./факс: 8 (727) 240 80 03, e-mail: u.aig@almaty.gov.kz

23.10.24 № 06-2-02-1768-ш

«Азаматтарға арналған үкімет»
Мемлекеттік корпорациясы»
КЕ АҚ

«Медеу ауданы әкімінің аппараты»
КММ

Алматы қаласы Қалалық жоспарлау және урбанистика басқармасы жылжымайтын мүліктің құқықтарын тіркеуге (ауыртпалықтар) қатысты 2024ж. 22 қазандағы № 002263653282 өтінішін қарап, салынған объектіні пайдалануға қабылдаудың актісі «Қазақстан Республикасындағы сәулет, қала құрылысы және құрылыс қызметі туралы» Заңының 75-бабы 4-тармағына және 75-1 бабы 2-тармағына сәйкес объектілер есебінің журналына 2024 ж. 23 қазанда № 2310-1 реттік нөмірімен есепке алынғанын хабарлайды.

Қазақстан Республикасы Әкімшілік рәсімдік-процестік кодексінің 22-бабы 2-тармағының 5-тармақшасына сәйкес Сіз әкімшілік актіге, әкімшілік органның әкімшілік әрекетіне (әрекетсіздігіне) шағым беруге құқығыңыз бар.

Басшы **Н. Боранбаев**

орын. Ж. Сайбаков
тел. 240-80-00, іш. 213

0131852

«АЛМАТЫ ҚАЛАСЫ ҚАЛА ҚҰРЫЛЫСЫН БАҚЫЛАУ БАСҚАРМАСЫ» КОММУНАЛДЫҚ МЕМЛЕКЕТТІК МЕКЕМЕСІ

КОММУНАЛЬНОЕ ГОСУДАРСТВЕННОЕ УЧРЕЖДЕНИЕ «УПРАВЛЕНИЕ ГРАДОСТРОИТЕЛЬНОГО КОНТРОЛЯ ГОРОДА АЛМАТЫ»

050057 Алматы каласы, Абай даңғылы, 90
тел/факс: (727) 2298136 e-mail: u.gask@almaty.gov.kz

050057 г. Алматы, пр. Абая, 90
тел/факс: (727) 2298136 e-mail: u.gask@almaty.gov.kz

№

Филиал НАО «Государственная корпорация «Правительство для граждан» по г. Алматы

КГУ «Аппарат акима Медеуского района города Алматы»

Управление градостроительного контроля города Алматы, рассмотрев представленные документы (расписка №002263753913) по объекту: «Строительство сетей водопровода и канализации микрорайоне Кенсай, ул. Шокая в Медеуском районе города Алматы. Корректировка», новое, уровень ответственности объекта второй нормальный, сообщает, что представленные документы **соответствуют** приказам Министра по инвестициям и развитию РК от 24 апреля 2017 года за №234, 235, приказам Министра индустрии и инфраструктурного развития Республики Казахстан от 9 августа 2019 года №632, от 8 февраля 2021 года №53.

Дальнейшая регистрация в соответствии с п.8 ст.73 Закона РК «Об архитектурной, градостроительной и строительной деятельности в Республике Казахстан» осуществляется ФН АО «Государственная корпорация «Правительство для граждан» по городу Алматы.

Заместитель руководителя **О. Тулебаев**

Исп. Д. Раиымбеков
тел.: 229-22-24

Приложение 1
к приказу Министра
по инвестициям и развитию
Республики Казахстан
от «24» апреля 2017 года № 235
Приложение 1
к приказу Министра
индустрии и инфраструктурного развития
Республики Казахстан
от «08» февраля 2021 года № 53
Форма

Заключение о качестве строительно-монтажных работ

«24» сентября 2024 г.

Технический надзор **ТОО «Қабылан эксперт», директор Байдаров Жандос Маратович, г. Алматы, ул. Коммунальная, 4, оф. 7**
наименование организации, фамилия, имя, отчество (при наличии) руководителя, юридический адрес

в лице **эксперта Махатова Ануара Санезбаевича, аттестат №KZ85VJE00079759 от 27.03.2023 г.**
фамилия, имя, отчество (при наличии) экспертов, № аттестатов, дата получения

действующего на основании **№040740002533/220141/00 от 19.09.2022 г., дополнительного соглашения №1 от 30.03.2023 г., дополнительного соглашения №2 от 29.08.2023 г., дополнительного соглашения №3 от 13.12.2023 г., дополнительного соглашения №4 от 21.06.2024 г.. дополнительного соглашения №5 от 21.08.2024 г.**
№ договора и дата

по объекту: **«Строительство сетей водопровода и канализации мкр. Кенсай, ул. Шокая, Медеуского района г. Алматы. Корректировка»**
наименование и местонахождение объекта

Заказчиком которого является **КГУ «Аппарат акима Медеуского района», аким Оразалин Еркебулан Нурланович**
наименование организации, фамилия, имя, отчество (при наличии) руководителя

подтверждает, что:
1. Строительство объекта осуществлялось:
1) 1) подрядчиком (генеральным подрядчиком) **ТОО «Связьстроймеханизация, Лицензия I-категории, № 002708 от 17.01.2001 года (24000006 от 03.01.2024 г.)**

наименование организации, № лицензии и дата получения

в лице **директора Бергарипова Габидуллы Зейноллаевича**
фамилия, имя, отчество (при наличии) руководителя

2. Субподрядные организации:
1) АО «ПСТК «Бителеком (БИН 940740000694)
(наименование организации)
Государственная лицензия: ГСЛ № 000165 от 13.02.1995 года
(наименование организации, № лицензии и дата получения)

в лице Вице-президента Бергарипова А. Х.
фамилия, имя, отчество (при наличии) руководителя
2) ТОО «Azar Invest» (БИН 190740005270)
(наименование организации)
Лицензия: № 24015951 от 12.04.2024 года
(наименование организации, № лицензии и дата получения)

в лице Директора Бергарипова А.А.
фамилия, имя, отчество (при наличии) руководителя

2. Строительно-монтажные работы осуществлены в сроки:
начало работ: **«24» апреля 2023 года;**
месяц, год
окончание работ: **«24» сентября 2024 года**;
месяц, год
при продолжительности строительства, месяц:
по норме или по проекту организации строительства **9 месяцев;**
фактически **17 месяцев (корректировка проекта).**

3. Сметная стоимость по утвержденному проекту (проектно-сметной документации):
всего **2 123,568** млн. тенге, в том числе строительно-монтажных работ **1 798,513** млн. тенге, оборудование **7,858** млн. тенге; прочие затраты **317,197** млн. тенге;

4. Сметная стоимость основных фондов, принимаемых в эксплуатацию **1 850,23469046** млн. тенге в том числе:
стоимость строительно-монтажных работ **1 645,01150334** млн. тенге; оборудование **6,983756** млн. тенге; прочие затраты **198,23943112** млн. тенге.

5. Объект построен в соответствии с проектом (проектно-сметной документацией) **ТОО «Казахский Сантехпроект», 4579-1-К-С31-НВК**
наименование проектной организации, номер проекта

утвержден(а) **КГУ Управление энергетики и водоснабжения № 08-07/76 от 17.03.2022 года, КГУ «Аппарат акима Медеуского района города Алматы», Распоряжение №173-Ө от 25.06.2024 г.**
наименование организации утвердившей (переутвердившей) проект и дата утверждения

и требованиями государственных нормативных документов в области архитектуры, градостроительства и строительства;

6. Примененные строительные материалы, конструкции, оборудование и изделия соответствуют проекту и требованиям государственных нормативов;

6-1. Доля местного содержания предусмотрена в проектно-сметной документации 100% и фактически применено 100% (на объектах финансируемых за счет государственных инвестиций и средств квазигосударственного сектора);

7. Исполнительная техническая документация имеется в полном объеме, в том числе в электронном модуле;

8. Замечания, выданные техническим надзором в процессе строительства, устранены;

9. Завершенный строительством объект обеспечивает прочность, устойчивость и надежность на протяжении всего срока службы (эксплуатации, использования, применения) и соответствует требованиям государственных нормативов направленных на обеспечение интересов и безопасности собственников (пользователей) и общества в целом.

Технический надзор:
организация **ТОО «Қабылан эксперт», директор Байдаров Жанқос Маратович**
наименование организации, фамилия, имя, отчество (при наличии) руководителя,

подпись, дата Место печати (при наличии)

эксперт(ы) по техническому надзору **эксперт Махатов Ануар Сапезбаевич, аттестат №KZ85VJE00079759 от 27.03.2023 г.**
фамилия, имя, отчество (при наличии) эксперта (экспертов), аттестатов

подпись, дата Место печати (при наличии)

Приложение 2
к приказу Министра
по инвестициям и развитию
Республики Казахстан
от 24 апреля 2017 года № 235
Нысан/Форма

Заключение о соответствии выполненных работ проекту

«24» **сентября 2024 г.**

Авторский надзор **ТОО «Казахский Сантехпроект», директор Вахламов Антон Валерьевич, г.Алматы, Бостандыкский район, Жандосова, 2**
наименование организации, фамилия, имя, отчество (при наличии) руководителя

в лице **руководителя группы авторского надзора Махно Виктора Валерьевича**
фамилия, имя, отчество (при наличии) экспертов, № аттестатов и дата получения

действующего на основании **№040740002533/220103/00 от 29.06.2022 г., дополнительного соглашения №1 от 30.03.2023 г., дополнительного соглашения №2 от 29.08.2023 г., дополнительного соглашения №3 от 07.12.2023 г., дополнительного соглашения №4 от 26.06.2024 г., дополнительного соглашения №5 от 22.08.2024 г.**
№ договора и дата

по объекту: **«Строительство сетей водопровода и канализации мкр. Кенсай, ул. Шокая, Медеуского района г. Алматы. Корректировка»**
наименование и местонахождение объекта

Заказчиком которого является **КГУ «Аппарат акима Медеуского района», аким Оразалин Еркебулан Нурланович**
наименование организации, фамилия, имя, отчество (при наличии) руководителя

подтверждает, что:

1. Строительство объекта осуществлялось

1) подрядчиком (генеральным подрядчиком) **ТОО «Связьстроймеханизация, Лицензия I-категории, № 002708 от 17.01.2001 года (24000006 от 03.01.2024 г.)**
наименование организации, № лицензии и дата получения

в лице **директора Бергарипова Габидуллы Зейноллаевича**
фамилия, имя, отчество (при наличии) руководителя

1) АО «ПСТК «Бителеком (БИН 940740000694)
(наименование организации)

Государственная лицензия: ГСЛ № 000165 от 13.02.1995 года
(наименование организации, № лицензии и дата получения)

в лице Вице-президента Бергарипова А. Х.;
фамилия, имя, отчество (при наличии) руководителя

2) ТОО «Azar Invest» (БИН 190740005270)
(наименование организации)

Лицензия: № 24015951 от 12.04.2024 года
(наименование организации, № лицензии и дата получения)

в лице Директора Бергарипова А. А.;
фамилия, имя, отчество (при наличии) руководителя

2. Строительно-монтажные работы осуществлены в сроки:
начало работ: **«24» апреля 2023 года;**
месяц, год
окончание работ: **«24» сентября 2024 года**;
месяц, год
при продолжительности строительства, месяц:
по норме или по проекту организации строительства **9 месяцев;**
фактически **17 месяцев (корректировка проекта).**

3. Примененные строительные материалы, конструкции, оборудование и изделия соответствуют требованиям проекта;

4. Замечания, выданные авторским надзором в процессе строительства, устранены;
5. Внесенные изменения в проект (проектно-сметную документацию) в процессе строительства выполнены в соответствии с требованиями нормативов в области архитектуры, градостроительства и строительства;
6. Объект построен в соответствии с проектом (проектно-сметной документацией) **ТОО «Казахский Сантехпроект», 4579-1-К-С31-НВК**

наименование проектной организации, номер проекта

утвержден(а) **КГУ Управление энергетики и водоснабжения № 08-07/76 от 17.03.2022 года, КГУ «Аппарат акима Медеуского района города Алматы», Распоряжение №173-Ѳ от 25.06.2024 г.**

наименование организации утвердившей (переутвердившей) проект и дата утверждения

Авторский надзор:
организация **ТОО «Казахский Сантехпроект», директор Вахламов А. В.**

наименование организации, фамилия, имя, отчество (при наличии) руководителя,

подпись, дата *Место печати (при наличии)*

эксперт(ы) по авторскому надзору **руководитель группы авторского надзора Махно В. В.**

фамилия, имя, отчество (при наличии) эксперта (экспертов) № аттестатов

подпись, дата *Место печати (при наличии)*

Приложение 3
к приказу Министра
по инвестициям и развитию
Республики Казахстан
от 24 апреля 2017 года № 235
Приложение 3
к приказу Министра
индустрии и инфраструктурного развития
Республики Казахстан
от «28» марта 2023 года № 183
Форма

Декларация о соответствии

«24» сентября 2024 г.

Подрядчик (генеральный подрядчик): **ТОО «Связьстроймеханизация», Республика Казахстан, г. Алматы, ул. Москвина, 9**
наименование организации, юридический адрес

в лице **директора Бергарипова Габидуллы Зейноллаевича**
фамилия, имя, отчество (при наличии) руководителя организации

по объекту: **«Строительство сетей водопровода и канализации мкр. Кенсай, ул. Шокая, Медеуского района г. Алматы. Корректировка»**
наименование, местонахождения объекта

Заказчиком которого является **КГУ «Аппарат акима Медеуского района», аким Оразалин Еркебулан Нурланович**
наименование организации, фамилия, имя, отчество (при наличии) руководителя

удостоверяет, что:

1. Строительно–монтажные работы на объекте выполнены в соответствии с утвержденным проектом (проектно–сметной документацией), государственными нормативами в сфере архитектурной, градостроительной и строительной деятельности;

2. Субподрядные организации:

1) АО «ПСТК «Бителеком (БИН 940740000694)
(наименование организации)

Государственная лицензия: ГСЛ № 000165 от 13.02.1995 года
(наименование организации, № лицензии и дата получения)

в лице Вице-президента Бергарипова А. Х.
фамилия, имя, отчество (при наличии) руководителя

2) ТОО «Azar Invest» (БИН 190740005270)
(наименование организации)

Лицензия: № 24015951 от 12.04.2024 года
(наименование организации, № лицензии и дата получения)

в лице Директора Бергарипова А. А.
фамилия, имя, отчество (при наличии) руководителя

3. Проект (проектно-сметная документация) **ТОО «Казахский Сантехпроект», 4579-1-К-С31-НВК**
наименование проектной организации, номер проекта

утвержден(а) **КГУ Управление энергетики и водоснабжения № 08-07/76 от 17.03.2022 года, КГУ «Аппарат акима Медеуского района города Алматы», Распоряжение №173-Ѳ от 25.06.2024 г.**
наименование организации утвердившей (переутвердившей) проект и дата утверждения

4. Объект (комплекс) имеет следующие основные технико-экономические показатели (мощность, производительность, производственная площадь, протяженность, вместимость, объем, пропускная способность, провозная способность, число рабочих мест и тому подобное, заполняется по всем объектам (кроме жилых домов) в единицах измерения соответственно целевой продукции или основным видам услуг):

Мощность, производительность и так далее	Ед. изме-рения	По проекту		Фактически	
		общая (с учетом ранее принятых)	в том числе пускового комплекса или очереди	общая (с учетом ранее принятых)	в том числе пускового комплекса или очереди
Расчетная производительность водопровода - 7 978,6 м3/сут; Расчетная производительность канализации - 6 566,4 м3/сут;	**м, шт**	**Сети водопровода:** д25;32 пл. = 4079 м. (абон.) д32 пл. = 345 м. д57 ст. = 16 м. д159 ст. = 5 м. д219 ст. = 8 м. д110 пл. = 1323,5 м. д160 пл. = 2665 м. д315 пл. с учетом фут. = 1365 м. д225 пл. с учетом фут. = 989 м. д125 пл. с учетом фут. = 1231,4 м. д560 фут. пл. = 127,4 м. д400 фут. пл. = 14,7 м. д355 фут. пл. = 435 м. L = 10 041,5 м. (без учета футляров) Lфутляров = 2 562,5 м. ЖБ Лоток = 1414 м. Железобетонные колодцы, 188 шт. **Сети канализации:** D125 пл. = 3343 м. (абон.) D160 пл. = 2405 м. D225 пл. = 1830,3 м. D355 пл. = 1257 м. D560 пл. фут. = 120 м. D400 пл. фут. = 29,3 м. L = 8 835,3 м. (без учета футляров) Lфутляров = 149,3 м. ЖБ Лоток = 1165 м. Железобетонные колодцы, 295 шт.		**Сети водопровода:** д25;32 пл. = 4079,23 м. (абон.) д32 пл. = 369 м. д50 ст. = 11,67 м. д108 ст. = 13,02 м. д110 пл. = 1340,19 м. д160 пл. = 2665,88 м. д315 пл. с учетом фут. = 1455,87 м. д225 пл. с учетом фут. = 989,41 м. д125 пл. с учетом фут. = 1231,65 м. д560 фут. пл. = 144,64 м. д400 фут. пл. = 58,95 м. д355 фут. пл. = 642,86 м. L = 10 080,16 м. (без учета футляров) Lфутляров = 2 922,21 м. ЖБ Лоток = 1472,17 м. Железобетонные колодцы, 188 шт. **Сети канализации:** D125 пл. = 3343,13 м. (абон.) D160 пл. = 2405,89 м. D225 пл. = 1830,77 м. D355 пл. = 1261,87 м. D560 пл. фут. = 115,38 м. D400 пл. фут. = 26,17 м. L = 8 841,6 м. (без учета футляров) Lфутляров = 141,55 м. ЖБ Лоток = 1214,46 м. Железобетонные колодцы, 295 шт.	

Жилой дом имеет следующие показатели:

Показатели	Единица измерения	По проекту	Фактически
Общая площадь	метр в квадрате (далее - $м^2$)		
Число этажей	этаж		
Общий строительный объем	метр в кубе (далее - $м^3$)		
В том числе подземной части	$м^3$		

Площадь встроенных, встроенно-пристроенных и пристроенных помещений	$м^2$		

Показатели	По проекту			Фактически		
	число квартир	площадь квартир, $м^2$		число квартир	площадь квартир, $м^2$	
		общая	жилая		общая	жилая
Всего квартир, в том числе: однокомнатных двухкомнатных трехкомнатных четырехкомнатных и более						

5. Технологические и архитектурно-строительные решения по объекту характеризуется следующими данными:

Магистральные сети водопровода и канализации построены в соответствии со строительными нормами и правилами.

В1 - Строительство водопровода хозяйственно-питьевого:

Водопровод подачи воды потребителям запроектирован и построен из труб полиэтиленовых напорных по ГОСТ 18599-2001, СТ РК ISO 4427-2-2014 ПЭ100 SDR 11 диаметрами 125х11,4 мм, 160х14,6 мм, 225х20,5 мм и 315х28,6 мм с использованием полиэтиленовых электросварных муфт и монтажом колодцев из железобетонных колец. Подземная прокладка сетей водопровода частично предусмотрена в сборных железобетонных поддонах, в грунтовых условиях III типа по сейсмическим свойствам.

Переход через Восточную объездную дорогу выполнен методом ГНБ, в две нитки, из труб полиэтиленовых напорных ПЭ100 SDR 11 по ГОСТ 18599-2001 диаметром 315х28,6 мм, в футлярах - из труб полиэтиленовых напорных по ГОСТ 18599-2001, СТ РК ISO 4427-2-2014 ПЭ100 SDR 17 диаметром 560х33,2 мм.

В колодцах проектируемых сетей выполнена установка: пожарных гидрантов, запорно-регулирующей арматуры для отключения и переключения участков сети водопровода.

Для наружного пожаротушения установлены пожарные гидранты в колодцах. Гидранты приняты по ГОСТ 8220-85Е. В местах размещения пожарных гидрантов предусмотрены флуоресцентные указатели по СТ РК 1174-2003 «Пожарная техника для защиты объектов. Основные виды, размещение и обслуживание». Колодцы с пожарными гидрантами смонтированы на разводящих сетях, радиус воздействия пожарного гидранта 100,0 м, что обеспечивает наружное пожаротушение.

Для подключения абонентов к сетям водоснабжения, выполнены ответвления от магистральных трубопроводов и устройство водомерных узлов для каждого потребителя в отдельных колодцах. Подключение абонентов выполнено из труб диаметрами 25х2,3 мм и 32х2 мм.

К1 - Канализация бытовая:

Согласно техническим условиям № 05/3-2379 от 19.08.2020 г., выданным ГКП на ПХВ «Алматы Су» и «Схеме сетей и сооружений водоснабжения», согласованной со службой эксплуатации ГКП на ПХВ «Алматы Су», проектом предусмотрено строительство и реконструкция нескольких участков сетей, с подключением к существующему канализационному коллектору диаметром 400 мм, проходящему по ул. Ульяновская, уг. ул. Балтабаевская.

Схема канализации района принята самотечной и запроектирована по улицам Шокая, Сарсенбаева и Барнаульская.

Бытовая канализация предназначена для отвода бытовых стоков мкр. Кенсай. По ул. Шокая предусмотрена прокладка магистрального коллектора, в который

запланирован отвод стоков от участков трубопроводной сети, разрабатываемых в рамках других проектов.

Подключение потребителей выполнено от границ участков. Переход через Восточную объездную дорогу выполнен методом ГНБ, в две нитки из труб полиэтиленовых напорных ПЭ100 SDR17 по ГОСТ 18599-2001 диаметрами 355х21,1 мм с использованием полиэтиленовых электросварных муфт в футлярах из труб полиэтиленовых напорных по ГОСТ 18599-2001, СТ РК ISO 4427-2-2014 ПЭ100 SDR 17 диаметрами 560х33,2 мм.

Переход через реку Ботбасай, в две нитки, выполнен из труб полиэтиленовых напорных ПЭ100 SDR 17 по ГОСТ 18599-2001 диаметром 225х13,4 мм с использованием полиэтиленовых электросварных муфт и устройством отключающей арматуры в колодцах, в футлярах из труб полиэтиленовых напорных по ГОСТ 18599-2001, СТ РК ISO 4427-2-2014 ПЭ100 SDR 17 диаметром 400х23,7 мм.

Согласно техническому отчёту об инженерно-геологических условиях, на ул. Сарсенбаева тип грунтовых условий по просадочности - 2 (второй). Проектом предусмотрено и произведено уплотнение грунта, частичное устройство поддонов под трубопроводы канализации, с устройством дренажного слоя.

Подключение абонентов выполнено из труб полиэтиленовых напорные по ГОСТ 18599-2001, СТ РК ISO 4427-2-2014 ПЭ100 SDR 17 диаметрами 125х7,4 мм и 160х9,5 мм.

На самотечных сетях канализации смонтированы канализационные колодцы: линейные, поворотные и перепадные, принятые из сборных железобетонных элементов по ТПР 902-09-22.84, альбомы II, VI, с учётом дополнительных мероприятий для сейсмических районов.

Колодцы для установки шиберной ножевой задвижки круглые водопроводные диаметром 1500 мм по ТПР 901-09-11.84, из сборных железобетонных элементов по серии 3.900.1-14 в.1, изготовленных по СТ РК 1971-2010.

Для обнаружения трубопровода из труб полиэтиленовых, проложена сигнальная лента на металлической основе на 0,3 м выше верха трубопровода.

В сетях хозяйственно-питьевого водопровода и бытовой канализации применены опорно-центрирующие кольца и гибкие вставки.

Конструкция покрытия дорог:

Данным рабочим проектом предусмотрено и выполнено восстановление существующего асфальтобетонного покрытия дороги на всю ширину улиц.

краткие технические характеристики по особенностям его размещения, по основным материалам и конструкциям, инженерному и технологическому оборудованию

6. На объекте установлено предусмотренное проектом оборудование в количестве согласно актам о его приемке после индивидуального испытания и комплексного опробования;

7. Мероприятия по охране труда, обеспечению взрывобезопасности, пожаробезопасности, охране окружающей природной среды и антисейсмические мероприятия, предусмотренные проектом выполнены;

8. Строительно-монтажные работы осуществлены в сроки:

начало работ: **«24» апреля 2023 года;**

месяц, год

окончание работ **«24» сентября 2024 года**;

месяц, год

при продолжительности строительства, месяц:

по норме или по проекту организации строительства, месяц: **9 месяцев**;

фактически, месяц: **17 месяцев (корректировка проекта);**

9. Примененные строительные материалы, конструкции, оборудование и изделия соответствуют требованиям проекта и государственных нормативов;

9-1. Доля местного содержания предусмотрена в проектно-сметной документации 100 % и фактически применено 100 % (на объектах финансируемых за счет государственных инвестиций и средств квазигосударственного сектора);
10. Исполнительная геодезическая съемка фактического положения подземных инженерных сетей и/или зданий (сооружений) выполнена (обязательное приложение к декларации о соответствии);
10-1. Исполнительная техническая документация имеется в полном объеме, в том числе в электронном модуле;
11. Наружные инженерные коммуникации (холодное и горячее водоснабжение, канализация, теплоснабжение, газоснабжение, электроснабжение и связь) обеспечивают нормальную эксплуатацию объекта, что подтверждается поставщиками услуг по инженерному и коммунальному обеспечению.
Поставщики услуг по инженерному и коммунальному обеспечению: **Государственное коммунальное предприятие на праве хозяйственного ведения «Алматы Су» Управления энергетики и водоснабжения города Алматы, в лице Заместителя генерального директора по производству Жамбулов Б. Н.**

наименование организации, фамилия, имя, отчество (при наличии)

подпись руководителя, дата *Место печати (при наличии)*

12. Шумоизоляция здания соответствует проекту и подтверждается экспертным заключением, выдаваемым аккредитованными испытательными лабораториями по результатам проведенных лабораторных замеров (экспертное заключение прилагается);
13. Обеспечен доступ для маломобильных групп населения, что подтверждается органами социальной защиты населения_____;

фамилия, имя, отчество (при наличии), подпись руководителя, дата
Место печати (при наличии)

Подрядчик (генеральный подрядчик) **ТОО «Связьстроймеханизация»** считает объект готовым к приемке в эксплуатацию,
наименование объекта (комплекса) **«Строительство сетей водопровода и канализации мкр. Кенсай, ул. Шокая, Медеуского района. Корректировка»,**
гарантирует качество выполненных строительно-монтажных и специальных работ, и принимает на себя обязательство устранять дефекты, возникшие по его вине при строительстве объекта согласно гарантийного срока в соответствии с законодательством Республики Казахстан.

Подрядчик (генеральный подрядчик)
Директор ТОО «Связьстроймеханизация» Бергарипов Г. З.

фамилия, имя, отчество (при наличии) руководителя

подпись, дата 23 сентября 2024г. *Место печати (при наличии)*

Субподрядчик
Вице-президент АО «ПСТК «Бителеком» Бергарипов А. Х.

фамилия, имя, отчество (при наличии) руководителя

подпись, дата *Место печати (при наличии)*

Субподрядчик
Директор ТОО «Azar Invest» Бергарипов А. А.

фамилия, имя, отчество (при наличии) руководителя

подпись, дата *Место печати (при наличии)*