«Жамбыл облысы, Тұрар Рысқұлов ауданы, Құлан ауылында мейрамхана құрылысы, 150 орынға дейін (Сметалық құжаттамасыз)» жұмыс жобасы бойынша

18.06.2024 ж. № DE-0052/24

ҚОРЫТЫНДЫ

(Оң)

ТАПСЫРЫСШЫ:
КАСЕНОВА ГУЛЬНАЗ ТУРСЫНОВНА

БАС ЖОБАЛАУШЫ:
"QAZ JOBA EXPERT" жауапкершілігі шектеулі серіктестігі

Тараз қаласы

АЛҒЫ СӨЗ

«Жамбыл облысы, Тұрар Рысқұлов ауданы, Құлан ауылында мейрамхана құрылысы, 150 орынға дейін (Сметалық құжаттамасыз)» жұмыс жобасы бойынша осы жиынтық қорытындыны «Draft Expert» жауапкершілігі шектеулі серіктестік берді.

«Draft Expert» жауапкершілігі шектеулі серіктестік рұқсатынсыз осы сараптамалық қорытындыны толық немесе ішінара қайта шығаруға, көбейтуге және таратуға жол берілмейді.

ЗАКЛЮЧЕНИЕ

(Положительный)

№ DE-0052/24 от 18.06.2024 г.

по рабочему проекту
«Строительство ресторана в селе Кулан, район Турара Рыскулова, Жамбылская область до 150 мест (Без сметной документации)»

ЗАКАЗЧИК:
КАСЕНОВА ГУЛЬНАЗ ТУРСЫНОВНА

ГЕНПРОЕКТИРОВЩИК:
Товарищество с ограниченной ответственностью "QAZ JOBA EXPERT"

г. Тараз

ПРЕДИСЛОВИЕ

Данное заключение по рабочему проекту «Строительство ресторана в селе Кулан, район Турара Рыскулова, Жамбылская область до 150 мест (Без сметной документации)» выдано Товарищество с ограниченной ответственностью «Draft Expert».

Данное экспертное заключение не может быть полностью или частично воспроизведено, тиражировано и распространено без разрешения Товарищество с ограниченной ответственностью «Draft Expert».

1. НАИМЕНОВАНИЕ: Рабочий проект Жамбыл облысы, Тұрар Рысқұлов ауданы, Құлан ауылында мейрамхана құрылысы, 150 орынға дейін (Сметалық құжаттамасыз), Строительство ресторана в селе Кулан, район Турара Рыскулова, Жамбылская область до 150 мест (Без сметной документации)

Дополнительные сведения: DE-0058-01, 24.05.2024, заявления 24.05.2024

1.1. Категория: IV Категория

1.2. Класс опасности: Не классифицируемый

1.3. Уровень ответственности: 2 уровень технически не сложный (30 рабочих дней)

1.4. Ссылка на окончательную версию ПСД:

2. ЗАКАЗЧИК: КАСЕНОВА ГУЛЬНАЗ ТУРСЫНОВНА

3. ГЕНПРОЕКТИРОВЩИК: ТОО «QAZ JOBA EXPERT» (государственная лицензия № 23004672 от 17.02.2023 года, выданная Коммунальное государственное учреждение "Управление государственного архитектурно-строительного контроля акимата Жамбылской области". Акимат Жамбылской области, III категория).

4. ИСТОЧНИК ФИНАНСИРОВАНИЯ: Собственные средства заказчика.

5. ОСНОВНЫЕ ИСХОДНЫЕ ДАННЫЕ

5.1. Основание для разработки: Draft-03/00117 от 24.05.2024

-задание на разработку проектно-сметную документацию.

-Архитектурно-планировочное задание на проектирование (АПЗ) за № KZ34VUA01118459 дата выдачи: 22.04.2024 г., Отдел архитектуры и градостроительства района имени Турара Рыскулова.

-письмо №1 от 14.05.2024 года заказчика Касенова Г. Т.о рассмотрении экспертизой рабочего проекта «Строительство ресторана в селе Кулан, район Турара Рыскулова, Жамбылская область до 150 мест» (без сметной документации) и о финансировании строительства объекта из собственных средств заказчика.

-распоряжение КГУ "Аппарат акима Куланского сельского округа района Т.Рыскулова" за №KZ93VBH00214691 от 17.04.2024 года. «Жер учаскесінің мақсаттық тағайындаудың өзгеруіне шешім»

-согласование эскизного проекта за № KZ48VUA01133242 отделом архитектуры и градостроительства района имени Турара Рыскулова.

-Свидетельство о праве собственности №1381 от 20 мая 2022 года на земельный участок площадью 0,1829га. на праве частной собственности с кадастровым номером 06-091-046-1121.

-инженерно-геодезические работы, технический отчет об инженерных изысканиях-топографическая съемка местности по объекту «Строительство ресторана в селе Кулан, район Турара Рыскулова, Жамбылская область до 150 мест», выполненный ТОО «QAZ JOBA EXPERT» в 2024 году. Государственная лицензия № 23025139 от 15.11.2023 года, выданная Коммунальное государственное учреждение "Управление государственного архитектурно-строительного контроля акимата Жамбылской области". Акимат Жамбылской области.

-инженерно-геологические работы, технический отчет об инженерных изысканиях на объекте «Строительство ресторана в селе Кулан, район Турара Рыскулова, Жамбылская область до 150 мест», выполненный индивидуальным предпринимателем Жусанбаев Жанболат Кыздарбекович ГОСУДАРСТВЕННАЯ ЛИЦЕНЗИЯ №17009699 в 2023 года. Государственная лицензия №14003236 от 28.02.2014 года, выданная КГУ «Управление государственного архитектурно-строительного контроля акимата Жамбылской области» Акимат Жамбылской области.

-технические условия на газоснабжение выданные АО «КазТрансГаз Аймак» за №06-РГХ-2024-000000083 от 23.05.2024 г.

-технические условия на подключения к сетям электроснабжения, выданные ТОО «ЖЭС» за №633-27-24 от 23.05.2024 г.

5.2. Перечень документации, представленной на экспертизу:
Согласования и заключение заинтересованных организаций: Согласование эскизного проекта-генерального плана и цветового решения фасадов объекта «Строительство ресторана в селе Кулан, район Турара Рыскулова, Жамбылская область до 150 мест» с руководителем учреждения «отдел архитектуры и градостроительства района имени Турара Рыскулова».

5.3. Перечень документации, представленной на экспертизу:
Альбом 1 Генеральный план
Альбом 1.1 Наружные сети водоснабжения и канализации
Альбом 2 Архитектурно-строительные и конструктивные решения
Альбом 3 Водопровод и канализация
Альбом 4 Отопление и вентиляция
Альбом 5 Электротехническая часть. ЭО
Альбом 6 Технологические решения
Альбом 7 Пожарная сигнализация
Общая пояснительная записка
Проект организации строительства
Паспорт проекта.

5.4. Цель и назначение объекта строительства:
-Строительство ресторана в селе Кулан, район Турара Рыскулова, Жамбылская область до 150 мест.

-Данным экспертным заключением рассматриваются вопросы обеспечения прочности, надежности и устойчивости строительных конструкции зданий при строительстве в сейсмическом районе, а также обеспечение вопросов пожарной безопасности объекта «Строительство ресторана в селе Кулан, район Турара Рыскулова, Жамбылская область до 150 мест» (без сметной документации)»

6.ОСНОВНЫЕ ДАННЫЕ ОБЪЕКТА И ПРИНЯТЫЕ ПРОЕКТНЫЕ РЕШЕНИЯ

6.1. Место размещения объекта и характеристика участка строительства:

Участок под строительство объекта «Строительство ресторана в селе Кулан, район Турара Рыскулова, Жамбылская область до 150 мест», расположен в центральной части селе Кулан, район Турара Рыскулова, Жамбылская область.

Природно-климатические условия района строительства:

Характерными чертами климата данной территории являются: изобилие солнечного света и тепла, континентальность, жаркое продолжительное лето, сравнительно холодная с чередованием оттепелей и похолоданий зима, большие годовые и суточные амплитуды колебаний температуры воздуха, сухость воздуха и изменение климатических характеристик с высотой местности.

Климатическая характеристика района приводится по результатам наблюдений метеорологической станции города Тараз и согласно схематической карте климатического районирования для строительства СП РК 2.04-01-2017 «Строительная климатология».

Климатический район строительства-III, подрайон-IV-Г, согласно СП РК 2.04-01-2017 «Строительная климатология».

Абсолютная минимальная температура воздуха минус 41С°.

Абсолютная максимальная температура воздуха плюс 41С°.

Средняя температура наружного воздуха наиболее холодной пятидневки при обеспеченности 0,98 составляет минус 27,4С°, при обеспеченности 0,92 составляет минус 21,1С°.

По толщине стенки гололеда район II-ой. Толщина стенки гололеда-5мм.

Глубина промерзания грунтов согласно СП РК 5.01-102-2013: для супеси, песков, мелких и пылеватых -96см., для суглинков и глин-79см., для песков средней крупности, крупных и гравелистых-103см., для крупнообломочных грунтов-116см

Расчетная глубина проникания в грунт нулевой температуры: для супеси, песков мелких и пылеватых-122см., для суглинков и глин-105см., для песков средних, крупных и гравелистых-129см., для крупнообломочных грунтов-142см.

Инженерно-геологические условия площадки строительства:

В геоморфологическом отношении территория приурочена в предгорной равнине Киргизского хребта.

В соответствии техническим отчетом об инженерных изысканиях на объекте Первый инженерно-геологический элемент ИГЭ-1 супесь просадочная слой мощностью до 2,5 м.
Второй инженерно-геологический элемент ИГЭ-2 представлен супесь мощностью до 5,5 м.
Подземные воды в период изысканий выработками до пройденной глубины не вскрыты.
Сейсмичность: 8 баллов.

Основные характеристики грунтов (ИГЭ):

№ п/п	Наименование показателей, единица измерения	Наимен. харак-теристик	Нормативные значения	
			ИГЭ--1 Супесь просадочная	ИГЭ-2 Супесь
			мощность	
			до 2,5 м	5,5 м
1	Влажность на границе пластичности	Н	19,0	21,0
2	Природная влажность, **%**	Н	10,4	20,0
3	Удельный вес грунта, **кН/м3**	Н	14,3	19,9
4	Удельный вес в сухом состоянии, **кН/м3**	Н	14,6	16,6
5	Удельный вес твердых частиц, **кН/м3**	Н	26,9	27,0
6	Коэффициент пористости	Н	0,95	0,60
7	Сцепление, **кПа**	Н PI PII	9 6 9	16 11 16
8	Угол внутреннего трения, **град.**	Н PI PII	16 11 16	28 24 28
9	Модуль деформации, **мПа**	Н	5	20
10	Расчетное сопротивление грунта, **Ro мПа**	Н	360/180	250

Подземные воды в период изысканий не вскрыты. Грунты по объекту до глубины 2,00 метров не засолены.

Коррозионная активность грунта к стальным конструкциям по ГОСТ 9.015-74 составляет средняя.

Грунты согласно СП РК 2.01-101-2013 по содержанию водорастворимых сульфатов (SO4=530÷1300мг/кг) для бетона марки по водонепроницаемости W4 на портландцементе по ГОСТ 10178-85 являются средне агрессивными, для портландцементов с примесями шлакопортландцементов и сульфатостойких цементов средне агрессивные.

Грунты согласно СП РК 2.01-101-2013 по содержанию водорастворимых хлоридов (0,25SO4+Cl=195мг/кг+720мг/кг) грунты для железобетонных конструкций являются слабо агрессивными.

Коэффициент фильтрации грунтов составляет для супеси 0,30м/сут., для галечникового грунта-20 0м*сут.

Нормативная глубина сезонного промерзания грунта составляет: для супеси 96см, для галечникового грунта 116см.

Глубина проникновения нулевой изотермы в грунт: для супеси 96см., для галечникового грунта 116см.
Сейсмичность района проектируемого строительства, согласно СП РК 2.03-30-2017 «Строительство в сейсмических (зонах) районах Республики Казахстан», равна восьми баллам. Сейсмичность площадки при сейсмичности района 8 баллов и втором типе грунтовых условий по сейсмичности согласно таб. 6.2 СП РК 2.03-30-2017 «Строительство в сейсмических (зонах) районах Республики Казахстан» равна восьми баллам. Категория грунтов принята по сейсмическим свойствам вторая (согласно СП РК 2.03-30-2017 «Строительство в сейсмических (зонах) районах Республики Казахстан»,

6.2. Проектные решения

В рабочем проекте предусмотрено строительство объекта «Строительство ресторана в селе Кулан, район Турара Рыскулова, Жамбылская область до 150 мест» (без сметной документации)», согласно задания на проектирования.

6.2.1. Генеральный план:

Генеральный план объекта «Строительство ресторана в селе Кулан, район Турара Рыскулова, Жамбылская область до 150 мест», разработан в соответствии с требованиями СН РК 3.01-01-2013 «Градостроительство. Планировка и застройка городских и сельских поселений», СНиП РК 2.02-05-2009* «Пожарная безопасность зданий и сооружений», СН РК 2.02-01-2014 «Пожарная безопасность зданий и сооружений», СН РК 3.02-07-2014 «Общественные здания и сооружения».
По генеральному плану принятая ориентация окон помещений зданий и сооружений по сторонам света соответствует требованиям СН РК 3.02-07-2014 «Общественные здания и сооружения». Инсоляция помещений зданий и сооружений предусмотрены в соответствии со СН РК 2.04-01-2011 «Естественное и искусственное освещение» и обеспечивает непрерывную продолжительность инсоляции в течение 2,5 часов.
Расположение проектируемого объекта на местности в селе Кулан приведено на ситуационной схеме.
Участок со всех стороны граничит с общественными, торговыми и производственными зданиями и сооружениями. Территория участка строительства свободна от застроек, наземных и подземных инженерных сетей. На участке строительства, зданий и сооружений, подлежащие к сносу, нет. Площадь земельного участка по акту на земельный участок на праве частной собственности составляет 0,6000га. Рельеф, относительно ровный, с незначительным уклоном на север, абсолютные отметки рельефа участка колеблются от абсолютной отметки 613,39м. до абсолютной отметки 612,22м.

Ситуационный план

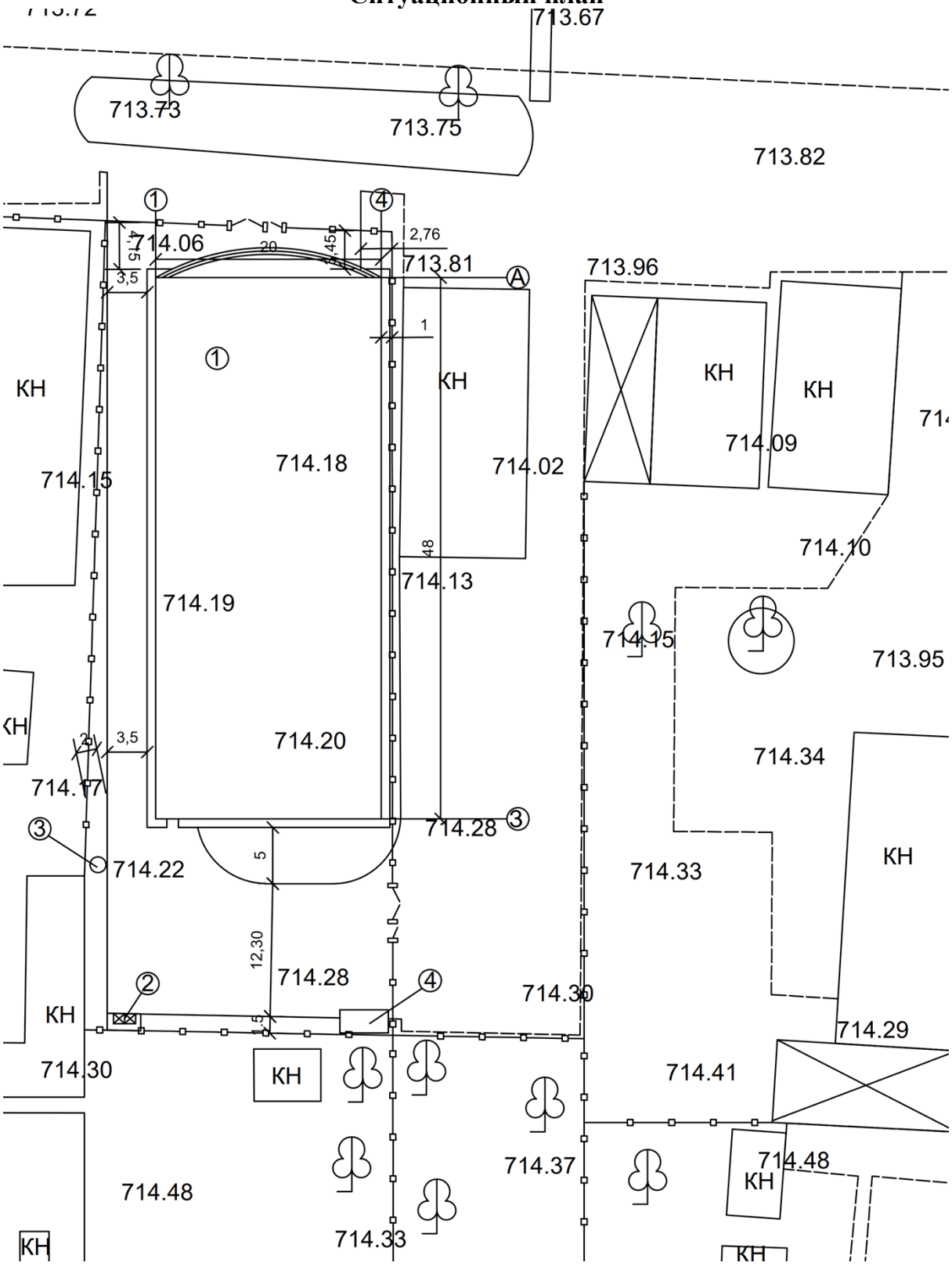

Проектируемым генеральным планом предусматривается размещение проектируемого здания и сооружений, транспортные и тротуарные сети с увязкой к существующими объектам, общественными и торговыми зданиями и сооружениями, благоустройство территории.
Генеральным планом предусмотрено размещение здания, проезды к зданию и сооружениям для автомобильного транспорта, внутренние проезды и пешеходные дорожки с существующим твердым асфальтобетонным и плиточным покрытиями. Площадки и тротуары запроектированы с асфальтобетонными и плиточными покрытиями, связаны с существующими улицами и проездами.
План организации рельефа разработан на основании топографической съемки с учетом прилегающей территории и обеспечения отвода поверхностных вод с территории участка проектируемым уклоном на проезжую часть дороги, затем на проезжую часть прилегающих улиц. Отвод поверхностных вод осуществляется по проездам со сбросом в арычно-ливневую сеть.
План организации рельефа выполнен методом проектных горизонталей.
Баланс земляных масс выполнен из расчета минимизации земляных работ.
Проектные уклоны не превышает допустимых пределов и обеспечивают сток поверхностных вод от зданий. Отвод поверхностных вод осуществляется по проездам со сбросом в существующую арычную ливневую сеть.

6.2.2. Технологические решения:
"Строительство ресторана в селе Кулан, район Турара Рыскулова, Жамбылская область до 150 мест" Здание ресторана трехэтажное с цокольным этажом прямоугольной формы.
В составе ресторана предусмотрены:
- большой зал
- средний зал
- малый зал
- кухня
- торжественный зал
- кухня

У входа в ресторан предусмотрен гардероб для посетителей. В гардеробе предусмотрены гардеробные вешалки для одежды.
В данных залах предусмотрены гранитные столы круглой и прямоугольной формы, полумягкие стулья, диваны и комоды для посуды и вещей. Вход в залы отдельный с главного коридора и лестницы.
Кухня предусмотрена на первом и втором этажах. Вход на кухню на первом этаже предусмотрен через главный коридор. Проход на кухню на втором этаже предусмотрен через лестницу.
На кухне электрические плиты, производственные холодильники, кухонные столы для разделки.
У входа предусмотрен санитарный узел для посетителей и персонала. Так же предусмотрен санитарный узел для МГН.

6.2.3. Архитектурно-планировочные решения
1.1 Данный комплект рабочих чертежей разработан на основании технического задания.
1.2 - СП РК EN 1991 "Воздействия на несущие конструкции"
- СН РК 3.02-21-2011 (изм. 06.08.19_121-НК) "Объекты общественного питания"
- СН РК 2.01-01-2013, СП РК 2.01-101-2013 "Защита строительных конструкций от коррозии"
- СН РК 3.02-36-2012, СП РК 3.02-136-2012 "Полы"
- СН РК 3.02-37-2013, СП РК 3.02-137-2013 "Крыши и кровли"
- СН РК 5.03-07-2013, СП РК 5.03-107-2013 "Несущие и ограждающие конструкции"

- СП РК 2.03-30-2017 "Строительство в сейсмических зонах "
1.3 Природно-климатические условия и условия эксплуатации:
- уровень ответственности здания - II (технически не сложный);
- коэффициент надежности по ответственности - 0,95;
- категория здания по взрывопожарной и пожарной опасности - Д;
- степень огнестойкости здания - III-а;
- класс конструктивной пожарной опасности - С0;
- класс функциональной пожарной опасности - Ф4;
- климатический подрайон - VIГ;
- расчетная зимняя температура наиболее холодной пятидневки - минус 27,4°С;
- нормативная снеговая нагрузка - 0.5 кПа;
- нормативная ветровая нагрузка - 1,00 кПа;
- сейсмичность - 8 баллов
1.4 За относительную отметку 0.000 принята отметка пола, что соответствует абсолютной отметке.
1.5 Каркас зданий - железобетонный. Каркас жестко закреплен к фундаменту.
1.6 Фундаменты здания - ленточный ж/б, под колоннами организованны стаканы фундамента, основания с монолитным утепленным цоколем высотой - 0,300 м.
1.7 Наружные стены выполнены из кирпича марки Кр-р-по 250×120×65/1НФ/100/2,0/50 по ГОСТ 530-2012 толщиной 380 мм, внутренние перегородки -толщиной 100мм так же из жжённого кирпича.
1.8 Кровля здания из проф листа по металлическим фермам.
1.9 Заполнение проемов:
Оконные блоки - предусмотрены из поливинилхлоридных профилей
Дверные блоки - из поливинилхлоридных профилей и металлические, с утеплением
2 Антисейсмические мероприятия
2.1 Жесткость каркаса обеспечивается в одном направлении жестким защемлением колон в фундаменты, и установкой вертикальных связей в другом направлении
2.2 Ограждающие ненесущие стены и перегородки выполнены из шлакоблока.
2.3 Каркас и заполнение каркаса предусмотрено и рассчитано с учетом для сейсмичных районов 7-9 баллов.

6.2.4. Конструктивные решения

Конструктивные решения зданий и сооружений объекта «Строительство ресторана в селе Кулан, район Турара Рыскулова, Жамбылская область до 150 мест" (без сметной документации)» разработаны в соответствии с требованиями СП РК 2.03-30-2017 «Строительство в сейсмических районах (зонах) Республики Казахстан».
Характеристика здания:
-степень огнестойкости-II.
-класс долговечности здания-II.
-класс конструктивной пожарной опасности здания – С1.
-класс функциональной пожарной опасности здания – Ф3.1.
-категория здания по взрывопожарной пожарной опасности –«Д».
-класс пожарной опасности строительных конструкция -К0.
-уровень ответственности-II (нормальный) не относящихся к технически сложным.
Сейсмичность участка является сейсмоактивной. Сейсмичность района проектируемого строительства, согласно СП РК 2.03-30-2017 «Строительство в сейсмических (зонах) районах Республики Казахстан», равна восьми баллам.

Сейсмичность площадки при сейсмичности района 8 баллов и втором типе грунтовых условий по сейсмичности согласно таб. 6.2 СП РК 2.03-30-2017 «Строительство в сейсмических (зонах) районах Республики Казахстан» равна восьми баллам.
Категория грунтов принята по сейсмическим свойствам вторая (согласно СП РК 2.03-30-2017 «Строительство в сейсмических (зонах) районах Республики Казахстан», таблица 6.1).
Расчетно-конструктивная система здание-монолитная железобетонная каркасная система со всеми жесткими узлами сопряжение ригелей (поперечных и продольных) с колоннами, с ненесущими стенами, пространственный рамный железобетонный каркас из металлических ферм с шарнирным креплением ферм к колоннам. Наружные стены не участвуют в работе каркаса.
Фундаменты запроектированы из бетона W4, по морозостойкости F50 на шлакопортландцементе по ГОСТ 10178-85. Фундаменты под наружные стены из монолитные из бетона класса В7,5 толщиной 400мм. Под колонны рам-столбчатые железобетонные монолитные из бетона класса В20. Подошва армируются сетками из арматуры класса AIII диаметрами 12мм. шагом 150×150мм. и столбчатая часть пространственным каркасом из арматуры класса AIII диаметрами 22×(4)мм. с хомутами из арматуры класса AI диаметром 6мм. шагом 100мм. Под подошвой фундаментов-подготовка из щебня, пропитанного битумом толщиной 100мм. Все конструкции ниже отметки ±0,000м, соприкасающиеся с грунтом, покрываются горячим битумом за 2 раза. По верху ленточного фундамента выполнена гидроизоляция из слоя цементного раствора состава 1:2 толщиной 20мм. По периметру здания устраивается асфальтобетонная отмостка толщиной 30мм. шириной 750 мм. по щебеночной подготовке толщиной 100мм. Обратная засыпка под полы и пазух ленточных фундаментов производится вибротрамбовками с доведением до плотности 1,70т/м³.
Колонны рам имеют сечение 380×380мм. Армируются пространственным каркасом. Продольная арматура класса AIII диаметрами 22×(4)мм. поперечные хомуты из арматуры класса AI диаметром 8мм. шаг-100мм. и 150мм. Сварное соединение продольных арматур колонн по ГОСТ 14098-91*, тип сварки С21-Рн.
Толщина защитного слоя для арматуры-30мм. Колонны из бетона класса В25.
Балка рам сечением 380×400(h)мм, армируются пространственным каркасом.
Верхний и нижний пояс ригеля-продольная арматура класса AIII диаметрами 22×(3)мм. и 22×(3)мм. Поперечные хомуты из арматуры класса AI диаметром 8мм.
шаг 100мм. и 200мм. Сварное соединение арматур по ГОСТ 14098-91, тип сварки С7-Рв. Толщина защитного слоя-40мм. Ригеля из бетона класса В20.
Наружные стены из кирпича Кр-р-по 250×120×65/1НФ/125/2.0/50 по ГОСТ 530-2012 на растворе М50 армированием в швах кладки на всю длину через 675мм. по высоте, продольной арматурой 3Ø5Вр1 и поперечными стержнями Ø3Вр1 с шагом 300мм. согласно узлам по серии 2. 130-6с выпуск 1. Толщина наружных стен-380мм.
Перегородки из кирпича марки Кр-р-по 250×120×65/1НФ/100/2,0/50 по ГОСТ 530-2012 на цементном песчаном растворе М50, армированные на всю длину через 675мм. по высоте, продольной арматурой 2Ø5Вр1 и поперечными стержнями Ø3Вр1 с шагом 300мм. Толщина перегородок-120мм.
Кровля чердачная двухскатная с кровлей из оцинкованных профилированных листов НС44-750-1,2мм. по ГОСТ 25045-2016 по металлическому прогону из швеллера №16 по ГОСТ 8240-89 и по металлической ферме.
Конструкция крыши-двухскатная. Покрытия из трапециевидных ферм из стальных прокатных элементов с уклоном в две стороны. Горизонтальные по верху и по низу фермы и вертикальные жесткости в уровне покрытия обеспечивает система стальных связей и прогонов. Фермы: верхние пояса 2L90×6мм., нижние пояса 2L75×6мм., стойки 2L50×5мм. раскосы 2L70×5мм. приняты из спаренных прокатных уголков по ГОСТ 8509-93.

Горизонтальные и вертикальные связи, распорки приняты из спаренных равнополочных прокатных уголков 2L90×8мм., 2L80×8мм., 2L70×5мм. по ГОСТ 8509-93. Верхние прогоны покрытии, принятые из стального прокатного швеллера №16 по ГОСТ 8240-97 служат одновременно распорками.
Перемычки и сердечники наружных стен толщиной 380мм. внутренних перегородок толщиной 120мм. приняты железобетонными из бетона класса В15.
Проектные решения по конструктивной части проекта обеспечивают прочность, устойчивость несущих конструкций здания и сооружений, нормативную огнезащиту конструкций.

Антисейсмические мероприятия:
Сейсмичность участка является сейсмоактивной. Сейсмичность района проектируемого строительства, согласно СП РК 2.03-30-2017 «Строительство в сейсмических (зонах) районах Республики Казахстан», равна восьми баллам.
Сейсмичность площадки при сейсмичности района 8 баллов и втором типе грунтовых условий по сейсмичности согласно таб. 6.2 СП РК 2.03-30-2017 «Строительство в сейсмических (зонах) районах Республики Казахстан» равна восьми баллам.
Категория грунтов принята по сейсмическим свойствам вторая (согласно СП РК 2.03-30-2017 «Строительство в сейсмических (зонах) районах Республики Казахстан», таблица 6.1).
Расчетно-конструктивная система здание-монолитная железобетонная каркасная система со всеми жесткими узлами сопряжение ригелей (поперечных и продольных) с колоннами, с ненесущими стенами, пространственный рамный железобетонный каркас из металлических ферм с шарнирным креплением ферм к колоннам. Наружные стены не участвуют в работе каркаса.
Для обеспечения сейсмической безопасности здания в рабочем проекте предусматриваются следующие антисейсмические мероприятия по СП РК 2.03-30-2017 «Строительство в сейсмических (зонах) районах Республики Казахстан»:
-расстояние между осями стен не превышает 9,0м, что удовлетворяют СП РК 2.03-30-2017 «Строительство в сейсмических (зонах) районах Республики Казахстан».
-ширина оконных и дверных проемов не превышает 3,0м, а отношение ширины простенка к ширине проема составляет не менее 0,5, что соответствует требованию СП РК 2.03-30-2017 «Строительство в сейсмических (зонах) районах Республики Казахстан».
-перемычки из монолитного железобетона уложенные на всю ширину стены отвечает СП РК 2.03-30-2017 «Строительство в сейсмических (зонах) районах Республики Казахстан».
-в соответствии со СП РК 2.03-30-2017 «Строительство в сейсмических (зонах) районах Республики Казахстан» в сопряжениях наружных стен в кладку укладываются арматурные сетки СГ-1 по серии 2. 130-6с выпуск 1 с шагом 675мм.
по высоте выпускаются из колонн для жесткого сопряжения с кирпичной стеной и совместной работы конструкции.
-простенки, размеры которых не отвечают требованиям СП РК 2.03-30-2017 «Строительство в сейсмических (зонах) районах Республики Казахстан» усиливаются железобетонными монолитными сердечниками.
-кирпичные перегородки армируются по всей длине двумя стержнями арматурных проволок ø6мм. класса BpI соединенные между собой с шагом 200мм. той же проволокой и уложенные в горизонтальные швы кладки с шагом 675мм. по высоте. Значение временного сопротивления кирпичной кладки осевому растяжению по неперевязанным швам принято не менее 120кПа.
-обеспечение устойчивости и крепление перегородок к несущим конструкциям выполнен согласно подразделу «Ненесущие ограждающие стены и перегородки» СП РК 2.03-30-2017 «Строительство в сейсмических (зонах) районах

-опирания монолитных перемычек принято 250мм. и 350мм. в зависимости от ширины проемов (проемы соответственно меньше или больше 1500мм.).
-каркас из колонн и ригелей с жестким защемлением стоек в фундаментах и жестким креплением ригелей к стойкам.
-пути эвакуации имеют естественное освещение и проветривание, коридорные стены и перегородки кирпичные 120 мм (предел огнестойкости не менее 45 мин.).
-объемно-планировочные решения обеспечивают своевременную эвакуацию людей и их защиту от опасных факторов.
-в соответствии с требованиями противопожарных норм в здании предусмотрены эвакуационные выходы.
-количество эвакуационных выходов, длина и ширина эвакуационных выходов, а также направление открывания дверных заполнений не противоречат требованиям СН РК 3.02-07-2014 «Общественные здания и сооружения».
Объёмно-планировочные и конструктивные решения сооружения соответствуют положениям СП РК 2.03-30-2017 «Строительство в сейсмических (зонах) районах Республики Казахстан» и обеспечивают сейсмостойкость и сейсмическую безопасность сооружении.

Антикоррозийные мероприятия:
Здание будет эксплуатироваться при относительной влажности воздуха не более 60%, газы по агрессивности относятся к группе «А». Газовая среда неагрессивна к железобетонным и стальным конструкциям.
Все подземные бетонные и железобетонные конструкции выполнить из бетона на шлакопортландцементе по ГОСТ 10178-85. Антикоррозионная защита арматуры в монолитных конструкциях обеспечивается соблюдением требуемой проектом толщины защитного слоя бетона. Поверхность железобетонных конструкции, соприкасающихся с грунтом, покрываются полимерным покрытием на основе лака ХП-734. Под фундаментами выполнена подготовка из щебень пропитанного битумом толщиной 100мм. Защита арматуры железобетонных конструкций от коррозии предусматривается соблюдением толщины защитного слоя.
Все стальные конструкции, стальные закладные и соединительные изделия защищены антикоррозийным покрытием согласно указаниям СН РК 2.01-01-2013 «Защита строительных конструкций от коррозии», окрашиваются эмалью ПФ-115 по ГОСТ 6465-2001 за два раза по грунтовке ГФ021 по ГОСТ 25129-82*. Общая толщина покрытия не менее 55мкм. Цвет окраски принимается согласно цветовому решению фасада и указаниям по отделке в архитектурной части проекта. Внешний вид металлических конструкции лакокрасочных покрытий соответствует показателям 5 класса по ГОСТ 9.032.74.
Все деревянные конструкции антисептируются и обрабатываются огнезащитным составом, обеспечивающим предел огнестойкости не менее 0,25 часа. Для защиты от гниения все деревянные элементы должны быть обработаны антисептической пастой марки 100, с нанесением пасты на поверхность краскопультом. При этом расход сухой соли антисептика (фтористый натрий) должен быть не менее 100г/м². обрабатываемой поверхности. Для защиты от поражения дереворазрушающими насекомыми применяется буры с борной кислотой в соотношении 1:1 при концентрации раствора 10%. Все участки деревянных элементов, соприкасающиеся с кладкой и железобетонными конструкциями, обернуты двумя слоями толя.
Антикоррозийная защита конструкций принята в соответствии с положениями СН РК 2.01-01-2013 «Защита строительных конструкций от коррозии» и ГОСТ 12.3035-84 «Работы окрасочные. Требования безопасности».

6.2.5. Инженерное обеспечение, сети и системы:
Отопление и вентиляция

Рабочий проект отопления и вентиляции выполнен на основании:
- архитектурно-строительных чертежей
- задания на проектирование
- СН РК 3.02-07-2014 Общественные здания и сооружения
- СП РК 3.02-107-2014 Общественные здания и сооружения
- СН РК 4.02-01-2011 Отопление, вентиляция и кондиционирование
- СП РК 4.02-101-2012 Отопление, вентиляция и кондиционирование
- СП РК 2.04-01-2017 "Строительная климатология."
- СН РК 2.04-04-2013 "Строительная теплотехника."

Расчетные параметры наружного воздуха для проектирования систем отопления - 27,4°С
Продолжительность отопительного периода 165 суток.
Источник теплоснабжения - существующая топочная с отопительным котлом VITOPLEX 200, работающим на газообразном топливе.
Теплоноситель - вода с параметрами 85-65°С.
Исходная вода- от существующей водопроводной сети.
Подготовка воды для подпитки и первоначального заполнения системы принята от магнитного полиградиентного активатора воды Zboyler Ду 20, производ 1-6 м3/час.
Подпитка осуществляется из водопроводной сети через магнитные полиградиентные преобразователи.
Гидроиспытание котла и трубопроводов, входящих в комплект поставки котла провести совместно с котлом согласно требованиям и рекомендациям завода-изготовителя.
При выполнении монтажных работ, промежуточной приемке, оформленной актами освидетельствования скрытых работ, составленных по форме, приведенной в СН РК 2.03-06-2002 "Строительные производства. Организация строительства зданий и сооружений" подлежат:
- гидравлические испытания трубопроводов по линиям
- подготовка поверхности труб и сварных стыков под противокоррозионное покрытие
- антикоррозионное покрытие трубопроводов и оборудования
- тепловая изоляция трубопроводов и оборудования.

Монтаж, эксплуатацию и ремонт котлов и трубопроводов вести согласно инструкции по установке и обслуживанию котла.
Система ГВС - не предусматривается.
Расчеты расходов тепла на отопление произведены на основании СП РК 4.02-101-2012 Отопление, вентиляция и кондиционирование.
Система отопления - горизонтальная двухтрубная.
Проектом предусматривается отдельная система отопления помещений производственного блока и отдельная система отопления помещений фасовочного блока.
Магистральные трубопроводы прокладываются открыто и в конструкции пола.
Разводящие магистрали в топочной выполнены из стальных труб по ГОСТ 10704-91, разводящие магистрали и стояки из труб по ГОСТ 3262-75*, подводки к приборам из полипропиленовых труб PP-R SDR-6, PN20.
Трубопроводы изолируются изоляцией K-flex.
В качестве основных нагревательных приборов приняты радиаторы биметаллические.
Выпуск воздуха из системы отопления осуществляется воздушными кранами, установленными на каждом приборе, а также в верхних точках системы при помощи автоматических воздухоотводчиков.
Регулирование теплового потока у приборов горизонтальной системы отопления осуществляется термостатическими клапанами RA-N-П фирмы Данфосс. На ветках систем отопления установлена ручная запорная и балансировочная арматура типа MSV-BD.

В местах прохода труб через стены и перекрытия установить гильзы из труб большего диаметра. Заделку зазоров и отверстий в местах прокладки трубопроводов выполнить негорючими материалами, обеспечивая нормируемый предел огнестойкости ограждений.
Магистральные трубопроводы, трубопроводы технических помещений, лестничных клеток, стояки систем отопления выполнены из стальных труб по ГОСТ 3262-85*.
Все магистральные трубопроводы изолируются трубчатой изоляцией "K-flex", которая не поддерживает огонь и является самозатухающей. Перед проведением изоляционных работ трубы очистить от ржавчины и покрыть антикоррозийным составом: краска БТ-177 в 2 слоя по грунтовке ГФ-021 в 1 слой.
Изготовление и монтаж трубопроводов должны осуществляться специализированными монтажными организациями, имеющими подготовленный персонал и располагающими достаточными техническими средства.
Монтаж систем отопления следует производить в соответствии с требованиями СНиП 3.05.01-85 "Внутренние санитарно-технические системы". Все трубопроводы после окончания монтажа должны быть подвергнуты гидравлическим испытаниям пробным давлением, равным 1,25 рабочего давления.
ЭНЕРГОЭФФЕКТИВНОСТЬ. Проектом предусмотрены следующие энергосберегающие мероприятия:
1. Установка терморегулирующей арматуры у нагревательных приборов;
2. Уменьшение потерь тепла за счет изоляции трубопроводов.
УКАЗАНИЯ ПО МЕРОПРИЯТИЯМ ПРИ ПРОКЛАДКЕ В СЕЙСМИЧЕСКИХ РАЙОНАХ.
Следующие особенности прокладки трубопроводов в сейсмоопасных районах должны препятствовать их деформации и разрушению при сейсмических нагрузках:
1. Жесткая заделка трубопровода в кладке стен и фундаментах зданий и сооружений не допускается.
Отверстия для пропуска труб через стены и фундаменты должны иметь размеры, обеспечивающие в кладке зазор трубы не менее 0,2 м. Зазор должен заполняться эластичным водо- и газонепроницаемым материалом, упругие свойства которых имеют долговечность, сопоставимую с расчетным временем эксплуатации объекта;
2. Стыковые соединения раструбных труб и труб, соединяемых на муфтах, прокладываемых в районах с сейсмичностью 8-9 баллов, должны обеспечивать компенсацию возможных просадок, для чего следует применить резиновые уплотнительные кольца;
3. На вводах перед измерительными устройствами, а также в местах присоединения трубопроводов к насосам и бакам необходимо предусматривать гибкие соединения, допускающие угловые и продольные перемещения концов трубопроводов;
4. При выполнении сварочных работ по осуществлению стыков соединений стальных труб следует обеспечивать равнопрочность сварного соединения с телом трубы. Не допускается применять ручную газовую сварку. Сварные соединения трубопроводов, Магистральные трубопроводы внутри здания прокладывают параллельно друг к другу с перпендикулярными пересечениями и ответвлениями.

Водопровод
Водоснабжение ресторана предусмотрено от существующей скважины питьевого качества, которое должно соответствовать требованиям СТ РК ГОСТ Р 51232-98 "Вода питьевая" .
Система водоснабжения принята объеденная хозяйственно-питьевая.
Внутреннее пожаротушение предусмотрено от существующих пожарных щитов, установленных по согласованию пожарной инспекции.
Категория всех помещений по пожарной опасности Д.
На вводе водопровода установлен счетчик расхода воды

Внутренние разводящие магистральные трубопроводы холодной воды прокладываются в подпольных каналах, подводки к прибору прокладывается по полу из стальных труб по ГОСТ3262-75*.
Все разводящие, магистральные трубопроводы, изолируются б=40мм матами из стекловолокна ISOVER KIM-AL с алюминевым покрытием по грунтовке ГФ-021 и окраской БТ-177.
Внутренняя система водопровода запроектирована (на вводе) из стальных электросварных труб по ГОСТ 10704-91 и стальных водогазопроводных оцинкованных труб по ГОСТ 3262-75*. Прокладка трубопроводов к приборам, открытая с нижней разводкой. Все открытые проложенные трубопроводы окрасить в два слоя масляной краской под цвет отделки помещения.
После монтажа сети произвести гидравлическое испытание на плотность определением утечки воды из трубопроводов и промывку с дезинфекцией.
Величина испытательного давления -1,0Мпа

Горячее водоснабжение
Горячая вода поступает от электрических водоподогревателей марки «Artel ART» установленных в кухни и туалетах.
Сети горячего водоснабжения запроектированы из стальных водогазопроводных оцинкованных труб по ГОСТ 3262-75*. Разводящие трубопроводы подводки к приборам прокладывается по полу.
Все открыто проложенные трубопроводы окрасить в два слоя масляной краской под цвет отделки помещения.
После монтажа сети произвести гидравлическое испытание на плотность определением утечки воды из трубопроводов. Величина испытательного давления -0,6 МПа.

Канализация
Система канализации принята хозяйственно-бытовая. Сточные воды самотеком поступают во внутриплощадочную канализационную сеть.
Трубопроводы системы К1 проектируются из пластиковых канализационных труб по ГОСТ 22689.2-2014.
Стыковые соединения выполняются соединительными деталями из пластика. Отверстия на выпусках канализации заделываются мятой глиной со щебнем.
Места проходов стояков В1 и К1 через перекрытия заделываются цементным раствором через всю толщину перекрытия. Перед заделкой стояков раствором трубы следует обернуть рулонным гидроизоляционным материалом без зазора.
Монтаж сетей водопровода и канализации вести согласно СП РК 4.01-102-2013, СН РК 4.01-02-2013
Условные обозначения по ГОСТ 21.601-2011

Внутреннее электроосвещение и силовое оборудование
Данная часть проекта разработана на основании архитектурно-строительных, санитарно-технических, технологических частей проекта и задания на проектирования, в соответствии с нормами и правилами РК.
Для ввода, распределения и учета электроэнергии предусмотрено вводно-распределительное устройство ЩУРн, установленное у входа в склад шаров Ø60мм на высоте 2,4м. Электроснабжение ЩУРн предусмотрено от существующего шкафа распределения переменного тока 2 СШ-0,4кВ резервный АВ-0,4кВ от ПС 220/10кВ "Карьерная", ЗРУ-10кВ, согласно технических условий №339-EN-PST от 16.07.2021г.

Для управления силовыми электроприемниками (мостовые краны и автоматические распашные ворота) предусмотрены пульты управления, поставляемые комплектно с

оборудованием. Питание силовых электроприемников предусмотрено от вводно-распределительного щита типа ЩУРн.

Питающие сети электрооборудования предусмотрено выполнить кабелем марки АВВГнг(А)-LS расчетного сечения, проложенным открыто на скобах, для подключения блока управления воротами в гофрированной трубе ПВХГ.

Электроснабжение мостовых кранов осуществляется посредством гибкого кабеля марки КГВП сечением 3х4+1х4 мм2 от пульта управления.

Проектом предусмотрено рабочее и эвакуационное освещение. Рабочее освещение предусматривается прожекторами светодиодными. Для освещения помещения склада предусмотрены регулируемые светодиодные прожекторы типа СД СДО-8 мощностью 150Вт, устанавливаемые на колонны на высоте 4,0м. Для освещения входов принят светильник типа Diora ЖКХ светодиодный мощностью 8 Вт со степенью защиты IP54, который размещается на стене на высоте 5,5 м над воротами и на высоте 2,7м над входными дверями.

Для освещения территории у склада предусмотрены регулируемые светодиодные прожекторы типа СД СДО-8 мощностью 200Вт, устанавливаемые на стены на высоте 3,6м. Управление освещением территории от выключателя, установленного у входа в здание склада шаров Ø60мм.

Управление освещением склада осуществляется от выключателей, установленных у входов в здание на высоте 1,8м от уровня пола.

В электрощитовой освещение предусмотрено светодиодными светильниками типа Diora LUNA 8/1000 со степенью защиты IP65.

Групповые осветительные сети выполнить кабелем АВВГнг(А)-LS сечением 3*2,5мм² открыто по стенам с креплением скобами.

Для учета эл. энергии предусмотрен счетчик электронный CE303 R33 545 JAVZ многотарифный с долговременной памятью хранения информации, с передачей данных по интерфейсу.

Заземление.

Защитное заземление электроустановок предусмотрено по системе TN-C-S. На вводах в здание предусмотрено выполнить уравнивание потенциалов путем объединения следующих проводящих частей:

проводник PEN сети, металлические части строительных конструкций. Для уравнивания потенциалов по месту использовать естественные заземлители.

Заземляющее устройство состоит из внутреннего контура заземления, выполняемого из полосовой стали сечением 25х4мм, присоединенной к металлическим конструкциям здания и наружного контура заземления, выполняемого из полосовой, стали сечением 40х4мм. В качестве проводника для заземления троллеи мостовых кранов используется провод ПВ3 сечением 16мм2.

Молниезащита.

Согласно СП РК 2.04-103-2013 предусматривается молниезащита здания. Молниезащитой служит металлический каркас здания и кровли.

Энергосбережение.

В целях энергосбережения проектом предусматриваются следующие мероприятия:

- выбор сечений проводников, соответствующих минимальным потерям,
- прокладка линий питания по кратчайшим маршрутам,
- применение энергосберегающих ламп для светильников с лампами накаливания.

Данные мероприятия позволяют получить экономию электроэнергии 10-15%.

Пожарная сигнализация.

Настоящий раздел выполнен на основании чертежей архитектурно-строительного отдела и в соответствии с действующими нормами и правилами. Проектом

предусматривается автоматическая пожарная сигнализация во всех подлежащих защите помещениях. Сигнализация о пожаре в здании склада обеспечивается применением извещателей дымовых типа ИП212-1В, извещателей пожарных ручных типа ИПР 513-10. Дымовые пожарные извещатели в помещениях склада установить на стальном тросе типа ЛК-0. Несущий трос закрепить на закладных изделиях здания при помощи анкера К675 У3, натяжение троса выполнить муфтой натяжной К800 У3.

Крепление извещателей к тросу выполнить при помощи тросового зажима К676У3 и монтажной полосы УСЭК56У3. На монтажной полосе закрепить пожарный извещатель. У каждого извещателя несущий трос жестко закрепить при помощи троса. Высота установки извещателей на отм. +6.800.

В качестве прибора приемно-контрольного пожарной сигнализации в здании склада принят концентратор 8-ми лучевой типа "Гранит-8" с передачей сигнала по GSM-каналу.

Питание прибора предусмотрено от вводного силового распределительного щита (см. раздел ЭОМ).

"Гранит-8" с встраиваемыми резервными источниками питания рассчитаны на непрерывную работу в течение 24 часов в дежурном режиме и 3 часа в режиме пожара. Для подключения прибора напряжением 220В проектом прокладывается силовой кабель ВВГнг (А)-LS-3х2,5мм2 по стенам на скобах (учтен в разделе ЭМ).

Шлейфы пожарной сигнализации в здании склада выполняются кабелем марки КСПЭнг(А)-FRLS, проложенном по стенам и по потолку открыто на скобах.

Оповещение о пожаре.

Согласно СН РК 2.02-02-2023 данный объект относится к первому типу системы оповещения о пожаре. Оповещение о пожаре осуществляется от звукового оповещателя типа МАЯК-12-3М.

Сети оповещения выполнить кабелем марки ВВГнг(А)-LS-0,66 сечением 3х1,5мм2, проложенном в короб кабель-каналах.

Подключение устройств пожарной сигнализации выполнить по скелетной схеме.

Монтаж приборов ПС производить в соответствии с действующей нормативно-технической документацией на монтаж, испытание и сдачу в эксплуатацию установок пожарной сигнализации.

6.3. Инженерно-технические мероприятия по предупреждению чрезвычайных ситуаций и по взрывобезопасности, пожаробезопасности:

Противопожарные расстояния между зданиями и сооружениями, предусмотренные на генеральном плане, не противоречат требованиям СН РК 3.01-01-2013 «Градостроительство. Планировка и застройка городских и сельских поселений» приложения 1 табл.1.

При проектировании здания обеспечена возможность проезда пожарных автомобилей. Расположение зданий обеспечивает доступ к ним для пожаротушения.

Количество эвакуационных выходов, длина и ширина эвакуационных выходов, а также направление открывания дверных заполнений не противоречат требованиям СН РК 3.02-07-2014 «Общественные здания и сооружения» п.п.1.90 – 1.136.

Материалы, примененные для внутренней и наружной отделки, не противоречат требованиям норм проектирования, предусмотрены из несгораемых отделочных материалов.

В соответствии с Законом Республики Казахстан от 11 апреля 2014 года № 188-V «О гражданской защите» проектируемый объект не относится к опасным производствам и не требует разработки инженерно-технических мероприятий по гражданской обороне и предупреждению чрезвычайных ситуаций.

Противопожарные мероприятия не противоречит с требованиями СП РК 2.02-101-2013 «Пожарная безопасность зданий и сооружений».

6.4. Организация строительства:

Раздел «Организация строительства» разработан на основании рабочих чертежей, в соответствии с требованиями СН РК 1.03-00-2011* «Строительное производство. Организация строительства предприятий, зданий и сооружений».

Нормативная продолжительность строительства определена согласно действующему своду норм СН РК 1.03-01-2016 «Продолжительность строительства и задел в строительстве предприятий, зданий и сооружений. Часть I» и составляет 4 месяцев, в том числе 0,5 месяц подготовительный период.

Начало строительства - 3 квартал 2024 года.

7. РЕЗУЛЬТАТЫ ЭКСПЕРТИЗЫ

7.1. Дополнения и изменения, внесенные в проект (рабочий проект) в процессе экспертизы

В процессе рассмотрения по замечаниям и предложениям ТОО «Draft Expert» в рабочий проект «Строительство ресторана в селе Кулан, район Турара Рыскулова, Жамбылская область до 150 мест" (без сметной документации)» внесены следующие изменения и дополнения:

Исходные данные:

1. Проставить подписи исполнителей, задание на проектирование не утверждено заказчиком. (приведено в соответствие)

Раздел ГП:

1. Показать геологические шурфы на вертикальной планировке (приведено в соответствие)
2. Не прописана возможность проезда пожарной техники. (приведено в соответствие)
3. Согласовать раздел ГП с разделами ЭО, ОВ, ВК в боковом штампе на листе (приведено в соответствие)

Общих данных согласно ГОСТ 21.508-93.

4. ГП-2. Обосновать горизонтальную привязку, от какой базисной линии? (приведено в соответствие)
5. На территории установить противопожарный ящик с песком. (приведено в соответствие)
6. В Общих указаниях дать указания по отметке 0,000. Указать абсолютную отметку, соответствующую относительной отметке 0,000 согласно ГОСТ 21.508-93. (приведено в соответствие)
7. Указать географические данные и другие принятые климатические характеристики на листе общие данные, согласно СП РК EN 1991-1-4.2005-2011 и СП РК 2.04-01-2017. (приведено в соответствие)
8. Разработать узел устройства отмостки. Указать уклон отмостки. Указать, где учтены объемы по устройству отмостки согласно ГОСТ 21.501-2011 (приведено в соответствие)

Раздел АС:

9. Даны ссылки на СНиПы, исключенные из числа действующих заменить на действующие. (приведено в соответствие)
10. В общих указаниях нет данных по степени очистки поверхности металлических конструкций. (приведено в соответствие)
11. В общих указаниях нет данных по сварочным работам и сварочным материалам. (приведено в соответствие)

12. В проекте нет оговорки класса прочности болтов и нет информации по нагрузкам в узлах (усилий) для расчета сварных и болтовых узлов при разработке рабочих чертежей КМД! Проставить. (приведено в соответствие)
13. В проекте нет опорных нагрузок фермы в Ведомости элементов, проставить по расчету. (приведено в соответствие)
14. Не указаны марки стали. Указать! (приведено в соответствие)
15. Заполнить штамп «Согласовано» (приведено в соответствие)
16. Не представлен расчет конструкций. (приведено в соответствие)
17. Привести в порядок экспликацию полов и узлы полное несоответствие в общих указаниях монолитная плита в экспликации ж/б плиты перекрытия, в узлах ж/б плиты, исправить на монолитную плиту. (приведено в соответствие)
18. Дать информацию по лестничным маршам материал и тип конструкции, разрезы, узлы, и маркировку на планах. (приведено в соответствие)
19. Дать информацию по входным группам, крыльцам и пандусу. (приведено в соответствие)
20. В монолитных полах отсутствуют технологические отверстия под ОВ и ВК, разработать! (приведено в соответствие)
21. Предусмотреть противопожарный выход с большого зала на улицу. (приведено в соответствие)
22. По оси 1 - В/Г указана лестница на второй этаж в плане первого этажа ее нет дать информацию по этой лестнице и показать в разрезах лестничные марши. (приведено в соответствие)

Паспорт проекта:
1. Предоставить на портал. Предоставлено.

Эскизный проект:
1. Нет согласованного с гор. Архитектурой эскизного проекта. Предоставить на портал согласование загружено на портал.

Раздел ТХ:
1. Согласно СП РК 4.02-105-2013 п. 5.3.1.21 «Встроенные котельные отделяются от смежных помещений противопожарными стенами 2-го типа, или противопожарными перегородками 1-го типа и противопожарными перекрытиями 3-го типа.

Пристроенные котельные должны отделяться от смежных помещений основного здания противопожарной стеной 2-го типа. При этом стена здания, к которой пристраивается котельная, должна иметь предел огнестойкости не менее REI 45, а перекрытие котельной должно выполняться из негорючих материалов», а также

«Не допускается размещение пристроенных котельных со стороны главного фасада здания. Расстояние от стены здания котельной до ближайшего окна должно быть не менее 4 м по горизонтали, а от покрытия котельной до ближайшего окна не менее 8 м по вертикали. Такие котельные не допускается также размещать смежно, под и над помещениями с одновременным пребыванием в них более 50 человек.

Пересмотреть расположение топочной или выполнить отдельным строением. (приведено в соответствие)
2. В задании на проектировании указано «предусмотреть лифт» в проекте его нет? Дать информацию почему его нет. (приведено в соответствие)
3. Проектом не предусмотрен санитарный узел для М.Г.Н. согласно требованиям СП РК 3.06-101-2012 (приведено в соответствие)
«Проектирование зданий и сооружений с учетом доступности для маломобильных групп населения» необходимо предусмотреть! (приведено в соответствие)

Организация строительства

1. Предоставлен на портал раздел организации строительства.

СН РК 1.03-00-2011 "Строительное производство. Организация строительства предприятий, зданий и сооружений".

7.2. Оценка принятых решений

В соответствии с «Правилами определения общего порядка отнесения зданий и сооружений к технически и (или) технологически сложным объектам», утвержденных приказом № 165 от 28 февраля 2015 г. Министерства Национальной экономики Республики Казахстан (с изменениями и дополнениями по состоянию на 20.12.2016 г.), разработчиком проекта установлен II (нормальный) технически несложный уровень ответственности.

Состав и комплектность представленной части рабочего проекта соответствуют требованиям СН РК 1.02-03-2022 «Порядок разработки, согласования, утверждения и состав проектной документации на строительство».

Рабочий проект разработан в необходимом объеме, в соответствии с требованиями задания на проектирование.

Материалы инженерных изысканий содержат все необходимые данные для разработки рабочего проекта и соответствуют требованиям СП РК 1.02-105-2014 «Инженерные изыскания для строительства. Основные положения».

Конструктивные решения разработаны в соответствии с требованиями СН РК 5.01-02-2013 «Основания зданий и сооружений», СП РК 5.01-102-2013 «Основания зданий и сооружений», СП РК 2.03-30-2017* «Строительство в сейсмических зонах», СН РК 2.01-01-2013 «Защита строительных конструкций от коррозии», СП РК 2.01-101-2013* «Защита строительных конструкций от коррозии».

Состав и комплектность рабочего проекта соответствует требованиям СН РК 3.01-01-2013 «Градостроительство. Планировка и застройка городских населенных пунктов», СП РК 3.01-01-2013 «Градостроительство. Планировка и застройка городских населенных пунктов», СП РК 2.02-101-2014 «Пожарная безопасность зданий и сооружений», СН РК 2.02-01-2014 «Пожарная безопасность зданий и сооружений»

Основные технико-экономические показатели по рабочему проекту

№ п/п	Наименование показателей	Ед. изм.	Показатели	
			Заявленные	Рекомендуемые к утверждению
1	Площадь участка	$м^2$	1829,00	1829,00
2	Площадь застройки	$м^2$	960,00	960,00
3	Площадь озеленения	$м^3$	88,67	88,67
4	Продолжительность строительства	мес.	4,5	4,5

8. ВЫВОД (ВЫВОДЫ)

1. С учетом внесенных изменений и дополнений рабочий проект «Строительство ресторана в селе Кулан, район Турара Рыскулова, Жамбылская область до 150 мест" (без сметной документации) соответствует требованиям нормативных правовых актов и государственных нормативов, действующих в Республике Казахстан, и рекомендуется для утверждения в установленном порядке.
2. Настоящее экспертное заключение выполнено с учетом исходных материалов (данных), утвержденных заказчиком для проектирования, достоверность которых гарантирована Заказчиком в соответствии с условиями договора.
3. Заказчик при приемке документации по проекту строительства от проектной организации должен проверить ее на соответствие настоящему экспертному заключению.
4. Заказчику во исполнение пункта 5 Протокольного решения заседания Правительства Республики Казахстан от 2 февраля 2010 года №17-56/005-1686, 05-12 при строительстве максимально использовать оборудование, строительные материалы и конструкции отечественных товаропроизводителей.

9. ТҰЖЫРЫМДАР

1. Енгізілген өзгерістер мен толықтыруларды ескере отырып, «Жамбыл облысы, Тұрар Рысқұлов ауданы, Құлан ауылында 150 орынға дейін мейрамхана салу" (сметалық құжаттамасыз)» жұмыс жобасы Қазақстан Республикасында қолданылатын нормативтік құқықтық актілердің және мемлекеттік нормативтердің талаптарына сәйкес келеді және белгіленген тәртіппен бекіту үшін ұсынылады.
2. Осы сараптама қорытындысы жобалау үшін тапсырыс беруші бекіткен бастапқы материалдар (деректер) ескеріле отырып орындалды, олардың дұрыстығына шарт талаптарына сәйкес Тапсырыс беруші кепілдік етеді.
3. Тапсырыс беруші құрылыс жобасы бойынша құжаттаманы қабылдап алу кезінде оны осы сараптама қорытындысына сәйкестігіне тексеруі тиіс.
4. Қазақстан Республикасы Үкімет отырысының 2010 жылғы 2 ақпандағы № 17-56/005-1689, 05-12 хаттамалық шешімінің 5 тармағын орындау үшін тапсырысшы құрылыс салу кезінде отандық тауар өндірушілердің жабдықтарын, құрылыс материалдары мен құрастырмаларын кеңінен пайдалансын.

Соответствие разделов проекта строительства требованиям нормативных правовых актов приказ и государственных нормативов, действующих в Республике Казахстан приведено ниже

№ п/п	Раздел	Эксперт	Специа-лизация эксперта (по аттестату)	Номер аттестата	Результат (соответствует или не соответствует нормам)
1	Паспорт проекта	Кинитаева Жанылсын Сарсеновна		KZ64VJE00076548	Соответствует
2	Технологические решения	Ахмеджанова Ранохон		KZ38VJE00060041	Соответствует

		Агазмовна			
3	Эскиз застройки	Ахмеджанова Ранохон Агазмовна		KZ38VJE00060041	Соответствует
4	Общая пояснительная записка	Кошжанов Ерлан Дильдабекович		KZ70VJE00076634	Соответствует
5	Отопление и Вентиляция	Байбосынов Нурлан Айтбекович		KZ00VJE00076633	Соответствует
6	Генеральный план	Ахмеджанова Ранохон Агазмовна		KZ38VJE00060041	Соответствует
7	Общая часть	Акшураева Ляйля Абильдаевна		KZ37VJE00076549	Соответствует
8	Ведущий эксперт	Ахмеджанова Ранохон Агазмовна		KZ38VJE00060041	Соответствует
9	Архитектурно-строительная часть	Ахмеджанова Ранохон Агазмовна		KZ38VJE00060041	Соответствует

Примечание: *при отсутствии в рабочем проекте раздела, графа эксперта по этому разделу исключается.*

Островский В.А. (Директор)

Ахмеджанова Р.А. (Эксперт)

Кошжанов Е.Д. (Эксперт)

Кинитаева Ж.С. (Эксперт)

Байбосынов Н.А. (Эксперт)

Акшураева Л.А. (Эксперт)