Жеке кәсіпкер
«**Ешімқұлов** Н.Т.»
Атырау қ.,Махамбет көшесі, 116Г
Тел/ Факс: 8/7122/ 31-59-59
ip@shyndau.kz

Индивидуальный предприниматель
«Ешимкулов Н.Т.»
г. Атырау, ул.Махамбета, 116Г
Тел/ Факс: 8/7122/ 31-59-59
ip@shyndau.kz

Разработа ПСД по проекту "Модернизация газопроводов высокого,среднего давленияс закольцовкой п.Акжар, ж/м Акжар-2, с. Каргалинское, п.Заречный-1,п. Заречный-2 (1очередь)"

РАБОЧИЙ ПРОЕКТ

Архитектурно-строительные решения

07-22-АС

г. Атырау 2022 г.

Жеке кәсіпкер
«**Ешімқұлов** Н.Т.»
Атырау қ.,Махамбет көшесі, 116Г
Тел/ Факс: 8/7122/ 31-59-59
ip@shyndau.kz

Индивидуальный предприниматель
«Ешимкулов Н.Т.»
г. Атырау, ул.Махамбета, 116Г
Тел/ Факс: 8/7122/ 31-59-59
ip@shyndau.kz

Разработа ПСД по проекту "Модернизация газопроводов высокого,среднего давленияс закольцовкой п.Акжар, ж/м Акжар-2, с. Каргалинское, п.Заречный-1,п. Заречный-2 (1очередь)"

Архитектурно-строительные решения

07-22-АС

Объект №
07-22
Экз._____

Директор **Ешимкулов Н.Т.**

ГИП **Инсенбаев А.Р.**

г. Атырау 2022г.

Ведомость рабочих чертежей основного комплекта

Лист	Наименование	Примечание
1	Общие данные	
2	Схема расположения ограждения и фундамента под ГРПШ. Разрез 1-1.	
3	Фундамент Фм-1 с опорой под ГРПШ. Закладная деталь ЗД-1	
4	Схема расположения ограждения и фундамента под ПГБ..	
5	Фундамент под ПГБ Фм-2	
6	Опорные столбы Ос-1	
7	Фундамент под молниеотвод	

Ведомость ссылочных и прилагаемых документов

Обозначение	Наименование	Примечание
ГОСТ 25192-2012	Бетоны. Классификация. Общие технические требования.	
ГОСТ 8267-82	Щебень и гравий из плотных горных пород для	
	строительных работ. Технические условия.	
СН РК 1.02-03-2011	Порядок разработки, согласования, утверждения	
	и состав проектной документации на	
	строительство	
СНиП РК 2.02-05-2009	Пожарная безопасность зданий и сооружений	
СНиП РК 2.01-19-2004	Защита строительных конструкций от коррозии	

Технические решения принятые в рабочих чертежах, соответствуют государственным нормативным требованиям (государственным нормативам и межгосударственным нормативам, действующим в Республике Казахстан), требованиям экологических, санитарно-гигиеничных, противопожарных и других норм, действующих на территории Республики Казахстан и обеспечивают безопасную для жизни и здоровья людей эксплуатацию объекта при соблюдении предусмотренных рабочими чертежами мероприятий.

Главный инженер проекта /Инсенбаев А/

ОБЩИЕ УКАЗАНИЯ:

Проект выполнен на основании задания на проектирование, выданного заказчиком АО "КазТрансГаз Аймак".
Адрес строительства: п. Акжар, ж/м Акжар-2, с.Каргалинское, п.Заречный-1, п. Заречный-2.
По СП РК 2.04-01-2017 относится к IV Г климатическому району со следующими природно-климатическими характиристиками:

Температура воздуха.

- -средняя за год 4,2
- -абсолютная минимальная -48
- -абсолютная максимальная 43
- -средняя максимальная 29,2
- -средняя минимальная -14,9
- -средняя наиболее холодной пятидневки -33
- -средняя наиболее холодных суток -38
- -средняя наиболее холодного периода -22
- Нормативное значение снеговой нагрузки для III снегового района - 1,0 кПа.
- Средняя скорость ветра за отопительный период 4,3 м/сек.

Объемно-планировочные показатели:

ГРПШ - 4 шт

Под ГРПШ предусмотрен фундамент из бетона кл. С12/15 с габаритами 1,35х0,98м. Под фундамент устраивается подготовка из щебня мелкой фракции с пропиткой битумом до полного насыщения.

Объемно-планировочные показатели:

Протяжонность ограждении - 12,0 п.м
Площадь застройки -9,0 $м^2$.
Высота - 2,03м.

ПГБ - 3 шт

Под ПГБ предусмотрен фундамент из бетона кл. С12/15 с габаритами 8,8х3,7м. Под фундамент устраивается подготовка из щебня мелкой фракции с пропиткой битумом до полного насыщения.

Объемно-планировочные показатели:

Протяжонность ограждении - 46,0 п.м
Площадь застройки - 102,0 $м^2$.
Высота - 2,03м.

Ограждение

Ограждение из панелей с прутками и металлическими стойками, тип 3D, размеры секции 3,0х2,03м и 2,5х2,03м
Фундамент монолитный бетонный; секция ограждения с порошковым покрытием - решетчатая панель из прутков диаметром 5 мм, размерам ячейки 50 х 250 мм (в секции учтена - 1 опорная стойка из профильной металлической трубы квадратного сечения 60 х 60 мм). Габаритные размеры секции: длина - 3,0 м; высота - 2,03 м; масса (включая стойку) - 50 кг. Габаритные размеры секции: длина - 2,5 м; высота - 2,03 м; масса (включая стойку) - 35 кг.

Калитка

Калитка распашная из сетчатых панелей 3D размером проема 1,0 м х 1,8 м, с металлическими стойками
Фундамент монолитный бетонный; заполнение створки - сетчатая панель, обрамленная профильной трубой с полимерным покрытием (в комплекте учтены - 2 опорные стойки из профильной металлической трубы квадратного сечения 60 х 60 мм). Габаритные размеры калитки: ширина проема - 1,0 м; высота - 1,8 м; масса (включая стойки) - 62 кг

Антикоррозионная защита

Антикоррозийная защита строительных конструкции в проекте выполнена в соответствии с требованиями СН РК 2.01-01-2013 "Защита строительных конструкций от коррозий".
Под фундаментами устраивается подготовка из щебня с пропиткой битумом до польного насыщения.
Боковые поверхности фундаментов обмазать горячим битумом за 2 раза..
Для защиты от сульфатной агрессивности грунтов и подземных вод бетонные и железобетонные кострукции соприкасающиеся с грунтом выполнить из бетона на сульфатостойком портландцементе, повышенной плотности W6.

Изм.	Кол.	Лист	N док.	Подпись	Дата
Разраб.		Саргалиева			
ГИП		Инсенбаев			
Проверил		Нурланкызы			

07-22-АС

Разработка ПСД по проекту «Модернизация газопроводов высокого, среднего давления с закольцовкой п. Акжар, ж/м Акжар-2, с.Каргалинское, п.Заречный-1, п. Заречный-2 (1 очередь)»

Архитектурно-строительные решения	Стадия	Лист	Листов
	РП	1	7
Общие данные	ИП "Ешимкулов Н.Т."		

Взам. инв. N | Подп. и дата | Инв. N подл.

Копировал

Формат А3

Схема ограждения (М 1:50)

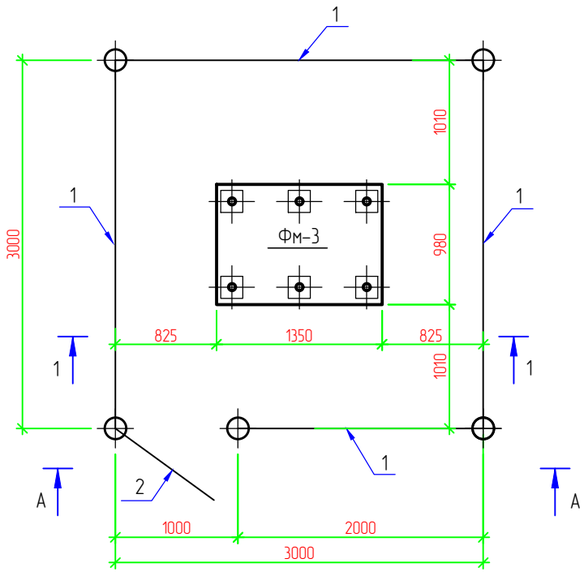

Спецификация элементов ограждения

Поз.	Обозначение	Наименование	Кол.	Масса ед., кг	Приме-чание
1	УСН РК 8.02-03-2020 8601-0602-0602	Ограждение из панелей с прутками, и	4	50,0	208,4
		металлическими стойками, тип 3D, размеры			
		секции 3,0 м х 2,03 м			
2	УСН РК 8.02-03-2020 8601-0605-0403	Калитка распашная из сетчатых панелей 3D	1	68,0	38,0
		размером проема 1,0 м х 2,1 м, с металлическими			
		стойками			

Вид А-А

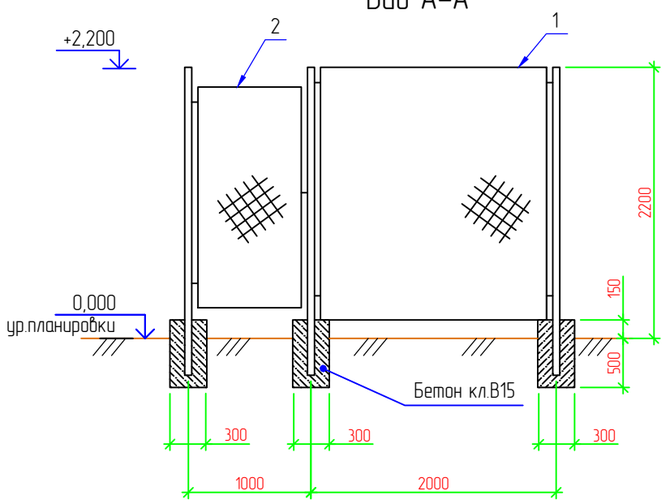

Разрез 1-1

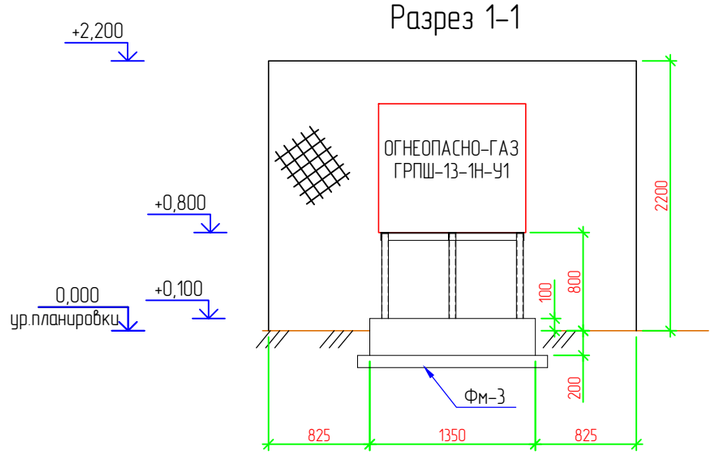

Примечание:
1. Спецификация дано только один объект, всего их 4.

Изм.	Кол.	Лист	N док.	Подпись	Дата	07-22-АС		
						Разработка ПСД по проекту «Модернизация газопроводов высокого, среднего давления с закольцовкой п. Акжар, ж/м Акжар-2, с.Каргалинское, п.Заречный-1, п. Заречный-2 (1 очередь)»		
Разраб.		Саргалиева				Архитектурно-строительные решения	Стадия	Лист	Листов
ГИП		Инсенбаев					РП	2	7
Проверил		Нурланкызы				Схема расположения ограждения и фундамента под ГРПШ. Разрез 1-1.	ИП "Ешимкулов Н.Т."		

Взам. инв. N | Подп. и дата | Инв. N подл.

Копировал | Формат А3

Фундамент Фм-1 с опорой под шкаф (М 1:20)

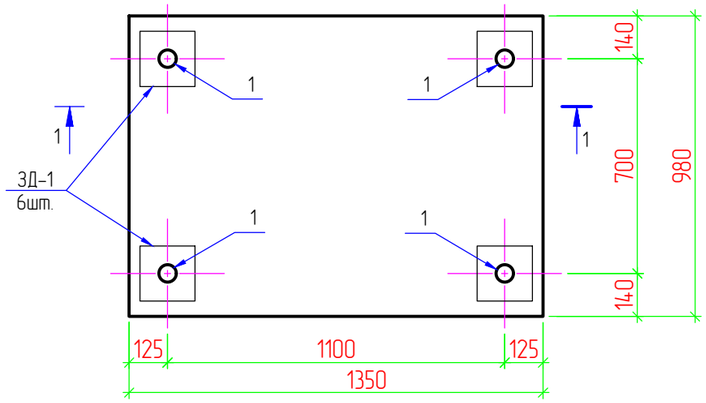

Разрез 2-2

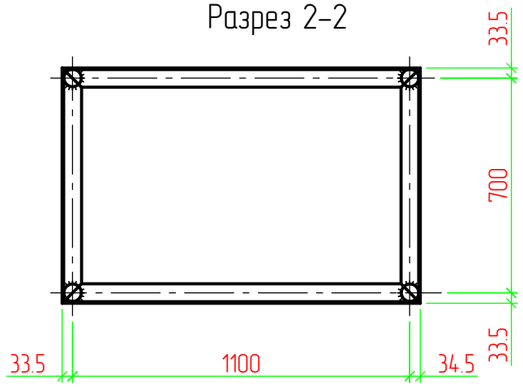

ЗД-1 (М 1:10)

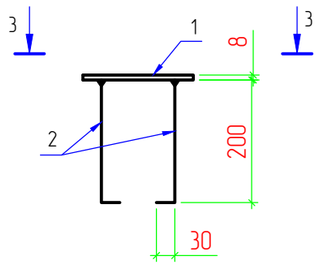

Разрез 1-1

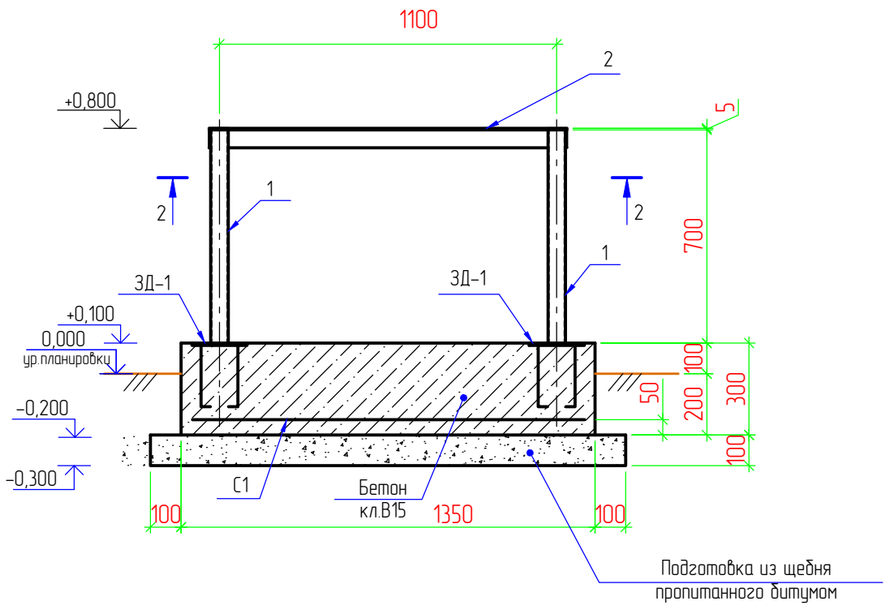

3-3

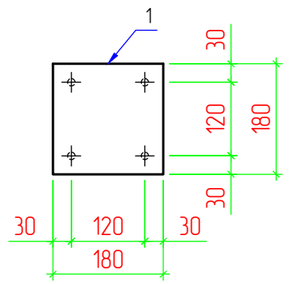

Спецификация элементов Фм-1

Поз.	Обозначение	Наименование	Кол.	Масса ед.,кг	Приме-чание
		Фундамент под ГРПШ	4		
С1	ГОСТ 34028-2016	пруток МД 1ф 8х11700-А400 Lобщ-26,5п.м. шаг 100х100	1	0,395	10,5
		Стальные элементы			
1		Труба 57х4 ГОСТ 8732-78* С235 ГОСТ27772-2015* L=695	4	3,63	
2		Уголок 63х63х5 ГОСТ 8509-93 С235 ГОСТ27772-88* п.м.	4,0	4,81	19,24
		Детали			
ЗД-1		Закладная деталь ЗД-1	4	2,87	
		Материалы			
		Бетон класса В15 W6			0,5м^3
		Щебень пропитанный битумом (подготовка)			0,2м^3

Спецификация на деталь

Марка изделия	Поз. дет.	Наименование	Кол.	Масса 1 дет., кг	Масса изделия, кг
ЗД-1	1	Лист 8х180х180 ГОСТ 19903-2015* С235 ГОСТ27772-2015*	1	2,03	2,87
	2	пруток МД 1ф 12х11700-А400 ГОСТ 34028-2016 L=230мм	4	0,21	

Примечание:

1. Под фундамент выполнить подготовку из щебня пропитанного битумом до полного насыщения толщиной 100мм.
2. Боковые поверхности фундамента соприкасающиеся с грунтом обмазать горячим битумом за два раза.
3. Сварку производить электродами типа Э42 по ГОСТ 9467-75*.
4. Стальные изделия огрунтовать в два слоя грунтовкой ГФ-021 (ГОСТ 25129-82*) и окрасить эмалью ПФ-115 (ГОСТ 6465-76*) за два раза.

Изм.	Кол.	Лист	N док.	Подпись	Дата	07-22-АС		
						Разработка ПСД по проекту «Модернизация газопроводов высокого, среднего давления с закольцовкой п. Акжар, ж/м Акжар-2, с.Каргалинское, п.Заречный-1, п. Заречный-2 (1 очередь)»		
Разраб.		Саргалиева				Архитектурно-строительные решения	Стадия	Лист	Листов
ГИП		Инсенбаев					РП	3	7
Проверил		Нурланкызы				Фундамент Фм-1 с опорой под ГРПШ. Закладная деталь ЗД-1	ИП "Ешимкулов Н.Т."	

Взам. инв. N

Подп. и дата

Инв. N подл.

Копировал

Формат А3

План фундамента и ограждения

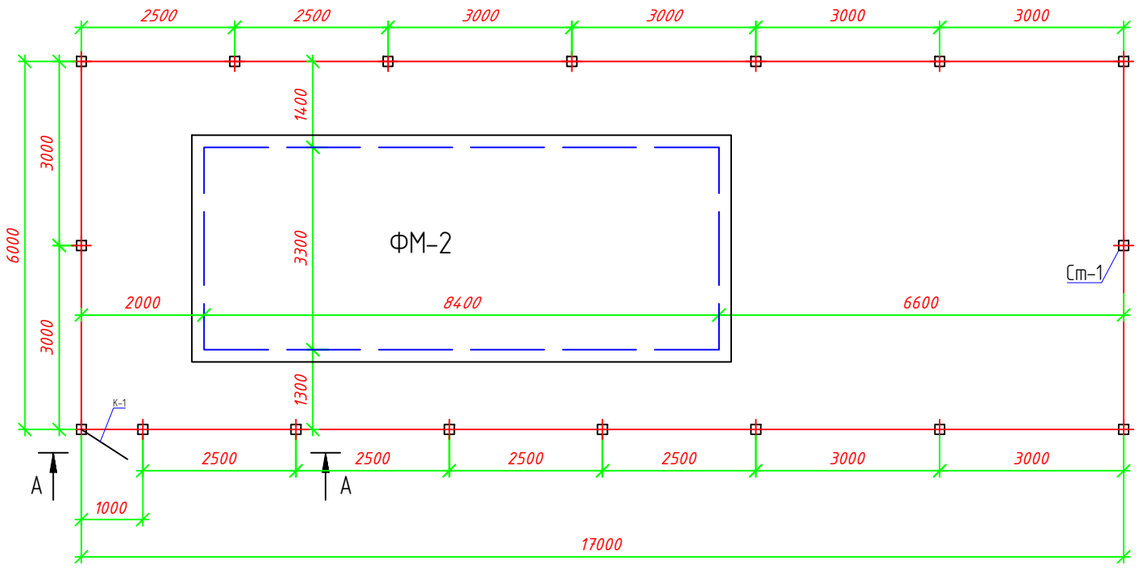

Вид А-А

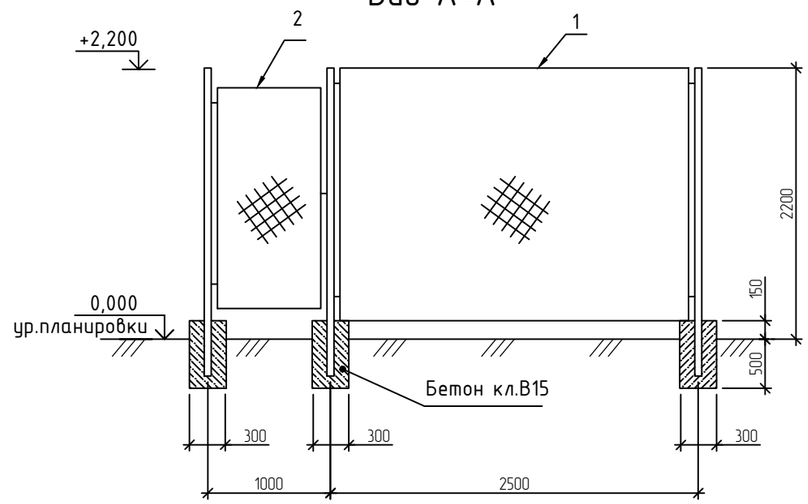

Спецификация элементов ограждения

Поз.	Обозначение	Наименование	Кол.	Масса ед., кг	Приме-чание
1	УСН РК 8.02-03-2020 8601-0602-0602	Ограждение из панелей с прутками, и	10	50,0	500
		металлическими стойками, тип 3D, размеры			
		секции 3,0 м х 2,03 м			
3	УСН РК 8.02-03-2020 8601-0602-0602	Ограждение из панелей с прутками, и	6	35,0	210,0
		металлическими стойками, тип 3D, размеры			
		секции 2,5 м х 2,03 м			
2	УСН РК 8.02-03-2020 8601-0605-0403	Калитка распашная из сетчатых панелей 3D	1	62,0	62,0
		размером проема 1,0 м х 1,8 м, с металлическими			
		стойками			

Примечание:
1. Спецификация дано только один объект, всего их 3.

Изм.	Кол.	Лист	N док.	Подпись	Дата	07-22-АС		
						Разработка ПСД по проекту «Модернизация газопроводов высокого, среднего давления с закольцовкой п. Акжар, ж/м Акжар-2, с.Каргалинское, п.Заречный-1, п. Заречный-2 (1 очередь)»		
Разраб.		Саргалиева				Архитектурно-строительные решения	Стадия	Лист	Листов
							РП	4	7
ГИП		Инсенбаев							
Проверил		Нурланкызы				Схема расположения ограждения и фундамента под ПГБ..	ИП "Ешимкулов Н.Т."		

Взам. инв. N

Подп. и дата

Инв. N подл.

Копировал

Формат А3

Фундамент Фм-2 (М 1:50)

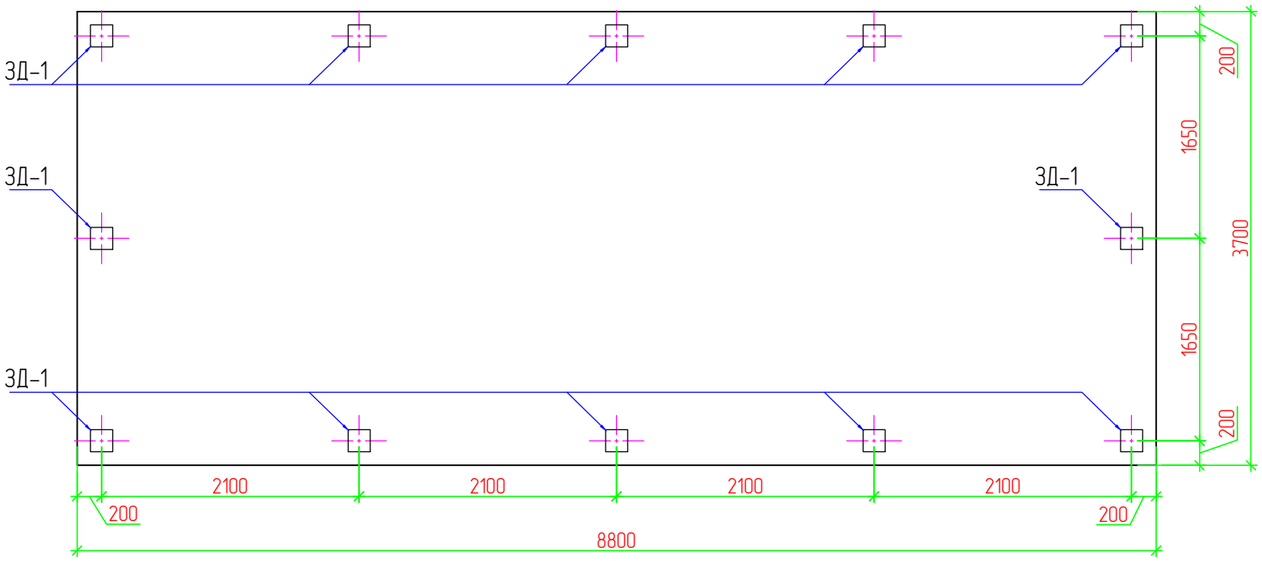

Спецификация элементов Фм-2

Поз.	Обозначение	Наименование	Кол.	Масса ед., кг	Приме-чание
		Фундамент монолитный по ПГБ Фм-2	3		
С1	ГОСТ 34028-2016	пруток 1ф МД 10х11700-А400 Lобщ-326,0п.м. шаг 200х200	1	0,617	201,0
		Материалы			
	СП РК EN 1992-1-1	Бетон кл. С12/15 F75 W4 на сульфатостойком портландцементе			9,8 $м^3$
	ГОСТ 8267-93	Щебень М600 фр.20-40 пропитанный горячим битумом до полного насыщения			3,5 $м^3$
		Вертикальная гидроизоляция обмазка горячим битумом за 2 раза			7,5 $м^2$
		Выемка грунта			10,6 $м^3$
		Обратная засыпка			0,6$м^3$
		Детали			
ЗД-1		Закладная деталь ЗД-1	12		
1	ГОСТ 19903-2015	Лист 8х180х180 ГОСТ 19903-2015* / С235 ГОСТ27772-2015*	1	2,03	
2	ГОСТ 34028-2016	пруток 1ф МД 12х11700-А400 L-230 мм	4	0,888	0,21

Разрез 1-1

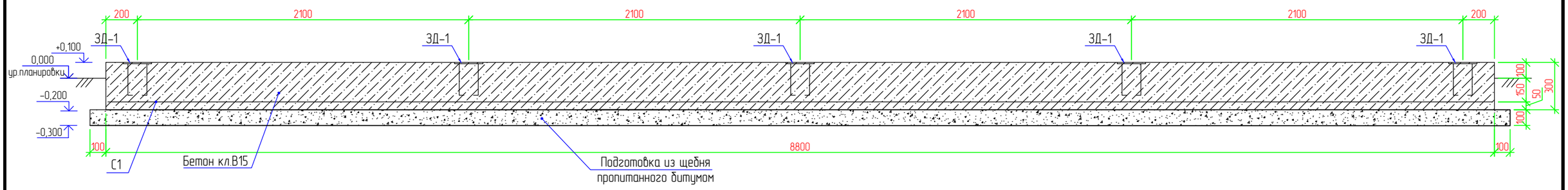

Примечание:

1. Под фундамент выполнить подготовку из щебня пропитанного битумом до полного насыщения толщиной 100мм.
2. Боковые поверхности фундамента соприкасающиеся с грунтом обмазать горячим битумом за два раза.
3. Сварку производить электродами типа Э42 по ГОСТ 9467-75*.
4. Стальные изделия огрунтовать в два слоя грунтовкой ГФ-021 (ГОСТ 25129-82*) и окрасить эмалью ПФ-115 (ГОСТ 6465-76*) за два раза.

ЗД-1 (М 1:10)

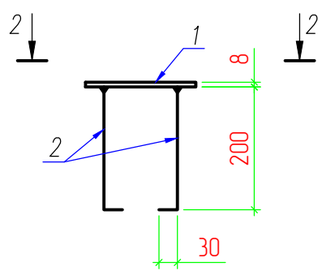

2-2

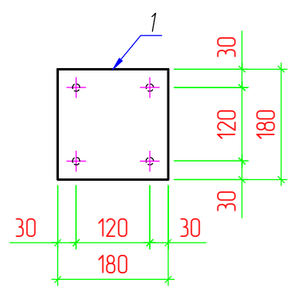

Изм.	Кол.	Лист	N док.	Подпись	Дата	07-22-АС		
						Разработка ПСД по проекту «Модернизация газопроводов высокого, среднего давления с закольцовкой п. Акжар, ж/м Акжар-2, с.Каргалинское, п.Заречный-1, п. Заречный-2 (1 очередь)»		
Разраб.		Саргалиева				Архитектурно-строительные решения	Стадия	Лист	Листов
ГИП		Инсенбаев					РП	5	7
Проверил		Нурланкызы				Фундамент под ПГБ Фм-2	ИП "Ешимкулов Н.Т."		

Взам. инв. N

Подп. и дата

Инв. N подл.

Копировал

Формат А3

Опорный столб Ос-1

М. 1:20

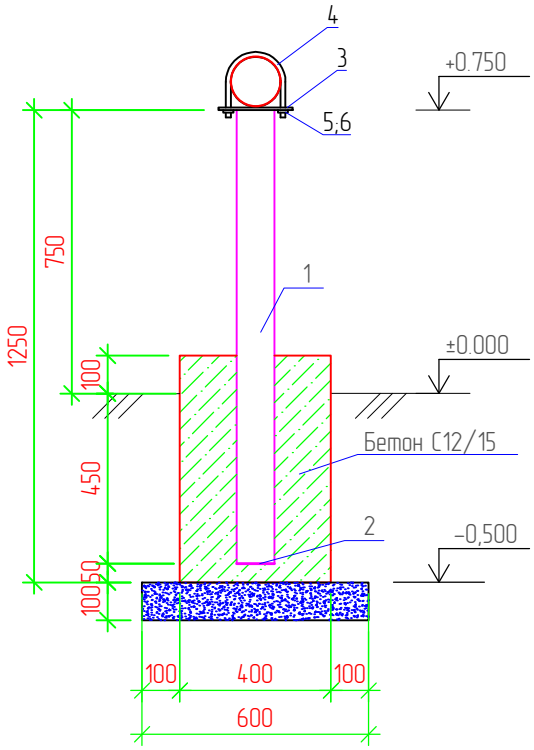

Спецификация

Поз.	Обозначение	Наименование	Кол.	Масса ед., кг	Приме-чание
		Опорный столб Ос-1	6		
1	ГОСТ 10704-91	Труба $\frac{108x5x1200\ \ ГОСТ\ 10704-91}{В-Ст3сп\ ГОСТ10705-80}$	1	12,70	15,3
2	ГОСТ 19903-2015	Лист — 3x90 L-90 мм	1	23,55	0,19
3	ГОСТ 19903-2015	Лист — 3x100 L-250 мм	1	23,55	0,59
4	ГОСТ 24137-80	Хомут 160—ВСт3сп	1	0,827	
5	ГОСТ 11371-78	Шайба А.16.3,0.08кп.016	2		
6	ГОСТ 5915-70	Гайка М16-6Н.5 (S24)	2		
	ГОСТ 22266-2013	Бетон В15 F75 W4 на сульфатостойком портландцементе			0,01 $м^3$
	ГОСТ 8267-93	Щебень М600 фр.20-40 пропитанный горячим битумом до полного насыщения толщиной 100мм			0,05 $м^3$

Взам. инв. N

Подп. и дата

Инв. N подл.

Изм.	Кол.	Лист	N док.	Подпись	Дата

07-22-АС

Разработка ПСД по проекту «Модернизация газопроводов высокого, среднего давления с закольцовкой п. Акжар, ж/м Акжар-2, с.Каргалинское, п.Заречный-1, п. Заречный-2 (1 очередь)»

Разраб.	Саргалиева	
ГИП	Инсенбаев	
Проверил	Нурланкызы	

Архитектурно-строительные решения

Стадия	Лист	Листов
РП	6	7

Опорные столбы Ос-1

ИП "Ешимкулов Н.Т."

Копировал

Формат А4

Фундамент буронабивной
М. 1:25

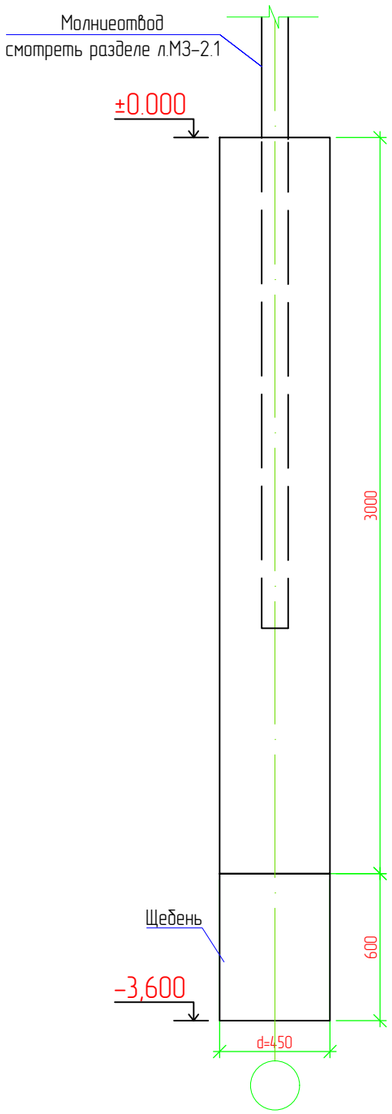

Армирование
М. 1:25

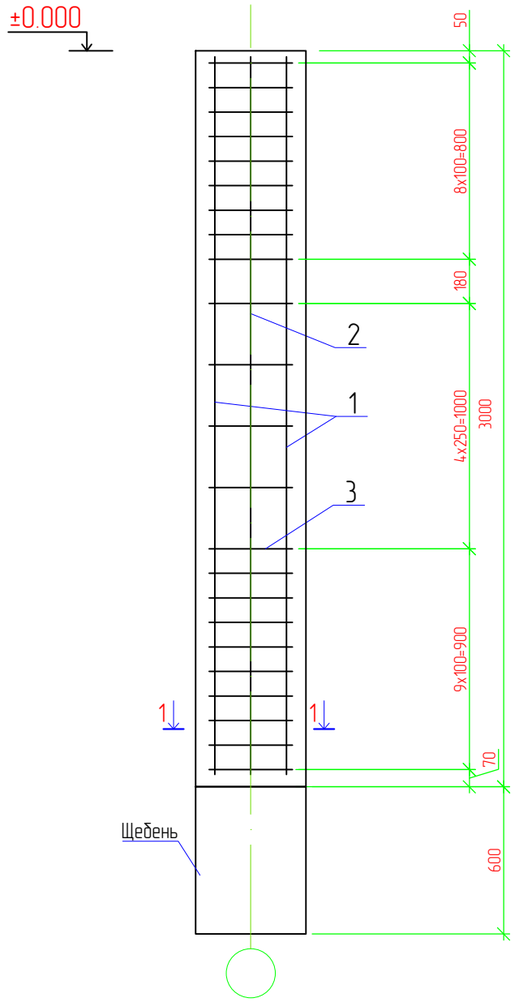

1-1
М. 1:10

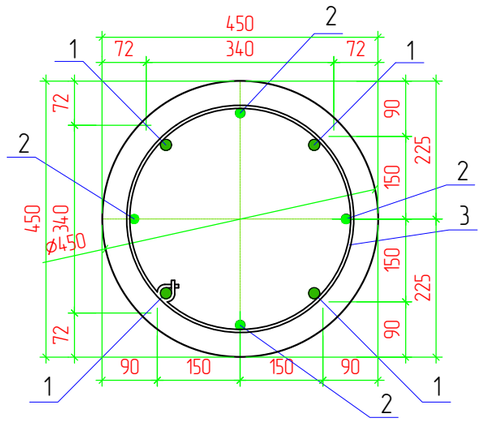

СПЕЦИФИКАЦИЯ

Поз.	Обозначение	Наименование	Кол.	Масса ед., кг	Приме-чание
		Фундамент под молниеотвод	7		
1	ГОСТ 34028-2016	пруток 1ф МД 22х11700-А400 L-2880мм	4	8,59	34,36
2	ГОСТ 34028-2016	пруток 1ф МД 18х11700-А400 L-2880мм	4	5,75	23,00
3	ГОСТ 34028-2016	пруток МД 8х11700-А240 L-1600мм	23	0,63	14,49
	СП РК EN 1992-1-1	Бетон кл. С20/25 W4 F75			0,48 $м^3$
	ГОСТ 8267-93	Щебень М600 фр.20-40 пропитанный горячим битумом до полного насыщения			0,10 $м^3$

Выборка стали на фундамент, кг

Наименование элемента	Изделия арматурные							Общий расход кг
	Арматура класса							
				1ф				
	ГОСТ 34028-2016			ГОСТ 34028-2016				
	Ø8		Итого	Ø18	Ø22		Итого	
Фундамент 1шт.	14,49		14,49	23,00	34,36		57,36	71,85

Примечания:

1. Заливка буронабивного фундамента в сверленые котлованы производить сразу же после сверления и зачистки.
2. На дне предусмотрен щебень пролитый горячим битумом до полного насыщения толщиной 600 для корректировки верхней отметки под заливку буронабивного фундамента.
3. Данный чертеж читать совместно с разделом М3
4. Высота молниеотвода 10м, 12,5м.

Изм.	Кол.	Лист	N док.	Подпись	Дата	07-22-АС		
						Разработка ПСД по проекту «Модернизация газопроводов высокого, среднего давления с закольцовкой п. Акжар, ж/м Акжар-2, с.Каргалинское, п.Заречный-1, п. Заречный-2 (1 очередь)»		
Разраб.		Саргалиева				Архитектурно-строительные решения	Стадия	Лист	Листов
							РП	7	7
ГИП		Инсенбаев							
Проверил		Нурланкызы				Фундамент под молниеотвод	ИП "Ешимкулов Н.Т."		

Взам. инв. N

Подп. и дата

Инв. N подл.

Копировал

Формат А3

Опознавательный знак

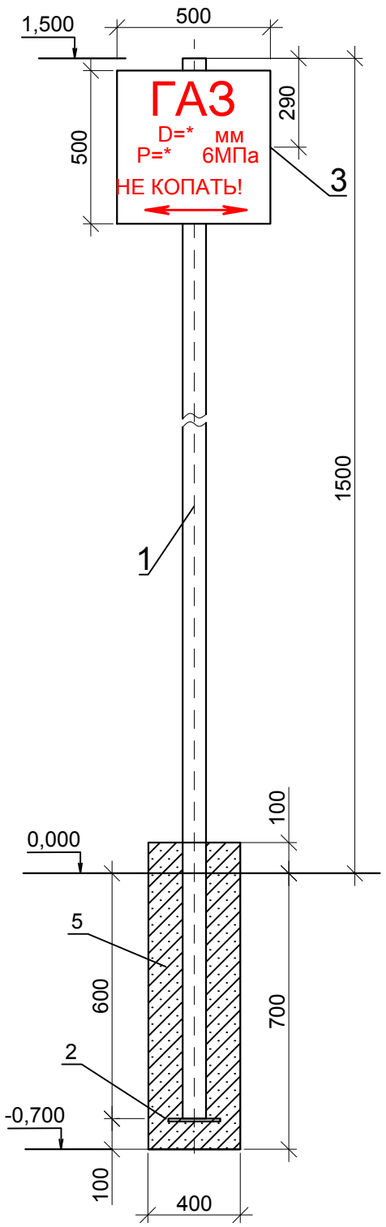

1-1

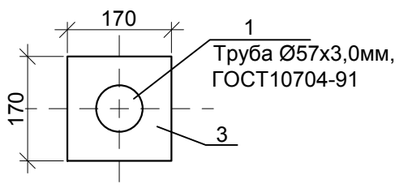

Диск М1:10

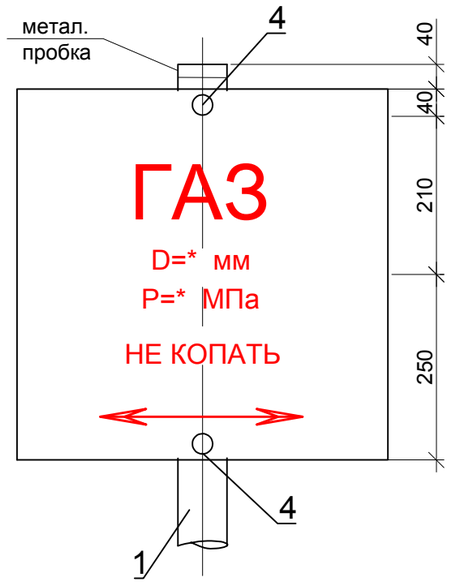

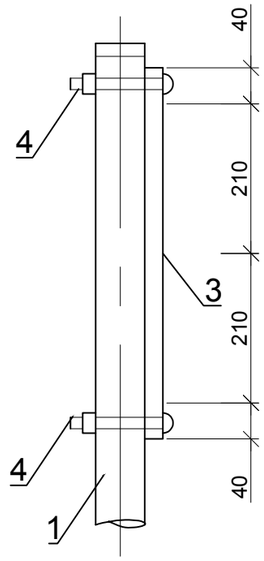

Спецификация материалов

Марка поз.	Обозначение	Наименование	Кол.	Масса ед. кг.	Примечание
1	ГОСТ10704-91	Труба стальная, электросварная, Ø57х3,0мм, L=2100м	1	26,98	
2	ГОСТ19903-2015	Метал. лист 170х170, s=2мм	1	0.68	
3	ГОСТ19903-2015	Метал.лист 500х500, s=2мм	1	5,9	
4	ГОСТ 1759.0-87	Болты с гайками ø12	2	0.001	
5	ГОСТ 26633-2015	Бетон кл.В15,F100,W6	0.11		м3
6	ГОСТ25129-82*	Грунтовка ГФ-021 (1слой)	1,0		м2
7	ГОСТ6465-76*	Эмаль ПФ-115 (цвет черный 2 слоя)	2,0		м2
8		Рытье ямы под стойку 400, h=700мм	1		0,11м3

Изм.	Кол.	Лист	N док.	Подпись	Дата	07-22-АС		
						Разработка ПСД по проекту «Модернизация газопроводов высокого, среднего давления с закольцовкой п. Акжар, ж/м Акжар-2, с.Каргалинское, п.Заречный-1, п. Заречный-2 (1 очередь)»		
Разраб.		Саргалиева				Архитектурно-строительные решения	Стадия	Лист	Листов
ГИП		Инсенбаев					РП	8	8
Проверил		Нурланкызы				Опознавательный знак h=1,5м	ИП "Ешимкулов Н.Т."		

Взам. инв. N

Подп. и дата

Инв. N подл.

Копировал

Формат А3