ТОО Строй Проект Форум гос. лицензия ГСЛ №09588 от 12 декабря 2023 года

Рабочий проект

Строительство системы орошения ТОО "Крестьянское хозяйство "Жана-Кала", по адресу: Павлодарская область, Павлодарский район, Черноярский сельский округ

Общая пояснительная записка

06.24/24-ОПЗ

Том 1 Книга 1

2024 год

Формат А4

ТОО Строй Проект Форум гос. лицензия ГСЛ №09588 от 12 декабря 2023 года

Рабочий проект

Строительство системы орошения ТОО "Крестьянское хозяйство "Жана-Кала", по адресу: Павлодарская область, Павлодарский район, Черноярский сельский округ

Общая пояснительная записка

06.24/24-ОПЗ

Том 1 Книга 1

Директор Нурмагамбетова Г.С.

Гл. инж. проекта Маратов Д.С.

2024 год

Формат А4

СОДЕРЖАНИЕ

1 ОБЩИЕ СВЕДЕНИЯ 2
1.1 Основание для разработки 2
1.2 Основные исходные данные 2
1.3 Назначении объекта 2
1.4 Состав рабочего проекта 3
1.5 Условия района строительства 3
1.6 Сведения об инфраструктуре окружающей территории 5
2 ОСНОВНЫЕ ТЕХНИЧЕСКИЕ РЕШЕНИЯ 6
2.1 Общие данные 6
2.2 Генеральный план 6
2.3 Наружный водопровод 7
2.4 Сети электроснабжения 9
2.5 Архитектурно строительные решения 9
3 ОХРАНА ТРУДА ПЕРСОНАЛА 14
3.1 Охрана труда и техника безопасности в период строительства 14
4 ОРГАНИЗАЦИЯ СТРОИТЕЛЬСТВА 16
4.1 Общая часть 16
4.2 Организация строительной площадки 17
4.3 Основные методы производства строительно-монтажных работ 17
4.4 Экологическая безопасность 18
4.5 Пожарная безопасность 19
4.6 Мероприятия по производству работ в зимнее время 20
5 ТЕХНИКО-ЭКОНОМИЧЕСКИЕ ПОКАЗАТЕЛИ 21

ПРИЛОЖЕНИЯ:

Задание на проектирование;

Договор аренды земельного участка № 28 от 20 февраля 2022 года;

Архитектурно-планировочное задание № KZ24VUA01182077 от 19 июля 2024 года;

Согласование эскизного проекта № KZ69VUA01184953 от 23 июля 2024 года, выданное ГУ «Отдел реального сектора экономики Павлодарского района»;

Технические условия на подключение к оросительной сети № 52 от 31 июля 2024 года;

Письмо исх. № 45 от 31 июля 2024 года касательно электроснабжения объекта строительства;

1 ОБЩИЕ СВЕДЕНИЯ

1.1 Основание для разработки

Рабочий проект «Строительство системы орошения ТОО «Крестьянское хозяйство «Жана-кала», разрабатывается в соответствии договора №06.24 от 03.04.2024 г ода.

Заказчик: ТОО «Крестьянское хозяйство «Жана-кала», директор Байжигитов Ерлан Рашидинович.

Генпроектировщик: ТОО «Строй Проект Форум» директор Нурмагамбетова Г.С.

Субпроектировщик: «Центр сопровождения инвестиционных проектов», ГСЛ №21032517 от 29.11.2021 года, III категория (раздел 06.24/24-ЭС «Сети электроснабжения»).

1.2 Основные исходные данные

Основными исходными данными для разработки проекта послужили следующие материалы:

- Задание на проектирование, утвержденное директором ТОО «Крестьянское хозяйство «Жана-кала» Байжигитовым Е.Р. от 31 июля 2024 года;

- Договор аренды земельного участка № 28 от 20 февраля 2022 года;

- Архитектурно-планировочное задание № KZ24VUA01182077 от 19 июля 2024 года.

1.3 Назначении объекта

Основное назначение объекта проектирования обеспечение инженерно-коммуникационной инфраструктурой участка регулярного орошения ТОО «Крестьянское хозяйство «Жана-кала» для поддержания благоприятного водного (связанного с ним воздушного, теплового и пищевого) режима и повышения плодородного и пищевого режимов, плодородия почв, улучшения природной среды.

1.4 Состав рабочего проекта

Том	Альбом	Шифр	Наименование раздела проектной документации	Примечание
1	1	06.24/24-ОПЗ	Общая пояснительная записка	
	2	06.24/24-ПП	Паспорт проекта	
2	1	06.24/24-ГП	Генеральный план	
	2	06.24/24-НВ	Наружный водопровод	
	3	06.24/24-ЭС	Наружные сети электроснабжения	
	4	06.24/24-АС	Архитектурно-строительные решения	
3	1	06.24/24-СД	Сметная документация	
	2	06.24/24-ПЛ	Прайс-листы	
4		06.24/24-ПОС	Проект организации строительства	
5	1	06.24/24-ИЗ1	Инженерно-геодезические изыскания	
	2	06.24/24-ИЗ2	Инженерно-геологические изыскания	

1.5 Условия района строительства

В геоморфологическом отношении проектируемая площадка находится на II-ой левобережной надпойменной террасе р. Иртыш. Участок работ представляет собой относительно ровную площадку, спланированную при строительстве городской инфраструктуры. Общий уклон поверхности на участке незначительный, с общим по направлению с юга на север.

Природно-климатические условия района.

Природно-климатические условия района.

Климат Павлодарской области резко-континентальный с большими колебаниями температуры, как суточных, так и годовых. Самый холодный месяц январь, самый жаркий – июль. Отрицательные температуры устанавливаются во второй половине октября и удерживаются до середины апреля. Сумма годовых осадков составляет в среднем 250-320 мм. Территория г. Павлодара относится к IIIА климатическому району со среднемесячной температурой января ниже минус 14оС, коротким световым годом, большой продолжительностью отопительного периода, сильными ветрами, среднемесячной температурой в июле плюс 12-21оС. По зонам влажности павлодарская область относится к «сухой зоне». Нормативная глубина сезонного промерзания грунтов составляет 1,87-2,75 м в зависимости от вида грунтов, а в отдельные годы на открытых участках может достигать – 3,2 метра.

По весу снегового покрова район – II (70 кг/см2). В течение года значительная ветровая деятельность – по давлению ветра зона относится к III району (38 кг/см2).

Объект разработан для строительства в IIIА климатическом районе с резко выраженным континентальным режимом со следующими данными климатических условий: с расчетной зимней температурой наружного воздуха наиболее холодной пятидневки основное решение – минус 370С; направление господствующего ветра – юго-западный; зона влажности – сухая.

Опасные геологические и инженерно-геологические процессы – отсутствуют. Согласно сейсмическому районированию республики Казахстан г. Павлодар расположен на территории, где сейсмичность не превышает шести баллов (район несейсмичен).

3. Основные природно-климатические характеристики района.

- согласно СП РК 2.04-01-2017 объект находится в IIIА климатическом районе;
- расчетная зимняя температура наружного воздуха – минус 36,4 оС;
- скоростной напор ветра – 0,38 кПа;
- вес снегового покрова – 1,0 кПа;
- сейсмичность района строительства – не сейсмичен;
- сейсмичность площадки строительства – не сейсмичен.

4. Геологическое строение площадки проектирования

Геологический разрез в пределах разведанной глубины представлен тремя геолого-генетическими комплексами:

- отложения современного возраста - tQIV (насыпной грунт);
- эолово-делювиальные отложения верхнечетвертичного и современного возраста - vdQIII-IV (супесь);
- аллювиальные отложения верхнечетвертичного возраста - aQIII (песок мелкий, супесь).

С учетом возраста, генезиса и номенклатурного вида грунта выделено четыре инженерно-геологических элемента (ИГЭ), описание которых приведено ниже:

0,0 - 0,4 (1,2) м Насыпной грунт - супесь темно-коричневая, с включением строительного и бытового мусора до 15,0%, грунт переотложенный, слежавшийся.

0,4 (1,2) - 2,4 (3,8) м Супесь коричневая, твердая, с пятнами 4,7 (6,2) - 8,0 м Супесь коричневая, твердая, ожелезненная, с прослоями песка мощностью до 2, 0см.карбонатов, с прослоями песка мощностью до 0,5см.

2,4 (3,8) - 4,7 (6,2) м Песок мелкий, серо-коричневый, средней плотности, маловлажный.

4,7 (6,2)-8,0 м Супесь коричневая, твердая, ожелезненная, с прослоями песка мощностью до 2,0см.

Насыпной грунт, как ИГЭ не изучался по причине непригодности его использования в качестве основания под здания и сооружения.

Классификация грунтов дана в соответствии с ГОСТ 25100-11 Грунты. Подробное описание грунтов приведено в приложении 1. Условия залегания

По данным лабораторных исследований в приложениях 2, 3 и 4 приведены частные значения характеристик грунтов, а в таблицах 3 и 4 нормативные значения характеристик грунтов и расчетные при доверительной вероятности α=0,85 и α=0,95.

На исследуемой территории подземные воды на период проведения изысканий скважинами до глубины 8,0м не вскрыты.

1.6 Сведения об инфраструктуре окружающей территории

Участок благоустройства расположен в РК, Павлодарская область, Павлодарский район, Григорьевский сельский округ.

Территория участка находится на равнинной незастроенной местности с уклоном в северо-западном направлении.

2 ОСНОВНЫЕ ТЕХНИЧЕСКИЕ РЕШЕНИЯ

2.1 Общие данные

Основное назначение объекта проектирования обеспечение инженерно-коммуникационной инфраструктурой участка регулярного орошения ТОО «Крестьянское хозяйство «Жана-кала» для поддержания благоприятного водного (связанного с ним воздушного, теплового и пищевого) режима и повышения плодородного и пищевого режимов, плодородия почв, улучшения природной среды.

2.2 Генеральный план

Рабочий проект «Строительство системы орошения ТОО "Крестьянское хозяйство "Жана-Кала", по адресу: Павлодарская область, Павлодарский район, Черноярский сельский округ» разработан на основании следующих исходных данных:

- задания на проектирование, утвержденное Заказчиком;

- технического отчета на инженерно-геодезические изыскания, выполненные ТОО «INNOVATION CENTER PROJECT» в 2024 году;

- технического отчета на инженерно-геологические изыскания, выполненные ТОО «INNOVATION CENTER PROJECT» в 2024 году.

Система координат - местная. Система высот - Балтийская.

Данным проектом предусмотрено расположение на выделенном участке блочно-модульной насосной станции, бассейна суточного регулирования и щебеночной площадки. Подъездная дорога аналогично выполнена из щебенки. Заезд на территорию обеспечен с одной стороны. Проезжая часть предусмотрена с двухскатным поперечным профилем с уклоном 20‰. Территория огорожена, на въезде установлены ворота. По осям проезжих частей дорог даны существующие и проектные отметки в местах пересечения проездов, изгибов продольного профиля, а также даны проектные продольные уклоны. Водоотвод по автодороге запроектирован поверхностный. Водоотвод решён продольными и поперечными уклонами. Схема организации рельефа выполнена методом проектных горизонталей с привязкой к существующим объектам и дорогам сечением через 0,1 м по верху покрытия. Относительная отметка 0,000 насосной станции принята 70,00.

Технико-экономические показатели по генеральному плану

Наименование	Показатели		Вне границ участка
	м^2	%	
Площадь границы участка, га	**97,00**		
Площадь проектируемого участка, в том числе:	***9352,75***	***100***	
а) Площадь застройки, в том числе:	***18,00***	***0,2***	
- Блочно-модульная насосная станция	*18,00*		
б) Площадь покрытия, в том числе:	***1079,59***	***11,5***	
- проезжая часть	*1079,59*		
в) Прочее	***8255,16***	***93,0***	

2.3 Наружный водопровод

Проект "Строительство системы орошения ТОО "Крестьянское хозяйство "Жана-Кала" выполнен на основании задания на проектирование и в соответствии с СН РК 4.01-05-2002, СНиП РК 4.01.02- 2009, СН РК 4.01-03-2013, СП РК 4.01-103-2013.

В настоящем разделе проектируется водопровод от точки подключения к магистральному водопроводу до бассейна суточного регулирования и от бассейна суточного регулирования до дождевальных машин.

Подключение к существующему магистральному водопроводу выполнено в существующем колодце. В колодце имеется запорная арматура и прибор учета расхода воды. Вода по подающей линии поступает в бассейн суточного регулирования. Бассейн и труба ввода в бассейн разработаны отдельным разделом.

Из бассейна вода подается модульной дизельной насосной станцией на базе двигателя "Д-240" с водяным насосом Д320/50 в разводящую сеть к дождевальным машинам. В проекте предусматривается две дождевальные машины. Возможна одновременная работа машин.

Сеть водопровода выполнена из полиэтиленовых напорных труб ПЭ100 SDR21 по ГОСТ 18599-2001. Трубная обвязка бассейна выполнена из стальных электросварных труб по ГОСТ 10704-91 с весьма усиленной антикоррозионной изоляцией. Протяженность сети Ø225х10,8 - 1050,0м, Ø315х15,0 - 400,0м, Ø219х4,5 - 6,0м, Ø325х5,0 - 50,5м.

Для сброса воды на зимний период и в случае аварии в колодцах предусмотрены выпуски. Спуск воды осуществлять в колодцы с одновременной

откачкой воды ассенизационными машинами или переносными насосами на рельеф.

Для предотвращения гидроудара на сети предусмотрена установка вантузов.

Т.к. водовод имеет III категорию надежности водоснабжения разделение на ремонтные участки не предусматривается.

Все стальные детали, расположенные в колодцах покрыть весьма усиленной изоляцией.

Монтаж и приемку трубопровода производить в соответствии с требованиями СП РК 4.01-103-2013 и СН РК 4.01-05-2002.

Согласно инженерно-геологическим изысканиям, грунтовые воды вскрыты на глубине 3,9м.

На исследуемой площадке выделены следующие инженерно-геолгические элементы

ИГЭ-2 - почвенно-растительный слой

ИГЭ-10 - супесь твердая

ИГЭ-7 - песок мелкий

ИГЭ-7а - песок средней крупности

ИГЭ-7б - песок крупный

ИГЭ-7в - песок пылеватый

Естественным основанием под трубопровод служит супесь.

Грунты по степени трудности разработки вручную и одноковшовым экскаватором относятся: насыпной грунт, почвенно-растительный слой, песок - к I группе, глина - к IV группе, суглинок - ко II группе

ПЕРЕЧЕНЬ

видов работ, для которых необходимо составление актов освидетельствования скрытых работ.

1. Подготовка оснований под трубопроводы;

2. Величина зазоров и выполнение уплотнений стыковых соединений;

3. Устройство противокоррозионной защиты трубопровода;

4. Устройство колодцев;

5. Герметизация мест проходки трубопроводов через стенки колодцев;

6. Обратная засыпка трубопроводов с уплотнением;

7. Результаты проверки качества сварных стыков полиэтиленовых трубопроводов физическими методами контроля;

8. Предварительное и приемочное испытание на прочность и герметичность напорных трубопроводов.

2.4 Сети электроснабжения

Общие пояснения.

Рабочий проект "Наружный сети электроснабжения" выполнен на основании техзадания, полученного генплана

АВБбШв-0,66 4х16мм² (от ДГУ до поливальных машин) проложены открыто в трубе.

Проект разработан в соответствии с требованиям ПУЭ РК и серией А11-2011 "Прокладка кабелей напряжением до 35 кВ в траншеях с применением двустенных гофрированных труб ЗАО "ДКС""

Весь монтаж выполнить согласно ПУЭ.

№ п\п	Наименование	Ед. изм.	Кол-во	Примечание
1	Установленная мощность	кВт	10,14	
2	Расчетная мощность	кВт	10,14	
3	Напряжение питающей сети	В	380	
4	Коэффициент мощности		0,93	
5	Протяженность кабельной линии	м.	10	
6	Категория электроснабжения		III	

2.5 Архитектурно строительные решения

Рабочий проект строительство системы орошения ТОО "Крестьянское хозяйство "Жана-Кала", по адресу: Павлодарская область, Павлодарский район, Черноярский сельский округ, разработаны на основании архитектурно-планировочного и технологического заданий, в соответствии с действующими в соответствии с действующими нормами Республики Казахстан:

- СН РК 1.03-00-2011 "Организация строительного процесса".

- СН РК 2.1.03-05-2011 "Охрана труда и техника безопасности в строительстве".

- СП РК 5.03-107-2013 "Несущие и ограждающие конструкции";

- СН РК 2.01-01-2013 "Защита строительных конструкций от коррозии".

- СП РК EN 1990:2002+A1:2005/2011 Еврокод – Основы проектирования несущих конструкци.

- СП РК EN 1991-1-1:2002/2011 Еврокод 1. Воздействия на несущие конструкции. Часть 1-1. Общие воздействия. Собственный вес, постоянные и временные нагрузки на здания.

- СП РК EN 1991-1-3:2004/2011 ВОЗДЕЙСТВИЯ НА НЕСУЩИЕ КОНСТРУКЦИИ Часть 1-3. Общие воздействия. Снеговые нагрузки.

- СП РК EN 1991-1-4:2005/2011 ВОЗДЕЙСТВИЯ НА НЕСУЩИЕ КОНСТРУКЦИИ Часть 1-4. Общие воздействия. Ветровые воздействия.

- СП РК EN 1991-1-5:2003/2011 ВОЗДЕЙСТВИЯ НА НЕСУЩИЕ КОНСТРУКЦИИ Часть 1-5. Общие воздействия. Температурные воздействия.

- СП РК EN 1991-1-7:2006/2011ВОЗДЕЙСТВИЯ НА НЕСУЩИЕ КОНСТРУКЦИИ Часть 1-7. Общие воздействия. Аварийные воздействия.

- СП РК EN 1992-1-1:2004/2011ПРОЕКТИРОВАНИЕ ЖЕЛЕЗОБЕТОННЫХ КОНСТРУКЦИЙ Часть 1-1. Общие правила и правила для зданий.

- СП РК EN 1992-1-2:2008/2011ПРОЕКТИРОВАНИЕ ЖЕЛЕЗОБЕТОННЫХ КОНСТРУКЦИЙ Часть 1-2. Общие правила определения огнестойкости.

- СП РК EN 1993-1-1:2005/2011ПРОЕКТИРОВАНИЕ СТАЛЬНЫХ КОНСТРУКЦИЙ Часть 1-1. Общие правила и правила для зданий.

- СП РК EN 1993-1-2:2005/2011ПРОЕКТИРОВАНИЕ СТАЛЬНЫХ КОНСТРУКЦИЙ Часть 1-2. Общие правила. Проектирование конструкций с учетом воздействия пожара.

- СП РК EN 1993-1-8:2005/2011ПРОЕКТИРОВАНИЕ СТАЛЬНЫХ КОНСТРУКЦИЙ Часть 1-8. Расчет соединений.

- СП РК EN 1997-1:2004/2011ГЕОТЕХНИЧЕСКОЕ ПРОЕКТИРОВАНИЕ Часть 1. Общие правила.

В данном проекте представлены рабочие чертежи, включающие в себя:

- обустройство насосных станций:

- разработку фундаментов под модульные КТПН;

- разработку ограждений КТПН.

За условную отметку 0,000 принят 70.00 (система высот Балтийская).

Условия площадки строительства.

Территория изыскания расположена в Павлодарской области, Павлодарского района, восточнее села Сычевка.

Строительно-климатическая зона - IV. (осн. "Схематическая карта климатического районирования территории Республики Казахстан для строительства" "Строительная климатология" СП РК 2.04-01-2017)

Нормативное значение веса снегового покрова на 1 м² горизонтальной поверхности для II района по НТП РК 01-01-3.1 (4.1)-2017 - 1.5 (150) кПа(кгс/м²);

Нормативное значение ветрового давления для IV района по НТП РК 01-01-3.1 (4.1)-2017- 0,77 (77) кПа(кгс/м²).

Расчетная средняя температура наиболее холодной пятидневки - минус 37,7°С.

По суммарному содержанию легко и среднерастворимых солей, согласно требованиям ГОСТа 25100-2020, грунты, слагающие участок изысканий, относятся к незасоленным.

Грунты по отношению к W4 - слабоагрессивные на сульфатостойкий цемент и среднеагрессивные для железобетонных конструкций.

На портланд- и шлако-портландцементе к W4- слабоагрессивные.

На сульфатостойкий цемент все марки бетона среднеагрессивные.

Степень агрессивного воздействия хлоридов в грунтах на арматуру в бетоне к W4.

Коррозийная агрессивность грунтов по отношению к углеродистой стали не высокая.

Подземные воды (типа верховодки) на исследуемом участке, вскрыты на глубине 4,5÷4,7 м.

Сейсмичность района – 6 баллов (СП РК 2.03-30-2017).

Грунты просадочными и набухающими свойствами не обладают.

Нормативная глубина промерзания глинистых грунтов 1,72-2,25м. Максимальная глубина проникновения нулевой изотермы в грунт 3,20м.

Характеристика проектных решений.

Конструкции покрытия представляют собой связевую систему.

Конструкции покрытия выполнены из металлических ферм, объединенных в продольном направлении прогонами, связями и распорками.

Наружные ограждающие конструкции выполнены из кирпичной кладки.

Уровень ответственности сооружения - II.

Категория сооружения по взрывопожарной и пожарной опасности -Д

Степень огнестойкости сооружения - V (Технич. регламент "Общие требования к пож. безопасности").

Класс конструктивной пожарной опасности сооружения - С0.

Класс функциональной пожарной опасности сооружения - Ф 5.3.

Класс пожарной опасности строительных конструкций - К0;

Расчетный срок эксплуатаций здания -50 лет.

Техническая сложность здания - сложное. (Глава 2. Правила определения общего порядка отнесения зданий и сооружений к технически и (или) технологически сложным объектам (с изменениями и дополнениями по состоянию на 21.09.2020 г.)

Технологическая сложность здания - не сложное. (Глава 4. Правила определения общего порядка отнесения зданий и сооружений к технически и (или) технологически сложным объектам (с изменениями и дополнениями по состоянию на 21.09.2020 г.)

Соединие строительных конструкций

Все заводские соединения - сварные, монтажные - на болтах по ГОСТ 7798-70 класса прочности 5.8, 8.8, сварные, а также на специальных химических и механических анкерах фирмы Hilti. Гайки класса прочности 5 по ГОСТ 5915-70. Шайбы по ГОСТ 11371-78. Материалы для сварки принимать по табл. 55, расчетные сопротивления швов сварных соединений принимать по табл. 56, катеты сварных швов по расчету, но не менее указанных в таблице 39 НТП РК 03-05.1-2011.

Гайки постоянных болтов должны закрепляться путем установки контргаек или пружинных шайб.

Применение и подбор химических и механических анкерных систем фирмы Hilti производить в соответствии с технической документацией завода производителя. Все применяемые крепежи фирмы Hilti должны быть сертифицированы для применения в сейсмоопасных районах и зонах. Химические анкера диаметром М16 должны выдерживать нагрузку на отрыв - 1тс; на срез - 1тс, диаметром М20: на отрыв 2тс, на срез - 1,5 тс.

Все монтажные соединения в стыках и узлах после окончания всех монтажных работ должны быть очищены, огрунтованы и окрашены.

При изготовлении, хранении, транспортировке, приемке и монтаже строительных металлоконструкций руководствоваться указаниями, приведенными в ГОСТ 23118-2012 и НТП РК 03-05.1-2011.

Производство работ вести в соответствии с проектом производства работ с соблюдением требований НТП РК 03-05.1-2011.

При производстве строительно-монтажных работ необходимо руководствоваться СН РК 1.03.05-2011 «Охрана труда и техника безопасности в строительстве», Системой стандартов безопасности труда в строительстве.

При производстве работ в зимнее время необходимо соблюдать требования СН РК 5.03-07-2013, не допуская промораживания и увлажнения основания. Производство и приемку всех видов строительных работ в зимних условиях производить с соблюдением требований к производству работ при отрицательных температурах.

Металлоконструкции запроектированы в соответствие с требованиями:

СП РК 5.01-102-2013 "Основания зданий и сооружений".

СП РК 2.03-30-2017 "Строительство в сейсмических районах (зонах) республики Казахстан"

НТК РК 01-01-3.1(4.1)-2012 "Нагрузки и воздействия на здания. Снеговые нагрузки. Ветровые воздействия"

СП РК 2.01-101-2013 "Защита строительных конструкций от коррозии"

СП РК EN1993-1-1:2005/2011 "Проектирование стальных конструкций"

Стыковые и крестообразные сварные соединения следует выполнять по проекту в соотвествии с ГОСТ 14098-2014.

Сварку закладных и соединительных изделий, а также монтажных соединений строительных конструкций надлежит выполнить в соответсвии с СН РК 5.03-07-2013 "Несущие и ограждающие конструкции".

Производство строительно-монтажных работ вести в соответствии с действующими главами СН на производство и приемку работ. Ответственные конструкции согласно приведенного перечня, по мере их готовности подлежат приемке в процессе строительства с оставлением акта промежуточной приемке в соответсвии со СН РК 1.03-00-2011 "Организация строительного процесса".

Все работы производить с соблюдением требований СН РК 1.03-05-2011 "Охрана труда и техника безопасности в строительстве".

4. Проект металлоконструкций разработан на стадии АС и служит основанием для разработки чертежей марки КМД. Чертежи марки КМД разрабатывать в соответствии с комплектом чертежей марки АС.

3 ОХРАНА ТРУДА ПЕРСОНАЛА

3.1 Охрана труда и техника безопасности в период строительства

Производство строительно-монтажных работ на объекте осуществлять с соблюдением требований СН РК 1.03-05-2011, СП РК 103-106-2012 и СН СП по соответствующим видам работ.

К строительно-монтажным работам приступать только при наличии проекта производства работ, согласованного службой техники безопасности строительно-монтажной организации.

На территории строительства должны быть установлены указатели проездов и проходов. Опасные зоны должны быть ограждены, либо выставлены на их границах предупредительные надписи и сигналы, видимые в дневное и ночное время суток.

Персонал, занятый на объекте, должен быть обучен правилам и приемам оказания первой (доврачебной) помощи. Подрядная организация должна быть обеспечена аптечкой с медикаментами и перевязочными материалами. Кроме того, каждая единица автотранспортной техники должна иметь свою медицинскую аптечку.

На строительных участках должны быть организованы места для приема пищи, отдыха (вагончики), которые в холодное время должны отапливаться.

Рабочие должны быть обеспечены спецодеждой и спецобувью, средствами индивидуальной защиты и предохранительными приспособлениями согласно отраслевым нормам.

При производстве строительно-монтажных работ соблюдать:

- требования СН РК 5.01-01-2013 и СП РК 5.01-101-2013: разработку траншей разрешается производить только после выполнения мероприятий, обеспечивающих отвод поверхностных вод из траншеи и прилегающей территории.

- требования СН РК 1.03-00-2011: производство работ в траншеях с откосами, подвергшимися увлажнению, разрешается только после тщательного осмотра производителем работ(мастером) состояние грунта откосов и обрушения неустойчивого грунта в местах, где обнаружены «козырьки» или трещины (отслоения).

Металлические части строительных машин и механизмов с электроприводом, должны быть заземлены.

Запрещается работа строительных машин и механизмов непосредственно под проводами действующих линий электропередачи любого напряжения. Работа и перемещение строительных машин в охранной зоне линий электропередачи должна производиться под непосредственным руководством инженерно-технического работника, ответственного за безопасное производство работ по

перемещению грузов кранами, при наличии наряда-допуска, оформленного в установленном порядке.

Производить монтажные работы на высоте в открытых местах при силе ветра 15 м/с и более, при гололедице, грозе и тумане не допускается.

Скорость движения автотранспорта у строительных объектов не должна превышать 10 км/ч, а на поворотах и в рабочих зонах кранов - 5 км/ч.

При производстве работ строительными кранами руководствоваться инструкцией завода-изготовителя и «Требования промышленной безопасности к устройству и безопасной эксплуатации грузоподъемных механизмов» утвержденные приказом министерства по чрезвычайным ситуациям Республики Казахстан от 21 октября 2009 года, №245.

При работе крана в ППР должны быть отражены соответствующие мероприятия по технологии производства работ и проведен инструктаж, кроме того, должен быть организован контроль выхода рабочих на монтажный горизонт. Перенос груза над людьми запрещается

Должен быть организован контроль выхода рабочих на монтажный горизонт Перенос груза над людьми запрещается.

Пожарную безопасность на строительной площадке, участках работ и рабочих местах следует обеспечивать в соответствии с требованиями «Правил пожарной безопасности при производстве строительно-монтажных и огневых работ», утвержденных ГУПО МВД Республики Казахстан.

При производстве строительно-монтажных и огневых работ должны соблюдаться требования Технического регламента «Общие требования к пожарной безопасности», строительных норм и правил, разрешенных для применения на территории Республики Казахстан. «Правил пожарной безопасности в Республике Казахстан». и других нормативных документов в области пожарной безопасности, утвержденных в установленном порядке

Электробезопасность на строительной площадке, участках работ и рабочих местах должна обеспечиваться в соответствии с требованиями ГОСТ 12.1013

4 ОРГАНИЗАЦИЯ СТРОИТЕЛЬСТВА

4.1 Общая часть

Проект организации строительства на объект «Строительство системы орошения ТОО «Крестьянское хозяйство «Жана-кала» разработан в соответствии с требованиями:

СН РК 1.03-00-2022 "Строительное производство. Организация строительства предприятий, зданий и сооружений" (с изменениями и дополнениями по состоянию на 30.11.2022 г.);

СН РК 1.03-02-2014* и СП РК 1.03-102-2014. "Нормы продолжительности строительства и задела в строительстве предприятий, зданий и сооружений";

СН РК 1.03-05-2011 и СП РК 1.03-106-2012 "Охрана труда и техника безопасности в строительстве";

СП РК 1.02-108-2014 "Порядок разработки, согласования, утверждения и состав проектной документации на строительство";

СН РК 2.02-01-2023 "Пожарная безопасность зданий и сооружений";

СП РК 1.03-103-2013 Геодезические работы в строительстве, (с изменениями и дополнениями от 06.11.2019 г.);

СП РК 2.04-01-2017 "Строительная климатология" (с изменениями от 01.04.2019 г.);

СП РК 2.01-101-2013 "Защита строительных конструкций от коррозий" (с изменениями от 01.08.2018 г.);

СП РК 5.03-107-2013 и СН РК 5.03-07-2013 "Несущие и ограждающие конструкции".

СН РК 4.03-01-2011 «Газораспределительные системы»;

СН «Требования по безопасности объектов систем газоснабжения»;

ГОСТ 12.4.026-2015 «Цвета сигнальные, знаки безопасности и разметка сигнальная»;

ГОСТ 23407-78 Ограждения инвентарных строительных площадок и участков производства строительно-монтажных работ. Технические условия;

ГОСТ 12.1.046-2014 Система стандартов безопасности труда. Строительство. Нормы освещения строительных площадок;

ГОСТ 12.4.059-89 (СТ РК 12.4.059-2002) Строительство. Ограждения предохранительные инвентарные. Общие технические условия;

"Правил пожарной безопасности» (с изменениями от 04.10.2022 г.). Приказ Министра по чрезвычайным ситуациям Республики Казахстан от 21 февраля 2022 года № 55" (с изменениями и дополнениями по состоянию на 07.08.2023 г.).

"Санитарные правила "Санитарно-эпидемиологические требования к условиям труда и бытового обслуживания при строительстве, реконструкции, ремонте и вводе, эксплуатации объектов строительства" Приказ Министра здравоохранения Республики Казахстан от 16 июня 2021 года № ҚР ДСМ - 49 (с изменениями от 22.04.2023 г.).

4.2 Организация строительной площадки

До начала строительства «Строительство системы орошения ТОО «Крестьянское хозяйство «Жана-кала» необходимо:

- очистить площадку от строительного мусора;

- обустроить временный бытовой городок;

- установить временное ограждение;

- на выезде с площадки установить знак "Берегись автомобиля!", при въезде на площадку установить информационный щит с указанием наименования объекта, названия заказчика, подрядчика, фамилии, должности и номера телефона ответственного производителя работ по объекту;

- в темное время суток обеспечить освещение площадки;

- подготовить площадки для складирования строительных материалов и изделий.

Производство всех видов работ осуществляется только при наличии у лица, осуществляющего строительство, технологической документации (ППР, ПОС, технологических карт, регламентов, и т.п.) на все выполняемые им виды работ, в том числе на геодезические разбивочные работы, включая детальную разбивку; в соответствии с требованиями СН РК 1.03-00-2022 "Строительное производство. Организация строительства предприятий, зданий и сооружений" (с изменениями и дополнениями по состоянию на 30.11.2022 г.).

4.3 Основные методы производства строительно-монтажных работ

Земляные работы

Разработка грунта в строительстве регламентируются требованиями СН РК 5.01-01-2013 и СП РК 5.01-101-2013 Земляные сооружения, основания и фундаменты.

До начала земляных работ необходимо:

- произвести подготовительные работы;

- выполнить планировку строительной площадки;

- выполнить разбивочные работы и закрепить на местности оси сооружения, границы выемок и насыпей с составлением акта, со схемой разбивки и привязки к опорной геодезической сети;

- выявить и обозначить на местности подземные коммуникации, согласовать с эксплуатирующими их организациями возможность производства земляных работ;

- определить и обозначить на местности карьеры, временные и постоянные отвалы грунта.

Размеры выемки должны обеспечивать размещение конструкций и механизированное производство работ, а также возможность перемещения рабочих в пазухе, ширина которой должна быть не менее 0,6 м. Размеры выемок по дну должны быть не менее установленных проектом.

Выемки в грунтах, кроме валунных и скальных, следует разрабатывать, как правило, до проектной отметки с сохранением природного сложения грунтов основания. Допускается разработка выемок в два этапа: черновая и окончательная (непосредственно перед возведением конструкции).

Восполнение переборов выполняется местным грунтом с уплотнением до плотности грунта естественного сложения. В просадочных грунтах II типа не допускается применение дренирующего грунта.

Способ восстановления оснований, нарушенных от промерзания, затопления, а также переборов более 50 см, согласовывается с проектной организацией.

Наибольшую крутизну откосов выемок, устраиваемых без крепления, следует принимать в соответствии с требованиями СН РК 5.01-01-2013 и СП РК 5.01-101-2013. При высоте откосов более 5 м их крутизна должна быть не более 80°.

При наличии в период производства работ подземных вод мокрыми следует считать грунты, расположенные выше и ниже уровня грунтовых вод на величину капиллярного поднятия:

0,3-0,5 м - для песков от пылеватых до крупных;

1,0 м - для суглинков и глин.

При обнаружении коммуникаций, не указанных в проекте, земляные работы приостанавливаются для принятия мер по предохранению их от повреждения вместе с эксплуатирующей организацией или представителем заказчика.

Разработка выемок в пределах охранных зон допускается с письменного разрешения эксплуатирующей организации.

4.4 Экологическая безопасность

При организации строительного производства необходимо выполнять следующие мероприятия по охране окружающей среды:

- соблюдение требований по предотвращению запыленности и загазованности воздуха при производстве строительно-монтажных работ;

- уборка отходов и мусора с применением закрытых лотков и бункеров-накопителей.

- при выполнении планировочных работ почвенный слой, пригодный для последующего использования, предварительно снимают и складируют;

- временные автомобильные дороги и другие подъездные пути устраивают таким образом, чтобы использовать в дальнейшем в качестве основания для дорог и тротуаров на территории автомобильной газозаправочной станции;

- не допускается выпуск воды со строительных площадок на склоны без надлежащей защиты от размыва;

- более активная разработка и внедрение системы использования воды по замкнутому циклу;

- применение технологии, уменьшающей общее количество отходов и позволяющей их максимально утилизировать.

4.5 Пожарная безопасность

Основные профилактические противопожарные мероприятия следующие:

- Соблюдение при размещении всех временных зданий и сооружений противопожарных разрывов между ними во избежание переноса огня.

- Регулярное удаление с площадки и из производственных помещений сгораемых отходов (опилок, стружки и т. д).

- Обеспечение возможности подъезда пожарной автомашины к любому из зданий и сооружений.

- Содержание имеющихся естественных водоемов или сети водоснабжения в таком состоянии, чтобы их в любой момент можно было использовать для огнетушения. Для этого к водоему должен быть устроен подъезд для автонасоса, а в сети временного водоснабжения следует предусмотреть пункты пожарного водозабора.

- Предприятие или строительство должно быть обеспечено автонасосами, мотопомпами, ручными насосами, первичными средствами тушения пожаров (огнетушителями, ящиками с песком, бочками с водой, ведрами, баграми, топорами, лопатами, ломами). Все это оборудование должно всегда находиться в исправном состоянии на точно установленных местах.

- Для курения, разведения огня, установки отопительных приборов должны быть отведены специальные места.

Наиболее пожароопасной является операция сварки. Для предупреждения возникновения пожара от электрической дуги, искр и раскаленных остатков электродов необходимо соответствующим образом организовать рабочее место сварщика. Сварку можно производить на расстоянии не ближе 5 м от твердых горючих веществ, газов и жидкостей.

4.6 Мероприятия по производству работ в зимнее время

Строительно-монтажные работы в зимних условиях должны производиться с соблюдением требований глав СН РК 5.01-01-2013 и СП РК 5.01-101-2013 «Земляные сооружения, основания и фундаменты», СН-290-74 «Указания по изготовлению и применению строительных растворов», других действующих нормативных и инструктивных документов, а также в соответствии со следующими основными техническими указаниями:

1. Для предохранения грунтов от промерзания расчетом обосновывается и выбирается способ уменьшения теплопроводности слоя грунта: вспахиванием и боронованием перекрестным рыхлением, глубоким рыхлением, защитой теплоизоляционными материалами и т.д.

2. Засыпку пазух производить талым грунтом, фундаменты выполнить из монолитного железобетона. Разрыв во времени между окончательной планировкой основания и монтажом фундаментных блоков не должен превышать 1,5-2 часов.

3.Открытые горизонтальные поверхности блоков при перерывах монтажных работ должны закрываться.

4. Производство монолитных бетонных и железобетонных работ в зимних условиях должно выполняться с соблюдением требований СН РК 5.01-01-2013 и СП РК 5.01-101-2013.

В практике строительства получили развитие следующие методы выдерживания и искусственного прогрева уложенного бетона с сохранением требуемых температурно-влажностных условий твердения:

- способ «термоса» и термоса с противоморозными добавками;

- искусственный прогрев, электропрогрев, паропрогрев и воздухопрогрев;

- применение химических добавок (поташ, нитрат натрия, хлористый натрий, соляная кислота и др), хлористые соли используются для неармированного бетона.

5. Места выгрузки и укладки бетонной смеси защищают от ветра и снега фанерными щитами или брезентом.

Замораживание бетонной смеси не допускается.

Устройство гидроизоляции. При устройстве горизонтальной гидроизоляции по поверхности стен, выполненных методом замораживания, следует, увеличить количество слоев гидроизоляции на один, нижний слой гидроизоляционного ковра укладывать насухо на очищенную ото льда и снега поверхность, укладку следующих слоев гидроизоляции вести на горячей мастике.

При работе в зимнее время засыпка траншей должна производиться талым грунтом, объем примороженной части в нем не должен превышать 15%.

5 ТЕХНИКО-ЭКОНОМИЧЕСКИЕ ПОКАЗАТЕЛИ

№№ п.п.	Наименование показателей	Единица измерения	Количество по настоящему проекту
1	Трубопровод из полиэтиленовых напорных труб ПЭ 100 SDR 21 "техническая" диам. 225х10,8	м	1050,0
2	Трубопровод из полиэтиленовых напорных труб ПЭ 100 SDR 21 "техническая" диам. 315х15,0	м	400,0
3	Трубопровод из стальных электросварных труб диам.219х4,5	м	6,0
4	Трубопровод из стальных электросварных труб диам.325х5,0	м	50,5
5	Протяженность кабельной линии 0,4	м	10
6	Насосная станция на базе двигателя Д-240 с водяным насосом Д-320/50	шт.	1
7	Круговая Дождевальная машина фиксированная Rainfine 356м	шт.	2
8	Дизель-генераторная установка, мощностью 10 кВА	шт.	2
9	Сметная стоимость строительства в текущих ценах 2024 г. (с НДС) всего/СМР	млн. тенге	208,318 / 101,012
7	Продолжительность строительства	мес.	6,0

ПРИЛОЖЕНИЯ

УТВЕРЖДАЮ
Директор
ТОО «Крестьянское хозяйство «Жана-кала»
_____ Байжигитов Е.Р.
«31» июля 2024 года

ЗАДАНИЕ НА ПРОЕКТИРОВАНИЕ

РП «Строительство системы орошения ТОО «Крестьянское хозяйство «Жана-Кала», по адресу: Павлодарская область, Павлодарский район, Черноярский сельский округ»

№ п/п	Перечень основных данных и требований	Основные данные и требования
1	Основание для проектирования	Договор.
2	Вид строительства	Новое строительство.
3	Стадийность проектирования	Рабочий проект.
4	Местоположение объекта строительства	РК, Павлодарская область, Павлодарский район, Григорьевский сельский округ.
5	Источник финансирования	Собственные средства
6	Уровень ответственности объекта	2-й (нормальный) уровень ответственности
7	Требования по вариантной и конкурсной разработке	Не требуется.
8	Особые условия строительства	В соответствии с требованиями НТД РК.
9	Основные технико-экономические показатели объекта, в том числе мощность, производительность, производственная программа	Площадь орошаемого участка – 80,2 га. Способ полива – дождевание. Ситуационная схема расположения и очередность работы дождевальных машин приведена в Приложении 1 к заданию. Технические характеристики дождевальных машин приведены в Приложении 2 к заданию Предусмотреть бассейн суточного регулирования и насосную станцию полной заводской готовности для забора воды из БСР и подачи в оросительную сеть. Производительность насосной и объем БСР определить проектом. Предусмотреть закрытую оросительную сеть от насосной станции до дождевальных машин. Протяженность и диаметр трубопроводов определить проектом в соответствии с расположением и режимом работы дождевальных машин. Предусмотреть электроснабжение дождевальных машин и проектируемой насосной станции от ДГУ.
10	Основные требования к инженерному оборудованию	Инженерное и технологическое обеспечение выполнить в соответствии с техническими условиями и в соответствии с требованиями действующих нормативных документов Республики Казахстан.
11	Требования к технологии, режиму работы предприятия	Определить проектом.

12	Требования к архитектурно-строительным, объемно планировочным и конструктивным решениям с учетом создания доступной для лиц с инвалидностью среды жизнедеятельности	Не требуется. Доступ лиц с инвалидностью не предусматривается.
13	Требования к разработке сметной документации	В соответствии с требованиями НТД РК.
14	Требования к комплектности проектно-сметной документации	Рабочие чертежи, тома проектной документации, отчетную документацию по инженерным изысканиям передать в бумажном виде в 4-х экземплярах. Электронную версию рабочего проекта передать на электронном носителе в 1 экземпляре.

Утверждаю
Директор ТОО
«Крестьянское хозяйство «Жана-кала»
Байтигиев Е. Р.
дата: 20.06.2024 г.

Приложение 1
к Заданию на проектирование по объекту РП
«Строительство системы орошения ТОО
«Крестьянское хозяйство «Жана-кала», по
адресу Павлодарская область,
Павлодарский район, Григорьевский
сельский округ» от 20.06.2024 г.

УТВЕРЖДАЮ
Директор
ТОО «Крестьянское хозяйство «Жана-кала»
_____ Байжигитов Ерлан Рашидинович.
«20» июня 2024 года

Приложение №2

RAINFINE®
Irrigation Solution.

Dalian Westar Co.,Ltd.
Room 2101 Section A, Anda Mansion
No.74, Luxun Rd., Zhongshan Dist., Dalian China
Tel:+86-411-82731882
Fax:+86-411-82723748
Mobil:+86-139-4202-3231

Дождевальная машина фиксированная Rainfine		**356m**
Структура		
Описание	Длина,м	Кол-во
Пролет Ф167 мм	54,56	4
Пролет Ф167 мм	61,26	2
Консоль Ф141мм	13,41	1
Мотор-редуктор Standard (40:1) 0.75л.с.	шт	6
Колесный редуктор усиленный (50:1) Heavy Duty	шт	12
Колесо 14.9*24 Оцинкованный диск	шт	12
Центральная опора Ф203мм усиленная		1
Клапан Bermad Pressure Control 6"		Опция
Комплект дождевателей Senninger I-wob 2, с грузом и регулятором 15psi.		1
Концевой дождеватель Nelson R55 (выброс 10м)		1
Система сухой след (опционально)		1
Панель управления	Standard	1
Проблесковые огни	шт	2
Кабель электрический (метров)	AWG#14*4 #18*6	363,52
Спецификация		
Обозначение системы	**RF354.2FXFC**	
Общая длина системы	[м]	354,52
Угол работы	[град.]	360
Орошаемая площадь (под машиной)	[Га]	39,46
Общая орошаемая площадь (включая R55)	[Га]	41,72
Уровень полива	[мм/сут]	7
Необходимое Количество воды	[м3/ч]	121,69
Необходимое Количество воды	[л/с]	33,80
Давление на входе (рельеф +-2м)	[бар]	2,0
Электропитание	50Гц/380В	
Необходимая мощность	[кВт]	5,07
Сила тока	[А]	9,63
Минимальное время завершения полного оборота	[Мин]	857
Минимальное время завершения полного оборота	[Час]	14,3

BEST QUALITY PRODUCTS FOR IRRIGATION

В стоимость поставки входит доставка до СВХ DAP, с дальнейшей доставкой до хозяйства, полный пакет документов для таможни и субсидий, шефмонтаж, пуско-наладка и обучение персонала.
Срок производства 60 дней с даты предоплаты (зависит от загруженности завода). Время в пути: авто доставка 15 дней. После таможенного оформления доставка в хозяйство.
Заводская гарантия 1 год. На металлическую конструкцию гарантия 15 лет. На редукторы, колеса и моторы гарантия 2 года.
Бесплатное сервисное обслуживание в течение гарантийного периода. Снабжение запасными частями со склада в г. Павлодар (в наличие).
Обслуживающая компания ТОО «Агроком Сервис».

ДОГОВОР
АРЕНДЫ ЗЕМЕЛЬНОГО УЧАСТКА

город Павлодар № 28 20 февраля 2022 года

Мы, нижеподписавшиеся, уполномоченный орган по управлению земельными ресурсами **государственное учреждение «Отдел земельных отношений Павлодарского района» в лице руководителя Оразбекова Хамзы Оралбековича,** именуемое в дальнейшем «Арендодатель», с одной стороны, и **товарищество с ограниченной ответственностью «Крестьянское хозяйство «Жана-Кала», в лице первого руководителя Қажат Ардақ Жанатұлы,** именуемое в дальнейшем «Арендатор», с другой стороны, заключили настоящий Договор о нижеследующем:

1. ПРЕДМЕТ ДОГОВОРА

1.1. Арендодатель передает (предоставляет) Арендатору принадлежащий ему на правах государственной собственности в аренду земельные участки (часть участка) на основании **акта приема-передачи от 17 ноября 2021 года и постановления акимата Павлодарского района от 18 февраля 2022 года № 82/2**

1.2. Месторасположение земельных участков и их данные:

Адрес: **Павлодарская область, Павлодарский район, территория Черноярского сельского округа**

Кадастровый номер **14 – 211 – 073 - 008**

Общая площадь **97,6 га**, из них: сельскохозяйственных **81,2 га** (пашня 81,2 га,) прочие земли: **8,4 га**

Целевое назначение **для ведения сельскохозяйственного производства**

Ограничения в использовании и обременения: **установлен сервитут**

Делимость или неделимость: **делимый**

1.3 Сумма арендной платы земельного участка составляет: **10986 (десять тысяч девятьсот восемьдесят шесть) тенге**

2 . РАЗМЕР АРЕНДНОЙ ПЛАТЫ

2.1. Форма и сроки оплаты аренды земельного участка: Расчет стоимости аренды земельного участка, который является неотъемлемой частью настоящего договора, подлежит уплате «Арендатором» в течении 30 календарных дней со дня его подписания, путем перечисления платежей на **счет KZ24070105KSN0000000 БИК KKMFKZ2A БИН 980940001200 Республиканское государственное учреждение «Управление государственных доходов по Павлодарскому району департамента государственных доходов по Павлодарской области комитета государственных доходов министерства финансов Республики Казахстан», код 105315, в сроки, установленные Кодексом Республики Казахстан «О налогах и других обязательных платежах в бюджет» (Налоговый кодекс).**

2.2. Сумма арендной платы земельного участка не является фиксированной и может изменяться в соответствии с внесенными изменениями в законодательные акты, регламентирующие порядок исчисления налоговых и иных платежей на землю.

2.3. Расчет суммы платы за пользование земельным участком в соответствии со статьей 481 Налогового кодекса Республики Казахстан может пересматриваться Арендодателем в случаях изменений условий договора, а также порядка исчисления платы за пользованием земельным участком, устанавливаемого Налоговым законодательством Республики Казахстан.

3. ПРАВА И ОБЯЗАННОСТИ СТОРОН

3.1. Арендатор имеет право:

1) самостоятельно хозяйствовать на земле, использовать ее в целях, вытекающих из назначения земельного участка;

2) на использование в установленном порядке без намерения последующего совершения сделок для нужд своего хозяйства имеющихся на земельном участке или в недрах под принадлежащими им земельными участками общераспространенных полезных ископаемых, насаждений, поверхностных и подземных вод, а также на эксплуатацию иных полезных свойств земли;

3) на возмещение убытков в порядке, установленном законодательством Республики Казахстан в случае изъятия (выкупе) земельного участка для государственных нужд;

4) передать право временного возмездного долгосрочного землепользования (аренды), в качестве вклада в уставный капитал хозяйственного товарищества, в оплату акций акционерного общества или в качестве взноса в производственный кооператив;

5) на заключение договора на новый срок с преимущественным правом перед другими лицами по истечении срока действия настоящего Договора при надлежащем исполнении своих обязанностей, если иное не установлено законами Республики Казахстан;

6) на покупку земельного участка с преимущественным правом при его продаже из государственной собственности, для продажи доли в праве общей собственности постороннему лицу в порядке, установленном гражданским законодательством Республики Казахстан, за исключением случаев, когда арендуемый земельный участок приобретается собственниками зданий, строений и сооружений.

3.2. «Арендатор» обязан:

1) использовать землю в соответствии с его целевым назначение и в порядке, предусмотренном настоящим Договором и требованиями земельного законодательства Республики Казахстан;

2) при продлении срока настоящего Договора, обратиться в местный исполнительный орган по месту нахождения земельного участка, с соответствующим заявлением не менее чем за 3 (три) месяца до истечения срока настоящего Договора;

3) в случае необходимости обеспечивать предоставление сервитутов в порядке, предусмотренном Земельным кодексом Республики Казахстан от 20 июня 2003 года (далее – Земельный кодекс);

4) при изменении адреса, номера телефона (*WhatsApp)* землепользователя и смене землепользователя в течение месяца сообщить об этом Арендодателю;

5) осуществлять мероприятия по охране земель, предусмотренные статьей 140 Земельного кодекса;

6) не нарушать прав других собственников и землепользователей;

7) не допускать нарушений земельного законодательства Республики Казахстан;

8) при осуществлении хозяйственной и иной деятельности на земельном участке соблюдать строительные, экологические, санитарно-гигиенические и иные специальные требования (нормы, правила, нормативы);

9) в случае обнаружения объектов, имеющих историческую, научную, художественную и иную культурную ценность, приостановить дальнейшее ведение работ и сообщить об этом уполномоченному органу по охране и использованию объектов историко-культурного наследия;

10) своевременно и в полном объеме уплачивать плату за пользование земельным участком, в соответствии с условиями настоящего Договора;

11) ежегодно уточнять размер платы за пользование земельным участком у Арендодателя;

12) представлять в налоговые органы по местонахождению земельных участков налоговую отчетность (расчета сумм текущих платеже) по плане за пользование земельными участками **не позднее 20 февраля отчетного налогового периода**;

13) в случае, заключения настоящего Договора после 20 февраля отчетного налогового периода, представлять расчет сумм текущих платежей не позднее 20 числа месяца, следующего за месяцем заключения настоящего Договора;

14) по окончанию срока действия настоящего Договора или его расторжения после 20 февраля отчетного налогового периода представлять дополнительный расчет сумм текущих платежей не позднее десяти календарных дней со дня окончания срока действия (расторжения) настоящего Договора;

15) в срок указанный в решении местного исполнительного органа о предоставлении земельного участка разработать проект рекультивации нарушенных земель (в случае наличия данного условия);

16) известить Арендодателя обо всех возникающих обременениях и ограничениях своих прав на земельный участок;

17) применять агротехнические приемы сохранения плодородия почв, в том числе путем соблюдения агротехнологических операций в соответствии с принятыми технологическими картами выращивания сельскохозяйственных культур;

18) выполнять мероприятий по охране почв от деградации земель сельскохозяйственного назначения в соответствии с проектами внутрихозяйственного землеустройства;

19) проводить мероприятия по семеноводству и выполнение фитосанитарных требований по выращиванию сельскохозяйственных культур путем:

- соблюдения научно обоснованных сроков сортосмены и сортообновления семян сельскохозяйственных культур;

- проведения фитосанитарных мероприятий по обеззараживанию семян, борьбе с сорной и карантинной растительностью, болезнями и вредителями;

20) не допускать существенного снижения плодородия и ухудшения мелиоративного состояния почв;

21) внедрять передовые сельскохозяйственные технологии;

22) провести оцифровку полей в течение месяца после заключения договора аренды земельного участка;

23) на постоянной основе сдавать в соответствующие органы следующие отчетности:

1. годовой отчет о финансово-производственной деятельности собственников земельных участков и (или) землепользователей;

2. формы отчетности общегосударственного статистического наблюдения № 4-СХ «Отчет о состоянии животноводства», № 6-р «Сведения о наличии земельных угодий в крестьянских (фермерских) хозяйствах».

3.3. «Арендодатель» имеет право:

1) осуществлять контроль за исполнением условий настоящего договора;

2) осуществлять контроль за использованием земельного участка по целевому назначению;

3) не заключать договор на земельный участок на новый срок, если Арендатор не исполнял свои обязанности, предусмотренные настоящим Договором;

4) вносить изменения в настоящий Договор в части уточнении суммы платы за пользование земельным участком, в случаях, предусмотренных в пункте 4 настоящего Договора.

3.4. «Арендодатель» обязан:

1) передать (предоставить) Арендатору земельный участок в состоянии, пригодном для использования в соответствии с условиями настоящего Договора;

2) возместить **Арендатору** убытки, а также по его желанию предоставить другой земельный участок в соответствии с Земельным Кодексом и законодательством Республики Казахстан, в случае изъятия земельного участка для государственных нужд;

3) известить Арендатора обо всех имеющихся обременениях и ограничениях прав на земельный участок;

4. ОТВЕТСТВЕННОСТЬ СТОРОН

4.1. Стороны несут ответственность за невыполнение, либо ненадлежащее выполнение условий настоящего Договора в соответствии с действующим законодательством Республики Казахстан;

4.2. Срок просрочки не должен превышать 30 календарных дней.

4.3. Уплата неустойки не освобождает Арендатора от исполнения своих обязательств по настоящему договору.

4.4 Меры ответственности сторон, не предусмотренные в настоящем Договоре, применяются в соответствии с нормами земельного законодательства Республики Казахстан;

4.5. Окончание срока действия настоящего Договора не освобождает стороны от ответственности за его нарушение, имевшее место до истечения этого срока.

5. ПОРЯДОК РАССМОТРЕНИЯ СПОРОВ

5.1. Любые разногласия или претензии, которые могут возникнуть по Договору или связанные с его действием, разрешаются путем переговоров между сторонами.

5.2. Все разногласия, вытекающие из Договора, которые не могут быть решены путем переговоров, рассматриваются в судебном порядке.

6.ВНЕСЕНИЕ ИЗМЕНЕНИЙ И ПОРЯДОК РАСТОРЖЕНИЯ ДОГОВОРА

6.1. Все изменения и дополнения, вносимые по договоренности сторон в настоящий Договор, не должны противоречить положением настоящего Договора и законодательству Республики Казахстан, оформляются в виде дополнительного соглашения, подписываются уполномоченными представителями сторон и оформляются в установленном законодательством порядке;

6.2. Настоящий договор может быть расторгнут по соглашению сторон **в любое время**, при условии обязательной оплаты пени (неустойки) за неисполнение договорных обязательств.

6.3. В одностороннем порядке по решению суда при нарушении сторонами условий, предусмотренных настоящим Договором;

6.4. Арендодатель вправе расторгнуть договор в одностороннем несудебном и досрочном порядке, в случае **неисполнения и/или ненадлежащего исполнения обязательств по пункту 3.2 раздела 3** настоящего Договора, путем направления соответствующего письменного уведомления (*уведомлением*

- проведения фитосанитарных мероприятий по обеззараживанию семян, борьбе с сорной и карантинной растительностью, болезнями и вредителями;

20) не допускать существенного снижения плодородия и ухудшения мелиоративного состояния почв;

21) внедрять передовые сельскохозяйственные технологии;

22) провести оцифровку полей в течение месяца после заключения договора аренды земельного участка;

23) на постоянной основе сдавать в соответствующие органы следующие отчетности:

1. годовой отчет о финансово-производственной деятельности собственников земельных участков и (или) землепользователей;

2. формы отчетности общегосударственного статистического наблюдения № 4-СХ «Отчет о состоянии животноводства», № 6-р «Сведения о наличии земельных угодий в крестьянских (фермерских) хозяйствах».

3.3. «Арендодатель» имеет право:

1) осуществлять контроль за исполнением условий настоящего договора;

2) осуществлять контроль за использованием земельного участка по целевому назначению;

3) не заключать договор на земельный участок на новый срок, если Арендатор не исполнял свои обязанности, предусмотренные настоящим Договором;

4) вносить изменения в настоящий Договор в части уточнении суммы платы за пользование земельным участком, в случаях, предусмотренных в пункте 4 настоящего Договора.

3.4. «Арендодатель» обязан:

1) передать (предоставить) Арендатору земельный участок в состоянии, пригодном для использования в соответствии с условиями настоящего Договора;

2) возместить **Арендатору** убытки, а также по его желанию предоставить другой земельный участок в соответствии с Земельным Кодексом и законодательством Республики Казахстан, в случае изъятия земельного участка для государственных нужд;

3) известить Арендатора обо всех имеющихся обременениях и ограничениях прав на земельный участок;

4. ОТВЕТСТВЕННОСТЬ СТОРОН

4.1. Стороны несут ответственность за невыполнение, либо ненадлежащее выполнение условий настоящего Договора в соответствии с действующим законодательством Республики Казахстан;

4.2. Срок просрочки не должен превышать 30 календарных дней.

4.3. Уплата неустойки не освобождает Арендатора от исполнения своих обязательств по настоящему договору.

4.4 Меры ответственности сторон, не предусмотренные в настоящем Договоре, применяются в соответствии с нормами земельного законодательства Республики Казахстан;

4.5. Окончание срока действия настоящего Договора не освобождает стороны от ответственности за его нарушение, имевшее место до истечения этого срока.

5. ПОРЯДОК РАССМОТРЕНИЯ СПОРОВ

5.1. Любые разногласия или претензии, которые могут возникнуть по Договору или связанные с его действием, разрешаются путем переговоров между сторонами.

5.2. Все разногласия, вытекающие из Договора, которые не могут быть решены путем переговоров, рассматриваются в судебном порядке.

6.ВНЕСЕНИЕ ИЗМЕНЕНИЙ И ПОРЯДОК РАСТОРЖЕНИЯ ДОГОВОРА

6.1. Все изменения и дополнения, вносимые по договоренности сторон в настоящий Договор, не должны противоречить положением настоящего Договора и законодательству Республики Казахстан, оформляются в виде дополнительного соглашения, подписываются уполномоченными представителями сторон и оформляются в установленном законодательством порядке;

6.2. Настоящий договор может быть расторгнут по соглашению сторон **в любое время**, при условии обязательной оплаты пени (неустойки) за неисполнение договорных обязательств.

6.3. В одностороннем порядке по решению суда при нарушении сторонами условий, предусмотренных настоящим Договором;

6.4. Арендодатель вправе расторгнуть договор в одностороннем несудебном и досрочном порядке, в случае **неисполнения и/или ненадлежащего исполнения обязательств по пункту 3.2 раздела 3** настоящего Договора, путем направления соответствующего письменного уведомления (*уведомлением*

является письменное и /или электронное письмо, направленное посредством почтовых оформлений через курьерскую службу, направление телеграмм, сообщений через мобильные приложения WhatsApp и Viber, электронной почты, социальные сети «Вконтакте», «Facebook») за 30 календарных дней до даты расторжения.

6.5. Изменение условий договора, его расторжение допускается в случаях несоблюдения обязательств, определенных п.3.2.раздела 3 настоящего Договора и по требованию налогового органа по основаниям, установленным Налоговым кодексом Республики Казахстан.

7.ОБСТОЯТЕЛЬСТВА НЕПРЕОДОЛИМОЙ СИЛЫ

7.1. Стороны освобождаются от ответственности за частичное или полное неисполнение обязательств по настоящему Договору, если надлежащее исполнение оказалось невозможным вследствие обстоятельств непреодолимой силы, включая стихийные бедствия, военные действия, забастовки, народные волнения, также запретительные меры, предусмотренные в правовых актах государственных органов Республики Казахстан, если эти обстоятельства непосредственно повлияли на исполнение сторонами своих обязательств по настоящему Договору;

7.2. Сторона, для которой создалась невозможность исполнения обязательств по настоящему Договору вследствие обстоятельств непреодолимой силы, обязана в срок не позднее 5 (пяти) рабочих дней с момента их наступления письменно уведомить об этом сторону и представить соответствующие доказательства;

7.3. Ненадлежащее уведомление, лишает сторону права ссылаться на любое вышеуказанное обстоятельство как основание, освобождающее от ответственности за неисполнение или ненадлежащее исполнение обязательств по настоящему Договору;

7.4. После прекращения обстоятельств непреодолимой силы стороны незамедлительно возобновляют исполнение обязательств по настоящему Договору.

8. ДЕЙСТВИЕ ДОГОВОРА

8.1. Настоящий договор вступает в силу с момента заключения и подлежит обязательной регистрации в порядке, предусмотренном Законом Республики Казахстан от 26 июля 2007 года о государственной регистрации прав на недвижимое имущество и действует с **по 04 марта 2057 года**.

8.2. Настоящий Договор составлен в двух экземплярах, один из которых передается «Арендатору», второй - «Арендодателю».

Юридические адреса и реквизиты сторон:

АРЕНДОДАТЕЛЬ	АРЕНДАТОР
Государственное учреждение «Отдел земельных отношений Павлодарского района»	**товарищество с ограниченной ответственностью «Крестьянское хозяйство «Жана- Кала»**
город Павлодар, улица Пл.Победы, 17	Павлодарский район, с. Жана кала
	БИН 150140006290
	тел.87088501320
_____ **Оразбеков Х.О.**	_____ **Қажат А. Ж.**

Павлодар аудандық тіркеу және жер кадастры бөлімі

Өтінішнің № 00223882118 9 | Тіркеу № 1440/117-09
14:211:073:105 | Тіркелген күні 23.02.23
Кадастрлық № | Тіркелген № 03:06
Жылжымайтын мүлік объектісінің мекенжайы: с.о Первомайский
Т (аман) Сеитова
Бөлім басшысы Бурненко

ПАВЛОДАР ОБЛЫСЫ
ПАВЛОДАР АУДАНЫНЫҢ
ӘКІМДІГІ

АКИМАТ
ПАВЛОДАРСКОГО РАЙОНА
ПАВЛОДАРСКОЙ ОБЛАСТИ

ҚАУЛЫ
2022 жылғы 18 ақпан
Павлодар қаласы

ПОСТАНОВЛЕНИЕ
№ 84/2
город Павлодар

«Крестьяңское хозяйство «Жана-Кала» жауапкершілігі шектеулі серіктестігінің жер учаскесінің нысаналы мақсатын өзгерту туралы

Қазақстан Республикасының Жер кодексінің 49-1-бабына, Қазақстан Республикасының «Қазақстан Республикасындағы жергілікті мемлекеттік басқару және өзін-өзі басқару туралы» Заңының 31-бабы 1-тармағының 10) тармақшасына сәйкес және жер учаскелерін меншікке және жер пайдалануға беру жөніндегі аудандық комиссияның 2022 жылғы 18 ақпандағы № 6 қорытындысы негізінде аудан әкімдігі **ҚАУЛЫ ЕТЕДІ:**

1. «Крестьянское хозяйство «Жана-Кала» жауапкершілігі шектеулі серіктестігінің ауданы 97,6 га, кадастрлық нөмірі 14-211-073-008, бұрын шаруа қожалығын жүргізу үшін берілген жер учаскесінің нысаналы мақсаты оны одан әрі пайдалану мақсатын – ауыл шаруашылығы өндірісін жүргізу үшін айқындай отырып өзгертілсін.

2. «Павлодар ауданының жер қатынастары бөлімі» мемлекеттік мекемесі ауданның жер-есептік құжаттамасына тиісті өзгерістер енгізсін.

3. Осы қаулының орындалуын бақылау аудан әкімінің орынбасары Г.Қ. Сейітқазинаға жүктелсін.

Аудан әкімі **Е. Иманслям**

ПАВЛОДАР ОБЛЫСЫ
ПАВЛОДАР АУДАНЫНЫҢ
ӘКІМДІГІ

АКИМАТ
ПАВЛОДАРСКОГО РАЙОНА
ПАВЛОДАРСКОЙ ОБЛАСТИ

ҚАУЛЫ
18 февраля 2022 года
Павлодар қаласы

ПОСТАНОВЛЕНИЕ
№ 84/2
город Павлодар

Об изменении целевого назначения земельного участка товарищества с ограниченной ответственностью «Крестьянское хозяйство «Жана-Кала»

В соответствии со статьёй 49-1 Земельного кодекса Республики Казахстан, подпунктом 10) пункта 1 статьи 31 Закона Республики Казахстан «О местном государственном управлении и самоуправлении в Республике Казахстан» и на основании заключения районной комиссии по предоставлению земельных участков в собственность и землепользование от 18 февраля 2022 года № 6, акимат района **ПОСТАНОВЛЯЕТ:**

1. Изменить целевое назначение земельного участка, принадлежащего товариществу с ограниченной ответственностью «Крестьянское хозяйство «Жана-Кала», площадью 97,6 га с кадастровым номером 14-211-073-008, ранее переданного для ведения крестьянского хозяйства определив целью его дальнейшего использования – для ведения сельскохозяйственного производства.

2. Государственному учреждению «Отдел земельных отношений Павлодарского района» внести соответствующие изменения в земельно-учетную документацию района.

3. Контроль за исполнением настоящего постановления возложить на заместителя акима района Сейтказину Г.К.

Аким района **Е. Иманслям**

Павлодар аудандық тіркеу және жер кадастры бөлімі

1

Отініш № 00223882 1189

Тіркеу 1410/11799

Тіркелген 23.03.22

Кадастрлық № 14:211:073:105

Тіркеу 08.0

Жылжымайтын мүлік объектісінің мекенжайы:

с.о. Черноярский

Т (атқар)

Бөлім басшысы

Осипова

Бурнашов

Схема (план)

по упорядочению границ земельного участка площадью 97,0 га находящегося на праве временного возмездного землепользования сроком на 49 лет (до 04.03.2057 года)

ТОО "КХ "Жана-Кала"

Павлодарский район, территория Черноярского сельского округа для ведения сельскохозяйственного производства

Утверждаю:

Приказ №_____от _____2022 года

Руководитель ГУ "Отдел земельных отношений Павлодарского района "

_____ Оразбеков Х. О.

С
З В
Ю

СОГЛАСОВАНО:

сос. участок _____ (Ф.И.О., дата, роспись)

сос. участок _____ (Ф.И.О., дата, роспись)

сос. участок _____ (Ф.И.О., дата, роспись)

сос. участок _____ (Ф.И.О., дата, роспись)

сос. участок _____ (Ф.И.О., дата, роспись)

сос. участок _____ (Ф.И.О., дата, роспись)

сос. участок _____ (Ф.И.О., дата, роспись)

сос. участок _____ (Ф.И.О., дата, роспись)

ТОО "КХ "Жана-Кала" _____ (роспись)

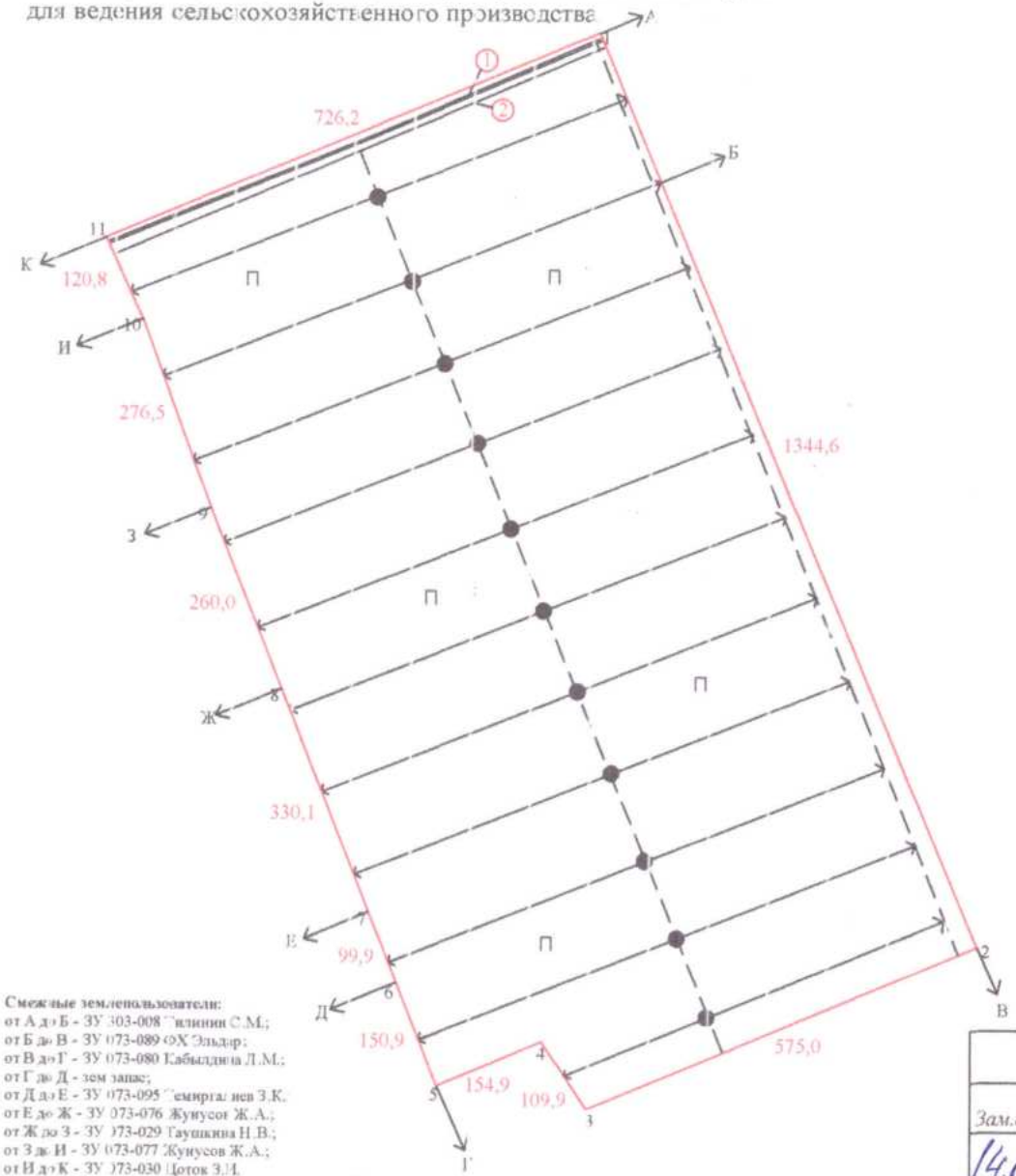

Экспликация земель

всего земель в границах плана	в том числе			
	пашня	прочие		
		оросители	дороги	
97,0	88,6	6,2	0,2	

① - Посторонний землепользователь водовод площадью - 0,2 га

② - Посторонний землепользователь 080-073 площадью - 0,3 га

Смежные землепользователи:

от А до Б - ЗУ 073-008 Павлинин С.М.;
от Б до В - ЗУ 073-089 ФХ Эльдар;
от В до Г - ЗУ 073-080 Кабылдина Л.М.;
от Г до Д - зем запас;
от Д до Е - ЗУ 073-095 Темиргалиев З.К.
от Е до Ж - ЗУ 073-076 Жунусов Ж.А.;
от Ж до З - ЗУ 073-029 Гаушкина Н.В.;
от З до И - ЗУ 073-077 Жунусов Ж.А.;
от И до К - ЗУ 073-030 Доток З.Н.

Условное обозначение:

- земельный участок по документам площадью - 97,6 га (073-008)
фактически площадью - **97,0 га**

				ТОО "PavStanCompany" ЕИН 180940003814		
Зам.директора		Кошкарев Р.Е.		Проект границ земельного участка	Стадия	Чертеж	Листов
14.01.2022г.					П	1	3
				ТОО "КХ "Жана-Кала"			М 1:10000

План земельного участка соответствует графическим данным филиала некоммерческого акционерного общества "Государственная корпорация "Правительство для граждан" по Павлодарской области

«01» 02 2022 года

Подпись должностного лица

"АЗАМАТТАРҒА АРНАЛҒАН ҮКІМЕТ" МЕМЛЕКЕТТІК КОРПОРАЦИЯСЫ" КОММЕРЦИЯЛЫҚ ЕМЕС АКЦИОНЕРЛІК ҚОҒАМЫНЫҢ ПАВЛОДАР ОБЛЫСЫ БОЙЫНША ФИЛИАЛЫ

ФИЛИАЛ НЕКОММЕРЧЕСКОГО АКЦИОНЕРНОГО ОБЩЕСТВА "ГОСУДАРСТВЕННАЯ КОРПОРАЦИЯ "ПРАВИТЕЛЬСТВО ДЛЯ ГРАЖДАН" ПО ПАВЛОДАРСКОЙ ОБЛАСТИ

20__ жылғы «____» _____ _____ қолы/подпись

ПЛАН ЗЕМЕЛЬНОГО УЧАСТКА

Кадастровый номер земельного участка		Площадь, га	97,0
Местоположение земельного участка	Павлодарский район, территория Черноярского сельского округа	Категория земель	земли СХН
Целевое назначение	сельскохозяйственного производства для ведения крестьянского хозяйства		
	исправленному верить		

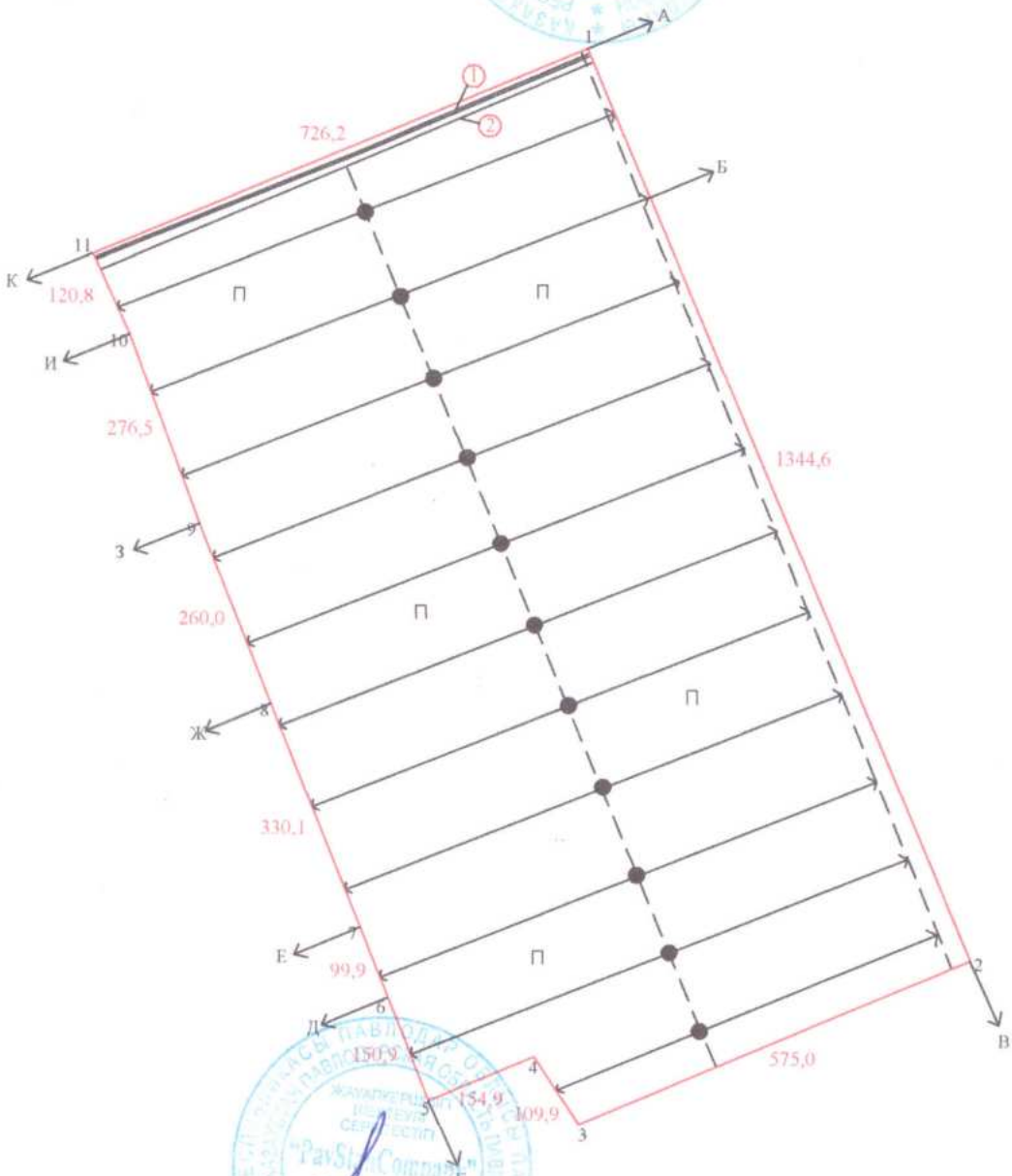

План составил: *техник-землеустроитель Кошкарев Р.Е.*

Схематический чертеж
установления (восстановления) границ земельного участка
ТОО "КХ "Жана-Кала"
Павлодарский район, территория Черноярского сельского округа
для веления сельскохозяйственного производства

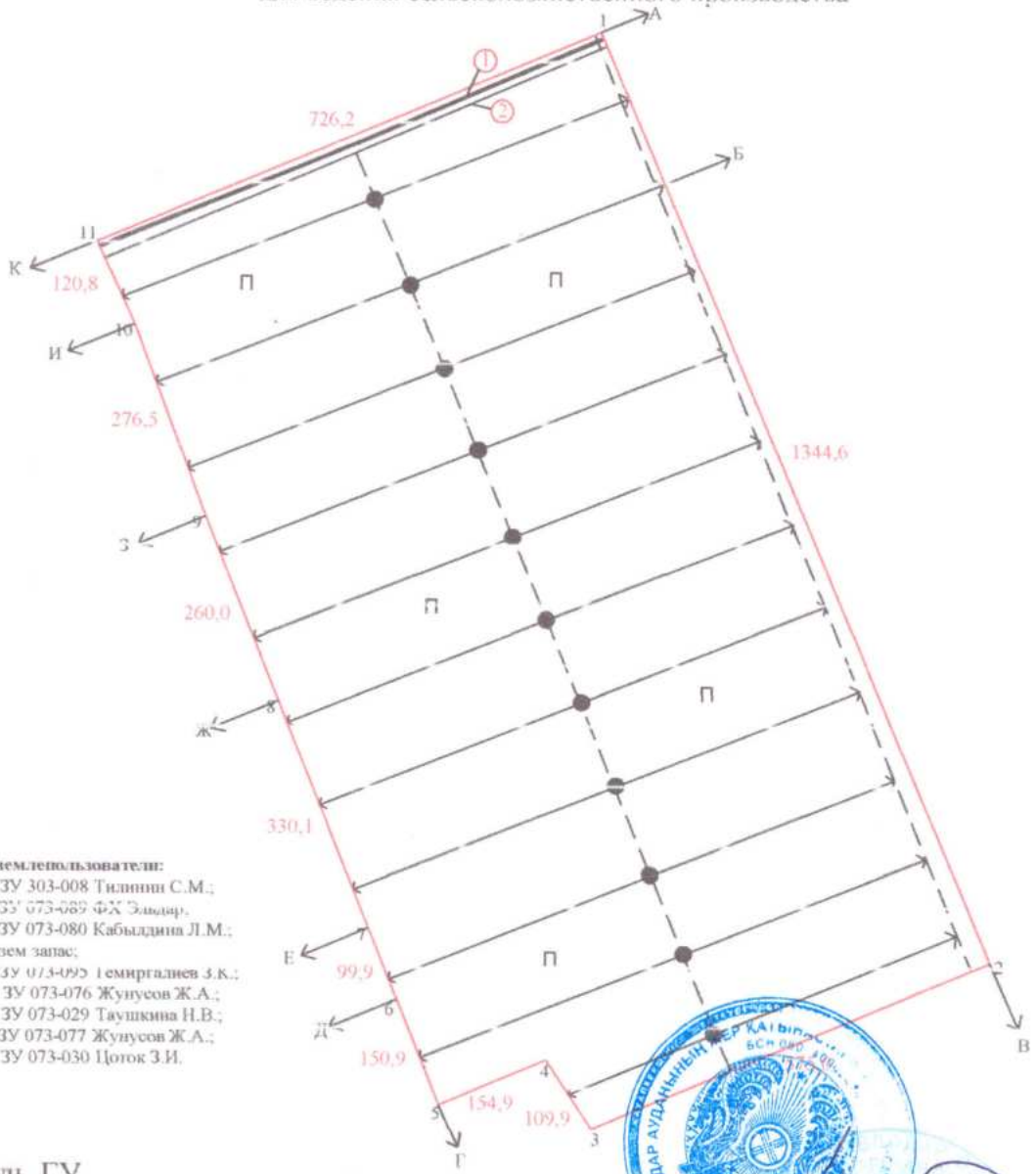

Смежные землепользователи:
от А до Б - ЗУ 303-008 Тилинин С.М.;
от Б до В - ЗУ 073-089 ФХ Эльдар;
от В до Г - ЗУ 073-080 Кабылдина Л.М.;
от Г до Д - зем запас;
от Д до Е - ЗУ 073-095 Темиргалиев З.К.;
от Е до Ж - ЗУ 073-076 Жунусов Ж.А.;
от Ж до З - ЗУ 073-029 Таушкина Н.В.;
от З до И - ЗУ 073-077 Жунусов Ж.А.;
от И до К - ЗУ 073-030 Цоток З.И.

руководитель ГУ
"Отдел земельных отношений Павлодарского района" Оразбеков Х.О.
подпись, печать

Кошкарев Р.Е.
зам.директора ТОО "PavStanCompany"
подпись, печать

ТОО "КХ "Жана-Кала"
подпись, печать

сос. участок Таушкина Н.В. Таушкина
подпись, печать

сос. участок Аминжонова М.В. Аминжонова "Эльдар"
подпись, печать

сос. участок Цоток И.И. КХ "Цоток"
подпись, печать

сос. участок Жунусов Ж.А. КХ "Волашак"
подпись, печать

сос. участок Тилинин С.М. ФХ. "Агро Союз"
подпись, печать

сос. участок Темиргалиев З.К. 78.0730301632
подпись, печать

Жоспар шегіндегі бөтен жер учаскелері
Посторонние земельные участки в границах плана

Жоспардағы № на плане	Жоспар шегіндегі бөтен жер учаскелерінің кадастрлық нөмірлері Кадастровые номера посторонних земельных участков в границах плана	Алаңы, гектар Площадь, гектар
1	Водовод	0.2
2	14-211-080-073	0.3

Осы акт «Азаматтарға арналған үкімет» мемлекеттік корпорациясы» коммерциялық емес акционерлік қоғамының Павлодар облысы бойынша филиалының жер кадастры және тіркеу бойынша Павлодар ауданының бөлімімен жасалды

Настоящий акт изготовлен отделом Павлодарского района по регистрации и земельному кадастру филиала некоммерческого акционерного общества «Государственная корпорация «Правительство для граждан» по Павлодарской области

Бөлімінің басшысы
Руководитель отдела _____ Н.Т. Букпенов
қолы, подпись

Место печати

2022 ж/г "14" шілде

Осы актіні беру туралы жазба жер учаскесіне меншіктік құқығын, жер пайдалану құқығын беретін актілер жазылатын Кітапта № 7205 болып жазылды
Қосымша: жер учаскесінің шекарасындығы ерекше режиммен пайдаланылатын жер учаскелерінің тізбесі (олар болған жағдайда) жоқ

Запись о выдаче настоящего акта произведена в Книге записей актов на право собственности на земельный участок, право землепользования за № 7205
Приложение: перечень земельных участков с особым режимом использования в границах земельного участка (в случае их наличия) нет

Ескерту:
*Шектесулерді сипаттау жөніндегі акпарат жер учаскесіне сәйкестендіру құжатын дайындаған сәтте күшінде
Примечание:
*Описание смежеств действительно на момент изготовления идентификационного документа на земельный участок

УАҚЫТША (ҰЗАҚ МЕРЗІМГЕ, ҚЫСҚА МЕРЗІМГЕ) ӨТЕУЛІ ЖЕР ПАЙДАЛАНУ (ЖАЛҒА АЛУ) ҚҰҚЫҒЫН БЕРЕТІН

АКТ

НА ПРАВО ВРЕМЕННОГО ВОЗМЕЗДНОГО (ДОЛГОСРОЧНОГО, КРАТКОСРОЧНОГО) ЗЕМЛЕПОЛЬЗОВАНИЯ (АРЕНДЫ)

№ 0417386

Жер учаскесінің кадастрлық нөмірі: **14-211-073-105**
Жер учаскесіне уақытша өтеулі жер пайдалану (жалға алу) құқығы 2057 жылғы 04.03. дейін мерзімге
Жер учаскесінің алаңы: **97.0000 га**
Жердің санаты: **Ауыл шаруашылық мақсатындағы жерлер**
Жер учаскесін нысаналы тағайындау:
ауыл шаруашылығы өндірісін жүргізу үшін
Жер учаскесін пайдаланудағы шектеулер мен ауыртпалықтар:
сервитут белгіленді
Жер учаскесінің бөлінуі: **бөлінеді**

Кадастровый номер земельного участка: **14-211-073-105**
Право временного возмездного землепользования (аренды) на земельный участок сроком на до 04.03.2057 года
Площадь земельного участка: **97.0000 га**
Категория земель: **Земли сельскохозяйственного назначения**
Целевое назначение земельного участка:
для ведения сельскохозяйственного производства
Ограничения в использовании и обременения земельного участка: **установлен сервитут**
Делимость земельного участка: **делимый**

№ 0417386

Жер учаскесінің ЖОСПАРЫ
ПЛАН земельного участка

Учаскенің мекенжайы, мекенжайының тіркеу коды (ол бар болған кезде): **Павлодар облысы, Павлодар ауданы, Черноярка ауылдық округінің аумағында**
Адрес, регистрационный код адреса (при его наличии) участка: **Павлодарская область, Павлодарский район, на территории Черноярского сельского округа**

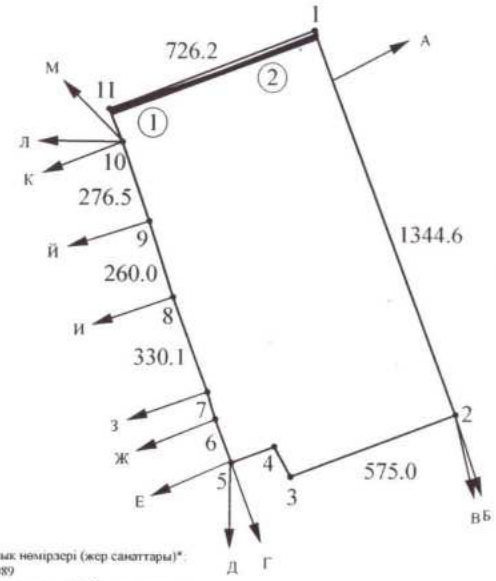

Шектеу учаскелерінің кадастрлық нөмірлері (жер санаттары)*:
А-дан Б-ға дейін: ЖУ 14211073089
Б-дан В-ға дейін: Черноярка ауылдық округінің босалқы жерлер
В-дан Г-ға дейін: ЖУ 14211073080
Г-дан Д-ға дейін: Черноярка ауылдық округінің босалқы жерлер
Д-дан Е-ға дейін: ЖУ 14211073062
Е-дан Ж-ға дейін: Черноярка ауылдық округінің босалқы жерлер
Ж-дан З-ға дейін: ЖУ 14211073095
З-дан И-ға дейін: ЖУ 14211073076
И-дан Й-ға дейін: ЖУ 14211073029
Й-дан К-ға дейін: ЖУ 14211073077
К-дан Л-ға дейін: Черноярка ауылдық округінің босалқы жерлер
Л-дан М-ға дейін: ЖУ 14211073030
М-дан А-ға дейін: Черноярка ауылдық округінің босалқы жерлер

Кадастровые номера (категории земель) смежных участков*:
От А до Б: ЗУ 14211073089
От Б до В: Земли запаса Черноярского сельского округа
От В до Г: ЗУ 14211073080
От Г до Д: Земли запаса Черноярского сельского округа
От Д до Е: ЗУ 14211073062
От Е до Ж: Земли запаса Черноярского сельского округа
От Ж до З: ЗУ 14211073095
От З до И: ЗУ 14211073076
От И до Й: ЗУ 14211073029
От Й до К: ЗУ 14211073077
От К до Л: Земли запаса Черноярского сельского округа
От Л до М: ЗУ 14211073030
От М до А: Земли запаса Черноярского сельского округа

Бұрылыстар нүктелері № поворотных точек	Сызықтардың өлшемі Меры линий, метр
3-4	109.9
4-5	154.9
5-6	150.9
6-7	99.9
10-11	120.8

МАСШТАБ 1: 25000

«Азамат[illegible]а арналған үкімет» Мемлекеттік Корп[illegible]ясы» Коммерциялық емес Акционерлік Қоғамының Павлодар облысы бойынша филиалы

140000, Павлодар қаласы, Жеңіс алаңы, 17

2022 ж. 14.07

№ 5-06/ 41655

Мемлекеттік жер кадастрынан
КӨШІРМЕ

Павлодар ауданы, Черноярка ауылдық округінің аумағында, мекенжайы бойынша орналасқан, алаңы-97,0 га, жер теліміне, ауыл шаруашылығы өндірісін жүргізу үшін, **14-211-073-105 кадастрлық нөмірі берілгені туралы, «Крестьянское хозяйство «Жана-Кала» ЖШС берілді.**

Бұрын берілген 14-211-073-008 кадастрлік нөмірі жойылды деп есептелсін

Орындаушы _____ (қолы) А.Мукушева

М.П.

Жер кадастры басқармасы басшының орынбасары _____ (қолы) Л. Бегайдарова

Жоспар шегіндегі бөтен жер учаскелері
Посторонние земельные участки в границах плана

Жоспардағы № на плане	Жоспар шегіндегі бөтен жер учаскелерінің кадастрлық нөмірлері Кадастровые номера посторонних земельных участков в границах плана	Алаңы, гектар Площадь, гектар
1	Водовод	0.2
2	14-211-080-073	0.3

Осы акт «Азаматтарға арналған үкімет» мемлекеттік корпорациясы» коммерциялық емес акционерлік қоғамының Павлодар облысы бойынша филиалының жер кадастры және тіркеу бойынша Павлодар ауданының бөлімімен жасалды

Настоящий акт изготовлен отделом Павлодарского района по регистрации и земельному кадастру филиала некоммерческого акционерного общества «Государственная корпорация «Правительство для граждан» по Павлодарской области

Бөлімінің басшысы _____ Н.Т. Букпенов
Руководитель отдела
қолы, подпись

Место печати

2022 ж/г "14" шілде

Осы актіні беру туралы жазба жер учаскесіне меншіктік құқығын, жер пайдалану құқығын орнатын актілер жазылатын Кітапта № 7205 болып жазылды
Қосымша: жер учаскесінің шекарасындығы ерекше режиммен пайдаланылатын жер учаскелерінің тізбесі (олар болған жағдайда) жоқ

Запись о выдаче настоящего акта произведена в Книге записей актов на право собственности на земельный участок, право землепользования за № 7205
Приложение: перечень земельных участков с особым режимом использования в границах земельного участка (в случае их наличия) нет

Ескерту:
*Шектесулерді сипаттау жеңіндегі ақпарат жер учаскесіне сәйкестендіру құжатын дайындаған сәтте күшінде
Примечание:
*Описание смежеств действительно на момент изготовления идентификационного документа на земельный участок

Акт прием-передачи

«17» ноября 2021 года с. Жана-Кала

Крестьянское хозяйство «Жан-Кала» в лице главы Турлубаева Марата Кажатовича, 15.10.1967 года рождения, место рождения Павлодарская область, ИИН 671015350079, удостоверение личности № 034024742, выдано 28.09.2012 г. МВД Республики Казахстан, проживающий по адресу: Республика Казахстан, Павлодарская область, с. Жана-Кала, ул. Степная дом 2/1. «Сторона-1».

ТОО «КХ«Жана-Кала» в лице первого руководителя Қажат Ардақ Жанатұлы действующего на основании приказа о назначении №2 от 03.08.2020 г. «Сторона-2», составили настоящий Акт приема передачи имущества о нижеследующем:

Крестьянское хозяйство «Жан-Кала» в лице главы Турлубаева Марата Кажатовича, передает, а ТОО «КХ«Жана-Кала» в лице первого руководителя Қажат Ардақ Жанатұлы, принимает в качестве вклада в уставный капитал следующее имущество:

1. Право временного возмездного (долгосрочного, краткосрочного) землепользования (аренды) на земельный участок, расположенный по адресу: Республика Казахстан, Павлодарская область, Павлодарский район, на территории Черноярского сельского округа, кадастровый номер 14-211-073-008, общей площадью 97.6 га, целевое назначение: для ведения крестьянского хозяйства, делимость земельного участка – делимый, ограничения в использовании и обременения земельного участка: нет, сроком до 04.03.2057 г.

1.1 Право временного возмездного (долгосрочного, краткосрочного) землепользования (аренды) на Земельный участок сроком до 04.03.2057 года принадлежит Крестьянскому хозяйству «Жан-Кала» в лице главы Турлубаева Марата Кажатовича на основании Договора об аренде земельного участка №1091 от 11.08.2008г. зарегистрированного в уполномоченном органе Павлодарского района от 11.08.2008 года. Акт на право временного возмездного (долгосрочного, краткосрочного) землепользования (аренды) №0285635 от 11.08.2008г. зарегистрированного в уполномоченном органе Павлодарского района от 11.08.2008 г.

1.2. До совершения настоящего Акта приема передач передаваемый земельный участок никому не продан, не заложен, в споре и под запрещением не состоит, согласно справке о зарегистрированных правах (обременениях) на недвижимое имущество и его технических характеристиках.

1.3. При подписании настоящего Акта приема передач стороны подтверждают, что в дееспособности не ограничены, не находятся в состоянии наркотического, токсического, алкогольного опьянения, по состоянию здоровья могут осуществлять и защищать свои права и исполнять обязанности, не страдают

заболеваниями, могущими препятствовать опознанию сути подписываемого Акта приема передач, а также подтверждают, что не находятся под влиянием заблуждения, обмана, насилия, угрозы, злонамеренного соглашения или стечения тяжелых обстоятельств.

1.4. Настоящий Акт приема передач составлен в двух экземплярах, один из которых хранится в делах регистрации Филиала НАО «Государственная корпорация «Правительство для граждан» по Павлодарской области, второй выдается «Стороне-2».

1.5. Акт приема передач подлежит обязательной регистрации в регистрирующем органе, не позднее шести месяцев, с момента его подписания.

Взнос передал:	Взнос принял:
КХ «Жан-Кала» в лице главы Турлубаева Марата Кажатовича ИИН 671015350079 Павлодарская область Павлодарский район с.Жана-Кала ул.Степная д.2/1	**ТОО «КХ»Жана-Кала» в лице руководителя Қажат Ардақ Жанатұлы БИН 150140006290 Павлодарская область Павлодарский район с.Жана-Кала ул.Степная д.2**

«Азаматтарға арналған үкімет» мемлекеттік корпорациясы» коммерциялық емес акционерлік қоғамының Павлодар облысы бойынша филиалы

Павлодар аудандық халыққа қызмет көрсету бөлімі

Меміле жасаған тұлғалардың (олардың уәкілетті өкілдерінің) қолының түпнұсқалығын, олардың әрекет қабілеттілігі (құқық қабілеттілігі), сондай-ақ олардың ерік білдіруіне сәйкестігі тексерілді

(Тіркеушінің қолы, аты жөні)

Күні, уақыты: 17.11.2021 15:48

(нұсқа-е нұсқа, характеристик)

кад. номер

Павлодар аудандық тіркеу және жер кадастры бөлімі

Өтініш № 00223882189

14:211:073:105

Кадастрлық №

Тіркеу № 1470

Тіркеуге күні 23

Тіркелген 03

Жылжымайтын мүлік объектісінің мекенжайы: с.о. Черноярский

Маман Осипова

Бөлім бастығы Баренцев

«Азаматтарға арналған үкімет» мемлекеттік корпорациясы» коммерциялық емес акционерлік қоғамның Павлодар облысы бойынша филиалының Павлодар аудандық тіркеу және жер кадастры бөлімі

Отдел Павлодарского района по регистрации и земельному кадастру филиала некоммерческого акционерного общества «Государственная корпорация «Правительство для граждан» по Павлодарской области

КАРИБАЕВ АНСАР НУРЛАНОВИЧ, действующей(ему) от имени Товарищество с ограниченной ответственностью "Крестьянское хозяйство "Жана-Кала" на основании доверенности № 4 от 19.08.2020 года

14.12.2021 12:15 № 002218553962

УВЕДОМЛЕНИЕ
о государственной регистрации

Отдел Павлодарского района по регистрации и земельному кадастру филиала некоммерческого акционерного общества «Государственная корпорация «Правительство для граждан» по Павлодарской области, рассмотрев представленные на регистрацию документы и изучив материалы регистрационного дела на объект недвижимости, расположенный по адресу: обл. Павлодарская, р-н. Павлодарский, с.о. Черноярский, сообщает, что зарегистрировано право на вышеуказанное недвижимое имущество.

Осы құжат «Электрондық құжат және электрондық цифрлық қолтаңба туралы» 2003 жылғы 7 қаңтардағы N 370-II ҚРЗ 1 бабына сәйкес қағаз жеткізгіштегі құжатпен бірдей.
Данный документ согласно пункту 1 статьи 7 ЗРК от 7 января 2003 года «Об электронном документе и электронной цифровой подписи» равнозначен документу на бумажном носителе.

*штрих-код ЖМТ МДҚ ақпараттық жүйесінен алынған және сәйкес «Азаматтарға арналған үкімет» МК» КЕ АҚ филиалының Жер кадастры және жылжымайтын мүлік бойынша бөлімінің электрондық-цифрлық қолтаңбасымен қол қойылған
штрих-код содержит данные, полученные из ГБД РН и подписанные электронно-цифровой подписью соответствующего Отдела по земельному кадастру и недвижимости филиала НАО «ГК «Правительство для граждан»

Исполнитель: Муканова Д.А.

"Павлодар ауданының экономиканың нақты сектор бөлімі " мемлекеттік мекемесі

Государственное учреждение " Отдел реального сектора экономики Павлодарского района"

Павлодар Қ.Ә., көшесі Қайырбаев, № 32 үй

Павлодар Г.А., улица Каирбаева, дом № 32

Бекітемін:
Утверждаю:
Бөлімнің басшысы
Руководитель отдела

Сулейменов Рустем Аийпович
(Т.А.Ә)(Ф.И.О)

Жобалауға арналған сәулет-жоспарлау тапсырмасы (СЖТ) Архитектурно-планировочное задание на проектирование (АПЗ)

Нөмірі: KZ24VUA01182077 **Берілген күні:** 19.07.2024 ж.
Номер: KZ24VUA01182077 **Дата выдачи:** 19.07.2024 г.

Объектің атауы: "Жана-кала" шаруа қожалығы" ЖШС суару жүйесінің құрылысы;
Наименование объекта: Строительство системы орошения ТОО "Крестьянское хозяйство "Жана-кала";
Тапсырыс беруші (құрылыс салушы, инвестор): "Жана-кала" Шаруа кожалыгы" ЖШС;
Заказчик (застройщик, инвестор): ТОО "Крестьянское хозяйство "Жана-кала"
Қала (елді мекен): Павлодар ауданы, Черноярка ауылдық округі / район Павлодарский, сельский округ Черноярский
Город (населенный пункт): Павлодар ауданы, Черноярка ауылдық округі / район Павлодарский, сельский округ Черноярский.

Бұл құжат ҚР 2003 жылдың 7 қаңтарындағы «Электронды құжат және электронды сандық қол қою» туралы заңның 7 бабы, 1 тармағына сәйкес қағаз бетіндегі заңмен тең. Электрондық құжат www.elicense.kz порталында құрылған.Электрондық құжат түпнұсқасын www.elicense.kz порталында тексере аласыз.
Данный документ согласно пункту 1 статьи 7 ЗРК от 7 января 2003 года «Об электронном документе и электронной цифровой подписи» равнозначен документу на бумажном носителе. Электронный документ сформирован на портале www.elicense.kz. Проверить подлинность электронного документа вы можете на портале www.elicense.kz.

Сәулет-жоспарлау тапсырмасын (СЖТ) әзірлеу үшін негіздеме	Қала (аудан) әкімдігінің қаулысы немесе құқық белгілейтін құжат № Договор аренды земельного участка № 28 20.02.2022 (күні, айы, жылы)
Основание для разработки архитектурно-планировочного задания (АПЗ)	Постановление акимата города (района) или правоустанавливающий документ № Договор аренды земельного участка № 28 от 20.02.2022 (число, месяц, год)

1. Учаскенің сипаттамасы

Характеристика участка

1.1	Учаскенің орналасқан жері	Павлодар ауданы, Черноярка ауылдық округі
	Местонахождение участка	район Павлодарский, сельский округ Черноярский
1.2	Салынған құрылыстың болуы (учаскеде бар құрылымдар мен ғимараттар, оның ішінде коммуникациялар, инженерлік құрылғылар, абаттандыру элементтері және басқалар)	Топографиялық съемкаларды атқару кезінде инженерлік коммуникацияларды маштабта 1:500 бар-жағып анықтау. Нобалық жобаға сәйкес
	Наличие застройки (строения и сооружения, существующие на участке, в том числе коммуникации, инженерные сооружения, элементы благоустройства и другие)	Наличие инженерных коммуникаций уточнить при выполнении топографической съемки в М 1:500. Согласно проекта
1.3	Геодезиялық зерделенуі (түсірілімдердің болуы, олардың масштабтары)	Зерттелмеген
	Геодезическая изученность (наличие съемок, их масштабы)	Не изучен.
1.4	Инженерлік-геологиялық зерделенуі (инженерлік-геологиялық, гидрогеологиялық, топырақ-ботаникалық және басқа іздестірулердің қолда бар материалдары)	Зерттелмеген
	Инженерно-геологическая изученность (имеющиеся материалы инженерно-геологических, гидрогеологических, почвенно-ботанических и других изысканий)	Не изучен.

2. Жобаланатын объектінің сипаттамасы

Характеристика проектируемого объекта

2.1	Объектінің функционалдық мәні	суару жүйесінің құрылысы
	Функциональное значение объекта	Строительство системы орошения
2.2	Қабаттылығы	Жоба бойынша
	Этажность	По проекту
2.3	Жоспарлау жүйесі	Объектінің функционалдық мәнін ескере отырып, жоба бойынша
	Планировочная система	По проекту с учетом функционального назначения объекта

Бұл құжат ҚР 2003 жылдың 7 қаңтарындағы «Электронды құжат және электронды сандық қол қою» туралы заңның 7 бабы, 1 тармағына сәйкес қағаз бетіндегі заңмен тең. Электрондық құжат www.elicense.kz порталында құрылған.Электрондық құжат түпнұсқасын www.elicense.kz порталында тексере аласыз.
Данный документ согласно пункту 1 статьи 7 ЗРК от 7 января 2003 года «Об электронном документе и электронной цифровой подписи» равнозначен документу на бумажном носителе. Электронный документ сформирован на портале www.elicense.kz. Проверить подлинность электронного документа вы можете на портале www.elicense.kz.

2.4	Конструктивті схема	Жоба бойынша
	Конструктивная схема	По проекту
2.5	Инженерлік қамтамасыз ету	Жоба бойынша
	Инженерное обеспечение	По проекту
2.6	Энергия тиімділік сыныбы	Жоба бойынша
	Класс энергоэффективности	По проекту
3. Қала құрылысы талаптары		
Градостроительные требования		
3.1	Көлемдік-кеңістіктік шешім	Учаске бойынша іргелес объектілермен байланыстыру
	Объемно-пространственное решение	Увязать со смежными по участку объектами
3.2	Бас жоспар жобасы:	Жанасатын көшелердің тік жоспарлау белгілерінің егжей-тегжейлі жоспарлау жобасына, Қазақстан Республикасы құрылыстық нормативтік құжаттарының талаптарына сәйкес
	Проект генерального плана:	В соответствии ПДП, вертикальных планировочных отметок прилегающих улиц, требованиям строительных нормативных документов Республики Казахстан
	тік жоспарлау	Іргелес аумақтардың жоғары белгілерімен байланыстыру
	вертикальная планировка	Увязать с высотными отметками прилегающей территории
	абаттандыру және көгалдандыру	Жоба бойынша
	благоустройство и озеленение	По проекту
	автомобильдер тұрағы	Жоба бойынша
	парковка автомобилей	По проекту
	топырақтың құнарлы қабатын пайдалану	Жоба бойынша
	использование плодородного слоя почвы	По проекту
	шағын сәулет нысандары	Іргелес аумақтың ТЖЖ биіктік белгілерімен баланыстыру
	малые архитектурные формы	Увязать с высотными отметками ПДП прилегающей территории
	жарықтандыру	Жоба бойынша
	освещение	По проекту
4. Сәулет талаптары		
Архитектурные требования		
4.1	Сәулеттік келбетінің стилистикасы	Объектінің функционалдық ерекшеліктеріне сәйкес сәулеттік келбетін қалыптастыру
	Стилистика архитектурного образа	Сформировать архитектурный образ в соответствии

Бұл құжат ҚР 2003 жылдың 7 қаңтарындағы «Электронды құжат және электронды сандық қол қою» туралы заңның 7 бабы, 1 тармағына сәйкес қағаз бетіндегі заңмен тең. Электрондық құжат www.elicense.kz порталында құрылған.Электрондық құжат түпнұсқасын www.elicense.kz порталында тексере аласыз.
Данный документ согласно пункту 1 статьи 7 ЗРК от 7 января 2003 года «Об электронном документе и электронной цифровой подписи» равнозначен документу на бумажном носителе. Электронный документ сформирован на портале www.elicense.kz. Проверить подлинность электронного документа вы можете на портале www.elicense.kz.

		с функциональными особенностями объекта
4.2	Қоршап тұрған құрылыс салумен өзара үйлесімдік сипаты	Объектінің орналасқан жеріне және қала құрылысы мәніне сәйкес
	Характер сочетания с окружающей застройкой	В соответствии с местоположением объекта и градостроительным значением
4.3	Түсіне қатысты шешім	Келісілген эскиздік жобаға сәйкес
	Цветовое решение	Согласно согласованному эскизному проекту
4.4	Жарнамалық-ақпараттық шешім, оның ішінде:	«Қазақстан Республикасындағы тіл туралы» Қазақстан Республикасының 1997 жылғы 11 ші лдедегі Заңының 21-бабына сәйкес жарнамалық-ақпараттық қондырғыларды көздеу
	Рекламно-информационное решение, в том числе:	Предусмотреть рекламно-информационные установки согласно статье 21 Закона Республики Казахстан от 11 июля 1997 года «О языках в Республике Казахстан»
	түнгі жарықпен безендіру	Қажет емес
	ночное световое оформление	Не требуется
4.5	Кіреберіс тораптар	Кіреберіс тораптарға назар аударуды ұсыну
	Входные узлы	Предложить акцентирование входных узлов
4.6	Халықтың мүмкіндігі шектеулі топтарының өмір сүруі үшін жағдай жасау	Іс-шараларды Қазақстан Республикасы құрылыстық нормативтік құжаттарының нұсқаулары мен талаптарына сәйкес көздеу; мүгедектердің ғимаратқа қолжетімділігін көздеу, пандустар, арнайы кірме жолдар мен мүгедектер арбаларының өту жолдарын көздеу
	Создание условий для жизнедеятельности маломобильных групп населения	Предусмотреть мероприятия в соответствии с указаниями и требованиями строительных нормативных документов Республики Казахстан; предусмотреть доступ инвалидов к зданию, предусмотреть пандусы, специальные подъездные пути и устройства для проезда инвалидных колясок
4.7	Дыбыс-шу көрсеткіштері бойынша шарттарды сақтау	Қазақстан Республикасы құрылыстық нормативтік құжаттарының талаптарына сәйкес
	Соблюдение условий по звукошумовым показателям	Согласно требованиям строительных нормативных документов Республики Казахстан

5. Сыртқы әрлеуге қойылатын талаптар

Требования к наружной отделке

5.1	Цоколь	Нобалық жобаға сәйкес
	Цоколь	Согласно проекта
5.2	Қасбет	Нобалық жобаға сәйкес
	Фасад	Согласно проекта
	Қоршау конструкциялары	Нобалық жобаға сәйкес
	Ограждающие конструкции	Согласно проекта

Бұл құжат ҚР 2003 жылдың 7 қаңтарындағы «Электронды құжат және электронды сандық қол қою» туралы заңның 7 бабы, 1 тармағына сәйкес қағаз бетіндегі заңмен тең. Электрондық құжат www.elicense.kz порталында құрылған.Электрондық құжат түпнұсқасын www.elicense.kz порталында тексере аласыз.
Данный документ согласно пункту 1 статьи 7 ЗРК от 7 января 2003 года «Об электронном документе и электронной цифровой подписи» равнозначен документу на бумажном носителе. Электронный документ сформирован на портале www.elicense.kz. Проверить подлинность электронного документа вы можете на портале www.elicense.kz.

6. Инженерлік желілерге қойылатын талаптар		
Требования к инженерным сетям		
6.1	Жылумен жабдықтау	Техникалық шарттарға сәйкес (ТШ № , -)
	Теплоснабжение	Согласно техническим условиям (ТУ № от -)
6.2	Сумен жабдықтау	Техникалық шарттарға сәйкес (ТШ № , -)
	Водоснабжение	Согласно техническим условиям (ТУ № от -)
6.3	Кәріз	Техникалық шарттарға сәйкес (ТШ № , -)
	Канализация	Согласно техническим условиям (ТУ № от -)
6.4	Электрмен жабдықтау	Техникалық шарттарға сәйкес (ТШ № , -)
	Электроснабжение	Согласно техническим условиям (ТУ № от -)
6.5	Газбен жабдықтау	Техникалық шарттарға сәйкес (ТШ № , -)
	Газоснабжение	Согласно техническим условиям (ТУ № от -)
6.6	Телекоммуникациялар және телерадиохабар	Техникалық шарттарға (ТШ № ,) және нормативтік құжаттарға сәйкес
	Телекоммуникации и телерадиовещания	Согласно техническим условиям (№ от) и требований нормативным документам
6.7	Дренаж (қажет болған жағдайда) және нөсерлік кәріз	Техникалық шарттарға сәйкес (ТШ № , -)
	Дренаж (при необходимости) и ливневая канализация	Согласно техническим условиям (ТУ № от -)
6.8	Стационарлы суғару жүйелері	Техникалық шарттарға сәйкес (ТШ № , -)
	Стационарные поливочные системы	Согласно техническим условиям (ТУ № от -)

7. Құрылыс салушыға жүктелетін міндеттемелер		
Обязательства, возлагаемые на застройщика		
7.1	Инженерлік іздестірулер бойынша	Жер учаскесін игеруге инженерлік-геологиялық зерттеуді өткізгеннен, геодезиялық орналастырылғаннан және оның шекарасы нақты (жергілікті жерге) бекітілгеннен кейін кірісу
	По инженерным изысканиям	Приступать к освоению земельного участка разрешается после проведения инженерно-геологического исследования, геодезического выноса и закрепления его границ в натуре (на местности)
7.2	Қолданыстағы құрылыстар мен ғимараттарды бұзу (көшіру) бойынша	Қирату қажет кезінде ҚР 11 ҚНжЕ 1.03-06-2002 талабына сәйкес «Құрылыстық өндіріс» іске асыру. Құрылыстық кәсіпорын мекемесі, ғимарат және құрал -жабдықтар.
	По сносу (переносу) существующих строений и сооружений	В случае необходимости снос осуществлять в соответствии с требованиями с п.11 СНиП РК 1.03-06-2002 «Строительное производство. Организация строительства предприятий, зданий и сооружений»
7.3	Жер асты және жер үсті коммуникацияларын ауыстыру бойынша	Ауыстыру (орналастыру) туралы техникалық шарттарға сәйкес не желілер мен құрылыстарды

Бұл құжат ҚР 2003 жылдың 7 қаңтарындағы «Электронды құжат және электронды сандық қол қою» туралы заңның 7 бабы, 1 тармағына сәйкес қағаз бетіндегі заңмен тең. Электрондық құжат www.elicense.kz порталында құрылған.Электрондық құжат түпнұсқасын www.elicense.kz порталында тексере аласыз.
Данный документ согласно пункту 1 статьи 7 ЗРК от 7 января 2003 года «Об электронном документе и электронной цифровой подписи» равнозначен документу на бумажном носителе. Электронный документ сформирован на портале www.elicense.kz. Проверить подлинность электронного документа вы можете на портале www.elicense.kz.

		қорғау жөніндегі іс-шараларды жүргізу
	По переносу существующих подземных и надземных инженерных коммуникаций	Согласно техническим условиям на перенос (вынос) либо на проведения мероприятия по защите сетей и сооружений
7.4	Жасыл көшеттерді сақтау және/немесе отырғызу бойынша	Көгалдандыруды қирату қажет кезінде, ММ « Павлодар ауданның экономиканың нақты сектор бөлімі» міндетті түрде іс-әрекетін үйлестіру.
	По сохранению и/или пересадке зеленых насаждений	В случае необходимости сноса зеленых насаждений, в обязательном порядке согласовать действия с ГУ « Отдел реального сектора экономики Павлодарского района».
7.5	Учаскенің уақытша қоршау құрылысы бойынша	ҚР ҚНжЕ 1.03-06-2002 талабына сәйкес « Құрылыстық өндіріс». Құрылыстық кәсіпорын мекемесі, ғимарат және құрал-жабдықтар.
	По строительству временного ограждения участка	В соответствии с требованиями СНиП РК 1.03-06-2002 «Строительное производство. Организация строительства предприятий, зданий и сооружений»
8	Қосымша талаптар	1. Ғимараттағы ауа баптау жүйесін жобалау кезінде (жобада орталықтандырылған суық сумен жабдықтау және ауа баптау көзделмеген жағдайда) ғимарат қасбеттерінің сәулеттік шешіміне сәйкес жергілікті жүйелердің сыртқы элементтерін орналастыруды көздеу қажет. Жобаланатын ғимараттың қасбеттерінде жергілікті ау баптау жүйелерінің сыртқы элементтерін орналастыруға арналған жерлерді (бөліктер, маңдайшалар, балкондар және т.б.) көздеу қажет. 2. Ресурс үнемдеу және қазіргі заманғы энергия үнемдеу технологиялары бойынша материалдарды қолдану.
	Дополнительные требования	1. При проектировании системы кондиционирования в здании (в том случае, когда проектом не предусмотрено централизованное холодоснабжение и кондиционирование) необходимо предусмотреть размещение наружных элементов локальных систем в соответствии с архитектурным решением фасадов здания. На фасадах проектируемого здания предусмотреть места (ниши, выступы, балконы и т.д.) для размещения наружных элементов локальных систем кондиционирования. 2. Применить материалы по ресурсосбережению и современных энергосберегающих технологий.
9	Жалпы талаптар	1. Жобаны (жұмыс жобасын) әзірлеу кезінде Қазақстан Республикасының сәулет, қала құрылысы және құрылыс қызметі саласындағы қолданыстағы заңнамасының нормаларын басшылыққа алуы қажет. 2. Қаланың (ауданның) бас сәулетшісімен келісу: - эскиздік жоба (жаңа құрылыс кезінде). 3. Құрылыс жобасына сараптама жүргізу (Қазақстан Республикасының сәулет, қала құрылысы және құрылыс қызметі саласындағы қолданыстағы заңнамамен белгілінген жағдайда). 4. Құрылыс-монтаждау жұмыстарының басталғандығы туралы хабарлама беру. 5. Салынған объектіні қабылдау және пайдалануға беру. (қабылдау түрі).

Бұл құжат ҚР 2003 жылдың 7 қаңтарындағы «Электронды құжат және электронды сандық қол қою» туралы заңның 7 бабы, 1 тармағына сәйкес қағаз бетіндегі заңмен тең. Электрондық құжат www.elicense.kz порталында құрылған.Электрондық құжат түпнұсқасын www.elicense.kz порталында тексере аласыз.
Данный документ согласно пункту 1 статьи 7 ЗРК от 7 января 2003 года «Об электронном документе и электронной цифровой подписи» равнозначен документу на бумажном носителе. Электронный документ сформирован на портале www.elicense.kz. Проверить подлинность электронного документа вы можете на портале www.elicense.kz.

	Общие требования	1. При разработке проекта (рабочего проекта) необходимо руководствоваться нормами действующего законодательства Республики Казахстан в сфере архитектурной, градостроительной и строительной деятельности. 2. Согласовать с главным архитектором города (района): - Эскизный проект (при новом строительстве). 3. Провести экспертизу проекта строительства (в случаях, установленных законодательством Республики Казахстан в сфере архитектурной и строительной деятельности). 4. Подать уведомление о начале строительно-монтажных работ. 5. Приемка и ввод в эксплуатацию построенного объекта (тип приемки).

Ескертпелер:

Примечания:

1. Жер учаскесін таңдау актісі негізінде СЖТ берілсе, СЖТ жер учаскесіне тиісті құқық туындаған кезден бастап күшіне енеді.

СЖТ және ТШ жобалау (жобалау-сметалық) құжаттаманың құрамында бекітілген құрылыстың бүкіл нормативтік ұзақтығының мерзімі шегінде қолданылады.

В случае предоставления АПЗ на основании акта выбора земельного участка, АПЗ вступает в силу с момента возникновения соответствующего права на земельный участок.

АПЗ и ТУ действуют в течение всего срока нормативной продолжительности строительства, утвержденного в составе проектной (проектно-сметной) документации.

2. СЖТ шарттарын қайта қарауды талап ететін жағдайлар туындаған кезде, оған өзгерістерді тапсырыс берушінің келісімі бойынша енгізілуі мүмкін.

В случае возникновения обстоятельств, требующих пересмотра условий АПЗ, изменения в него вносятся по согласованию с заказчиком.

3. СЖТ-да жазылған талаптар мен шарттар меншік нысанына және қаржыландыру көздеріне қарамастан инвестициялық процестің барлық қатысушылары үшін міндетті.

Требования и условия, изложенные в АПЗ, обязательны для всех участников инвестиционного процесса независимо от форм собственности и источников финансирования.

4. Тапсырыс берушінің СЖТ-да қамтылған талаптармен келіспеуі сот тәртібімен шағымдалуы мүмкін.

Несогласие заказчика с требованиями, содержащимися в АПЗ, обжалуется в судебном порядке.

Руководитель отдела **Сулейменов Рустем Аийпович**

Бұл құжат ҚР 2003 жылдың 7 қаңтарындағы «Электронды құжат және электронды сандық қол қою» туралы заңның 7 бабы, 1 тармағына сәйкес қағаз бетіндегі заңмен тең. Электрондық құжат www.elicense.kz порталында құрылған.Электрондық құжат түпнұсқасын www.elicense.kz порталында тексере аласыз.
Данный документ согласно пункту 1 статьи 7 ЗРК от 7 января 2003 года «Об электронном документе и электронной цифровой подписи» равнозначен документу на бумажном носителе. Электронный документ сформирован на портале www.elicense.kz. Проверить подлинность электронного документа вы можете на портале www.elicense.kz.

Бұл құжат ҚР 2003 жылдың 7 қаңтарындағы «Электронды құжат және электронды сандық қол қою» туралы заңның 7 бабы, 1 тармағына сәйкес қағаз бетіндегі заңмен тең.
Электрондық құжат www.elicense.kz порталында құрылған.Электрондық құжат түпнұсқасын www.elicense.kz порталында тексере аласыз.
Данный документ согласно пункту 1 статьи 7 ЗРК от 7 января 2003 года «Об электронном документе и электронной цифровой подписи» равнозначен документу на бумажном носителе. Электронный документ сформирован на портале www.elicense.kz. Проверить подлинность электронного документа вы можете на портале www.elicense.kz.

"Павлодар ауданының экономиканың нақты сектор бөлімі" мемлекеттік мекемесі

Государственное учреждение "Отдел реального сектора экономики Павлодарского района"

Павлодар Қ.Ә., көшесі Қайырбаев, № 32 үй

Павлодар Г.А., улица Каирбаева, дом № 32

Номер: KZ69VUA01184953

Товарищество с ограниченной ответственностью "Крестьянское хозяйство " Жана-Кала"

140900, Республика Казахстан, Павлодарская область, Павлодарский район, Григорьевский с.о., с."Жана кала", улица Степная, дом № 2

СОГЛАСОВАНИЕ ЭСКИЗА (ЭСКИЗНОГО ПРОЕКТА)

Государственное учреждение "Отдел реального сектора экономики Павлодарского района" рассмотрев Ваше заявление от 22.07.2024 KZ84SEP01026389 на согласование эскиза (эскизного проекта), согласовывает эскиз (эскизный проект).

Дата согласования: 23.07.2024

Руководитель отдела **Сулейменов Рустем Аийпович**

Бұл құжат ҚР 2003 жылдың 7 қаңтарындағы «Электронды құжат және электронды сандық қол қою» туралы заңның 7 бабы, 1 тармағына сәйкес қағаз бетіндегі заңмен тең. Электрондық құжат www.elicense.kz порталында құрылған.Электрондық құжат түпнұсқасын www.elicense.kz порталында тексере аласыз.
Данный документ согласно пункту 1 статьи 7 ЗРК от 7 января 2003 года «Об электронном документе и электронной цифровой подписи» равнозначен документу на бумажном носителе. Электронный документ сформирован на портале www.elicense.kz. Проверить подлинность электронного документа вы можете на портале www.elicense.kz.

КАЗАКСТАН РЕСПУБЛИКАСЫ
ПАВЛОДАР ОБЛЫСЫ
ПАВЛОДАР АУДАНЫ
НОВОЧЕРНОЯРКА АУЫЛЫ
ЖАУАПКЕРШІЛІГІ ШЕКТЕУЛІ
СЕРІКТЕСТІГІ
"АДИС"
ТОВАРИЩЕСТВО С ОГРАНИЧЕННОЙ
ОТВЕТСТВЕННОСТЬЮ
РЕСПУБЛИКА КАЗАХСТАН
ПАВЛОДАРСКАЯ ОБЛАСТЬ
ПАВЛОДАРСКИЙ РАЙОН
СЕЛО НОВОЧЕРНОЯРКА
№ 52
«31» 07 2024 г.

Директору
ТОО «Крестьянское хозяйство
«Жана-Кала»
Байжигитову Е.Р.

ТЕХНИЧЕСКИЕ УСЛОВИЯ
на подключение к оросительной сети

Наименование объекта: *«Строительство системы орошения ТОО «Крестьянское хозяйство «Жана-Кала», по адресу: Павлодарская область, Павлодарский район, Черноярский сельский округ».*

Адрес: *Павлодарская область, Павлодарский район, Черноярский сельский округ.*

Точка подключения: *существующий отвод d 200 мм.*
напор в точке подключения - 0.1 МПа.

Присоединение проектируемого водопровода осуществить с помощью фланца. Установка приборов учета не требуется.

Директор ТОО «АДИС» **А.Симамбаев.**

ТОО "АДИС"

Товарищество с ограниченной ответственностью «Крестьянское хозяйство «Жана-кала»

140912 Павлодарская область, Павлодарский район, село Жана кала , улица Степная 2

Исх. № 45
от «31» июля 2024 года

Руководителю
РГП «Госэкспертиза»

Настоящим письмом сообщаем Вам, что в рабочем проекте «Строительство системы орошения ТОО «Крестьянское хозяйство «Жана-Кала», по адресу: Павлодарская область, Павлодарский район, Черноярский сельский округ» предусмотрено автономное электроснабжение (от дизель-генераторных установок).

Директор
ТОО «Крестьянское хозяйство «Жана-Кала» **Е. Байжигитов**