Товарищество с ограниченной ответственностью "Redline Pro"

Строительство пристройки к школе-гимназии № 86 по ул. А. Болекпаева, здание №20

Рабочий проект

Шифр 06/2-2022-КЖ

Том 2. Альбом 2.2.
Конструкции железобетонные.
Блок Б

г. Шымкент - 2023 г.

Товарищество с ограниченной ответственностью "Redline Pro"

Строительство пристройки к школе-гимназии № 86 по ул. А. Болекпаева, здание №20

Рабочий проект

Шифр 06/2-2022-КЖ

Том 2. Альбом 2.2.
Конструкции железобетонные.
Блок Б

Директор Мусабай Е.

Главный инженер проекта Карабаева А.

г. Шымкент - 2023 г.

Ведомость рабочих чертежей.

(начало)

Лист	Наименование	Примечание	
КЖ-1	Общие данные (начало)		
КЖ-1.1	Общие данные (продолжение)		
КЖ-2	Общие данные (продолжение)		
КЖ-3	Общие данные (окончание)		
КЖ-4	Схема расположения фундаментных балок ФБ (опалубочный чертеж)		
КЖ-5	Фундаментная балка ФБ–1. Сечение 1–1, 2–2.		
КЖ-6	Фундаментная балка ФБ–2. Сечение 1–1.		
КЖ-7	Фундаментная балка ФБ–3. Сечение 1–1, 2–2.		
КЖ-8	Фундаментная балка ФБ–4.		
КЖ-9	Сечение 1–1, 2–2, 3–3.		
КЖ-10	Фундаментная балка ФБ–5.		
КЖ-11	Сечение 1–1, 2–2, 3–3.		
КЖ-12	Схема расположения анкерных выпусков		
КЖ-13	Схема расположения монолитных колонн		
КЖ-14	Опалубочный чертеж колонны КМ-1. Схема армирования колонны КМ-1. Сеч. 1-1. а-а. Узел А.		
КЖ-15	Опалубочный чертеж колонны КМ-2. Схема армирования колонны КМ-2. Сеч. 1-1. а-а. Узел А.		
КЖ-16	Опалубочный чертеж колонны КМ-3. Схема армирования колонны КМ-3. Сеч. 1-1. а-а. Узел А.		
КЖ-17	Опалубочный чертеж колонны КМ-4. Схема армирования колонны КМ-4. Сеч. 1-1. а-а. Узел А.		
КЖ-18	Схема расположения монолитных стен		
КЖ-19	Монолитная стена Вид 1.По оси "А".		
КЖ-20	Сечение 1-1. Спецификация материалов.		
КЖ-21	Монолитная стена Вид 2.По оси "1".		
КЖ-22	Сечение 1-1. Спецификация материалов.		
КЖ-23	Монолитная стена Вид 3.По оси "В".		
КЖ-24	Сечение 1-1. Спецификация материалов.		
КЖ-25	Монолитная стена Вид 4.По оси "Б".		
КЖ-26	Сечение 1-1. Спецификация материалов.		
КЖ-27	Монолитная стена Вид 5.Между осями "А" и "Б".		
КЖ-28	Сечение 1-1. Спецификация материалов.		
КЖ-28.1	Монолитная стена Вид 6. Между осями "1" и "2".		
КЖ-28.2	Монолитная стена Вид 7. Между осями "1" и "2".		

Ведомость рабочих чертежей.

(продолжение)

Лист	Наименование	Примечание	
КЖ-28.3	Монолитная стена Вид 8. Между осями "1" и "2".		
КЖ-29	Схема расположения монолитных балок		
КЖ-30	Монолитная балка БМ-1. Сечение 1-1. Узел 2,3. Ведомость деталей. Спецификация элементов.		
КЖ-31	Монолитная балка БМ-2. Сечение 1-1. Узел 2,3. Ведомость деталей. Спецификация элементов.		
КЖ-32	Монолитная балка БМ-3. Сечение 1-1. Узел 2,3. Ведомость деталей. Спецификация элементов.		
КЖ-33	Монолитная балка БМ-4. Сечение 1-1. Узел 2,3. Ведомость деталей. Спецификация элементов.		
КЖ-34	Монолитная балка БМ-5. Сечение 1-1. Узел 2,3. Ведомость деталей. Спецификация элементов.		
КЖ-35	Монолитная балка БМ-5/1. Сечение 1-1. Узел 2,3. Ведомость деталей. Спецификация элементов.		
КЖ-36	Монолитная балка БМ-6. Сечение 1-1. Узел 2,3. Ведомость деталей. Спецификация элементов.		
КЖ-37	Монолитная балка БМ-7. Сечение 1-1. Узел 2,3. Ведомость деталей. Спецификация элементов.		
КЖ-38	Монолитная балка БМ-8. Сечение 1-1. Узел 2,3. Ведомость деталей. Спецификация элементов.		
КЖ-39	Монолитная балка БМ-9. Сечение 1-1. Узел 2,3. Ведомость деталей. Спецификация элементов.		
КЖ-40	Монолитная балка БМ-10. Сечение 1-1. Узел 2,3. Ведомость деталей. Спецификация элементов.		
КЖ-41	Монолитная балка БМ-11. Сечение 1-1. Узел 2,3. Ведомость деталей. Спецификация элементов.		
КЖ-42	Монолитная балка БМ-12. Сечение 1-1. Узел 2,3. Ведомость деталей. Спецификация элементов.		
КЖ-43	Монолитная балка БМ-12/1. Сечение 1-1. Узел 2,3. Ведомость деталей. Спецификация элементов.		
КЖ-44	Монолитная балка БМ-13. Сечение 1-1. Узел 2,3. Ведомость деталей. Спецификация элементов.		
КЖ-45	Монолитная балка БМ-14. Сечение 1-1. Узел 2,3. Ведомость деталей. Спецификация элементов.		
КЖ-46	Монолитная балка БМ-15. Сечение 1-1. Узел 2,3. Ведомость деталей. Спецификация элементов.		
КЖ-47	Монолитная балка БМ-16. Сечение 1-1. Узел 2,3. Ведомость деталей. Спецификация элементов.		
КЖ-48	Монолитная балка БМ-17. Сечение 1-1. Узел 2,3. Ведомость деталей. Спецификация элементов.		
КЖ-49	Монолитная балка БМ-18. Сечение 1-1. Узел 2,3. Ведомость деталей. Спецификация элементов.		
КЖ-50	Опалубочный чертеж монолитной плиты перекрытия на отм. -0.100		

Согласовано

Взам. инв. N

Подп. и дата

Инв. N подл.

Изм.	Кол.уч	Лист	N док.	Подпись	Дата
ГИП		Карабаева А.			11.22
Проверил		Койгелдиева			11.22
Разработал		Чукаева Г			11.22
Н. Контр.		Мокринская А			11.22

06/2-2022 КЖ

«Строительство пристройки к школе-гимназии № 86 по ул. А. Болекпаева, здание №20»

Блок Б

Стадия	Лист	Листов
РП	1	

Общие данные (начало)

ТОО"RedlinePro"
г.л.№1021538 от 31.05.2020г.

Копировал

Формат А3

Ведомость рабочих чертежей.

(продолжение)

Лист	Наименование	Примечание
КЖ-51	Схема расположения верхней, нижней основной и дополнительной арматуры по оси Х монолитной плиты перекрытия на отм. -0.100	
КЖ-52	Схема расположения верхней дополнительной арматуры по оси У монолитной плиты перекрытия на отм. -0.100	
КЖ-53	Опалубочный чертеж монолитной плиты перекрытия на отм. +3,500	
КЖ-54	Схема расположения верхней, нижней основной и дополнительной арматуры по оси Х монолитной плиты перекрытия на отм. +3,500	
КЖ-55	Схема расположения верхней дополнительной арматуры по оси У монолитной плиты перекрытия на отм. +3,500	
КЖ-56	Опалубочный чертеж монолитной плиты перекрытия на отм. +7,100	
КЖ-57	Схема расположения верхней, нижней основной и дополнительной арматуры по оси Х монолитной плиты перекрытия на отм. +7,100	
КЖ-58	Схема расположения верхней дополнительной арматуры по оси У монолитной плиты перекрытия на отм. +7,100	
КЖ-59	Опалубочный чертеж монолитной плиты покрытия на отм. +10,700	
КЖ-60	Схема расположения верхней, нижней основной и дополнительной арматуры по оси Х монолитной плиты покрытия на отм. +10,700	
КЖ-61	Схема расположения верхней дополнительной арматуры по оси У монолитной плиты покрытия на отм. +10,700	
КЖ-62	Опалубочный чертеж монолитной плиты покрытия на отм. +13,600	
КЖ-63	Схема расположения верхней основной и дополнительной арматуры по оси Х монолитной плиты покрытия на отм. +13,600	
КЖ-64	Схема расположения верхней дополнительной арматуры по оси У монолитной плиты покрытия на отм. +13,600	
КЖ-65	Лестница монолитная ЛМ-1. Разрез 1-1.	
КЖ-66	Сечения 3-3. Узлы 1,2,3	
КЖ-67	Спецификация материалов	

Согласовано

Взам. инв. N

Подп. и дата

Инв. N подл.

Изм.	Кол.уч	Лист	N док.	Подпись	Дата
ГИП		Карабаева А.			11.22
Проверил		Койгелдиева			11.22
Разработал		Чукаева Г			11.22
Н. Контр.		Мокринская А			11.22

06/2-2022 КЖ

«Строительство пристройки к школе-гимназии № 86 по ул. А. Болекпаева, здание №20»

Блок Б

Стадия	Лист	Листов
РП	1,1	

Общие данные (продолжение)

ТОО"RedlinePro"
г.л.№1021538 от 31.05.2020г.

Копировал

Формат А3

Ведомость ссылочных и прилагаемых документов

Обозначение	Наименование	Примечание
	Ссылочные документы:	
СП РК 3.02-111-2012	Общеобразовательные учреждения	
СП РК 5.03-107-2013	Несущие и ограждающие конструкции	
СП РК 5.01-102-2013	Основания зданий и сооружений	
СН РК 1.03-00-2011	Строительное производство. Организация строительства предприятий, зданий и сооружений.	
НТП РК 01-01-3.1 (4.1)-2017	Нагрузки и воздействия	
СНиП РК 5.03-34-2005	Бетонные и железобетонные конструкции. Основные положения.	
СН РК 2.02-01-2014	Пожарная безопасность зданий и сооружений	
СП РК 2.02-101-2014	Пожарная безопасность зданий и сооружений	
СН РК 2.01-01-2013	Защита строительных конструкций от коррозии	
СП РК 2.01-101-2013	Защита строительных конструкций от коррозии	
ГОСТ 5781-82	Сталь горячекатанная для армирования железобетонных конструкций.	
ГОСТ 8509-93	Сталь прокатная угловая равнополочная.	
ГОСТ 8240-97	Сталь горячекатаная. Швеллеры.	
ГОСТ 22266-2013	Цементы сульфатостойкие. Технические условия	
ГОСТ 7473-2010	Смеси бетонные. Технические условия.	
СП РК EN 1996-1-1: 2005/2011	Проектирование каменных конструкции	
СП РК EN 1992-1-1: 2004/2011	Проектирование железобетонных конструкции	
СП РК EN 1993-1-1: 2005/2011	Проектирование стальных конструкции	
	Прилагаемые документы:	
	Заключение об инженерно-геологических условиях	

Ведомость основных комплектов рабочих чертежей

Обозначение	Наименование	Примечание
ГП	Генеральный план	
АР	Архитектурные решения	
КЖ	Конструкции железобетонные	
ВК	Водопровод и канализация	
ОВ	Отопление и вентиляция	
ЭО, ЭС, СС	Электротехническая часть	

Схема блокировки

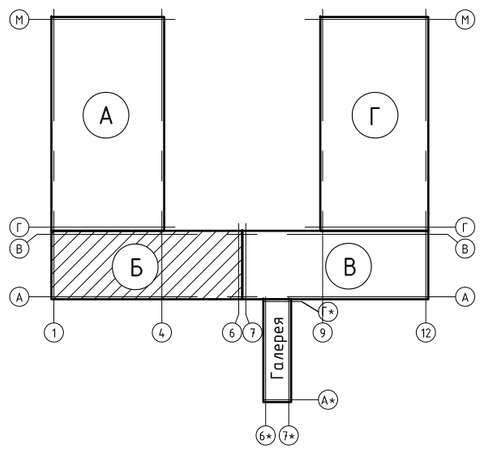

Проектная документация разработана в соответствии с действующими на территории Республики Казахстан государственными нормами, правилами и стандартами и обеспечивают безопасную для жизни и здоровья людей эксплуатацию объекта при соблюдении мероприятий, предусмотренных рабочими чертежами.

Гл. инженер проекта Карабаева А.

Согласовано

Взам. инв. N

Подп. и дата

Инв. N подл.

Изм.	Кол.уч	Лист	N док.	Подпись	Дата
ГИП		Карабаева А.			11.22
Проверил		Койгелдиева			11.22
Разработал		Чукаева Г			11.22
Н. Контр.		Мокринская А			11.22

06/2-2022 КЖ

«Строительство пристройки к школе-гимназии № 86 по ул. А. Болекпаева, здание №20»

Блок Б

Стадия	Лист	Листов
РП	2	

Общие данные (продолжение)

ТОО"RedlinePro"
г.л.№1021538 от 31.05.2020г.

Копировал Формат А3

Общая часть

Рабочий проект «Строительство пристройки к школе-гимназии № 86 по ул. А. Болекпаева, здание №20» разработан на основании:

-Договора о государственных закупках работ по разработке проектно-сметной документации № 22/29 от 22.06.2022 г.;

- Задания на проектирование от 27.12.2021 года, утвержденного Заказчиком;

- АПЗ за № KZ51VUA00584944 от 06.01.2022 года выданы ГУ «Управление архитектуры, градостроительства и земельных отношений города Нур-Султан»;

- Постановление Акимата г. Нур-Султан за № 510-4009 от 12.11.2021 года «О разрешении на проведение изыскательских и проектных работ объекта промышленно-гражданского назначения на земельном участке»;

- Акта на право постоянного землепользования, кадастровый номер земельного участка 21-318-073-310;

- Заключения об инженерно-геологических условиях площадки строительства, выданного ТОО «Engineering survey», выполненные в 2022 г.;

- Топографическая съёмка участка строительства выполненная в М1:500 ТОО «Гор Строй Сарыарка» в 2022 году;

Заказчик - ГУ «Управление строительства города Астаны»;

Способ строительства - подрядный;

Источник финансирования - бюджетная организация.

2. Характеристика района строительства.

Проектируемая площадка на правой стороне реки Есиль в районе улицы Байтурсынова в г.Астана. В геоморфологическом отношении это надпойменная терраса р. Есиль. .

Территория города Астана согласно схематической карте климатического районирования относится к климатическому району 1-В (СП РК 2.04- 01- 2017 Приложение А).

Температура наружного воздуха в °С:

Абсолютная минимальная - 51,6°С;

Наиболее холодных суток - 35,8°С;

Наиболее холодной пятидневки - 33,2°С;

Среднее кол-во (сумма) осадков за ноябрь-март, мм - 99.

Преобладающее на правление за декабрь-февраль - ЮЗ.

Преобладающее направление ветра (румбы) за июнь-август - СВ.

Средняя скорость за отопительный период, м/с - 3,8.

Среднее количество (сумма) осадков за апрель-октябрь, мм-220.

Максимальная из средних скоростей по румбам в январе м/с - 7,2.

Минимальная из средних скоростей ветра по румбам в июле, м/с - 2,2.

Глубина промерзания грунта - 274 см.

снеговая нагрузка на грунт - III, Sk - 1.5 КПа;

снеговая нагрузка на покрытие - IV; Sk - 1,8 КПа

базовая скорость ветра - IV, V - 35 м/сек;

ветровой район по давлению ветра - IV, 0,77 КПа.

Инженерно-геологические условия площадки строительства.

Физико-механические свойства грунтов.

По результатам камеральной обработки буровых работ согласно лабораторных исследований, произведено разделение грунтов, слагающие территорию изысканий на инженерно-геологические элементы в стратиграфической последовательности их залегания:

ИГЭ 1. Насыпные грунты (t QIV),

ИГЭ 2. Суглинки (a QII-III),

ИГЭ 3. Дресвяные грунты (eMz).

На основании полевого визуального обследования пробуренных скважин и по результатам лабораторных исследований грунтов установлено, что в геологическом строении на участке изысканий залегают аллювиальные грунты представленные суглинками, а так же элювиальные образования представленные суглинками.

Подземные воды на площадке вскрыты на глубинах 3,8 - 4,2 м от поверхности земли. Абсолютные отметки установившегося уровня 358,8 - 359,1 м. Подземные грунтовые воды подвержены сезонным колебаниям. Прогнозируемый подъем уровня грунтовых вод на 1,0 м от установившегося. Водовмещающими грунтами являются все грунты вскрытые на участке изыскания. Величины коэффициентов фильтрации приняты по материалам изыскания прежних лет:

для четвертичных суглинков - 0,21 м/сутки,

для дресвяных грунтов - 2,4 м/сутки.

По результатам химических анализов подземные воды на площадке характеризуются как натриево-калиевые, кальцевые, хлоридные, сульфато-хлоридные, магниевые, с минерализацией 1,8 г/л.

По отношению к бетонам марки W4 подземные воды слабоагрессивные на портландцемент, и слабоагрессивные на арматуру к железобетонным конструкциям.

Коррозионная агрессивность подземных вод по отношению к алюминиевой оболочке кабеля - высокая, к свинцовой - средняя.

По отношению к стальным конструкциям (по Штаблеру) воды корродирующие.

По степени потенциальной подтопляемости территория изыскания относится к неподтопляемой.

По отношению к бетонам марки W4 грунты слабоагрессивные на сульфатостойкий цемент, и среднеагрессивные для железобетонных конструкций.

Нормативная глубина промерзания глинистых грунтов 2,1 м (СП РК 2.04-01-2017).

ОБЪЕМНО-ПЛАНИРОВОЧНЫЕ РЕШЕНИЯ

Блок Б - прямоугольной формы, размеры в осях 10,40х30,80м. Здание с подвалом, 4-этажный, без чердачного помещения, с неэксплуатируемой кровлей.

Количество этажей - подвал, 1 этаж (учебные помещения) , 2 этаж (учебные помещения); 3 этаж (учебные помещения) ; 4 этаж (учебные помещения).

Высота этажей - подвала – 2,4м, 1 этаж – 3,60м, 2 этаж – 3,60м, 3 этаж –3,60м, 4 этаж – 3,60м;

Конструктивные решения

Конструктивная схема здания - перекрестно-стеновая. Прочность и устойчивость зданий обеспечивается совместной работой поперечными и продольными несущими стенами, на которые перекрытия опираются по контуру или по трем сторонам.

Фундамент под здание - монолитная балка из бетона класса С20/25,F100,W6, армированный сеткой из Ф16-(А500) по ГОСТ 34028-2016.

Под подошвой фундаментов выполнить подготовку из бетона С8/10,F100,W6 толщиной 100 мм на сульфатостойком портландцементе, и щебеночную подготовку толщиной 100мм.

Марки бетона по морозостойкости приняты в соответствии с требованиями СНиП РК5.03-33-2005 «Бетонные и железобетонные конструкции из плотного силикатногобетона».

Стены подвала - монолитные железобетонные из бетона класса С20/25 толщиной 200 мм.

Стены наружные 1- 3 этажи - Газоблок Х-В2D=500 F25-2 по ГОСТ 21520-89 толщиной 300мм на цементно-песчаном растворе М150 с конструктивным армированием сетками Ф4 Вр1 с ячейками 50х50 через 3 ряда кладки.

Колонны - монолитные железобетонные из бетона класса С20/25 сечением 400х400мм, 400х600.

Балки - монолитные железобетонные из бетона класса С20/25 сечением 350х400мм,.

Перегородки толщ. 100мм, 200 мм. выполнить из газоблока Х-В2D=500F25-2 по ГОСТ 21520-89 на клеевом растворе с армированием сеткой 4Вр-1-50/4Вр1-50 через два ряда кладки.

Перегородки толщ. 120 мм. - Керамический кирпич КР-р-по250х120х88/1НФ/100/2.0/15/ ГОСТ 530-2012 на цементно-песчаном растворе М50, армированный арматурными сетками из проволоки Ф4Вр-1 с ячейкой 50х50мм. через каждые 5 рядов кладки, армирование выполняется конструктивно согласно п.7.76 СП 15.13330.2012.

Перемычки - сборные железобетонные по серии 1.038.1-1 В.1

Диафрагмы - монолитные железобетонные из бетона класса С20/25 толщиной 200 мм.

Перекрытия и покрытие - монолитные железобетонные из бетона класса С20/25 толщиной 200 мм.

Шахта лифта- монолитная железобетонная из бетона класса С20/25 толщиной 200 мм.

Лестничные марши и площадки - монолитные железобетонные из бетона класса С20/25.

Фермы - металлические пролетом 18,00 м - двускатные: верхний и нижний пояса, раскосы - спаренный уголок по ГОСТ 8509-93, фасонки из листовой стали по ГОСТ 19903-74, с треугольной решеткой и с установкой горизонтальных и вертикальных связей для придания покрытию пространственной жесткости;

Противопожарные мероприятия.

Противопожарные мероприятия предусмотрены в соответствии СП РК 3.01-101-2013 «Градостроительство. Планировка и застройка городских и сельских поселений», СН РК 3.02-07-2014 «Общественные здания и сооружения», СП РК 3.02-107-2014 «Общественные здания и сооружения», СН РК 3.02-11-2011 «Общеобразовательные учреждения», СП РК 3.02-111-2012 «Общеобразовательные учреждения».

Здания на участке размещены с соблюдением противопожарных норм и обеспечением свободного проезда пожарных машин.

Из каждого блока предусмотрено не менее двух эвакуационных выходов из коридоров или вестибюлей 1-го этажа с выходом непосредственно на прилегающую территорию.

Все эвакуационные двери из помещений открываются по направлению к выходу. Высота проемов в свету предусмотрена не менее 2,0 м.

Во внутренней отделке помещений использованы несгораемые материалы.

Деревянные конструкции обработаны глубокой пропиткой антипиренами.

Отделочные материалы, применяемые в проекте, имеют сертификат качества, в обязательном порядке согласованный с Госпожинспекцией и санэпидстанцией.

Электропроводка во всех помещениях предусмотрена скрытой под штукатуркой, розетки заземлены.

К зданию обеспечен подъезд пожарных машин.

Защита строительных конструкций от коррозии

Защита строительных конструкций от коррозии разработана в соответствии с требованиями СП РК 2.01-101-2013 «Защита строительных конструкций от коррозии».

Закладные детали покрыть слоем цементно-песчаного раствора толщиной 10 мм.

Защитный слой арматуры монолитных конструкций соответствует требованиям СНиП РК 5.03-34-2005 «Бетонные и железобетонные конструкции».

Антикоррозийную защиту всех металлических элементов производить эмалью ПФ-115 ГОСТ 6465-76 за 2 раза по грунтовке ГФ 021 ГОСТ 25129-82.

Для биологической защиты деревянные конструкции обработать согласно требовании СП РК 2.01-101-2013, антисептической пастой М100 с нанесением пасты на поверхность древесины краскопультом. При этом расход сухой соли антисептика (фтористый натрий) должен не менее 100 г/м2 обрабатываемой поверхности.

Защитный слой арматуры монолитных конструкций соответствует требованиям СНиП РК 5.03-34-2005 «Бетонные и железобетонные конструкции».

Антипросадочные мероприятия

Антипросадочные мероприятия предусмотрены в соответствии с требованиями СП РК 5.01-102-2013 «Основания зданий и сооружений», СН РК 5.01-02-2013 «Основания зданий и сооружений».

По периметру зданий предусмотрено асфальтобетонная отмостка шириной 1500 мм с уклоном 0,03. Отметка бровки отмостки выполнена выше планировочной отметки прилегающей территории не менее чем на 50 мм.

В качестве основания фундаментов служит суглинок, дно котлована из суглинка должна обладать следующими показателями прочностных и деформационных свойств (в числителе γ1, ф1, С1 приведены значения при доверительной вероятности α=0,85, в знаменателе γ11, ф11, С11 - при α=0,95)

удельный вес грунта γ1/γ11, кН/м3	20,4/20,4
угол внутреннего трения ф1/ф11,град.	25/26
удельное сцепление С1/С11, кПа	25/25
модуль деформации	
в водонасыщенном состоянии Е, мПа	15
плотность рd, г/см3	1,65-1,75

Планировка застраиваемой площади выполнена с использованием путей естественного стока атмосферных (поверхностных) вод.

Мероприятия по охране окружающей среды.

При разработке генплана были учтены шумозащитные мероприятия .Территории максимально озеленяется зелеными насаждениями.

Уборка мусора с территории осуществляется в существующие урны с последующим выносом в мусороконтейнеры, а затем на свалку. Проектируенные деревья являются защитой от шума.

УКАЗАНИЯ О МЕРОПРИЯТИЯХ ПРИ ПРОИЗВОДСТВЕ РАБОТ В ЗИМНЕЕ ВРЕМЯ

Проект разработан для производства работ при плюсовых температурах наружного воздуха.

1. В случае необходимости работ в зимнее время кладку вести в соответствии со СП РК 5.03-107-2013 "Несущие и ограждающие конструкции" и СП 15.13330.2012 "Каменные и армокаменные конструкции".

2. При производстве работ в зимних условиях выполнение зимней у\кладки из кирпича и камней необходимо выполнять на растворах не ниже марки М50, твердеющих на морозе без обогрева с применением противоморозных химических добавок, не вызывающих коррозии материалов кладки и удовлетворяющим требованиям ГОСТ 24211-2008 "Добавки для бетонов и строительных растворов. Общие технические требования" и ГОСТ 30459-2003 " Добавки для бетонов и строительных растворов. Методы определения эффективности".

3. Для обеспечения твердения в зимних условиях растворов и бетонов, последние приготовляются с противоморозными добавками, кроме этого, при необходимости может производиться дополнительный внутренний обогрев помещений.

4. В качестве противоморозных добавок в процессе приготовления растворов и бетонов следует применять нитрат натрия (ННа), комплексную добавку нитрит кальция - мочевина (НКМ), поташ (П) и совмещенную добавку поташа с нитритом (П+НН).

5. Применение противоморозных добавок нитрита натрия рекомендуется при температуре наружного воздуха до -15С; комлексной добавки НКМ до -20С,поташа и совмещенной добавки нитрита с поташем - до -30С.

Не допускается непосредственный контакт растворов с добавками нитрита натрия, поташа, НКМ с оцинкованными и алюминиевыми закладными частями без предварительной защиты их протекторными покрытиями.

6. Для материалов (кирпича и раствора), используемых для кладки, необходимо вести систематический контроль прочности (в специализированной лаборатории).

7. В проемах под сборные перемычки до наступления оттаивания подвести стойки на клиньях.

8. При обнаружении признаков деформации кирпичной кладки должны быть приняты меры, обеспечивающие устойчивость кладки.

9. Марка цемента для морозостойких растворов должна быть не ниже 300.

Согласовано:

Взам. инв. №

Подп. и дата

Инв. № подл.

Изм.	Кол.уч	Лист	N док.	Подпись	Дата	06/2-2022 КЖ			
						«Строительство пристройки к школе-гимназии № 86 по ул. А. Болекпаева, здание №20»			
ГИП		Карабаева А.			11.22	Блок Б	Стадия	Лист	Листов
Проверил		Койгелдиева			11.22		РП	3	
Разработал		Чукаева Г.			11.22	Общие данные (окончание)	ТОО"RedlinePro" г.л.№1021538 от 31.05.2020г.		
Н. Контр.		Мокринская А.			11.22				

Формат

Схема расположения фундаментных балок ФБ (опалубочный чертеж)

0.000=364.15

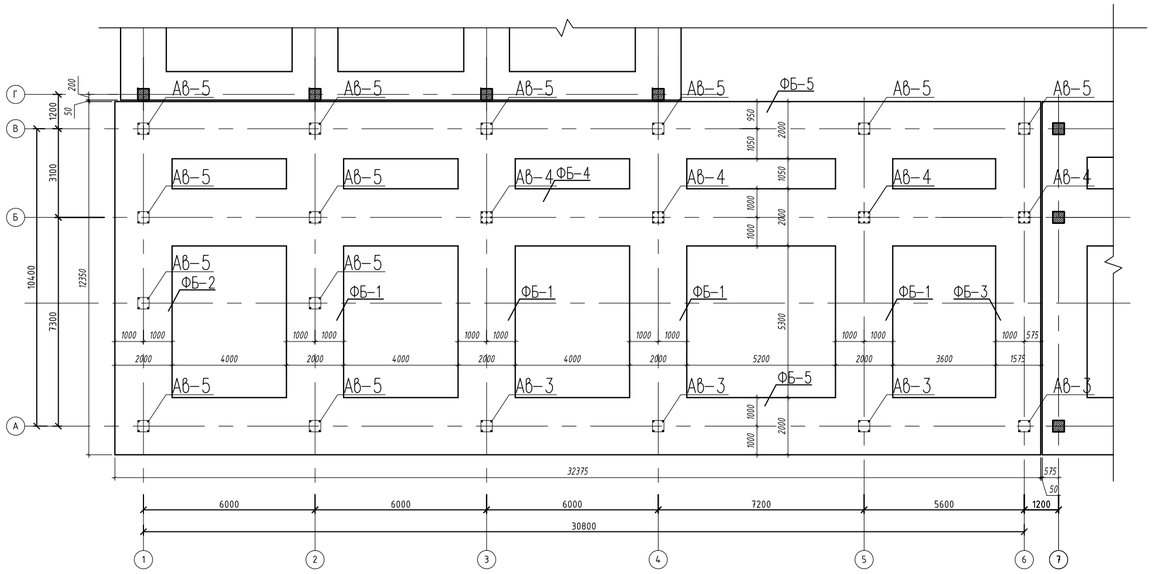

Анкерный выпуск АВ-3

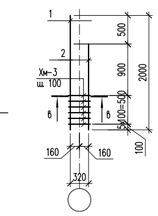

в – в

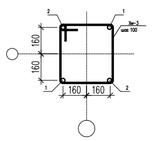

Анкерный выпуск АВ-4

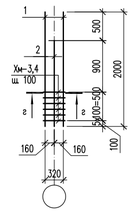

г – г

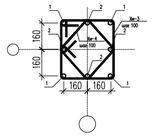

Спецификация материалов

Поз.	Обозначение	Наименование	Кол.	Масса ед.,кг.	Примеч.
		Анкерный выпуск АВ-3 шт.	4	37.48	
1	ГОСТ 34028-2016	ø28 А500 L=2000	2	9.66	19.32
2	ГОСТ 34028-2016	ø28 А500 L=1500	2	7.25	14.5
Хм-3	ГОСТ 34028-2016	ø8 А(240) L=1540	6	0.61	3.66
		Анкерный выпуск АВ-4 шт.	4	74.12	
1	ГОСТ 34028-2016	ø28 А500 L=2000	4	9.66	38.64
2	ГОСТ 34028-2016	ø28 А500 L=1500	4	7.25	29.0
Хм-3	ГОСТ 34028-2016	ø8 А(240) L=1540	6	0.61	3.66
Хм-4	ГОСТ 34028-2016	ø8 А(240) L=1180	6	0.47	2.82
		Анкерный выпуск АВ-5 шт.	12	24.52	
1	ГОСТ 34028-2016	ø22 А500 L=2000	2	5.96	11.92
2	ГОСТ 34028-2016	ø22 А500 L=1500	2	4.47	8.94
Хм-3	ГОСТ 34028-2016	ø8 А(240) L=1540	6	0.61	3.66

Пример обмазки фундамента горячим битумом

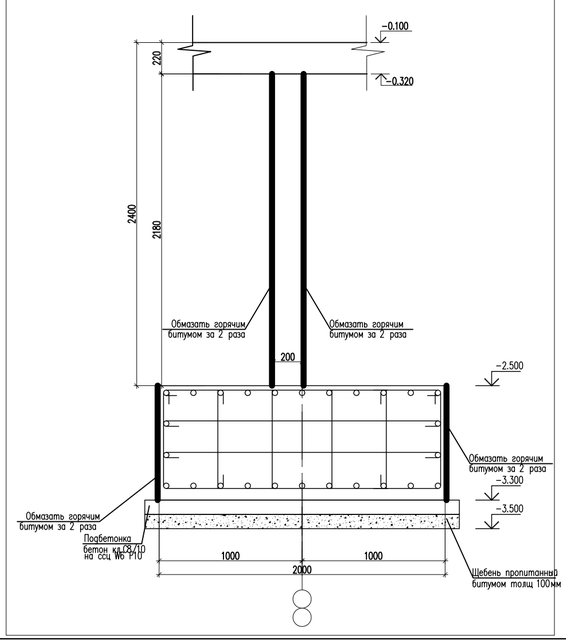

Анкерный выпуск АВ-5

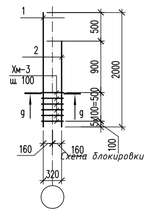

Схема блокировки

g – g

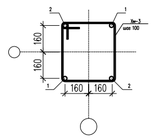

Ведомость деталей

Поз.	Эскиз
Хм-3	4.35 / 4.35 / 3.35 / 3.35 L=1540
Хм-4	2.45 / 2.45 / 3.45 / 3.45 L=1180

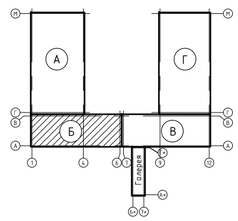

Указания по устроиству фундаментов.

1. Фундаменты запроектированы ребрами (балками) по осям сечением 1600x800(h) мм, из бетона кл.С20/25 на ссц W6 F100.
2. Боковые поверхности фундаментов и монолитных стен соприкасающиеся с грунтом обмазать горячим битумом за 2 раза.-(Расход 610.0кг)
3. По периметру здания устраивается бетонная отмостка шириной 1.5м по уплотненному грунту с уклоном от здания не менее 0,03. Отметка бровки отмостки должна быть выше планировочной отметки прилегающей территории не менее чем на 50мм.
4. Под фундаментами выполнить бетонную подготовку толщиной 100мм, подготовку из щебня пропитанный битумом толщиной 100мм.
5.Обратную засыпку пазух фундаментов и под полы выполнить местным суглинистым грунтом с послойным уплотнением при оптимальной влажности. При этом плотность сухого уплотненного грунта по всей толщине должна быть не менее 1.60 т/м.
6. Работы по выполнению земляных работ вести в соответствии с указаниями СН РК 5.01-01-2013, СП РК 5.01-101-2013 "Земляные сооружения, основания и фундаменты".
7. Производство работ вести в соответствии с требованиями: СН РК 1.03.05-2011, СП РК 1.03-106-2012 "Охрана труда и техника безопасности в строительстве", СН РК 5.01-02-2013, СП РК 5.01-102-2013 "Основания зданий и сооружений".

Схема блокировки

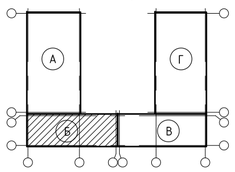

Спецификация материалов

Марка поз.	Обозначение	Наименование	Кол. шт	Масса ед.кг	Примеч.
		Блок Б			
ФБ-1	КЖ-5.	Фундаментная балка ФБ-1	4		
ФБ-2	КЖ-6.	Фундаментная балка ФБ-2	1		
ФБ-3	КЖ-7.	Фундаментная балка ФБ-3	1		
ФБ-4	КЖ-8.	Фундаментная балка ФБ-4	1		
ФБ-5	КЖ-10.	Фундаментная балка ФБ-5	2		

Согласовано

Взам. инв. N

Подп. и дата

Инв. N подл.

Изм.	Кол.уч.	Лист	N док.	Подпись	Дата
ГИП		Карабаева А.			11.22
Проверил		Койгелдиева			11.22
Разработал		Чукаева Г.			11.22
Н. Контр.		Мокринская А.			11.22

06/2-2022 КЖ

«Строительство пристройки к школе-гимназии № 86 по ул. А. Болекпаева, здание №20»

Блок Б

Стадия	Лист	Листов
РП	4	

Схема расположения фундаментных балок ФБ (опалубочный чертеж)

ТОО"RedlinePro" г.л.№1021538 от 31.05.2020г.

Копировал

Формат А3-3

Фундаментная балка ФБ-1 (схема армирование у верхней грани балки по оси 2,3,4,5)

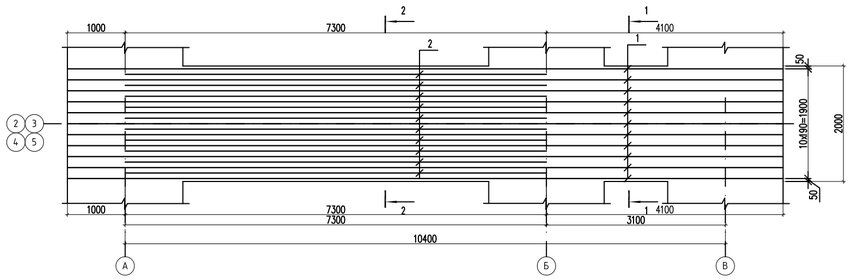

Фундаментная балка ФБ-1 (схема армирование у нижней грани балки по оси 2,3,4,5)

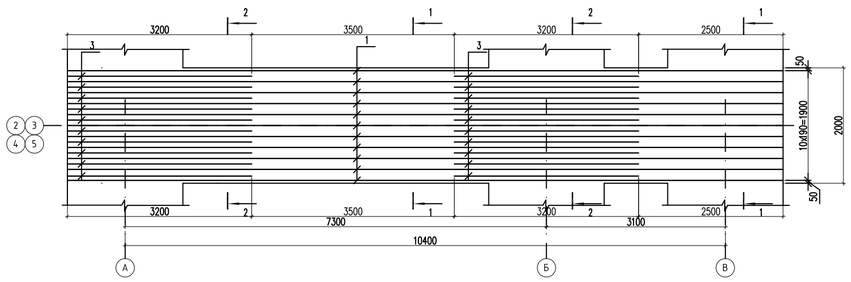

Фундаментная балка ФБ-1 (схема поперечного армирование по оси 2,3,4,5)

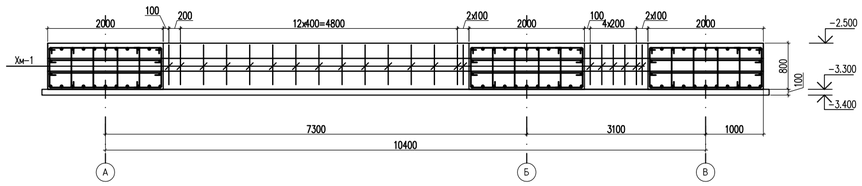

1 – 1

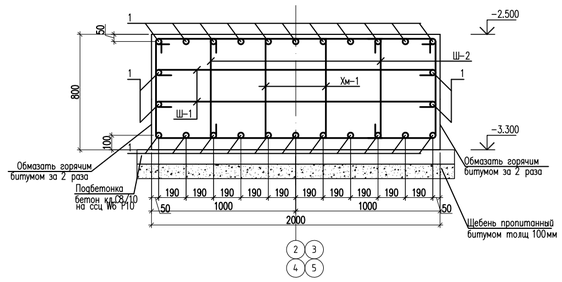

2 – 2

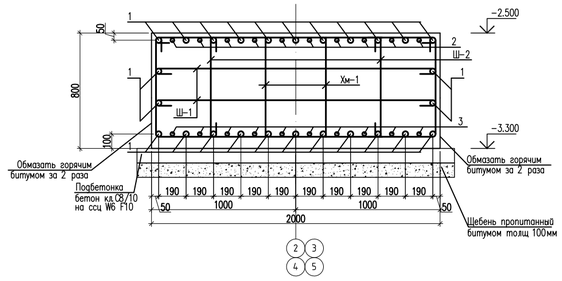

Спецификация материалов

Поз.	Обозначение	Наименование	Кол.	Масса ед.,кг.	Примеч.
		Балка ФБ-1			
1	ГОСТ 34028-2016	ø16 А400 п.м.	322.4	1.58	509.4
2	ГОСТ 34028-2016	ø20 А500 L=7300	10	18.0	180.0
3	ГОСТ 34028-2016	ø20 А500 L=3200	20	7.90	158.0
Хм-1	ГОСТ 34028-2016	ø10 А(500) L=3860	42	2.38	99.96
Ш-1	ГОСТ 34028-2016	ø10 А(500) L=2100	42	1.30	54.6
Ш-2	ГОСТ 34028-2016	ø10 А(500) L=850	42	0.52	21.84
		Материал:			
		Бетон кл.С20/25 на ссц W6 F100 м3	20.0		
	Подбетонка:	Бетон кл.С8/10 на ссц W6 F100 м3	2.8		
		Щебень пропитанный битумом толщ 100мм м3	2.8		

Ведомость деталей

Поз.	Эскиз
Хм-1	1260; 770; 670; 1160; L=3860
Ш-1	1900; 100; 100; L=2100
Ш-2	100; 650; 100; L=850

1. На схеме армирования арматурные выпуски условно не показаны
2. Стыковку рабочей арматуры балки производить по ГОСТ 14098-2014 С23 Ра.
3. Строго соблюдать расстояния между рабочей арматурой балок.

Изм.	Кол.уч	Лист	N док.	Подпись	Дата	06/2-2022 КЖ
						«Строительства пристройки к школе-гимназии № 86 по ул. А. Болекпаева, здание №20»
ГИП		Карабаева А.			11.22	Блок Б — Стадия: РП; Лист: 5; Листов:
Проверил		Койгелдиева			11.22	
Разработал		Чукаева Г.			11.22	Фундаментная балка ФБ-1. Сечение 1-1, 2-2. — ТОО"RedlinePro" г.л.№1021538 от 31.05.2020г.
Н. Контр.		Мокринская А.			11.22	

Взам. инв. N | Подп. и дата | Инв. N подл.

Фундаментная балка ФБ-2 (схема армирование у верхней грани балки по оси 1)

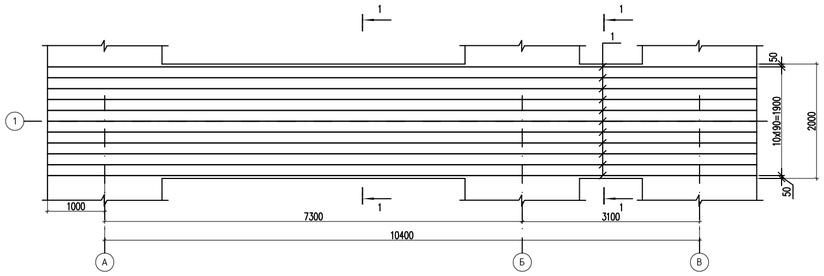

Фундаментная балка ФБ-2 (схема армирование у нижней грани балки по оси 1)

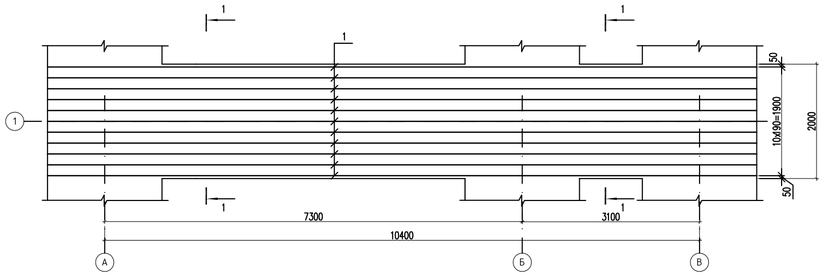

Фундаментная балка ФБ-2 (схема поперечного армирование по оси 1)

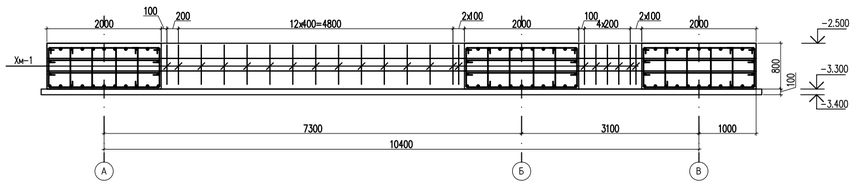

1 – 1

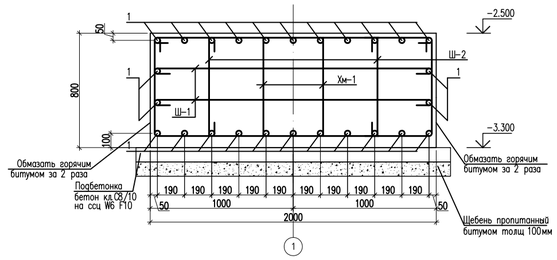

Спецификация материалов

Поз.	Обозначение	Наименование	Кол.	Масса ед.,кг.	Примеч.
		Балка ФБ-2			
1	ГОСТ 34028-2016	ø16 А400 п.м.	322.4	1.58	509.4
Хм-1	ГОСТ 34028-2016	ø10 А(500) L=3860	42	2.38	99.96
Ш-1	ГОСТ 34028-2016	ø10 А(500) L=2100	42	1.30	54.6
Ш-2	ГОСТ 34028-2016	ø10 А(500) L=850	42	0.52	21.84
		Материал			
		Бетон кл.С20/25 на ссц W6 F100 м3	20.0		
	Подбетонка	Бетон кл.С8/10 на ссц W6 F100 м3	2.8		
		Щебень пропитанный битумом толщ 100мм м3	2.8		

Ведомость деталей

Поз.	Эскиз
Хм-1	1260; 770; 670; 1160; L=3860
Ш-1	1900; 100; 100; L=2100
Ш-2	100; 650; 100; L=850

1. На схеме армирования арматурные выпуски условно не показаны
2. Стыковку рабочей арматуры балки производить по ГОСТ 14098-2014 С23 Рs.
3. Строго соблюдать расстояния между рабочей арматурой балок

Изм.	Кол.уч	Лист	N док	Подпись	Дата	06/2-2022 КЖ		
						«Строительство пристройки к школе-гимназии № 86 по ул. А. Болекпаева, здание №20»		
ГИП	Карадаева А.				11.22	Блок Б	Стадия	Лист	Листов
Проверил	Койгелдиева				11.22		РП	6	
Разработал	Чукаева Г.				11.22	Фундаментная балка ФБ-2. Сечение 1-1.	ТОО"RedlinePro" г.л.№1021538 от 31.05.2020г.		
Н. Контр.	Макринская А.				11.22				

Копировал Формат А3-3

Согласовано

Взам. инв. N

Подп. и дата

Инв. N подл.

Фундаментная балка ФБ-3 (схема армирование у верхней грани балки по оси 6)

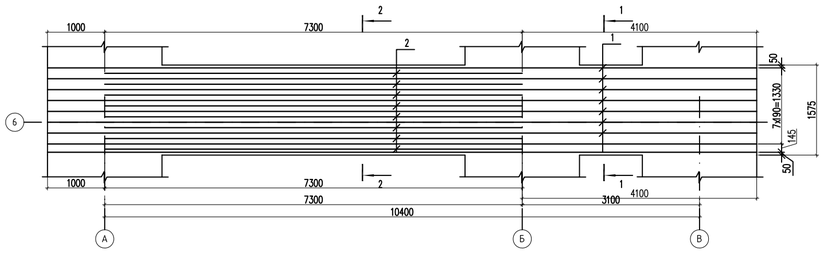

Фундаментная балка ФБ-1 (схема армирование у нижней грани балки по оси 6)

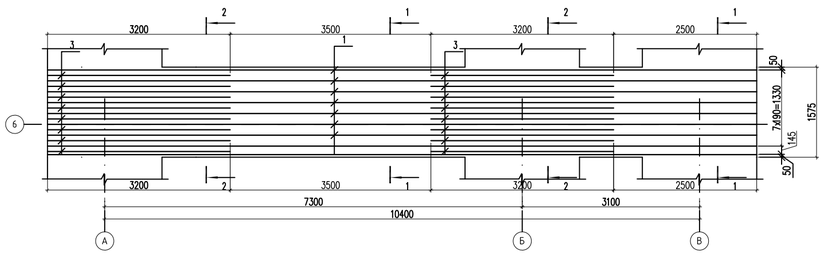

Фундаментная балка ФБ-1 (схема поперечного армирование по оси 6)

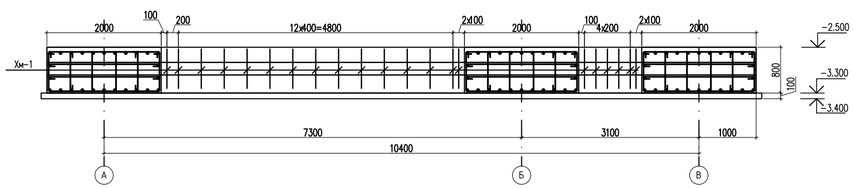

1 – 1

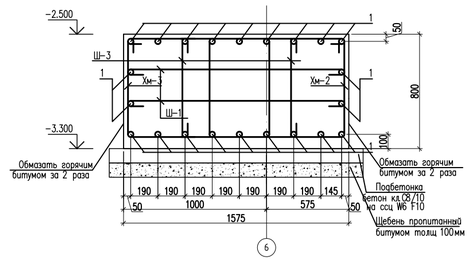

2 – 2

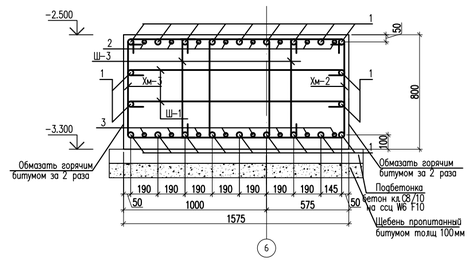

Спецификация материалов

Поз.	Обозначение	Наименование	Кол.	Масса ед.,кг.	Примеч.
		Балка ФБ-3			
1	ГОСТ 34028-2016	⌀16 А400 п.м.	272.8	1.58	431.03
2	ГОСТ 34028-2016	⌀20 А500 L=7300	8	18.0	144.0
3	ГОСТ 34028-2016	⌀20 А500 L=3200	16	7.90	126.4
Хм-2	ГОСТ 34028-2016	⌀10 А(500) L=3380	21	2.09	43.89
Хм-3	ГОСТ 34028-2016	⌀10 А(500) L=3480	21	2.15	45.15
Ш-3	ГОСТ 34028-2016	⌀10 А(500) L=1675	42	1.03	43.26
Ш-2	ГОСТ 34028-2016	⌀10 А(500) L=850	42	0.52	21.84
		Материал:			
		Бетон кл.С20/25 на ссц W6 F100 м3	15.7		
	Подбетонка	Бетон кл.С8/10 на ссц W6 F100 м3	2.8		
		Щебень пропитанный битумом толщ 100мм м3	2.8		

Ведомость деталей

Поз.	Эскиз
Хм-2	1020; 770; 670; 920; L=3380
Хм-3	1070; 770; 670; 970; L=3480
Ш-3	1475; 100; 100; L=1675
Ш-2	100; 650; 100; L=850

1. На схеме армирования арматурные выпуски условно не показаны
2. Стыковку рабочей арматуры балки производить по ГОСТ 14098-2014 С23 Ра
3. Строго соблюдать расстояния между рабочей арматурой балок

Изм.	Кол.уч	Лист	N док.	Подпись	Дата	06/2-2022 КЖ			
						«Строительство пристройки к школе-гимназии № 86 по ул. А. Болекпаева, здание №20»			
ГИП		Карабаева А.			11.22	Блок Б	Стадия	Лист	Листов
Проверил		Койгелдиева			11.22		РП	7	
Разработал		Чукаева Г.			11.22	Фундаментная балка ФБ-3. Сечение 1-1, 2-2.	ТОО"RedlinePro" г.л.№1021538 от 31.05.2020г.		
Н. Контр.		Мокринская А.			11.22				

Копировал Формат А3-3

Согласовано

Взам. инв. N

Подп. и дата

Инв. N подл.

Фундаментная балка ФБ-4 (схема армирование у верхней грани балки по оси Б)

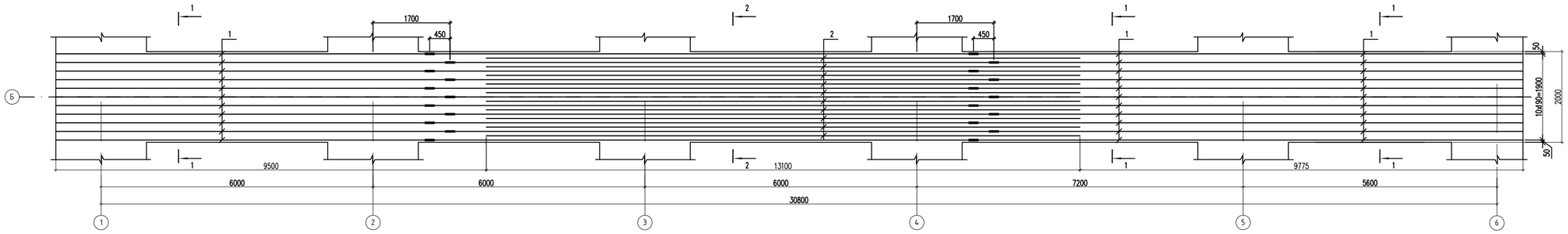

Фундаментная балка ФБ-4 (схема армирование у нижней грани балки по оси Б)

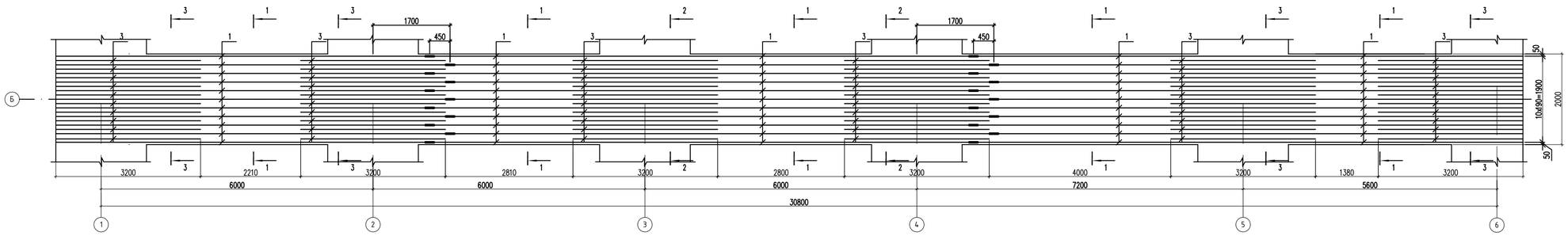

Фундаментная балка ФБ-4 (схема поперечного армирование по оси Б)

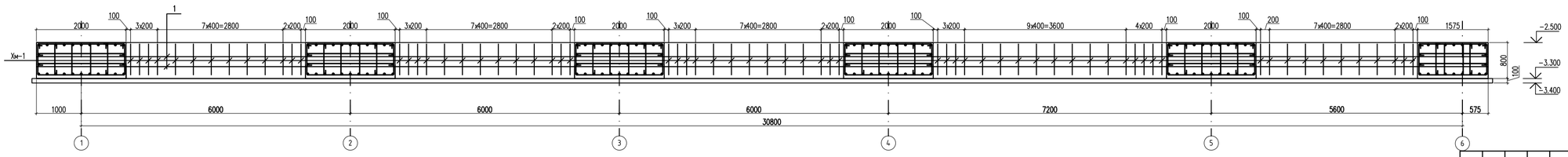

							06/2-2022 КЖ		
							«Строительство пристройки к школе-гимназии № 86 по ул. А. Болекпаева, здание №20»		
Изм.	Кол.уч	Лист	N док.	Подпись	Дата				
ГИП	Карабаева А.				11.22	Блок Б	Стадия	Лист	Листов
Проверил	Койгелдиева				11.22		РП	8	
Разработал	Чукаева Г.				11.22	Фундаментная балка ФБ-4.	ТОО"RedlinePro" г.л.№1021538 от 31.05.2020г.		
Н. Контр.	Макринская А.				11.22				

Согласовано

Взам. инв. N

Подп. и дата

Инв. N подл.

Копировал Формат А3-3

1 – 1

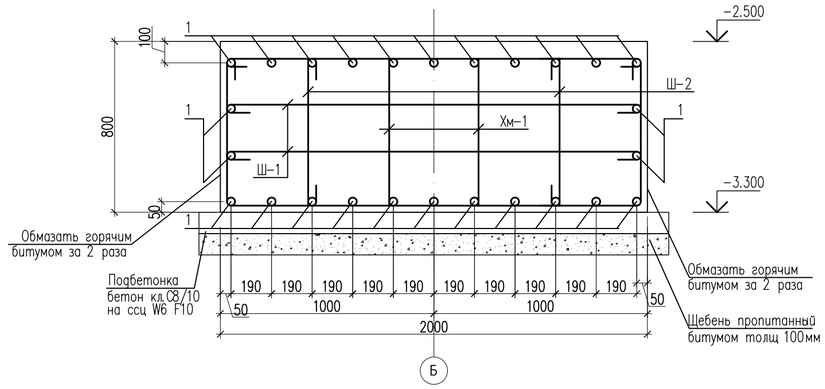

3 – 3

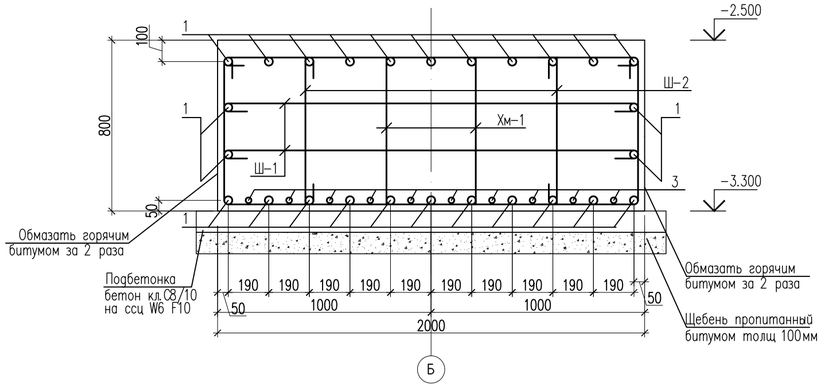

2 – 2

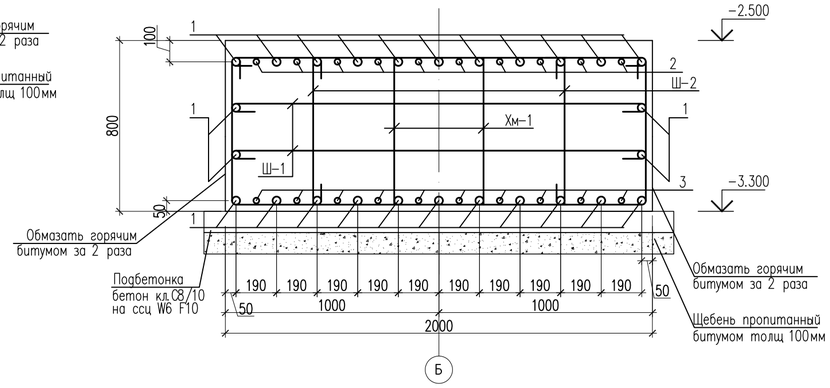

Спецификация материалов

Поз.	Обозначение	Наименование	Кол.	Масса ед., кг.	Примеч.
		Балка ФБ–4			
1	ГОСТ 34028–2016	ø16 А400 п.м.	842.4	1.58	1331.0
2	ГОСТ 34028–2016	ø12 А500 L=13100	10	11.6	116.0
3	ГОСТ 34028–2016	ø20 А500 L=3200	60	7.90	474.0
4	ГОСТ 34028–2016	ø16 А500 L=200	104	0.32	33.28
Хм–1	ГОСТ 34028–2016	ø10 А(500) L=3860	134	2.38	318.92
Ш–1	ГОСТ 34028–2016	ø10 А(500) L=2100	134	1.30	174.2
Ш–2	ГОСТ 34028–2016	ø10 А(500) L=850	134	0.52	69.68
		Материал:			
		Бетон кл.С20/25 на ссц W6 F100 м3	52.0		
	Подбетонка:	Бетон кл.С8/10 на ссц W6 F100 м3	7.2		
		Щебень пропитанный битумом толщ 100мм м3	7.2		

Стыки стержней рабочей

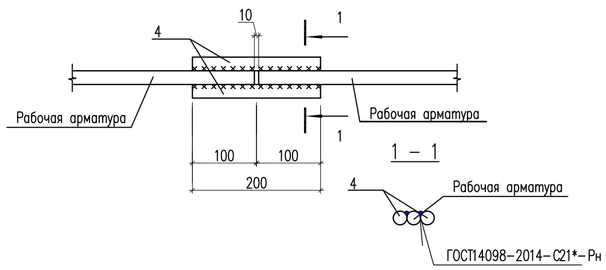

Ведомость деталей

Поз.	Эскиз
Хм–1	1260; 770; 670; 1160; L=3860
Ш–1	1900; 100; 100; L=2100
Ш–2	100; 650; 100; L=850

1. На схеме армирования арматурные выпуски условно не показаны
2. Стыковку рабочей арматуры балки производить по ГОСТ 14098–2014 С23 Рэ.
3. Строго соблюдать расстояния между рабочей арматурой балок

Изм.	Кол.уч	Лист	N док.	Подпись	Дата	06/2–2022 КЖ			
						«Строительство пристройки к школе–гимназии № 86 по ул. А. Болекпаева, здание №20»			
ГИП		Карабаева А.			11.22	Блок Б	Стадия	Лист	Листов
Проверил		Койгелдиева			11.22		РП	9	
Разработал		Чукаева Г.			11.22	Сечение 1–1, 2–2, 3–3.	ТОО"RedlinePro" г.л.№1021538 от 31.05.2020г.		
Н. Контр.		Мокринская А.			11.22				

Согласовано

Взам. инв. N

Подп. и дата

Инв. N подл.

Копировал

Формат А2

Фундаментная балка ФБ-5 (схема армирование у верхней грани балки по оси А,В)

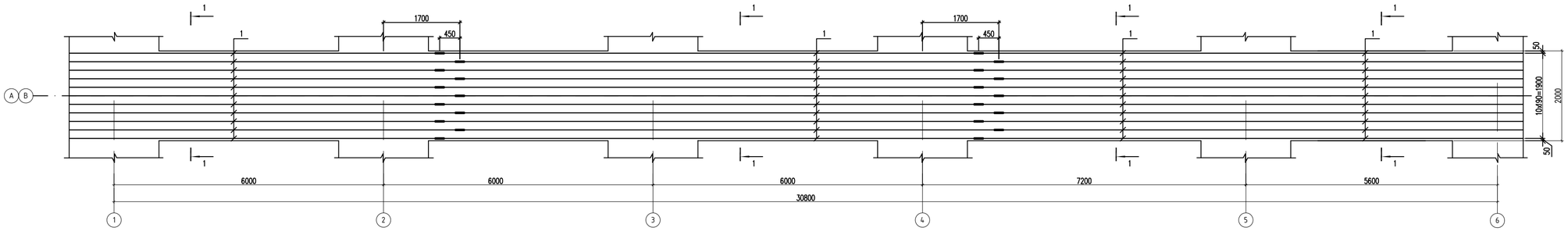

Фундаментная балка ФБ-5 (схема армирование у нижней грани балки по оси А,В)

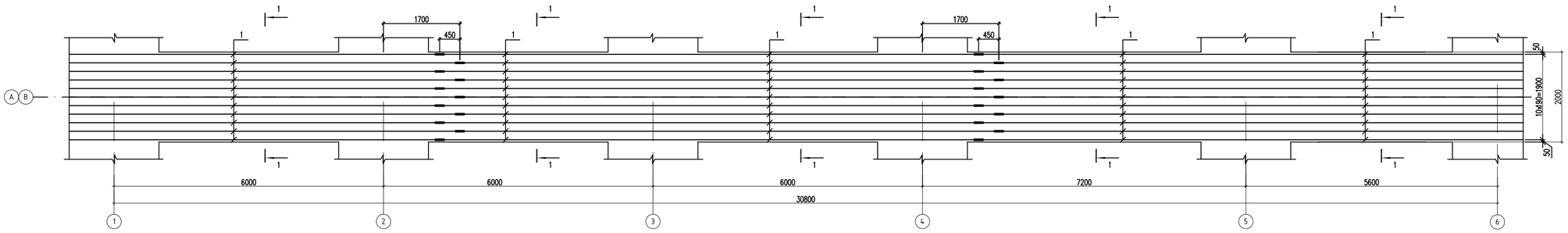

Фундаментная балка ФБ-5 (схема поперечного армирование по оси А,В)

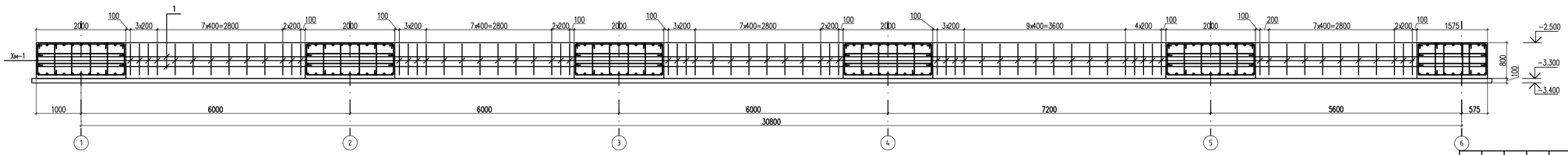

						06/2-2022 КЖ			
						«Строительство пристройки к школе-гимназии № 86 по ул. А. Болекпаева, здание №20»			
Изм.	Кол.уч	Лист	N док	Подпись	Дата				
ГИП		Карабаева А.			11.22	Блок Б	Стадия	Лист	Листов
Проверил		Койгелдиева			11.22		РП	10	
Разработал		Чукаева Г.			11.22	Фундаментная балка ФБ-5.	TOO"RedlinePro" г.л.№1021538 от 31.05.2020г.		
Н. Контр.		Мокринская А.			11.22				

Согласовано

Взам. инв. N

Подп. и дата

Инв. N подл.

Копировал

Формат А3-3

1 – 1

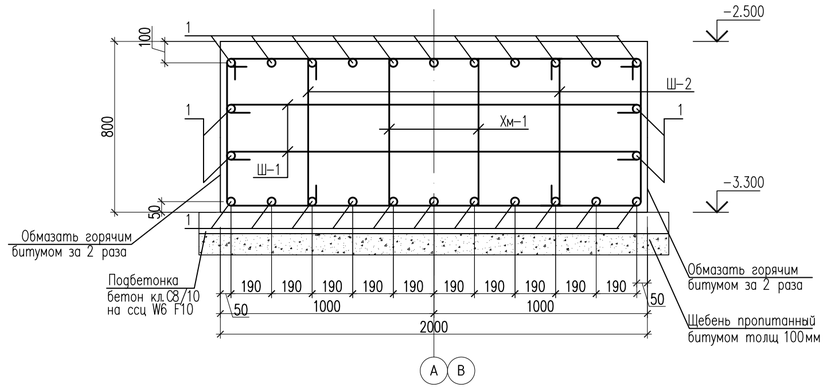

3 – 3

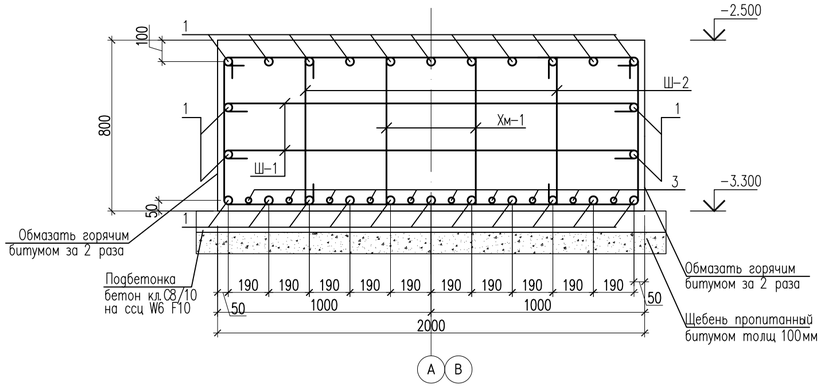

2 – 2

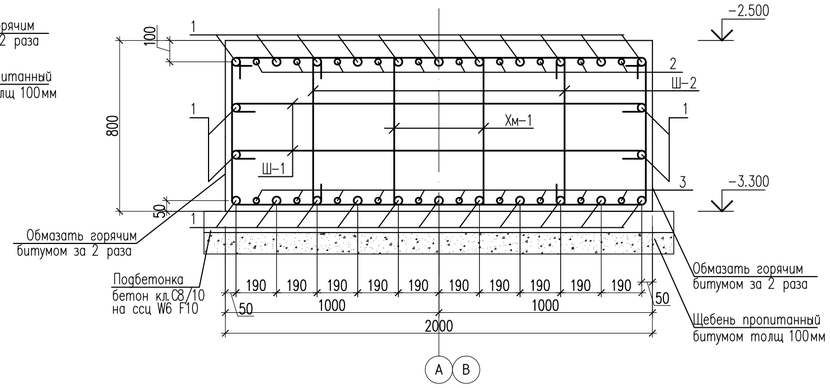

Спецификация материалов

Поз.	Обозначение	Наименование	Кол.	Масса ед.,кг.	Примеч.
		Балка ФБ–5			
1	ГОСТ 34028–2016	ø16 А400 п.м.	842.4	1.58	1331.0
4	ГОСТ 34028–2016	ø16 А500 L=200	104	0.32	33.28
Хм–1	ГОСТ 34028–2016	ø10 А(500) L=3860	134	2.38	318.92
Ш–1	ГОСТ 34028–2016	ø10 А(500) L=2100	134	1.30	174.2
Ш–2	ГОСТ 34028–2016	ø10 А(500) L=850	134	0.52	69.68
		Материал:			
		Бетон кл.С20/25 на ссц W6 F100 м3	52.0		
	Подбетонка:	Бетон кл.С8/10 на ссц W6 F100 м3	7.2		
		Щебень пропитанный битумом толщ 100мм м3	7.2		

Стыки стержней рабочей

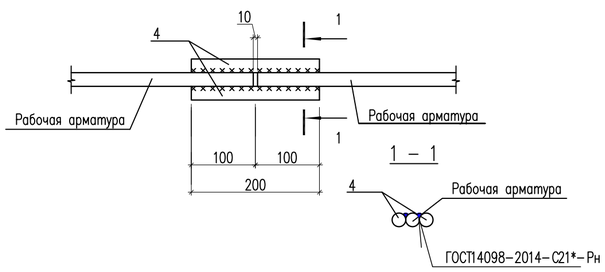

Ведомость деталей

Поз.	Эскиз
Хм–1	1260; 770; 670; 1160; L=3860
Ш–1	1900; 100; 100; L=2100
Ш–2	100; 650; 100; L=850

1. На схеме армирования арматурные выпуски условно не показаны
2. Стыковку рабочей арматуры балки производить по ГОСТ 14098–2014 С23 Рs.
3. Строго соблюдать расстояния между рабочей арматурой балок

Изм.	Кол.уч	Лист	N док.	Подпись	Дата	06/2–2022 КЖ			
						«Строительство пристройки к школе–гимназии № 86 по ул. А. Болекпаева, здание №20»			
ГИП		Карабаева А.			11.22	Блок Б	Стадия	Лист	Листов
Проверил		Койгелдиева			11.22		РП	11	
Разработал		Чукаева Г.			11.22	Сечение 1–1, 2–2, 3–3.	ТОО"RedlinePro" г.л.№1021538 от 31.05.2020г.		
Н. Контр.		Мокринская А.			11.22				

Согласовано

Взам. инв. N

Подп. и дата

Инв. N подл.

Копировал Формат А2

Схема расположения анкерных выпусков

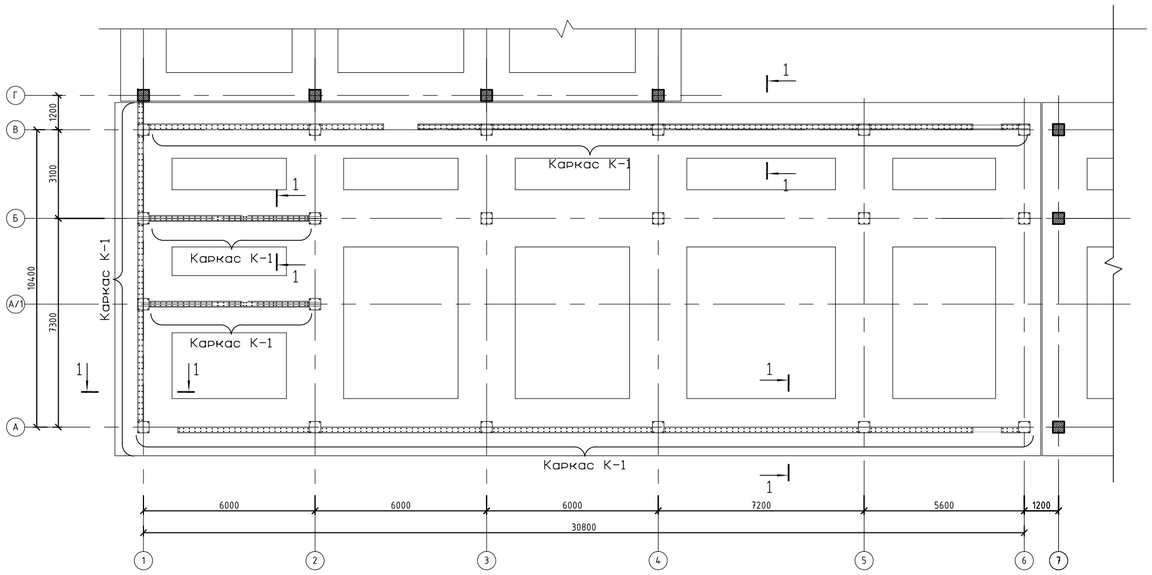

1 – 1

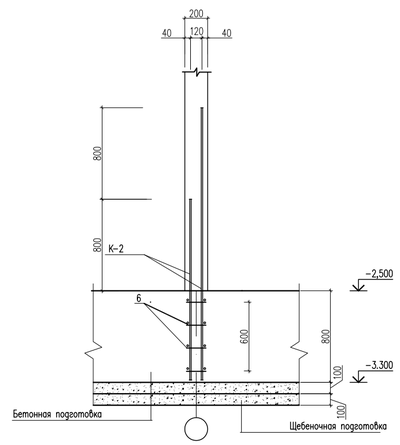

Каркас К-2

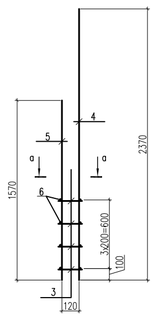

а – а

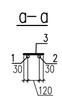

Спецификация материалов

Поз.	Обозначение	Наименование	Кол.	Масса ед.,кг.	Примеч.
		Анкерные выпуски			
		Каркас К-2 шт.	414	2.71	1121,94
4	ГОСТ 34028-2016	ø10 А500 L=2370	1	1.46	1.46
5	ГОСТ 34028-2016	ø10 А500 L=1570	1	0.97	0.97
3	ГОСТ 34028-2016	ø8 А240 L=180	4	0.07	0.28
		Отдельные стержни			
6	ГОСТ 34028-2016	ø10 А500 м.п.	673,2	0.62	417.26

Согласовано

Взам. инв. N

Подп. и дата

Инв. N подл.

Изм.	Кол.уч.	Лист	N док.	Подпись	Дата	06/2-2022 КЖ			
						«Строительство пристройки к школе-гимназии № 86 по ул. А. Болекпаева, здание №20»			
ГИП		Карабаева А.			11.22	Блок Б	Стадия	Лист	Листов
Проверил		Койгелдиева			11.22		РП	12	
Разработал		Чукаева Г.			11.22	Схема расположения анкерных выпусков	ТОО"RedlinePro" г.л.№1021538 от 31.05.2020г.		
Н. Контр.		Мокринская А.			11.22				

Копировал Формат А3-3

Схема расположения монолитных колонн

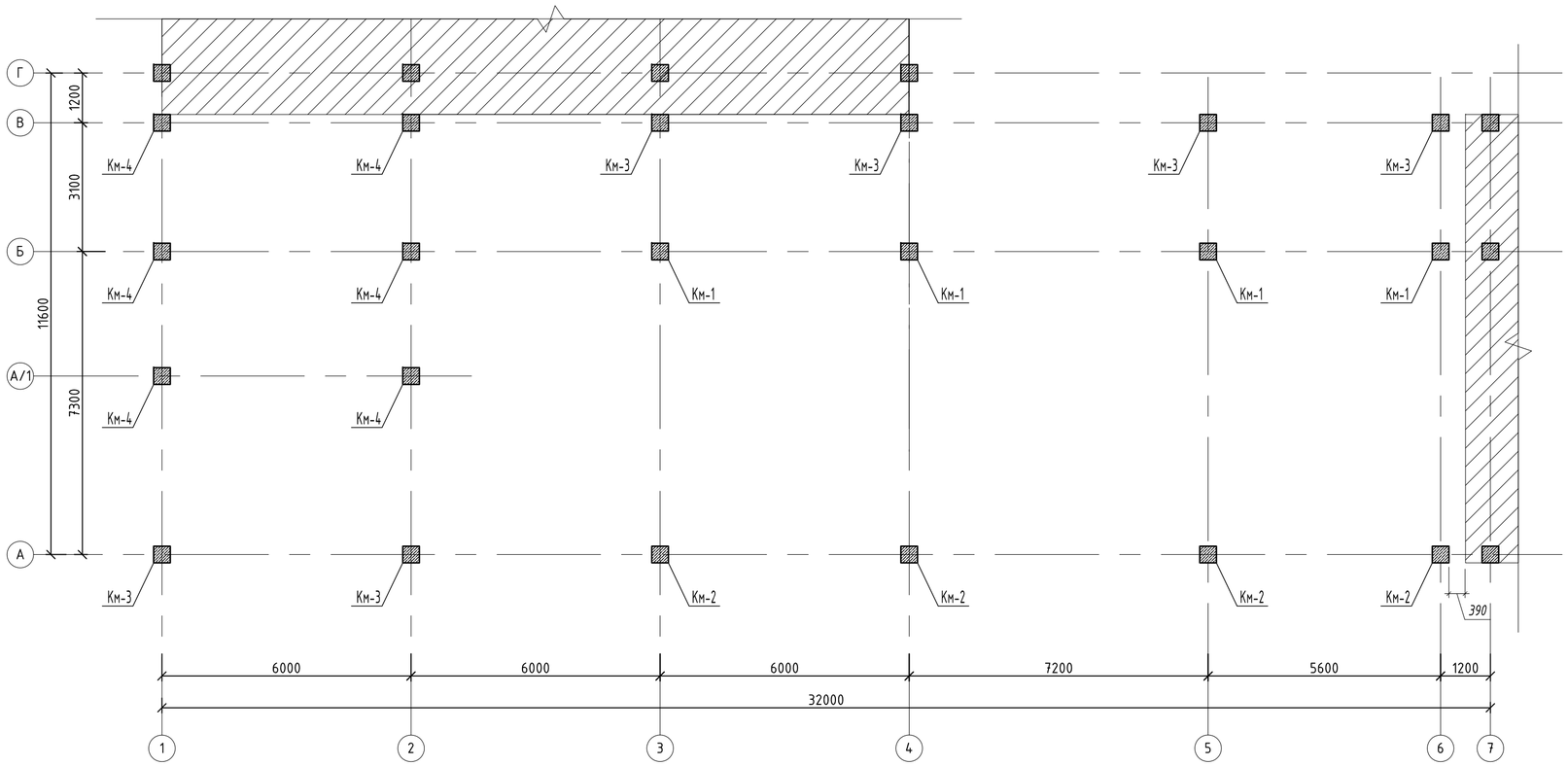

Спецификация материалов

Поз.	Обозначение	Наименование	Кол.	Масса ед., кг.	Примеч.
КМ-1	См. на КЖ-14.	Колонна монолитная КМ-1 шт.	4	410.32	
КМ-2	См. на КЖ-15.	Колонна монолитная КМ-2 шт.	4	317.78	
КМ-3	См. на КЖ-16.	Колонна монолитная КМ-3 шт.	6	215.38	
КМ-4	См. на КЖ-17.	Колонна монолитная КМ-4 шт.	6	265.77	

Схема блокировки

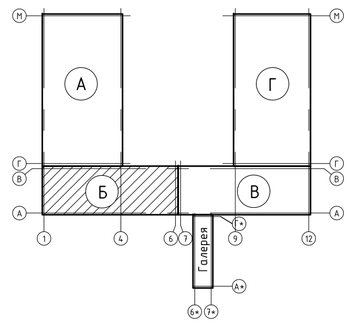

Согласовано:

Взам. инв. №

Подп. и дата

Инв. № подл.

Изм.	Кол.уч	Лист	N док.	Подпись	Дата	06/2-2022 КЖ		
						«Строительство пристройки к школе-гимназии № 86 по ул. А. Болекпаева, здание №20»		
ГИП		Карабаева А.			11.22	Блок Б	Стадия	Лист	Листов
Проверил		Койгелдиева			11.22		РП	13	
Разработал		Чукаева Г.			11.22	Схема расположения монолитных колонн	ТОО"RedlinePro" г.л.№1021538 от 31.05.2020г.		
Н. Контр.		Мокринская А.			11.22				

Формат

Опалубочный чертеж колонны КМ-1

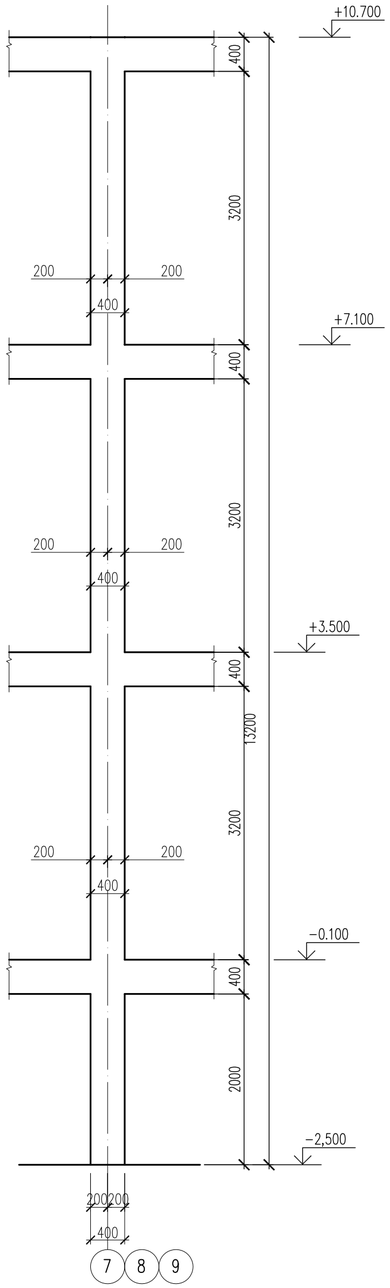

Схема армирования колонны КМ-1

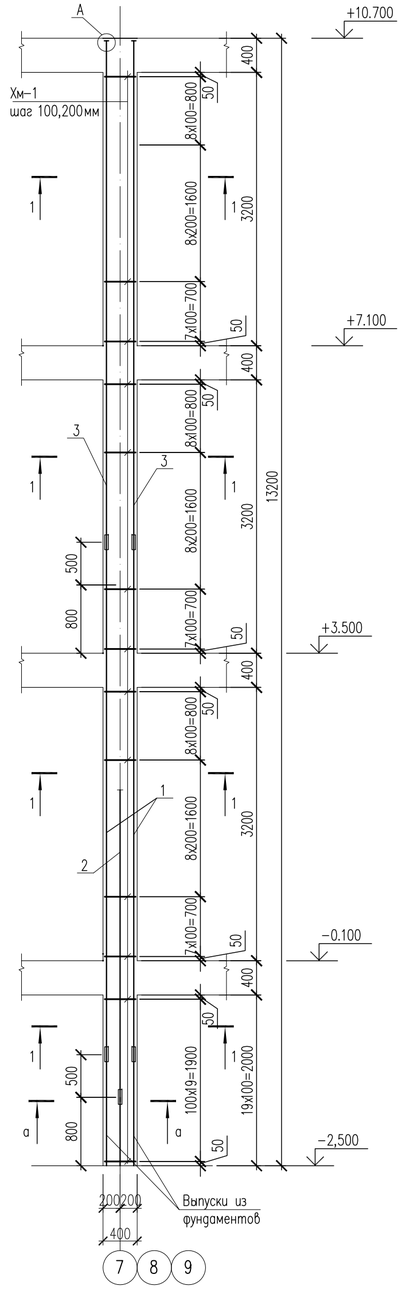

1 – 1

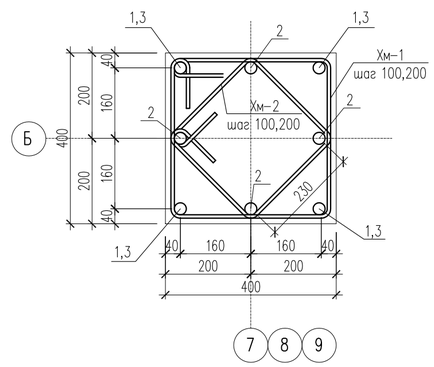

Спецификация материалов

Поз.	Обозначение	Наименование	Кол.	Масса ед.,кг.	Примеч.
		Колонна монолитная КМ-1	1	445.60	
1	ГОСТ 34028-2016	ø28 А500 L=6000	4	29.00	116.00
2	ГОСТ 34028-2016	ø28 А500 L=3650	4	17.64	70.56
3	ГОСТ 34028-2016	ø28 А500 L=5870	4	28.38	113.52
Н-1	ГОСТ 34028-2016	ø28 А500 L=220	24	1.06	25.44
Хм-1	ГОСТ 34028-2016	ø8 А(240) L=1620	92	0.64	58.88
Хм-2	ГОСТ 34028-2016	ø8 А(240) L=1260	92	0.50	46.00
Ш-1	ГОСТ 103-2006	Полоса $\frac{110x20\ ГОСТ\ 103-2006}{С245\ ГОСТ\ 27772-2015}$ L=110	8	1.90	15.20
		Материалы:			
		Бетон кл. С20/25 м3	2.10		

А

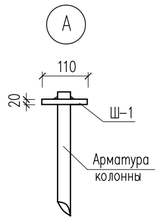

Стыки стержней рабочей арматуры встык на сварке с накладками в колоннах

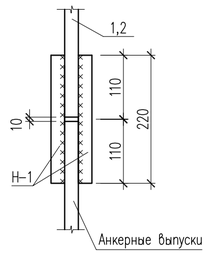

1. Данный лист см. совместно с л. КЖ-13.
2. Монолитные конструкции выполнить согласно СН 5.03-07-2013, СП 5.03-107-2013 "Несущие и ограждающие конструкции" и СП РК 3.04-102-2014 «Бетонные и железобетонные конструкции».
3. Снятие опалубки производить после достижения бетоном 70% проектной прочности.
4. Стыковку рабочей арматуры колонн производить со сваркой о типу С21-Рн ГОСТ 14098-2014.
5. Для образования пространственного каркаса хомуты Хм-1 крепить к рабочей арматуре колонны вязальной проволокой.

Ведомость деталей

Поз.	Эскиз
Хм-1	455, 455, 355, 355 L=1620
Хм-2	365, 365, 265, 265 L=1260

Согласовано

Взам. инв. N

Подп. и дата

Инв. N подл.

Изм.	Кол.уч	Лист	N док.	Подпись	Дата	06/2-2022 КЖ			
						«Строительство пристройки к школе-гимназии № 86 по ул. А. Болекпаева, здание №20»			
ГИП		Карабаева А.			11.22	Блок Б	Стадия	Лист	Листов
Проверил		Койгелдиева			11.22		РП	14	
Разработал		Чукаева Г.			11.22	Опалубочный чертеж колонны КМ-1. Схема армирования колонны КМ-1. Сеч. 1-1. а-а. Узел А.	ТОО"RedlinePro" г.л.№1021538 от 31.05.2020г.		
Н. Контр.		Мокринская А.			11.22				

Копировал Формат А2

Опалубочный чертеж колонны КМ-2

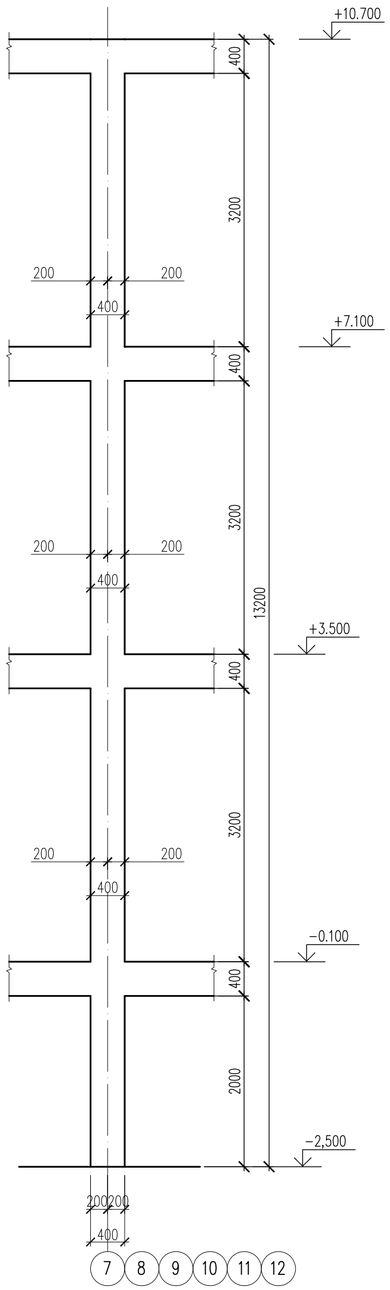

Схема армирования колонны КМ-2

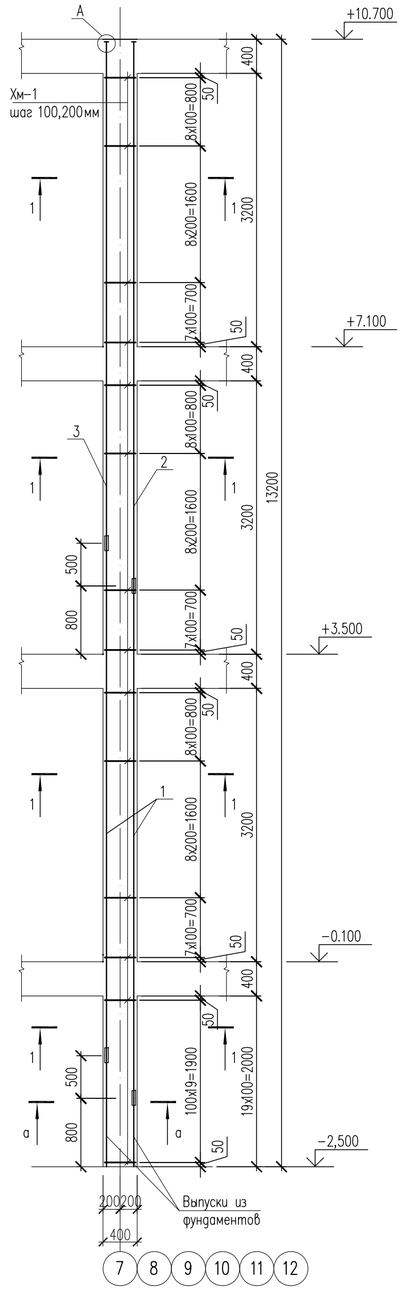

1 – 1

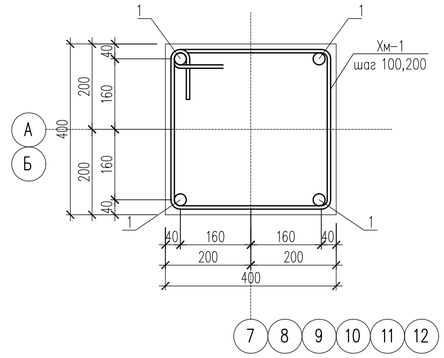

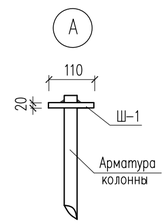

Стыки стержней рабочей арматуры встык на сварке с накладками в колоннах

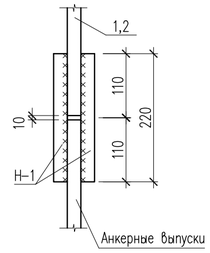

Спецификация материалов

Поз.	Обозначение	Наименование	Кол.	Масса ед.,кг.	Примеч.
		Колонна монолитная КМ-2	1	317.78	
1	ГОСТ 34028-2016	ø28 А500 L=6000	4	29.00	116.00
2	ГОСТ 34028-2016	ø28 А500 L=6370	2	30.79	61.58
3	ГОСТ 34028-2016	ø28 А500 L=5870	2	28.38	56.76
Н-1	ГОСТ 34028-2016	ø28 А500 L=220	16	1.06	16.96
Хм-1	ГОСТ 34028-2016	ø8 А(240) L=1620	92	0.64	58.88
Ш-1	ГОСТ 103-2006	Полоса $\frac{110x20\ ГОСТ\ 103-2006}{С245\ ГОСТ\ 27772-2015}$ L=110	4	1.90	7.60
		Материалы:			
		Бетон кл. С20/25 м3	2.10		

1. Данный лист см. совместно с л. КЖ-13.
2. Монолитные конструкции выполнить согласно СН 5.03-07-2013, СП 5.03-107-2013 "Несущие и ограждающие конструкции" и СП РК 3.04-102-2014 «Бетонные и железобетонные конструкции».
3. Снятие опалубки производить после достижения бетоном 70% проектной прочности.
4. Стыковку рабочей арматуры колонн производить со сваркой о типу С21-Рн ГОСТ 14098-2014.
5. Для образования пространственного каркаса хомуты Хм-1 крепить к рабочей арматуре колонны вязальной проволокой.

Ведомость деталей

Поз.	Эскиз
Хм-1	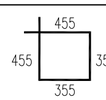 L=1620

Изм.	Кол.уч	Лист	N док.	Подпись	Дата	06/2-2022 КЖ		
						«Строительство пристройки к школе-гимназии № 86 по ул. А. Болекпаева, здание №20»		
ГИП		Карабаева А.			11.22	Блок Б	Стадия	Лист	Листов
Проверил		Койгелдиева			11.22		РП	15	
Разработал		Чукаева Г			11.22	Опалубочный чертеж колонны КМ-2. Схема армирования колонны КМ-2. Сеч. 1-1. а-а. Узел А.	ТОО"RedlinePro" г.л.№1021538 от 31.05.2020г.		
Н. Контр.		Мокринская А.			11.22				

Согласовано

Взам. инв. N

Подп. и дата

Инв. N подл.

Копировал

Формат А2

Опалубочный чертеж колонны КМ-3

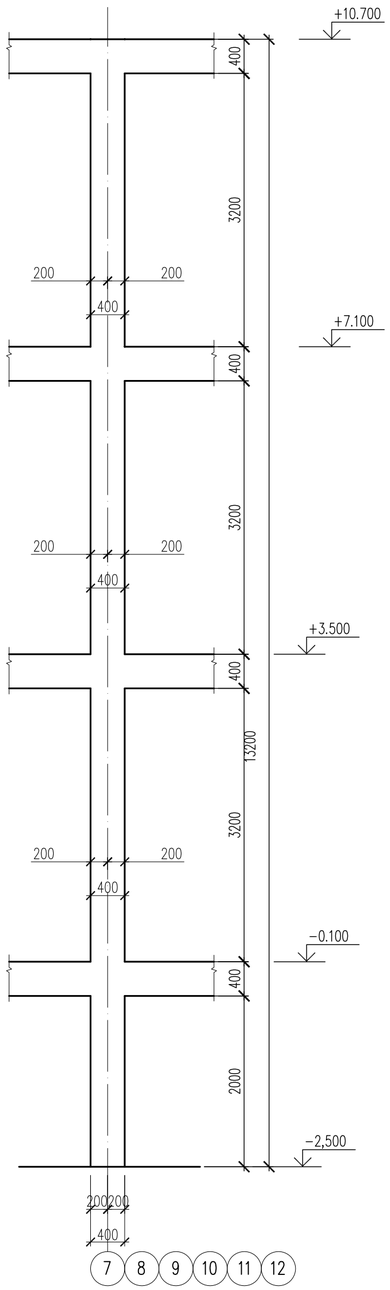

Схема армирования колонны КМ-3

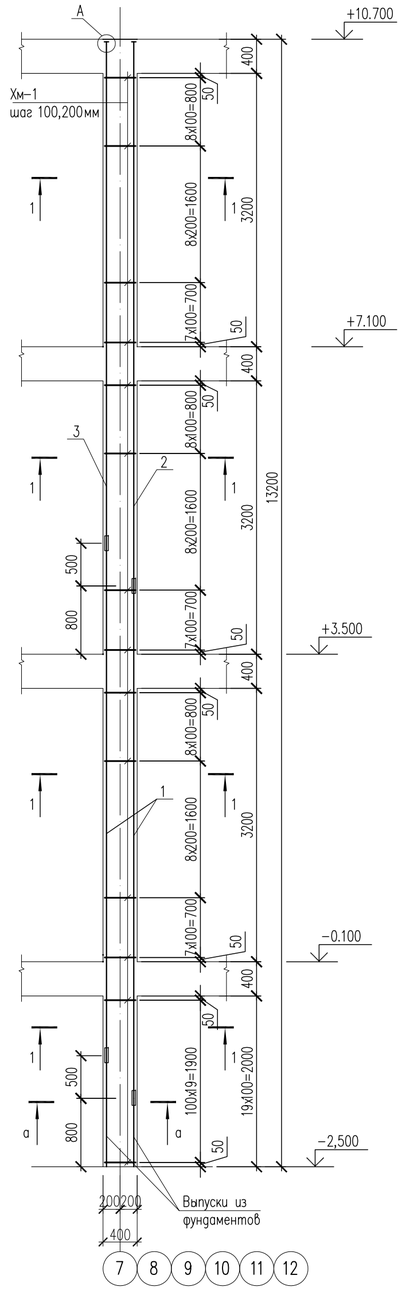

1 – 1

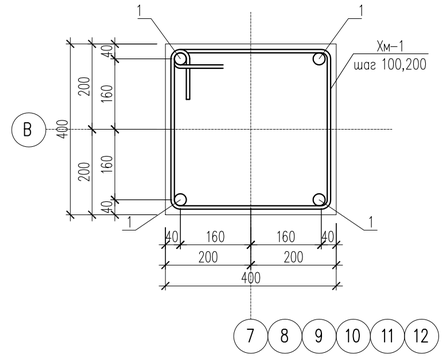

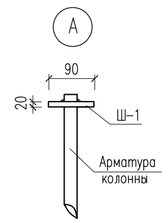

Стыки стержней рабочей арматуры встык на сварке с накладками в колоннах

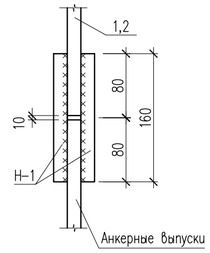

Спецификация материалов

Поз.	Обозначение	Наименование	Кол.	Масса ед.,кг.	Примеч.
		Колонна монолитная КМ-3	1	215.38	
1	ГОСТ 34028-2016	ø22 А500 L=6000	4	17.90	71.60
2	ГОСТ 34028-2016	ø22 А500 L=6370	2	19.01	38.02
3	ГОСТ 34028-2016	ø22 А500 L=5870	2	17.52	35.04
Н-1	ГОСТ 34028-2016	ø22 А500 L=160	16	0.48	7.68
Хм-1	ГОСТ 34028-2016	ø8 А(240) L=1600	92	0.63	57.96
Ш-1	ГОСТ 103-2006	Полоса $\frac{90x20\ ГОСТ\ 103-2006}{С245\ ГОСТ\ 27772-2015}$ L=90	4	1.27	5.08
		Материалы:			
		Бетон кл. С20/25 м3	2.10		

1. Данный лист см. совместно с л. КЖ-13.
2. Монолитные конструкции выполнить согласно СН 5.03-07-2013, СП 5.03-107-2013 "Несущие и ограждающие конструкции" и СП РК 3.04-102-2014 «Бетонные и железобетонные конструкции».
3. Снятие опалубки производить после достижения бетоном 70% проектной прочности.
4. Стыковку рабочей арматуры колонн производить со сваркой о типу С21-Рн ГОСТ 14098-2014.
5. Для образования пространственного каркаса хомуты Хм-1 крепить к рабочей арматуре колонны вязальной проволокой.

Ведомость деталей

Поз.	Эскиз
Хм-1	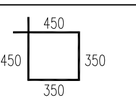

Изм.	Кол.уч	Лист	N док.	Подпись	Дата				
						06/2-2022 КЖ			
						«Строительство пристройки к школе-гимназии № 86 по ул. А. Болекпаева, здание №20»			
ГИП		Карабаева А.			11.22	Блок Б	Стадия	Лист	Листов
Проверил		Койгелдиева			11.22		РП	16	
Разработал		Чукаева Г			11.22	Опалубочный чертеж колонны КМ-3. Схема армирования колонны КМ-3. Сеч. 1-1. а-а. Узел А.	ТОО"RedlinePro" г.л.№1021538 от 31.05.2020г.		
Н. Контр.		Мокринская А			11.22				

Согласовано

Взам. инв. N

Подп. и дата

Инв. N подл.

Копировал Формат А2

Опалубочный чертеж колонны КМ-4

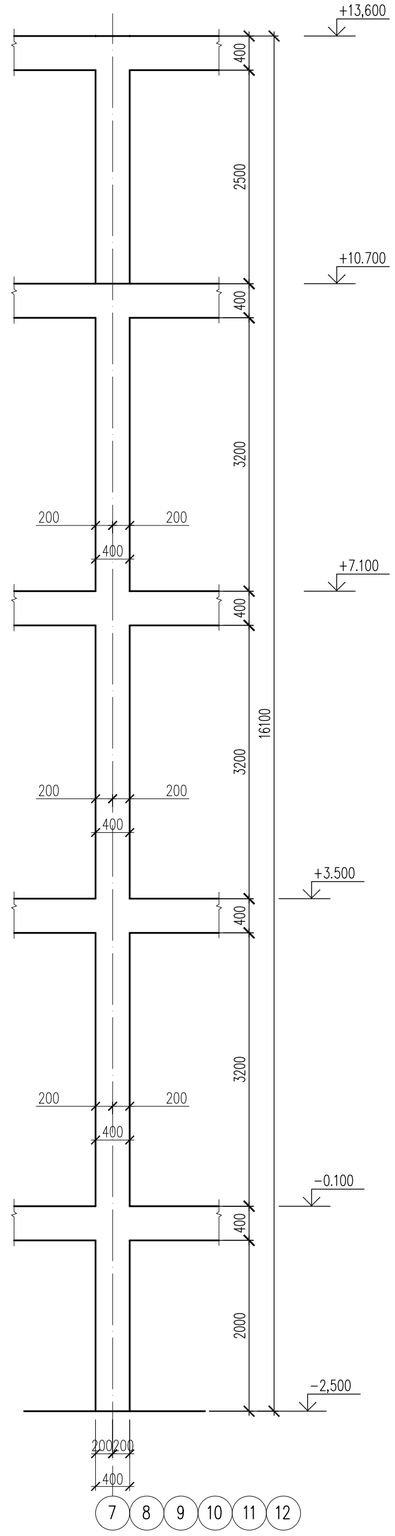

Схема армирования колонны КМ-4

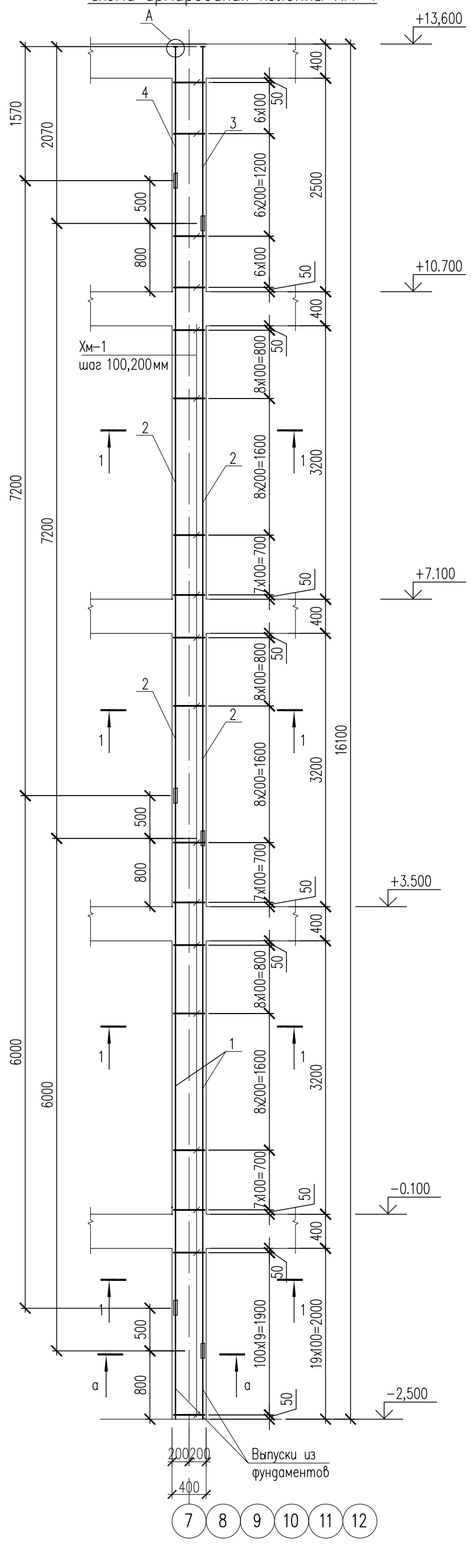

1 – 1

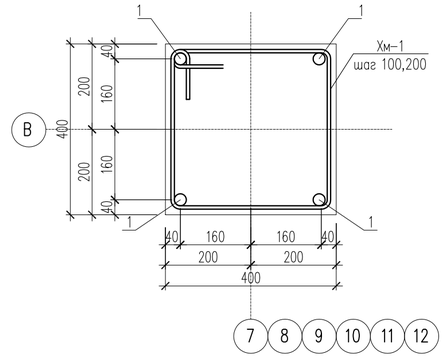

Спецификация материалов

Поз.	Обозначение	Наименование	Кол.	Масса ед.,кг.	Примеч.
		Колонна монолитная КМ-4	1	265.77	
1	ГОСТ 34028-2016	ø22 А500 L=6000	4	17.90	71.60
2	ГОСТ 34028-2016	ø22 А500 L=7200	4	21.48	85.92
3	ГОСТ 34028-2016	ø22 А500 L=2070	2	6.18	12.36
4	ГОСТ 34028-2016	ø22 А500 L=1570	2	4.68	9.36
Н-1	ГОСТ 34028-2016	ø22 А500 L=160	24	0.48	11.52
Хм-1	ГОСТ 34028-2016	ø8 А(240) L=1600	111	0.63	69.93
Ш-1	ГОСТ 103-2006	Полоса $\frac{90x20\ ГОСТ\ 103-2006}{С245\ ГОСТ\ 27772-2015}$ L=90	4	1.27	5.08
		Материалы:			
		Бетон кл. С20/25 м3	2,57		

Стыки стержней рабочей арматуры встык на сварке с накладками в колоннах

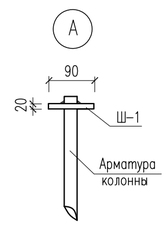

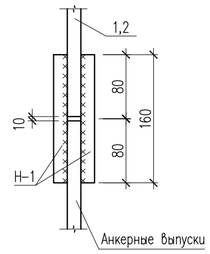

1. Данный лист см. совместно с л. КЖ-13.
2. Монолитные конструкции выполнить согласно СН 5.03-07-2013, СП 5.03-107-2013 "Несущие и ограждающие конструкции" и СП РК 3.04-102-2014 «Бетонные и железобетонные конструкции».
3. Снятие опалубки производить после достижения бетоном 70% проектной прочности.
4. Стыковку рабочей арматуры колонн производить со сваркой о типу С21-Рн ГОСТ 14098-2014.
5. Для образования пространственного каркаса хомуты Хм-1 крепить к рабочей арматуре колонны вязальной проволокой.

Ведомость деталей

Поз.	Эскиз
Хм-1	450 / 450 / 350 / 350 L=1600

Изм.	Кол.уч	Лист	N док.	Подпись	Дата	06/2-2022 КЖ		
						«Строительство пристройки к школе-гимназии № 86 по ул. А. Болекпаева, здание №20»		
ГИП		Карабаева А.			11.22	Блок Б	Стадия	Лист	Листов
Проверил		Койгелдиева			11.22		РП	17	
Разработал		Чукаева Г.			11.22	Опалубочный чертеж колонны КМ-4. Схема армирования колонны КМ-4. Сеч. 1-1 а-а. Узел А.	ТОО"RedlinePro" г.л.№1021538 от 31.05.2020г.	
Н. Контр.		Мокринская А.			11.22			

Согласовано

Взам. инв. N

Подп. и дата

Инв. N подл.

Копировал

Формат А2

Схема расположения монолитных стен

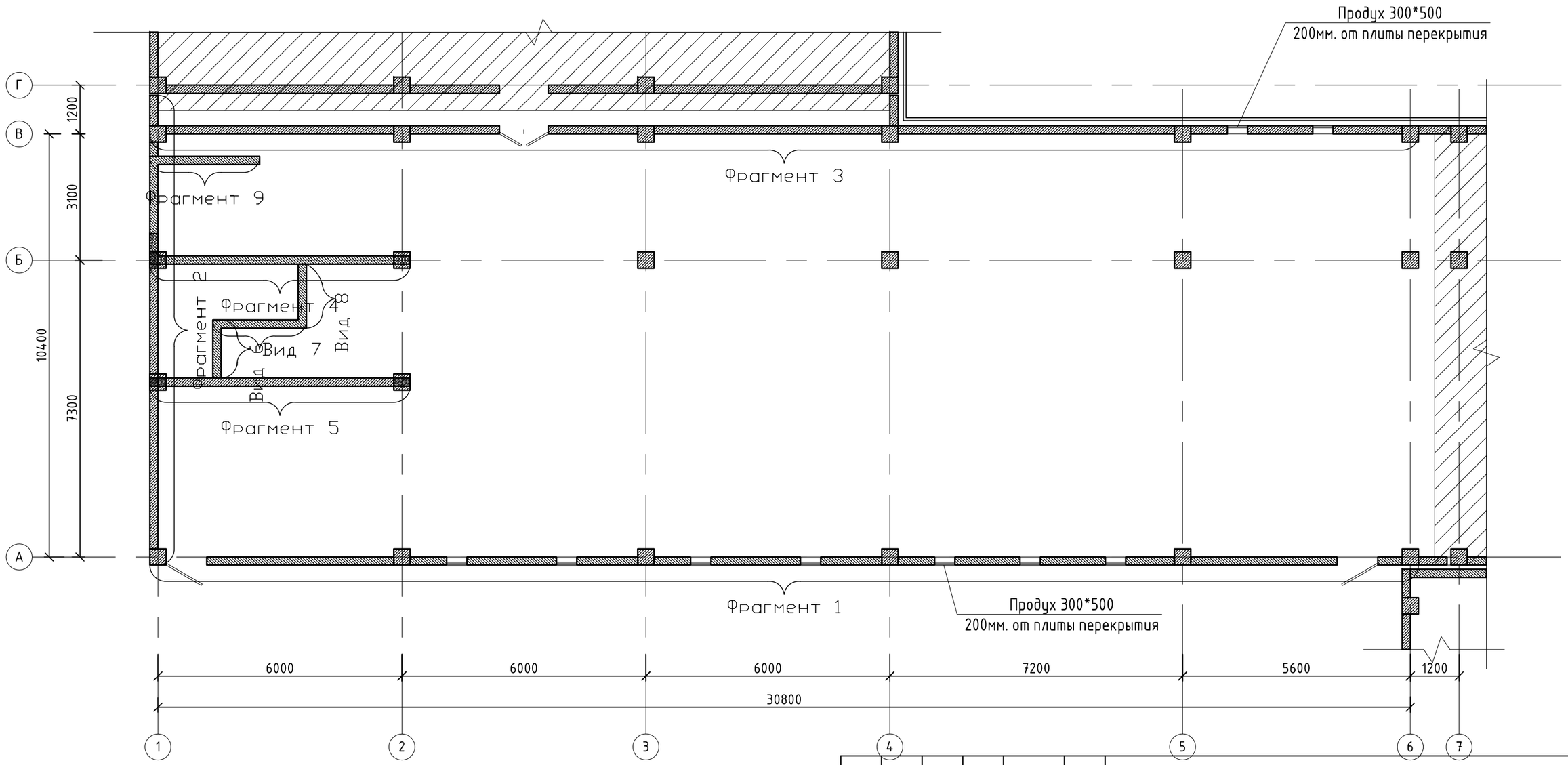

Изм.	Кол.уч	Лист	N док.	Подпись	Дата
ГИП		Карабаева А.			11.22
Проверил		Койгелдиева			11.22
Разработал		Чукаева Г			11.22
Н. Контр.		Мокринская А			11.22

06/2-2022 КЖ

«Строительство пристройки к школе-гимназии № 86 по ул. А. Болекпаева, здание №20»

Блок Б

Стадия	Лист	Листов
РП	18	

Схема расположения монолитных стен

ТОО"RedlinePro"
г.л.№1021538 от 31.05.2020г.

Согласовано

Взам. инв. N

Подп. и дата

Инв. N подл.

Копировал

Формат А3

Монолитная стена Вид 1.По оси "А".
(Опалубочный чертеж)

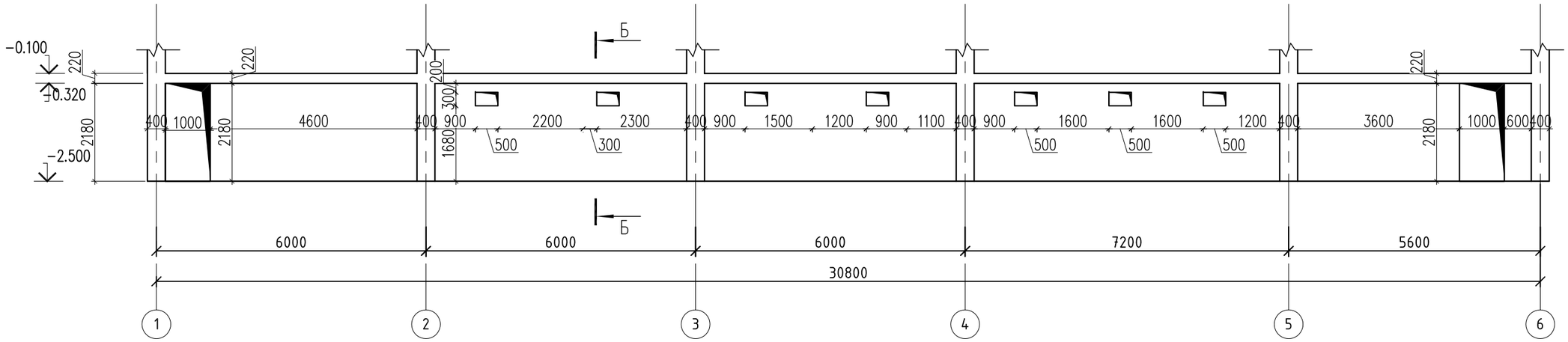

Б–Б

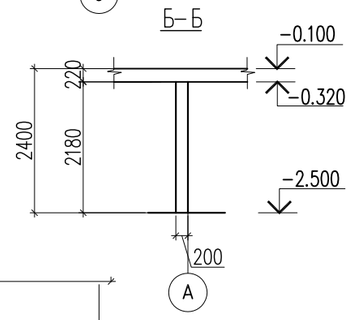

Монолитная стена Вид 1.По оси "А".
(Армирование)

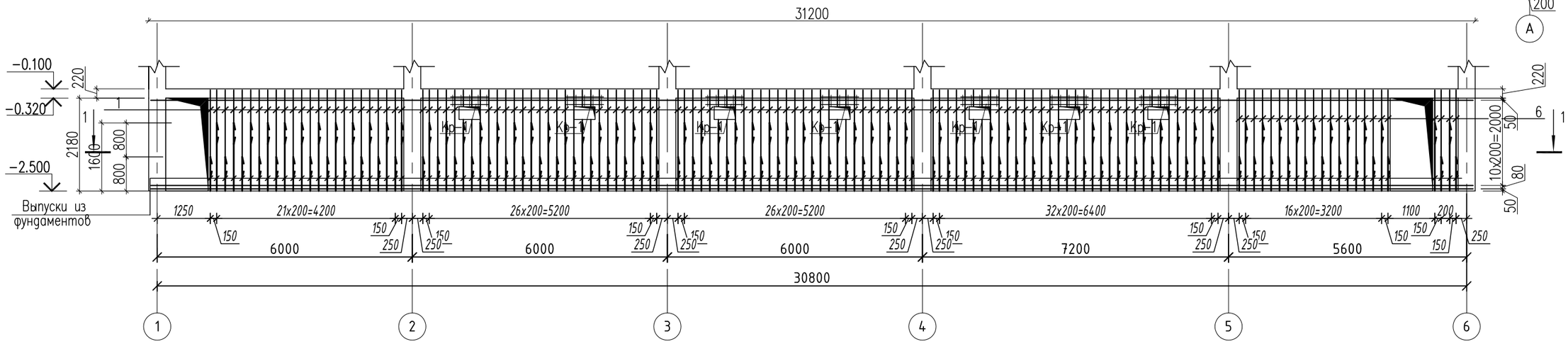

Внимание:
Выполнение бетонных работ производить только после установки в опалубку монолитных стен гибкой самозатухающей гофрированной трубы ПХВ, установочных и распредкоробок согласно чертежей марки ЭОМ.

1. Данный лист смотреть с листом КЖ-18.
2. Монолитные конструкции выполнять согласно требований СП РК 5.03-107-2013 "Несущие и ограждающие конструкции."
3. Снятие опалубки производить после достижения бетоном 70% проектной прочности.
4. Размерные линии указаны до центра рабочей арматуры.
5. В ведомости деталей размеры для хомутов даны по наружным граням стержней.

Изм.	Кол.уч	Лист	N док.	Подпись	Дата
ГИП		Карабаева А.			11.22
Проверил		Койгелдиева			11.22
Разработал		Чукаева Г			11.22
Н. Контр.		Мокринская А			11.22

06/2-2022 КЖ

«Строительство пристройки к школе-гимназии № 86 по ул. А. Болекпаева, здание №20»

Блок Б

Стадия	Лист	Листов
РП	19	

Монолитная стена Вид 1.По оси "А".

ТОО"RedlinePro"
г.л.№1021538 от 31.05.2020г.

Согласовано

Взам. инв. N

Подп. и дата

Инв. N подл.

Копировал

Формат А3

1 – 1

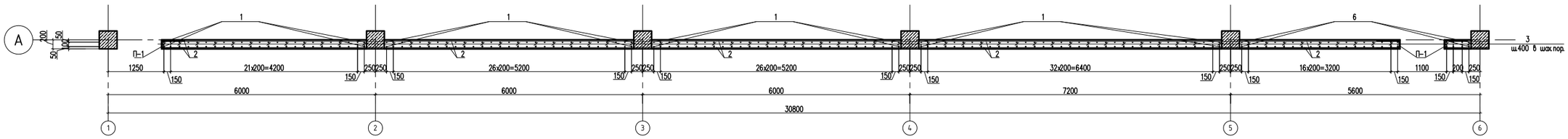

Спецификация материалов

Поз.	Обозначение	Наименование	Кол.	Масса ед.,кг.	Примеч.
		Монолитная стена Вид 1 шт.	1		
1	ГОСТ 34028-2016	ø10 А(500) м.п.	274.0	0.617	169.06
2	ГОСТ 34028-2016	ø10 А(500) м.п.	705.0	0.617	435.0
3	ГОСТ 34028-2016	ø8 А(240) L=320	803	0.13	104.39
П-1	ГОСТ 34028-2016	ø10 А(240) L=2160	33	1.33	43.89
6	ГОСТ 34028-2016	ø12 А(500) м.п.	54.0	0.89	48.06
		Каркас Кр-1 шт.	7	6.58	46.06
4	ГОСТ 34028-2016	ø14 А(500) L=1000	4	1.21	4.84
5	ГОСТ 34028-2016	ø8 А(240) L=740	6	0.29	1.74
		Материалы:			
		Бетон кл.С20/25 на ссц W6 F100 м3	13.0		

Стыки одиночных стержней рабочей арматуры внахлестку, без сварки

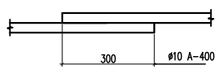

Каркас Кр-1

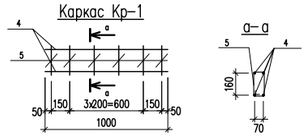

Стыки стержней рабочей арматуры. Внахлестку, без сварки, одиночных стержней.

Узел А

Узел установки шпилек в шахматном порядке 400x400 мм

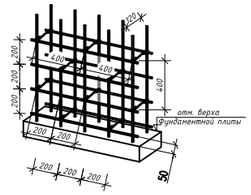

Ведомость деталей

Поз.	Эскиз
3	30 70 120 70 30 L=320
5	190 180 280 90 L=740
П-1	1000 160 1000 L=2160

Изм.	Кол.уч.	Лист	N док.	Подпись	Дата
ГИП		Карабаева А.			11.22
Проверил		Койгелдиева			11.22
Разработал		Чукаева Г.			11.22
Н. Контр.		Мокринская А.			11.22

06/2-2022 КЖ

«Строительство пристройки к школе-гимназии № 86 по ул. А. Болекпаева, здание №20»

Блок Б

Стадия	Лист	Листов
РП	20	

Сечение 1–1. Спецификация материалов.

ТОО"RedlinePro" г.л.№1021538 от 31.05.2020г.

Монолитная стена Вид 2.По оси "1". (Опалубочный чертеж)

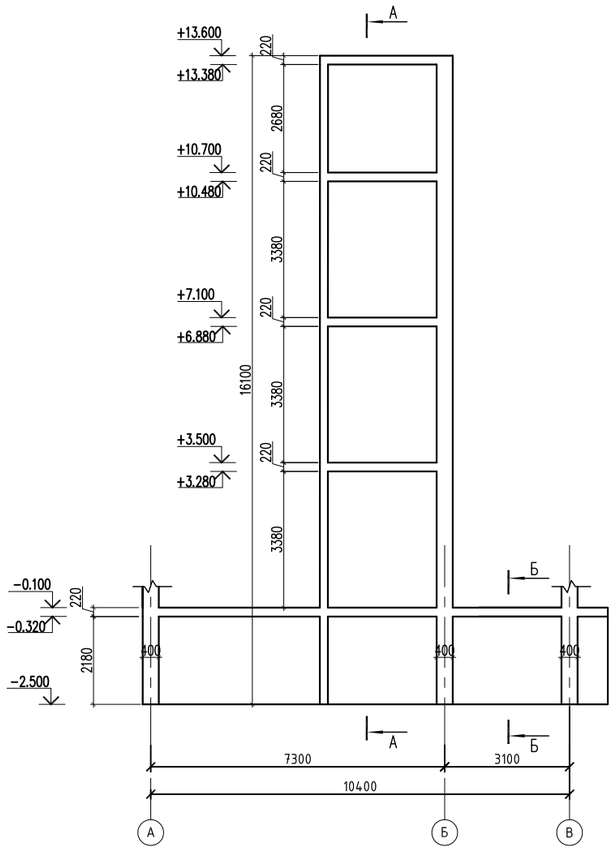

Монолитная стена Вид 2.По оси "1". (Армирование)

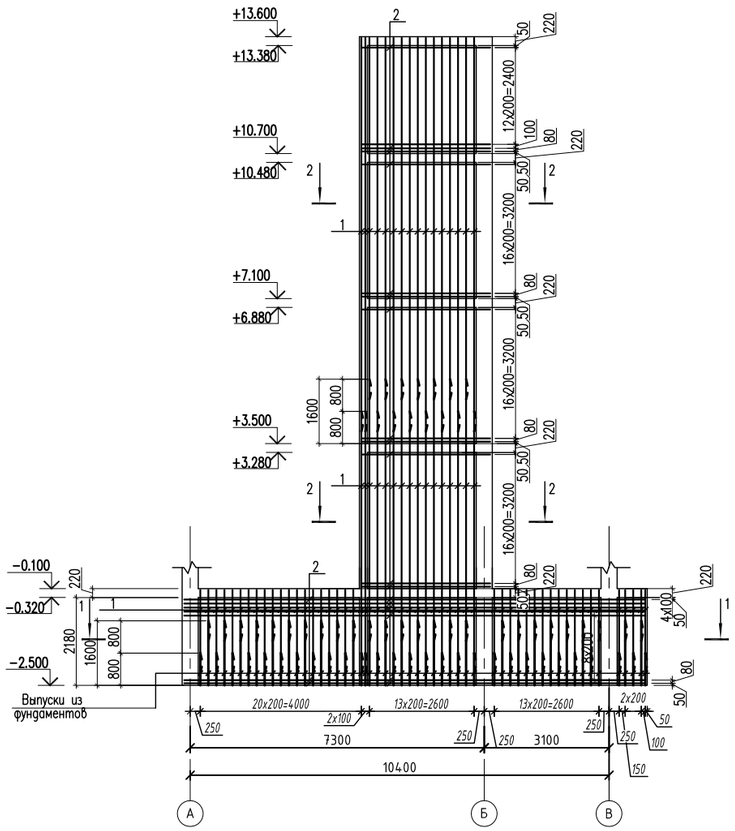

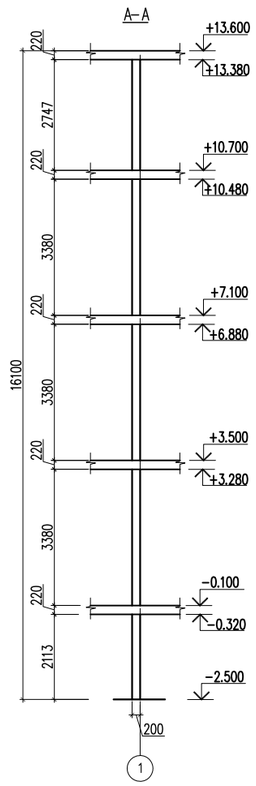

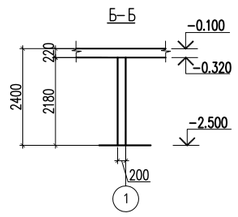

Внимание:
Выполнение бетонных работ производить только после установки в опалубку монолитных стен гибкой самозатухающей гофрированной трубы ПХВ, установочных и распредкоробок согласно чертежей марки ЭОМ.

1. **Данный лист смотреть с листом КЖ-18.**
2. Монолитные конструкции выполнять согласно требований СП РК 5.03-107-2013 "Несущие и ограждающие конструкции."
3. Снятие опалубки производить после достижения бетоном 70% проектной прочности.
4. Размерные линии указаны до центра рабочей арматуры.
5. В ведомости деталей размеры для хомутов даны по наружным граням стержней.

Согласовано

Взам. инв. N

Подп. и дата

Инв. N подл.

Изм.	Кол.уч	Лист	N док.	Подпись	Дата	06/2-2022 КЖ		
						«Строительство пристройки к школе-гимназии № 86 по ул. А. Болекпаева, здание №20»		
ГИП		Карабаева А.			11.22	Блок Б	Стадия	Лист	Листов
Проверил		Койгелдиева			11.22		РП	21	
Разработал		Чукаева Г.			11.22	Монолитная стена Вид 2.По оси "1".	TOO"RedlinePro" г.л.№1021538 от 31.05.2020г.		
Н. Контр.		Мокринская А.			11.22				

1 – 1

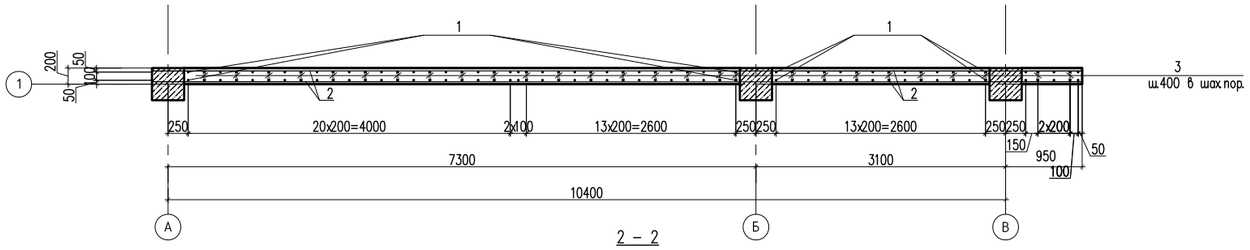

2 – 2

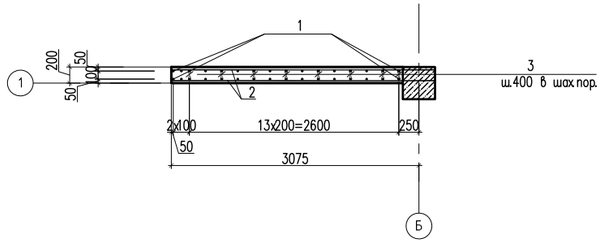

Узел установки шпилек в шахматном порядке 400x400 мм

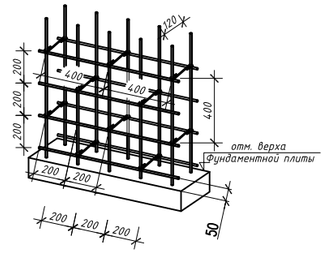

Ведомость деталей

Поз.	Эскиз
3	30 70 30 120 70 L=320
5	190 180 280 90 L=740

Спецификация материалов

Поз.	Обозначение	Наименование	Кол.	Масса ед.,кг.	Примеч.
		Монолитная стена Вид 2 шт.	1		
1	ГОСТ 34028-2016	ø10 А(500) м.п.	568.0	0.617	350.46
2	ГОСТ 34028-2016	ø10 А(500) м.п.	779.0	0.617	480.65
3	ГОСТ 34028-2016	ø8 А(240) L=320	883	0.13	114.79
		Материалы:			
		Бетон кл.С20/25 на ссц W6 F100 м3	6.0		

Стыки одиночных стержней рабочей арматуры внахлестку, без сварки

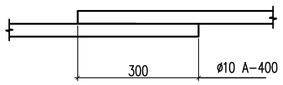

Стыки стержней рабочей арматуры. Внахлестку, без сварки, одиночных стержней.

Узел А

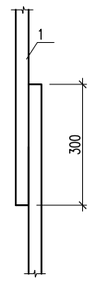

Внимание:
Выполнение бетонных работ производить только после установки в опалубку монолитных стен гибкой самозатухающей гофрированной трубы ПХВ, установочных и распредкоробок согласно чертежей марки ЭОМ.

1. **Данный лист смотреть с листом КЖ-18.**
2. Монолитные конструкции выполнять согласно требований СП РК 5.03-107-2013 "Несущие и ограждающие конструкции."
3. Снятие опалубки производить после достижения бетоном 70% проектной прочности.
4. Размерные линии указаны до центра рабочей арматуры.
5. В ведомости деталей размеры для хомутов даны по наружным граням стержней.

Изм.	Кол.уч	Лист	N док.	Подпись	Дата
ГИП	Карабаева А.				11.22
Проверил	Койгелдиева				11.22
Разработал	Чукаева Г.				11.22
Н. Контр.	Мокринская А.				11.22

06/2-2022 КЖ

«Строительство пристройки к школе-гимназии № 86 по ул. А. Болекпаева, здание №20»

Блок Б

Стадия	Лист	Листов
РП	22	

Сечение 1-1. Спецификация материалов.

ТОО"RedlinePro" г.л.№1021538 от 31.05.2020г.

Согласовано

Взам. инв. N

Подп. и дата

Инв. N подл.

Копировал Формат А4-3

Монолитная стена Вид 3.По оси "В".
(Опалубочный чертеж)

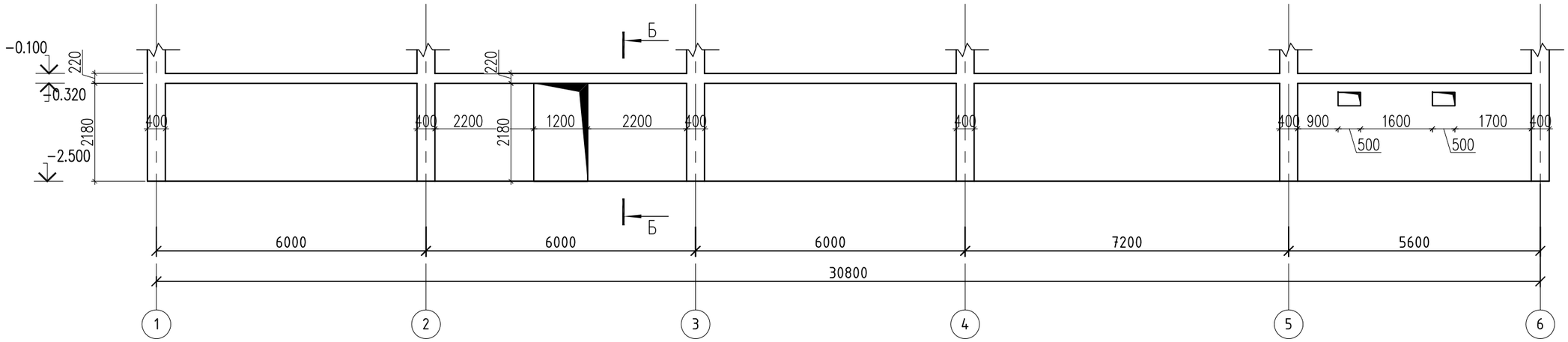

Б–Б

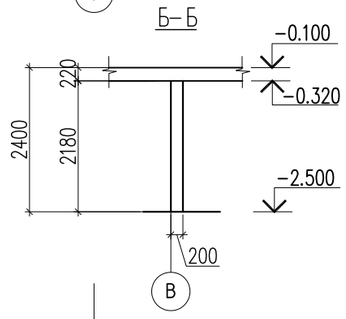

Монолитная стена Вид 3.По оси "В".
(Армирование)

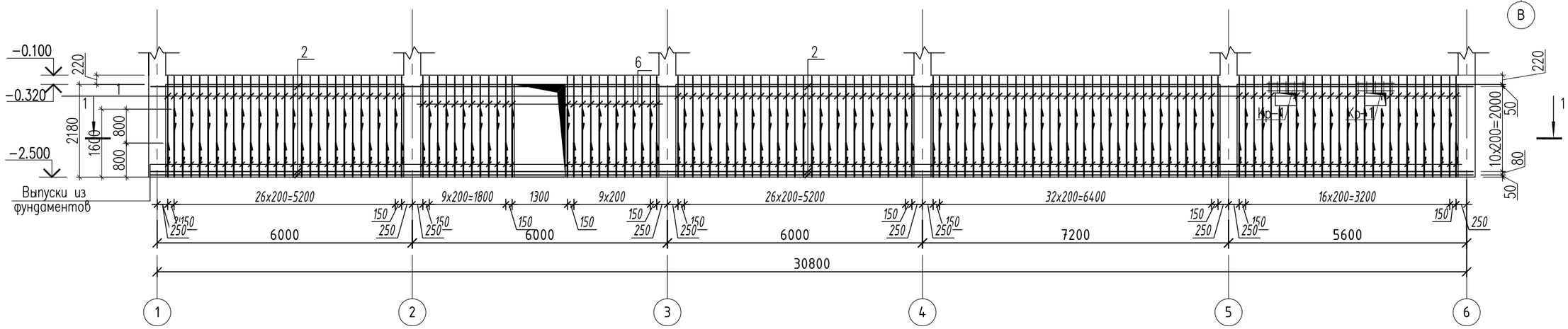

Внимание:
Выполнение бетонных работ производить только после установки в опалубку монолитных стен гибкой самозатухающей гофрированной трубы ПХВ, установочных и распредкоробок согласно чертежей марки ЭОМ.

1. Данный лист смотреть с листом КЖ-18.
2. Монолитные конструкции выполнять согласно требований СП РК 5.03-107-2013 "Несущие и ограждающие конструкции."
3. Снятие опалубки производить после достижения бетоном 70% проектной прочности.
4. Размерные линии указаны до центра рабочей арматуры.
5. В ведомости деталей размеры для хомутов даны по наружным граням стержней.

Изм.	Кол.уч	Лист	N док.	Подпись	Дата
ГИП		Карабаева А.			11.22
Проверил		Койгелдиева			11.22
Разработал		Чукаева Г			11.22
Н. Контр.		Мокринская А			11.22

06/2-2022 КЖ

«Строительство пристройки к школе-гимназии № 86 по ул. А. Болекпаева, здание №20»

Блок Б

Стадия	Лист	Листов
РП	23	

Монолитная стена Вид 3.По оси "В".

ТОО"RedlinePro"
г.л.№1021538 от 31.05.2020г.

Согласовано

Взам. инв. N

Подп. и дата

Инв. N подл.

Копировал

Формат А3

1 – 1

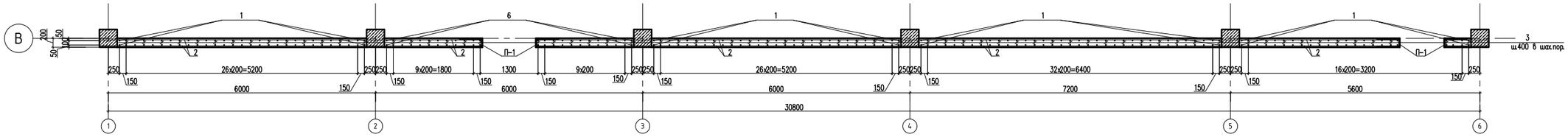

Спецификация материалов

Поз.	Обозначение	Наименование		Кол.	Масса ед.,кг.	Примеч.
		Монолитная стена Вид 3	шт.	1		
1	ГОСТ 34028-2016	ø10 А(500)	м.п.	278.0	0.617	171.53
2	ГОСТ 34028-2016	ø10 А(500)	м.п.	641.0	0.617	395.5
3	ГОСТ 34028-2016	ø8 А(240)	L=320	735	0.13	95.55
П-1	ГОСТ 34028-2016	ø10 А(240)	L=2160	33	1.33	43.89
6	ГОСТ 34028-2016	ø12 А(500)	м.п.	56.2	0.89	50.1
		Каркас Кр-1	шт.	2	6.58	13.16
4	ГОСТ 34028-2016	ø14 А(500)	L=1000	4	1.21	4.84
5	ГОСТ 34028-2016	ø8 А(240)	L=740	6	0.29	1.74
		Материалы:				
		Бетон кл.С20/25 на сац W6 F100	м3	11.8		

Стыки одиночных стержней рабочей арматуры внахлестку, без сварки

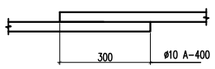

Каркас Кр-1

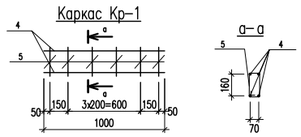

Стыки стержней рабочей арматуры. Внахлестку, без сварки, одиночных стержней.

Узел А

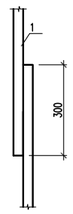

Узел установки шпилек в шахматном порядке 400х400 мм

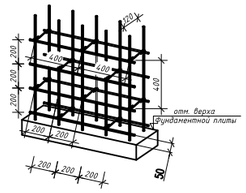

Ведомость деталей

Поз.	Эскиз
3	30 70 120 70 30 L=320
5	190 180 280 90 L=740
П-1	1000 160 1000 L=2160

						06/2-2022 КЖ			
						«Строительство пристройки к школе-гимназии № 86 по ул. А. Болекпаева, здание №20»			
Изм.	Кол.уч.	Лист	N док.	Подпись	Дата				
ГИП		Карабаева А.			11.22	Блок Б	Стадия	Лист	Листов
Проверил		Койгелдиева			11.22		РП	24	
Разработал		Чукаева Г.			11.22	Сечение 1-1. Спецификация материалов.	TOO"RedlinePro" г.л.№1021538 от 31.05.2020г.		
Н. Контр.		Макринская А.			11.22				

Согласовано

Взам. инв. N

Подп. и дата

Инв. N подл.

Монолитная стена Вид 4.По оси "Б".
(Опалубочный чертеж)

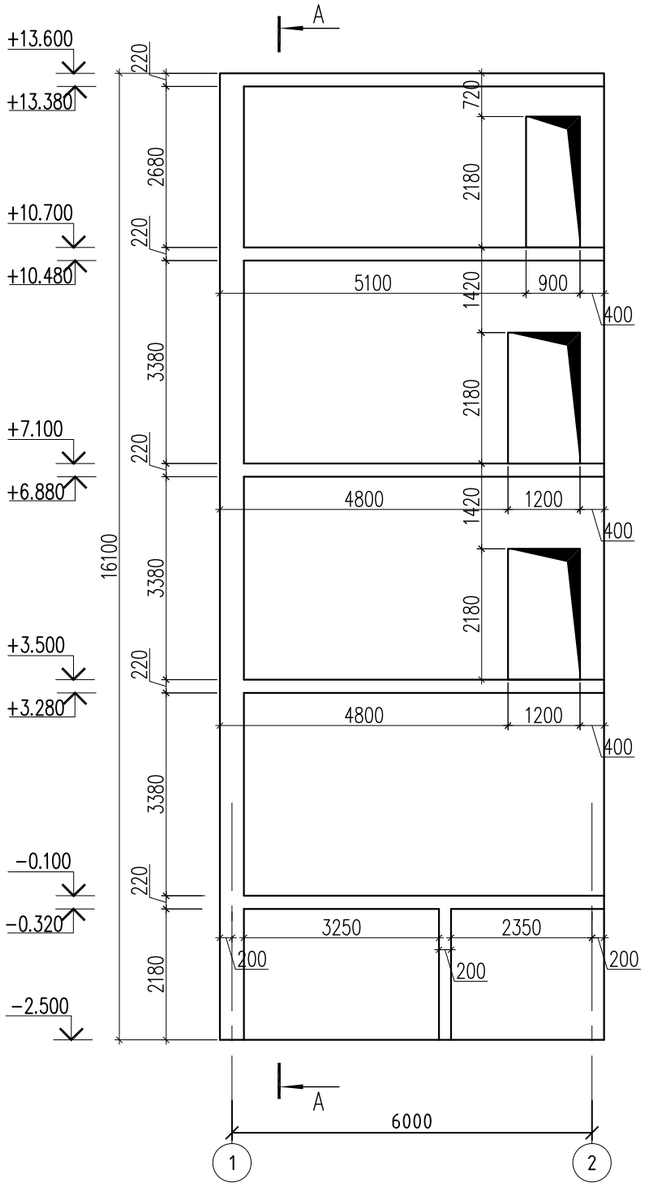

Монолитная стена Вид 4.По оси "Б".
(Армирование)

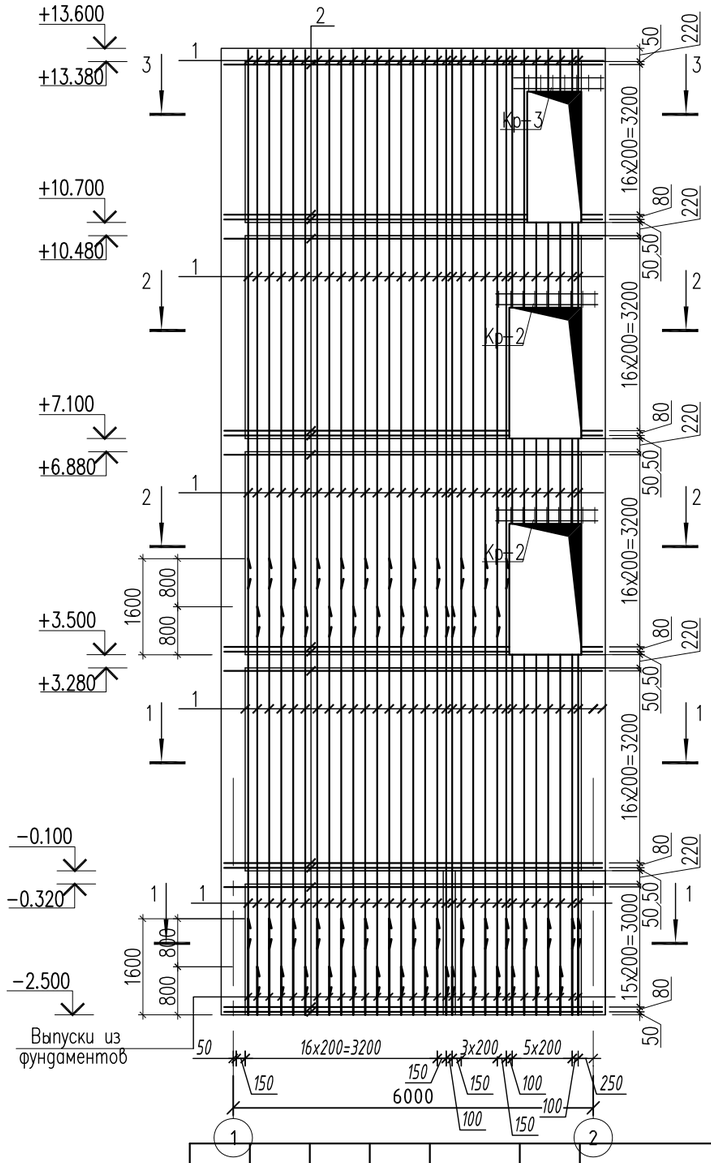

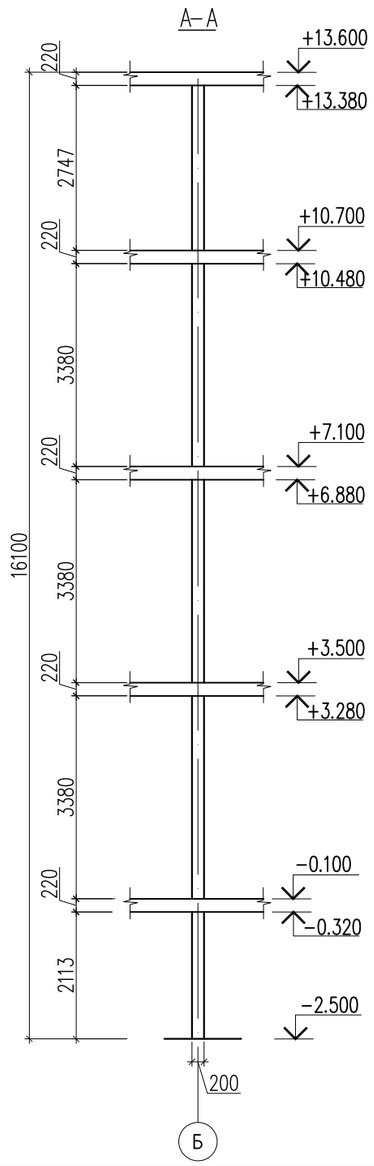

Внимание:
Выполнение бетонных работ производить только после установки в опалубку монолитных стен гибкой самозатухающей гофрированной трубы ПХВ, установочных и распредкоробок согласно чертежей марки ЭОМ.

1. Данный лист смотреть с листом КЖ-18.
2. Монолитные конструкции выполнять согласно требований СП РК 5.03-107-2013 "Несущие и ограждающие конструкции."
3. Снятие опалубки производить после достижения бетоном 70% проектной прочности.
4. Размерные линии указаны до центра рабочей арматуры.
5. В ведомости деталей размеры для хомутов даны по наружным граням стержней.

Изм.	Кол.уч	Лист	N док.	Подпись	Дата
ГИП		Карабаева А.			11.22
Проверил		Койгелдиева			11.22
Разработал		Чукаева Г			11.22
Н. Контр.		Мокринская А			11.22

06/2-2022 КЖ

«Строительство пристройки к школе-гимназии № 86 по ул. А. Болекпаева, здание №20»

Блок Б

Стадия	Лист	Листов
РП	25	

Монолитная стена Вид 4.По оси "Б"

ТОО"RedlinePro"
г.л.№1021538 от 31.05.2020г.

Согласовано

Взам. инв. N

Подп. и дата

Инв. N подл.

Копировал

Формат А3

1 – 1

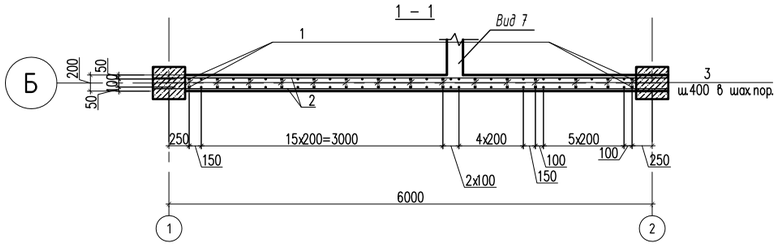

2 – 2

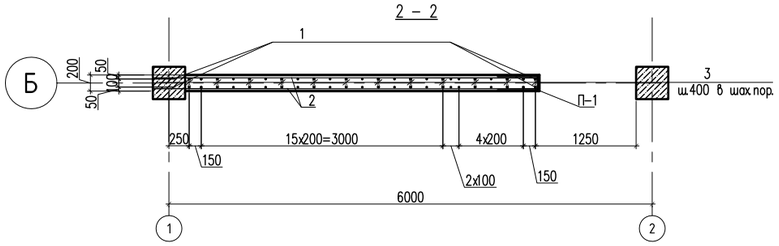

3 – 3

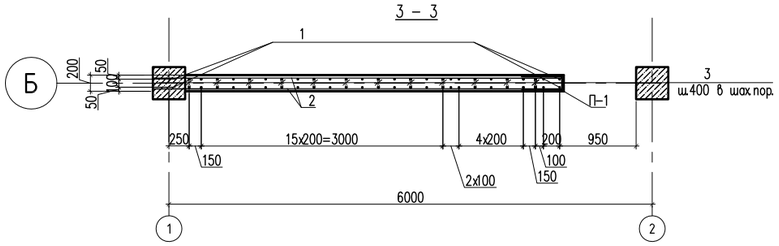

Каркас Кр-2

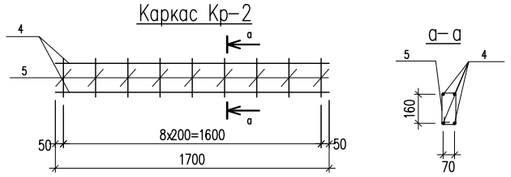

а – а

Каркас Кр-3

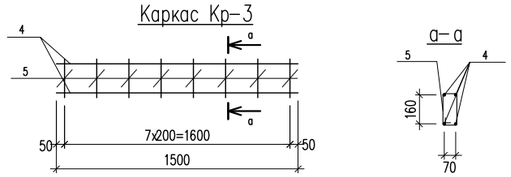

а – а

Узел установки шпилек в шахматном порядке 400х400 мм

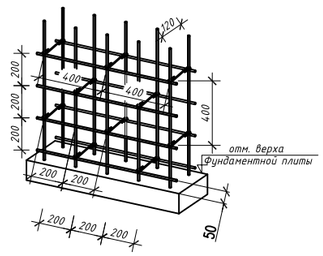

Стыки стержней рабочей арматуры. Внахлестку, без сварки, одиночных стержней.

Узел А

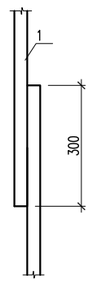

Спецификация материалов

Поз.	Обозначение	Наименование	Кол.	Масса ед., кг.	Примеч.
		Монолитная стена Вид 4 шт.	1		
1	ГОСТ 34028-2016	ø10 А(500) м.п.	831.0	0.617	512.73
2	ГОСТ 34028-2016	ø10 А(500) м.п.	610.0	0.617	376.37
3	ГОСТ 34028-2016	ø8 А(240) L=320	1210	0.13	157.3
П-1	ГОСТ 34028-2016	ø10 А(240) L=2160	66	1.33	87.78
		Каркас Кр-2 шт.	2	10.85	21.7
4	ГОСТ 34028-2016	ø14 А(500) L=1700	4	2.06	8.24
5	ГОСТ 34028-2016	ø8 А(240) L=740	9	0.29	2.61
		Каркас Кр-3 шт.	1	9.56	9.56
4	ГОСТ 34028-2016	ø14 А(500) L=1500	4	1.81	7.24
5	ГОСТ 34028-2016	ø8 А(240) L=740	8	0.29	2.32
		Материалы:			
		Бетон кл.С20/25 на ссц W6 F100 м3	19.0		

Ведомость деталей

Поз.	Эскиз
3	30 70 120 70 30 L=320
5	190 180 280 90 L=740
П-1	1000 160 1000 L=2160

Изм.	Кол.уч	Лист	N док.	Подпись	Дата	06/2-2022 КЖ		
						«Строительство пристройки к школе-гимназии № 86 по ул. А. Болекпаева, здание №20»		
ГИП		Карабаева А.			11.22	Блок Б	Стадия	Лист	Листов
Проверил		Койгелдиева			11.22		РП	26	
Разработал		Чукаева Г.			11.22	Сечение 1-1. Спецификация материалов.	ТОО"RedlinePro" г.л.№1021538 от 31.05.2020г.		
Н. Контр.		Мокринская А.			11.22				

Согласовано

Взам. инв. N

Подп. и дата

Инв. N подл.

Копировал

Формат А4-3

Монолитная стена Вид 5. Между осями "А" и "Б". (Опалубочный чертеж)

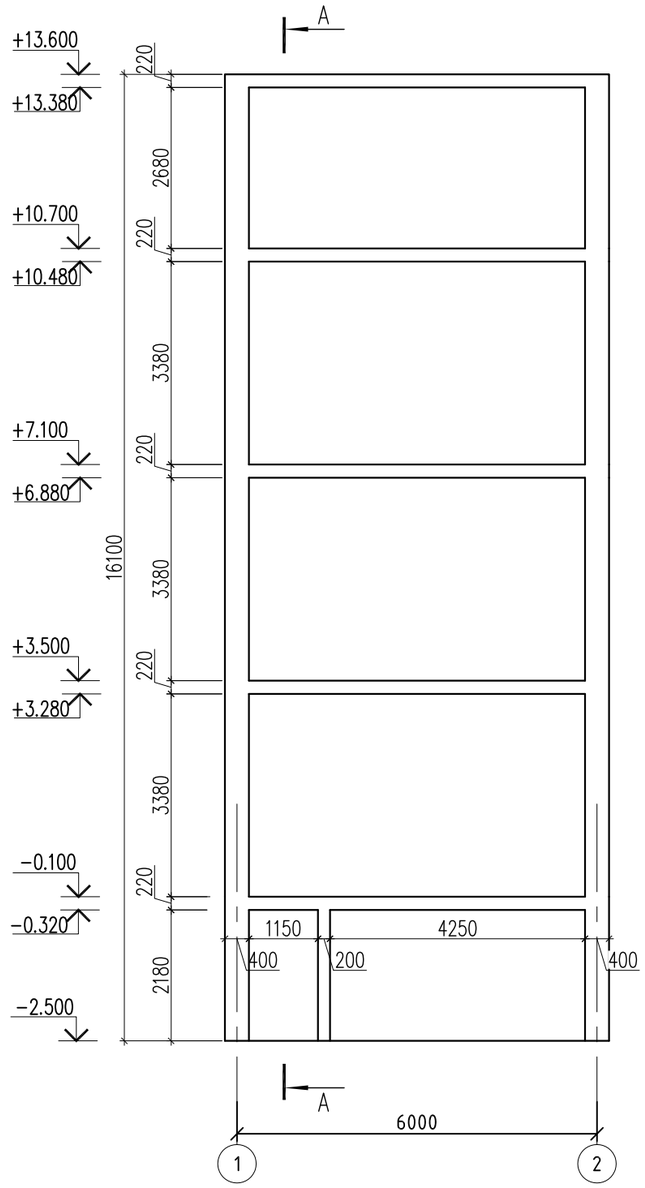

Монолитная стена Вид 5. Между осями "А" и "Б". (Армирование)

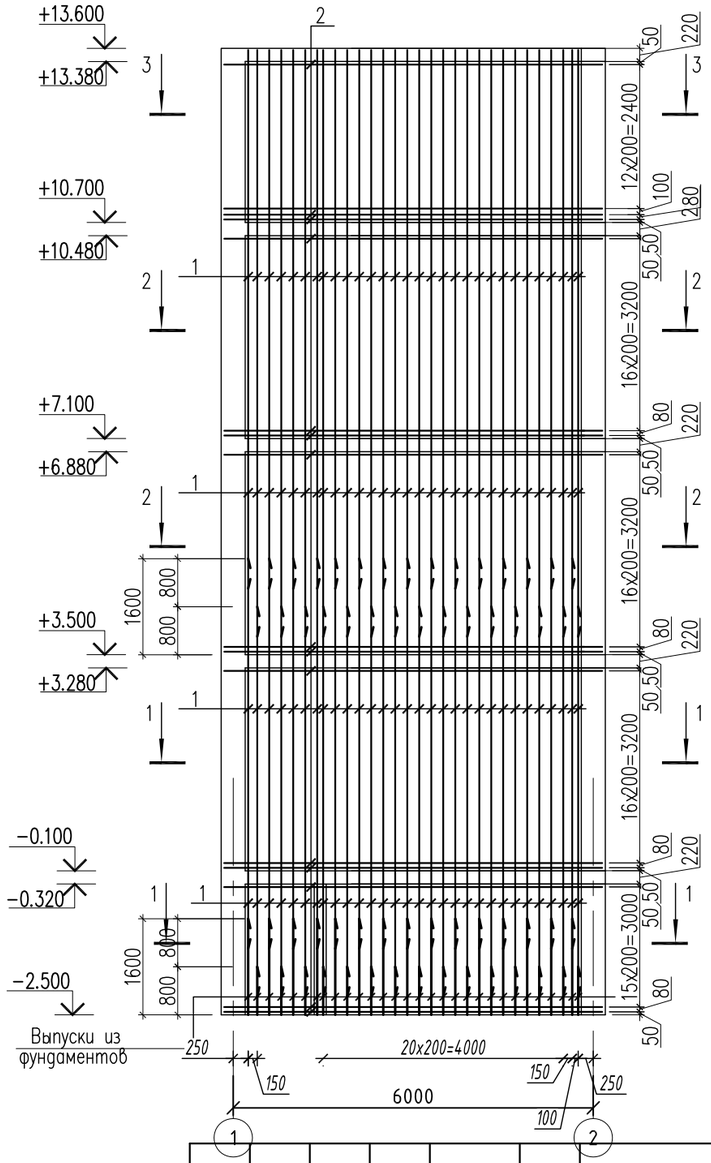

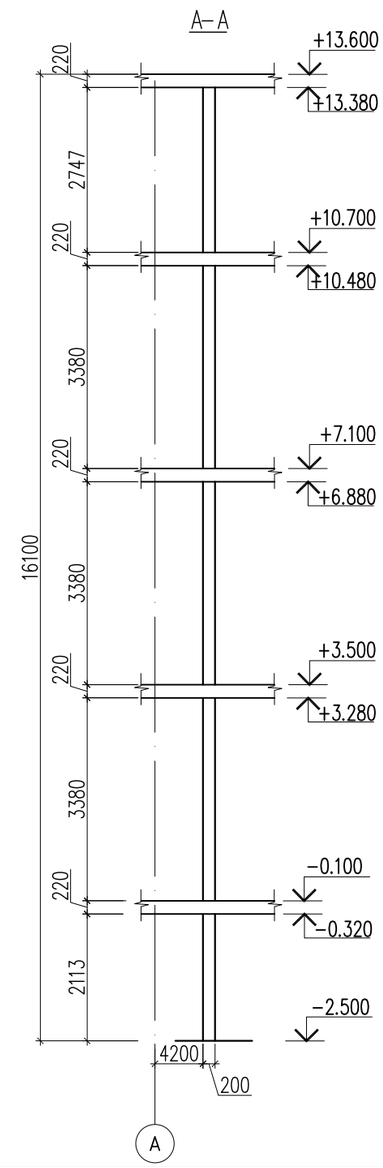

Согласовано

Взам. инв. N

Подп. и дата

Инв. N подл.

Внимание:
Выполнение бетонных работ производить только после установки в опалубку монолитных стен гибкой самозатухающей гофрированной трубы ПХВ, установочных и распредкоробок согласно чертежей марки ЭОМ.

1. **Данный лист смотреть с листом КЖ–18.**
2. Монолитные конструкции выполнять согласно требований СП РК 5.03–107–2013 "Несущие и ограждающие конструкции."
3. Снятие опалубки производить после достижения бетоном 70% проектной прочности.
4. Размерные линии указаны до центра рабочей арматуры.
5. В ведомости деталей размеры для хомутов даны по наружным граням стержней.

Изм.	Кол.уч	Лист	N док.	Подпись	Дата
ГИП		Карабаева А.			11.22
Проверил		Койгелдиева			11.22
Разработал		Чукаева Г			11.22
Н. Контр.		Мокринская А			11.22

06/2-2022 КЖ

«Строительство пристройки к школе-гимназии № 86 по ул. А. Болекпаева, здание №20»

Блок Б

Стадия	Лист	Листов
РП	27	

Монолитная стена Вид 5. Между осями "А" и "Б".

ТОО"RedlinePro"
г.л.№1021538 от 31.05.2020г.

Копировал

Формат А3

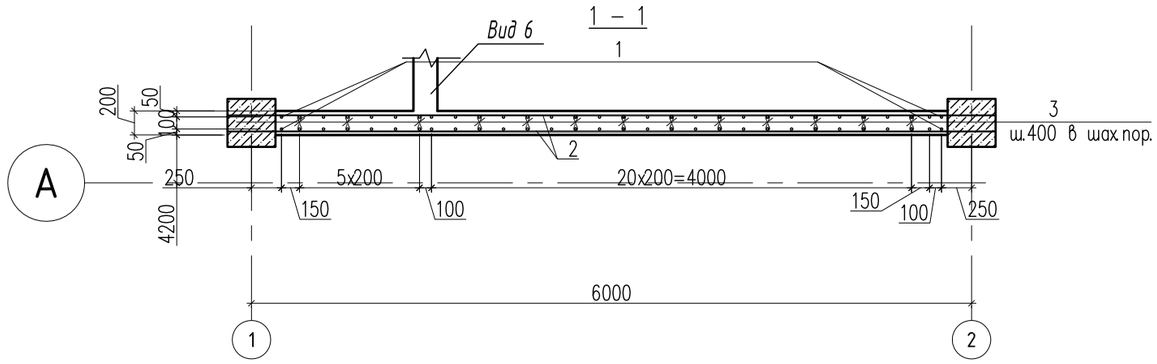

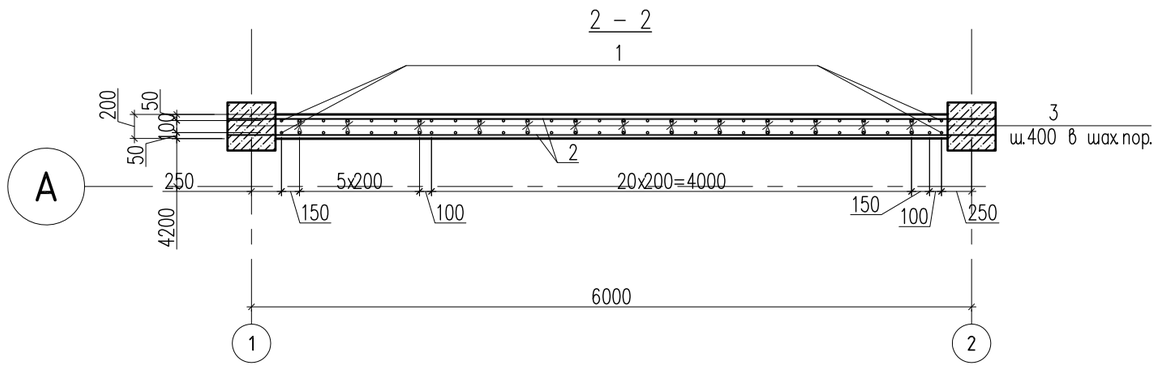

Спецификация материалов

Поз.	Обозначение	Наименование	Кол.	Масса ед., кг.	Примеч.
		Монолитная стена Вид 5 шт.	1		
1	ГОСТ 34028-2016	ø10 А(500) м.п.	894.0	0.617	551.6
2	ГОСТ 34028-2016	ø10 А(500) м.п.	670.0	0.617	413.4
3	ГОСТ 34028-2016	ø8 А(240) L=320	1288	0.13	167.44
		Материалы:			
		Бетон кл.С20/25 на ссц W6 F100 м3	20.6		

Ведомость деталей

Поз.	Эскиз
3	30 70 120 70 30 L=320

Узел установки шпилек в шахматном порядке 400х400 мм

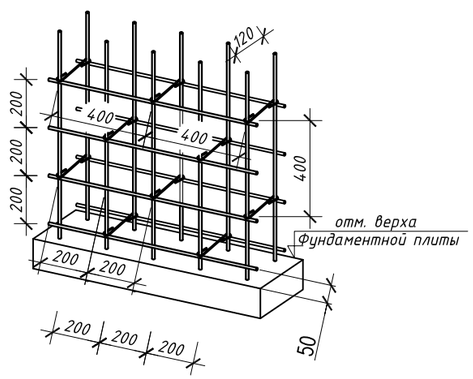

Стыки стержней рабочей арматуры. Внахлестку, без сварки, одиночных стержней.

Узел А

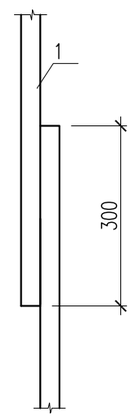

Согласовано

Взам. инв. N

Подп. и дата

Инв. N подл.

Изм.	Кол.уч	Лист	N док.	Подпись	Дата	06/2-2022 КЖ		
						«Строительство пристройки к школе-гимназии № 86 по ул. А. Болекпаева, здание №20»		
ГИП		Карабаева А.			11.22	Блок Б	Стадия	Лист	Листов
Проверил		Койгелдиева			11.22		РП	28	
Разработал		Чукаева Г			11.22	Сечение 1–1. Спецификация материалов.	ТОО"RedlinePro" г.л.№1021538 от 31.05.2020г.		
Н. Контр.		Мокринская А			11.22				

Копировал Формат А3

Монолитная стена Вид 6. Между осями "1" и "2". (Опалубочный чертеж)

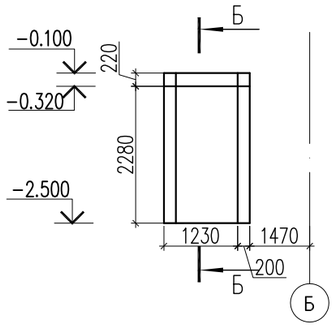

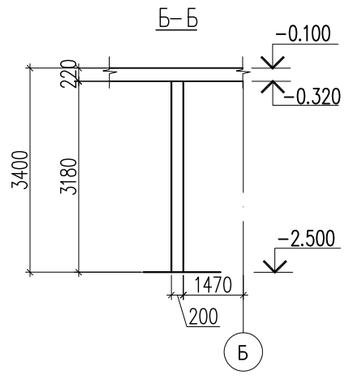

Спецификация материалов

Поз.	Обозначение	Наименование	Кол.	Масса ед., кг.	Примеч.
		Монолитная стена Вид 6 шт.	1		
1	ГОСТ 34028-2016	ø10 А(500) м.п.	15.3	0.617	9.44
2	ГОСТ 34028-2016	ø10 А(500) м.п.	34.32	0.617	21.18
3	ГОСТ 34028-2016	ø8 А(240) L=320	42	0.13	5.46
		Материалы:			
		Бетон кл.С20/25 на ссц W6 F100 м3	0.7		

Ведомость деталей

Поз.	Эскиз
3	30 70 120 70 30 L=320

Монолитная стена Вид 6. Между осями "1" и "2". (Армирование)

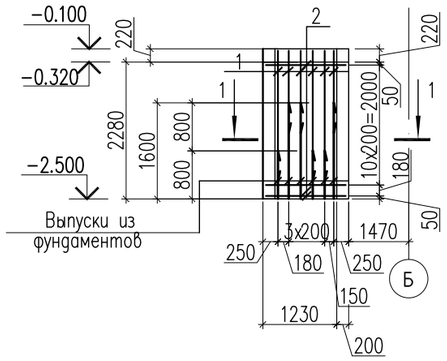

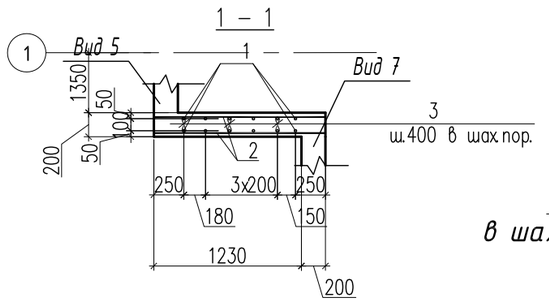

Узел установки шпилек в шахматном порядке 400x400 мм

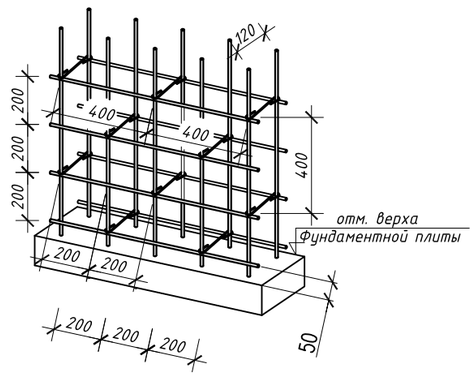

Внимание:
Выполнение бетонных работ производить только после установки в опалубку монолитных стен гибкой самозатухающей гофрированной трубы ПХВ, установочных и распредкоробок согласно чертежей марки ЭОМ.

1. **Данный лист смотреть с листом КЖ-18.**
2. Монолитные конструкции выполнять согласно требований СП РК 5.03-107-2013 "Несущие и ограждающие конструкции."
3. Снятие опалубки производить после достижения бетоном 70% проектной прочности.
4. Размерные линии указаны до центра рабочей арматуры.
5. В ведомости деталей размеры для хомутов даны по наружным граням стержней.

Изм.	Кол.уч	Лист	N док.	Подпись	Дата
ГИП		Карабаева А.			11.22
Проверил		Койгелдиева			11.22
Разработал		Чукаева Г			11.22
Н. Контр.		Мокринская А			11.22

06/2-2022 КЖ

«Строительство пристройки к школе-гимназии № 86 по ул. А. Болекпаева, здание №20»

Блок Б

Стадия	Лист	Листов
РП	28.1	

Монолитная стена Вид 6. Между осями "1" и "2".

ТОО"RedlinePro" г.л.№1021538 от 31.05.2020г.

Согласовано

Взам. инв. N

Подп. и дата

Инв. N подл.

Копировал Формат А3

Монолитная стена Вид 7.Между осями "1" и "2". (Опалубочный чертеж)

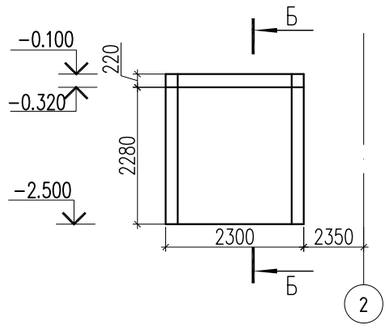

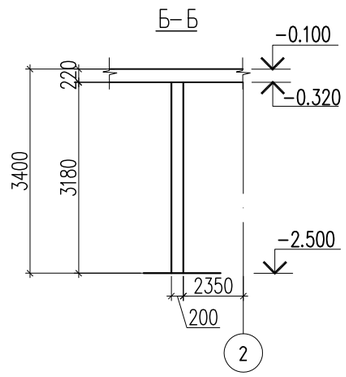

Спецификация материалов

Поз.	Обозначение	Наименование	Кол.	Масса ед., кг.	Примеч.
		Монолитная стена Вид 7 шт.	1		
1	ГОСТ 34028-2016	ø10 А(500) м.п.	35.6	0.617	21.97
2	ГОСТ 34028-2016	ø10 А(500) м.п.	55.2	0.617	34.1
3	ГОСТ 34028-2016	ø8 А(240) L=320	69	0.13	8.97
		Материалы:			
		Бетон кл.С20/25 на ссц W6 F100 м3	1.2		

Монолитная стена Вид 7. Между осями "1" и "2". (Армирование)

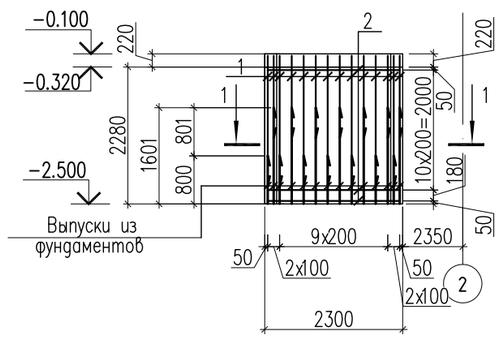

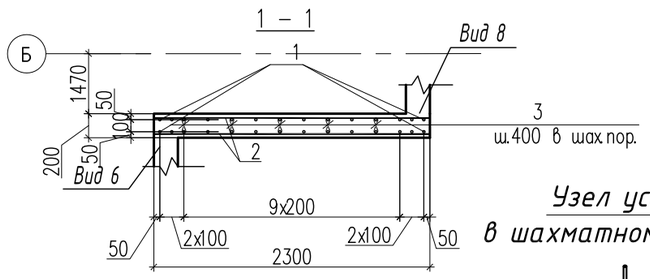

Узел установки шпилек в шахматном порядке 400x400 мм

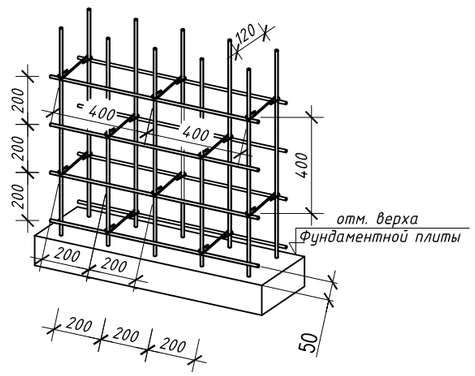

Ведомость деталей

Поз.	Эскиз
3	30 70 30 120 70 L=320

Внимание:
Выполнение бетонных работ производить только после установки в опалубку монолитных стен гибкой самозатухающей гофрированной трубы ПХВ, установочных и распредкоробок согласно чертежей марки ЭОМ.

1. **Данный лист смотреть с листом КЖ-18.**
2. Монолитные конструкции выполнять согласно требований СП РК 5.03-107-2013 "Несущие и ограждающие конструкции."
3. Снятие опалубки производить после достижения бетоном 70% проектной прочности.
4. Размерные линии указаны до центра рабочей арматуры.
5. В ведомости деталей размеры для хомутов даны по наружным граням стержней.

Согласовано

Взам. инв. N

Подп. и дата

Инв. N подл.

Изм.	Кол.уч	Лист	N док.	Подпись	Дата	06/2-2022 КЖ			
						«Строительство пристройки к школе-гимназии № 86 по ул. А. Болекпаева, здание №20»			
ГИП		Карабаева А.			11.22	Блок Б	Стадия	Лист	Листов
Проверил		Койгелдиева			11.22		РП	28.2	
Разработал		Чукаева Г			11.22	Монолитная стена Вид 7. Между осями "1" и "2".	ТОО"RedlinePro" г.л.№1021538 от 31.05.2020г.		
Н. Контр.		Мокринская А.			11.22				

Копировал Формат А3

Монолитная стена Вид 8. Между осями "1" и "2". (Опалубочный чертеж)

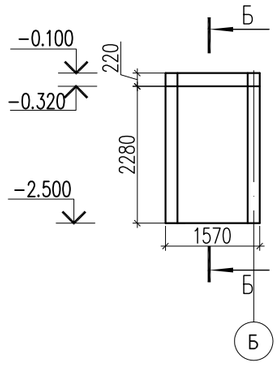

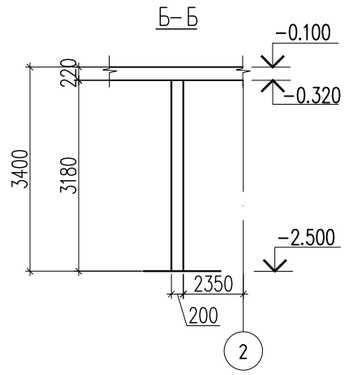

Спецификация материалов

Поз.	Обозначение	Наименование	Кол.	Масса ед., кг.	Примеч.
		Монолитная стена Вид 8 шт.	1		
1	ГОСТ 34028-2016	ø10 А(500) м.п.	17.8	0.617	11.0
2	ГОСТ 34028-2016	ø10 А(500) м.п.	37.7	0.617	23.26
3	ГОСТ 34028-2016	ø8 А(240) L=320	48	0.13	6.54
		Материалы:			
		Бетон кл.С20/25 на ссц W6 F100 м3	0.8		

Ведомость деталей

Поз.	Эскиз
3	30 70 30 120 70 L=320

Монолитная стена Вид 8. Между осями "1" и "2". (Армирование)

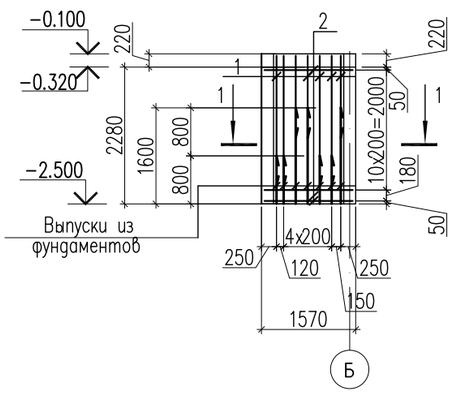

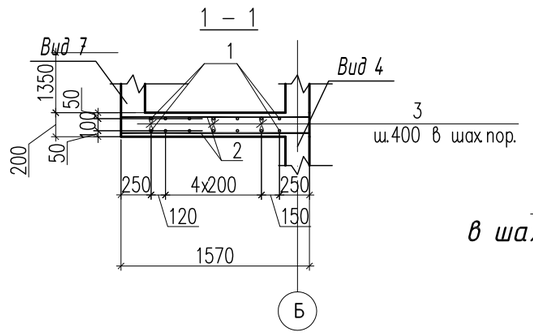

Узел установки шпилек в шахматном порядке 400x400 мм

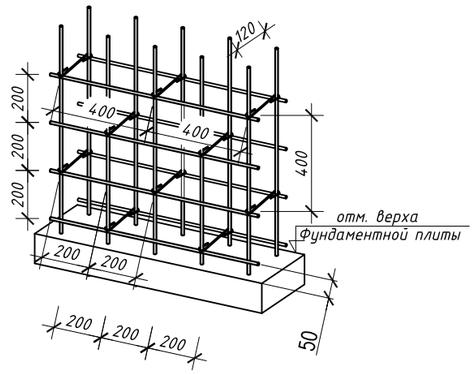

Внимание:
Выполнение бетонных работ производить только после установки в опалубку монолитных стен гибкой самозатухающей гофрированной трубы ПХВ, установочных и распредкоробок согласно чертежей марки ЭОМ.

1. **Данный лист смотреть с листом КЖ-18.**
2. Монолитные конструкции выполнять согласно требований СП РК 5.03-107-2013 "Несущие и ограждающие конструкции."
3. Снятие опалубки производить после достижения бетоном 70% проектной прочности.
4. Размерные линии указаны до центра рабочей арматуры.
5. В ведомости деталей размеры для хомутов даны по наружным граням стержней.

Изм.	Кол.уч	Лист	N док.	Подпись	Дата	06/2-2022 КЖ			
						«Строительство пристройки к школе-гимназии № 86 по ул. А. Болекпаева, здание №20»			
ГИП		Карабаева А.			11.22	Блок Б	Стадия	Лист	Листов
Проверил		Койгелдиева			11.22		РП	28.3	
Разработал		Чукаева Г			11.22	Монолитная стена Вид 8. Между осями "1" и "2".	ТОО"RedlinePro" г.л.№1021538 от 31.05.2020г.		
Н. Контр.		Мокринская А			11.22				

Согласовано

Взам. инв. N

Подп. и дата

Инв. N подл.

Копировал Формат А3

Схема расположения монолитных балок на отм. -0,100.

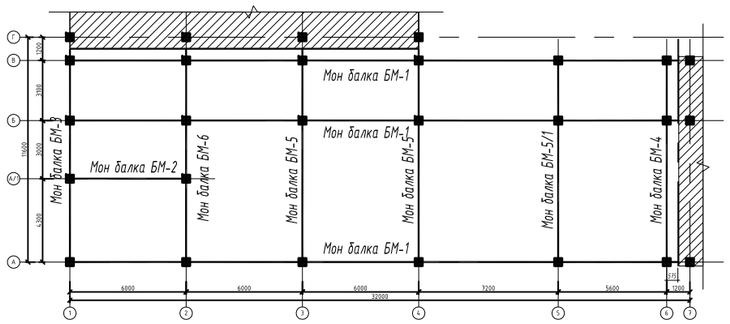

Схема расположения монолитных балок на отм. +3,500

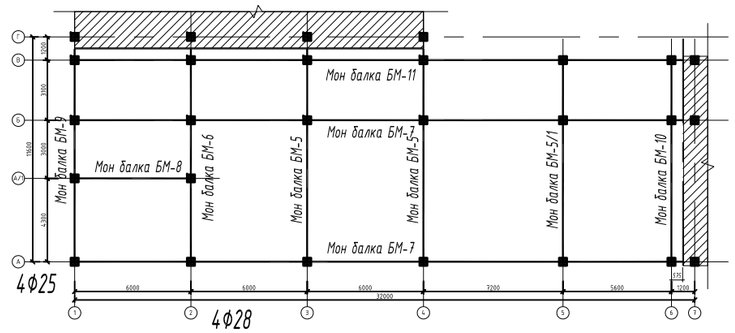

Схема расположения монолитных балок на отм. +7,100

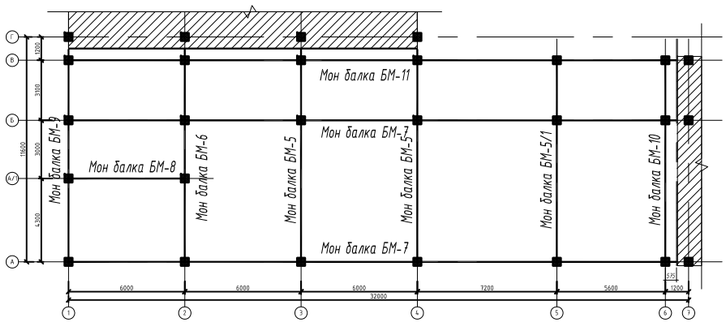

Схема расположения монолитных балок на отм. +10,700

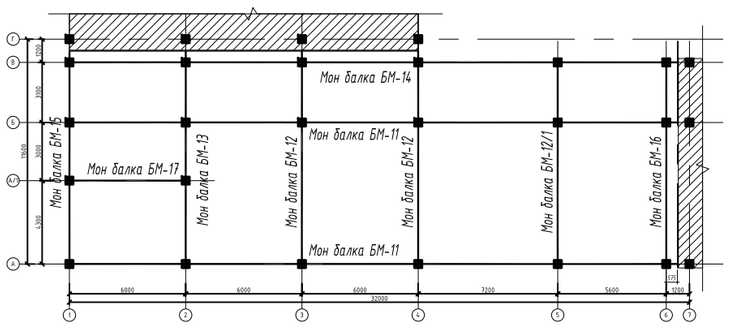

Схема расположения монолитных балок на отм. +13,600

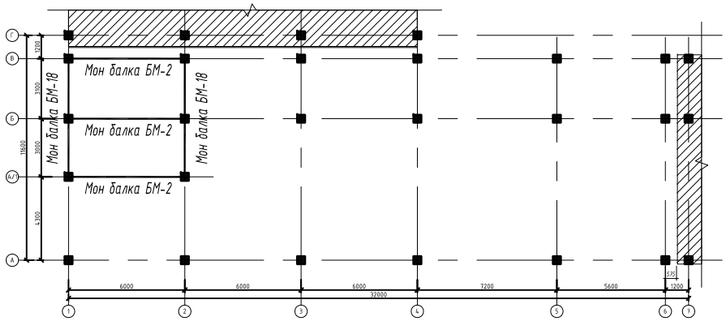

Спецификация материалов

Поз	Обозначение	Наименование	Кол.	Масса ед.,кг	Примеч
БМ-1		Монолитная балка БМ-1	3	725.84	
БМ-2		Монолитная балка БМ-2	4	154.26	
БМ-3		Монолитная балка БМ-3	1	254,36	
БМ-4		Монолитная балка БМ-4	1	266,79	
БМ-5		Монолитная балка БМ-5	6	583.40	
БМ-5/1		Монолитная балка БМ-5/1	3	580.45	
БМ-6		Монолитная балка БМ-6	3	583.24	
БМ-7		Монолитная балка БМ-7	4	1269.5	
БМ-8		Монолитная балка БМ-8	2	292.34	
БМ-9		Монолитная балка БМ-9	2	484.24	
БМ-10		Монолитная балка БМ-10	2	485,09	
БМ-11		Монолитная балка БМ-11	4	1118.52	
БМ-12		Монолитная балка БМ-12	2	485,072	
БМ-12/		Монолитная балка БМ-12/1	1	485,09	
БМ-13		Монолитная балка БМ-13	1	484.24	
БМ-14		Монолитная балка БМ-14	1	971.20	
БМ-15		Монолитная балка БМ-15	1	396.68	
БМ-16		Монолитная балка БМ-16	1	401,89	
БМ-17		Монолитная балка БМ-17	1	240.18	
БМ-18		Монолитная балка БМ-18	2	189,92	

Схема блокировки

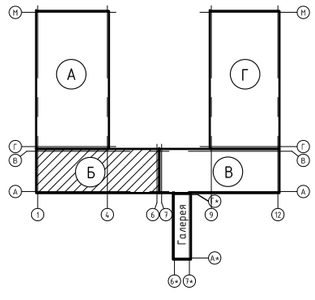

1. **Данный лист смотреть с листом КЖ-29,...49.**
2. Монолитные конструкции выполнять согласно требований СП РК 5.03-107-2013 "Несущие и ограждающие конструкции."
3. Снятие опалубки производить после достижения бетоном 70% проектной прочности.
4. Размерные линии указаны до центра рабочей арматуры.
5. В ведомости деталей размеры для хомутов даны по наружным граням стержней.

Согласовано:

Взам. инв. №

Подп. и дата

Инв. № подл.

						06/2-2022 КЖ		
Изм.	Кол.уч	Лист	N док.	Подпись	Дата	«Строительство пристройки к школе-гимназии № 86 по ул. А. Болекпаева, здание №20»		
ГИП		Карабаева А.			11.22	Блок Б	Стадия	Лист	Листов
Проверил		Койгелдиева			11.22		РП	29	
Разработал		Чукаева Г.			11.22	Схема расположения монолитных балок	ТОО"RedlinePro" г.л.№1021538 от 31.05.2020г.		
Н. Контр.		Мокринская А.			11.22				

Формат

Монолитная балка БМ-1

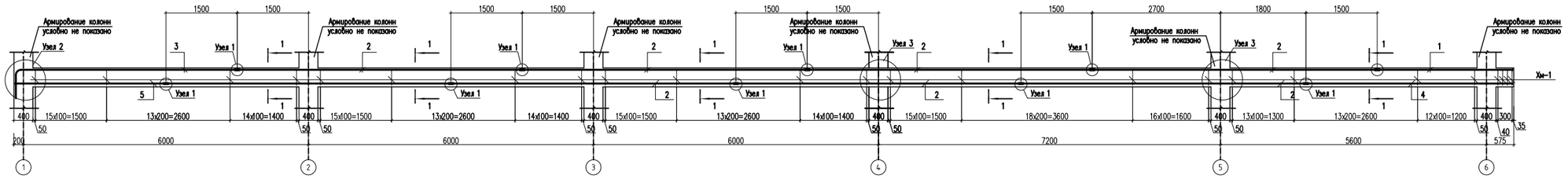

Спецификация материалов

Поз.	Обозначение	Наименование	Кол.	Масса ед.,кг.	Примеч.
		Монолитная балка БМ-1	725.84		
1	ГОСТ 34028-2016	ø16 А500 L=2850	4	4.50	18.00
2	ГОСТ 34028-2016	ø16 А500 L=6000	32	9.47	303.04
3	ГОСТ 34028-2016	ø16 А500 L=5540	4	8.74	35.0
4	ГОСТ 34028-2016	ø16 А500 L=4350	4	6.86	27.5
5	ГОСТ 34028-2016	ø16 А500 L=3175	4	5.02	20.1
Н-1	ГОСТ 34028-2016	ø16 А500 L=130	80	0.21	16.80
Ш-1	ГОСТ 103-2006	Полоса $\frac{65х20\ ГОСТ\ 103-2006}{ВСт3кп\ ГОСТ\ 380-2005}$ L=65	12	0.66	7.92
Хм-1	ГОСТ 34028-2016	ø8 А240 L=1140	442	0.45	198.90
С-1	ГОСТ 23279-2012	4С $\frac{5Вр-I-100(10)}{5Вр-I-100(50)}$ 46х100 п.м.	62,8	1.59	98.58
		Материалы:			
		Бетон кл. С20/25 м3	4,4		

1 – 1

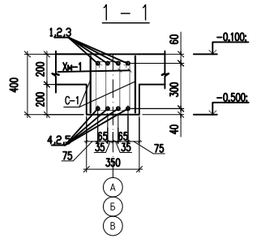

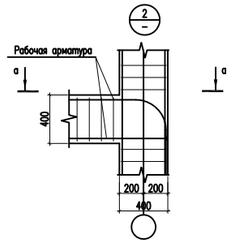

а – а

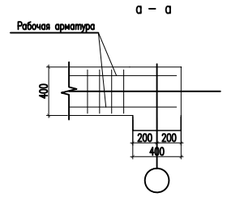

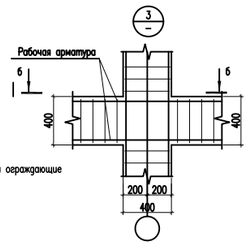

б – б

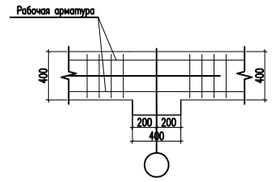

Деталь стыковки продольной арматуры накладками

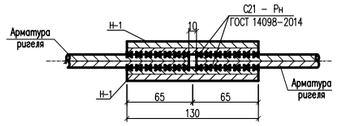

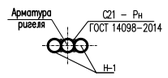

Ведомость деталей

Поз.	Эскиз
3	4500; 240; 800; R140; L=5540
Ш-1	20; 65; продольная арматура ригеля; Ш-1
Хм-1	235; 435; 335; 135; L=1140
Хм-2	440; 440; 340; 340; L=1560

1. **Данный лист смотреть с листом КЖ-29.**
2. Монолитные конструкции выполнять согласно требований СП РК 5.03-107-2013 "Несущие и ограждающие конструкции"
3. Снятие опалубки производить после достижения бетоном 70% проектной прочности.
4. Размерные линии указаны до центра рабочей арматуры.
5. В ведомости деталей размеры для хомутов даны по наружным граням стержней.

Изм.	Кол.уч.	Лист	N док	Подпись	Дата
ГИП		Карабаева А.			11.22
Проверил		Койгелдиева			11.22
Разработал		Чукаева Г.			11.22
Н. Контр.		Мокринская А.			11.22

06/2-2022 КЖ

«Строительство пристройки к школе-гимназии № 86 по ул. А. Болекпаева, здание №20»

Блок Б

Монолитная балка БМ-1. Сечение 1-1. Узел 2,3. Ведомость деталей. Спецификация элементов.

Стадия	Лист	Листов
РП	30	

ТОО"RedlinePro" г.л.№1021538 от 31.05.2020г.

Согласовано:

Взам. инв. №

Подп. и дата

Инв. № подл.

Формат

Монолитная балка БМ-2

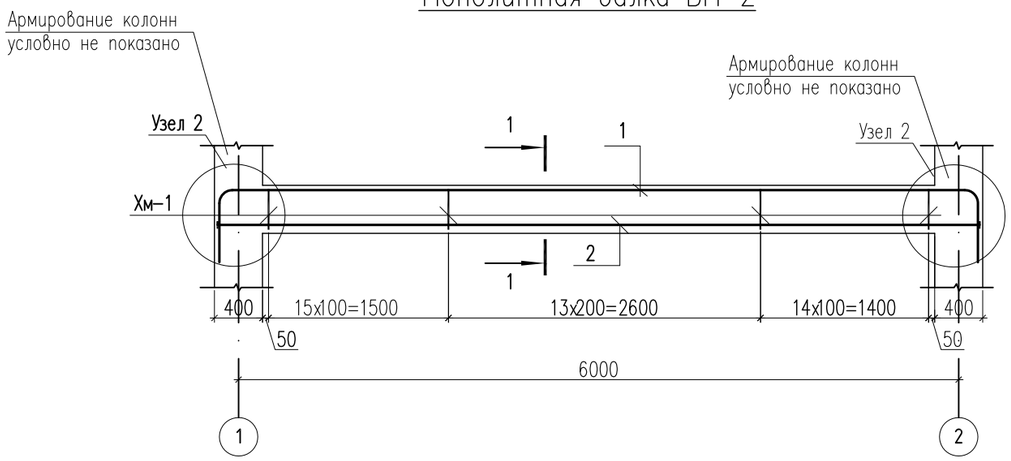

1 – 1

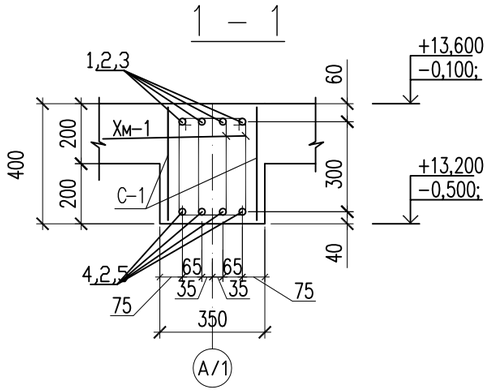

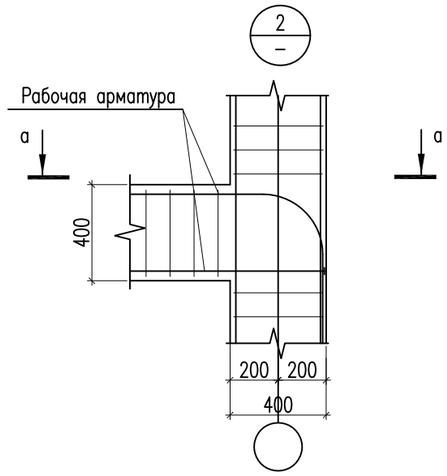

а – а

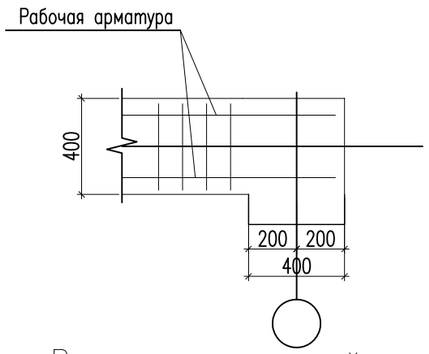

Ведомость деталей

Поз.	Эскиз
Ш-1	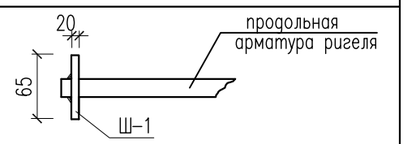

Ведомость деталей

Поз.	Эскиз
1	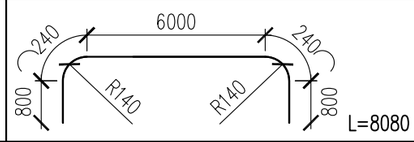
Хм-1	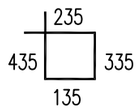
Хм-2	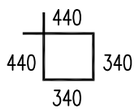

Спецификация материалов

Поз.	Обозначение	Наименование	Кол.	Масса ед., кг.	Примеч.
		Монолитная балка БМ-2	154.26		
1	ГОСТ 34028-2016	⌀16 А500 L=8080	4	12.8	51.2
2	ГОСТ 34028-2016	⌀16 А500 L=6350	4	10.0	40.0
Ш-1	ГОСТ 103-2006	Полоса $\frac{65x20\ ГОСТ\ 103-2006}{ВСт3кп\ ГОСТ\ 380-2005}$ L=65	8	0.66	5.28
Хм-1	ГОСТ 34028-2016	⌀8 А240 L=1140	86	0.45	38.70
С-1	ГОСТ 23279-2012	4С $\frac{5Вр-I-100(10)}{5Вр-I-100(50)}$ 46x100 п.м.	12,7	1.59	19.08
		Материалы:			
		Бетон кл. С20/25 м3	0,8		

1. Данный лист смотреть с листом КЖ-29.
2. Монолитные конструкции выполнять согласно требований СП РК 5.03-107-2013 "Несущие и ограждающие конструкции."
3. Снятие опалубки производить после достижения бетоном 70% проектной прочности.
4. Размерные линии указаны до центра рабочей арматуры.
5. В ведомости деталей размеры для хомутов даны по наружным граням стержней.

Изм.	Кол.уч	Лист	N док.	Подпись	Дата	06/2-2022 КЖ			
						«Строительство пристройки к школе-гимназии № 86 по ул. А. Болекпаева, здание №20»			
ГИП		Карабаева А.			11.22	Блок Б	Стадия	Лист	Листов
Проверил		Койгелдиева			11.22		РП	31	
Разработал		Чукаева Г			11.22	Монолитная балка БМ-2. Сечение 1-1. Узел 2. Ведомость деталей. Спецификация элементов.	ТОО"RedlinePro" г.л.№1021538 от 31.05.2020г.		
Н. Контр.		Мокринская А			11.22				

Согласовано:

Взам. инв. №

Подп. и дата

Инв. № подл.

Формат

Монолитная балка БМ-3

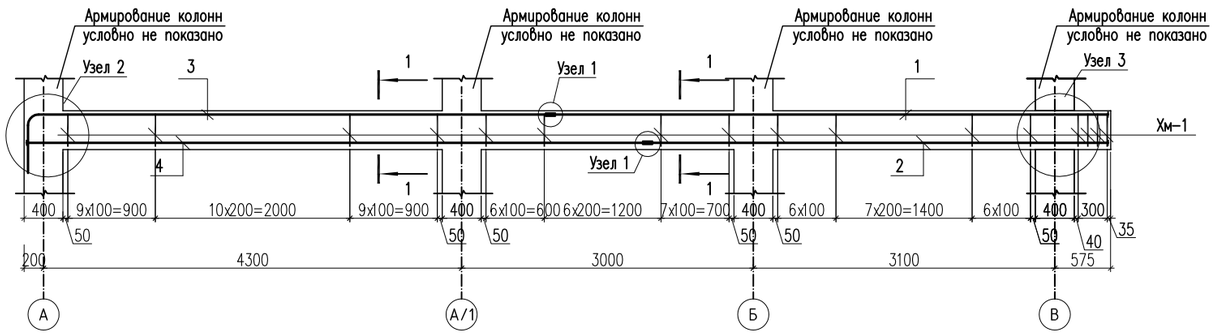

1 – 1

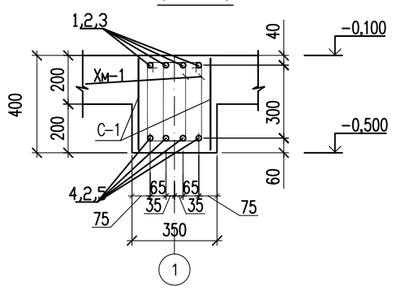

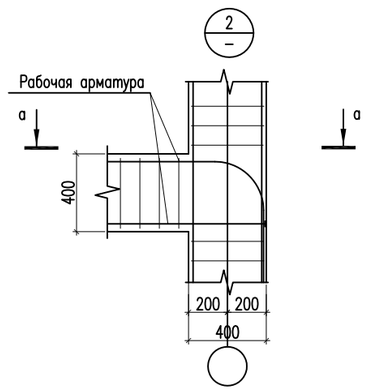

а – а

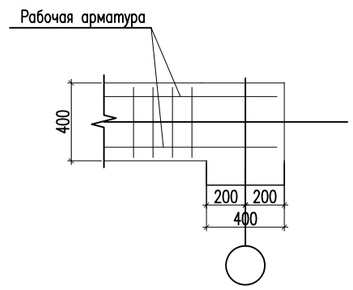

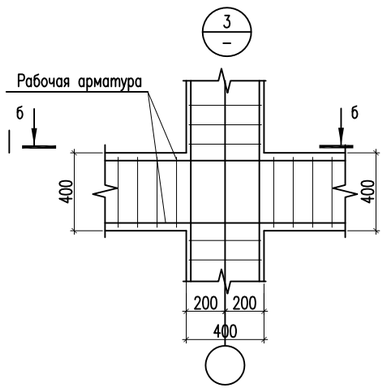

б – б

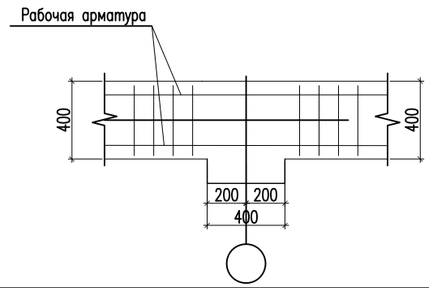

Ведомость деталей

Поз.	Эскиз
3	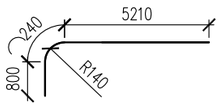 L=6250
Ш-1	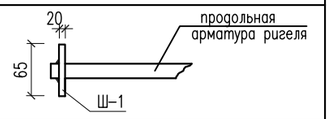
Хм-1	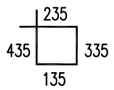 L=1140
Хм-2	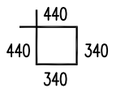 L=1560

Спецификация материалов

Поз.	Обозначение	Наименование	Кол.	Масса ед., кг.	Примеч.
		Монолитная балка БМ-3	254,36		
1	ГОСТ 34028-2016	ø16 А500 L=5735	4	9.06	36.2
2	ГОСТ 34028-2016	ø16 А500 L=4735	4	7.48	29.9
3	ГОСТ 34028-2016	ø16 А500 L=6250	4	9.88	39.5
4	ГОСТ 34028-2016	ø16 А500 L=6380	4	10.1	40.4
Н-1	ГОСТ 34028-2016	ø16 А500 L=130	16	0.21	3.36
Ш-1	ГОСТ 103-2006	Полоса $\frac{65x20\ ГОСТ\ 103-2006}{ВСт3кп\ ГОСТ\ 380-2005}$ L=65	12	0.66	7.92
Хм-1	ГОСТ 34028-2016	ø8 А240 L=1140	138	0.45	62.10
С-1	ГОСТ 23279-2012	4С $\frac{5Вр-I-100(10)}{5Вр-I-100(50)}$ 46x100 п.м.	22,3	1.59	34.98
		Материалы:			
		Бетон кл. С20/25 м3	1,453		

В

Деталь стыковки продольной арматуры накладками

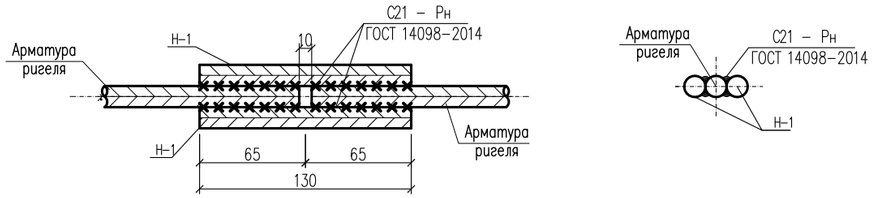

1. **Данный лист смотреть с листом КЖ-29.**
2. Монолитные конструкции выполнять согласно требований СП РК 5.03-107-2013 "Несущие и ограждающие конструкции."
3. Снятие опалубки производить после достижения бетоном 70% проектной прочности.
4. Размерные линии указаны до центра рабочей арматуры.
5. В ведомости деталей размеры для хомутов даны по наружным граням стержней.

Изм.	Кол.уч	Лист	N док.	Подпись	Дата	06/2-2022 КЖ		
						«Строительство пристройки к школе-гимназии № 86 по ул. А. Болекпаева, здание №20»		
ГИП		Карабаева А.			11.22	Блок Б	Стадия	Лист	Листов
Проверил		Койгелдиева			11.22		РП	32	
Разработал		Чукаева Г.			11.22	Монолитная балка БМ-3. Сечение 1-1. Узел 2. Ведомость деталей. Спецификация элементов.	ТОО"RedlinePro" г.л.№1021538 от 31.05.2020г.		
Н. Контр.		Мокринская А.			11.22				

Согласовано:

Взам. инв. №

Подп. и дата

Инв. № подл.

Формат

Монолитная балка БМ-4

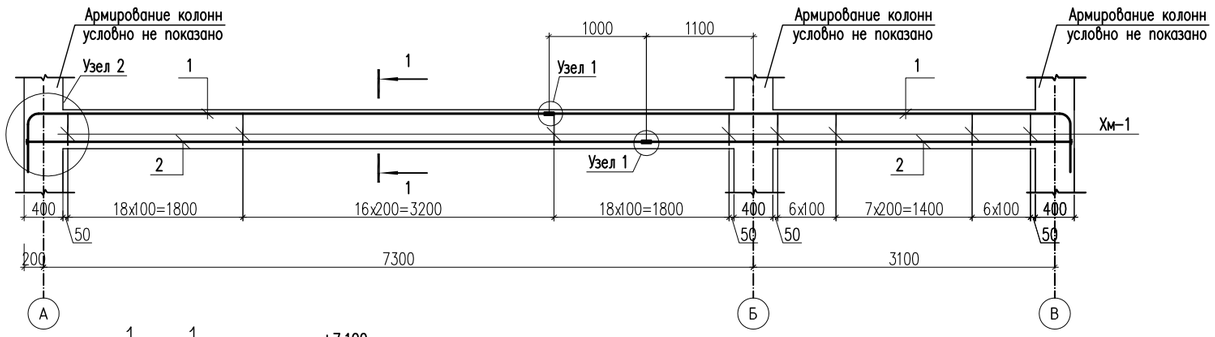

1 – 1

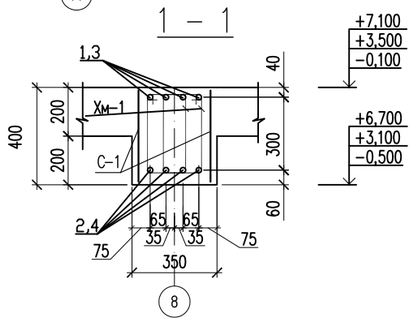

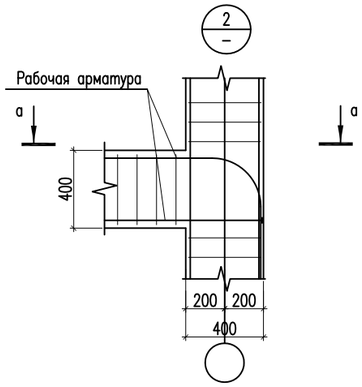

а – а

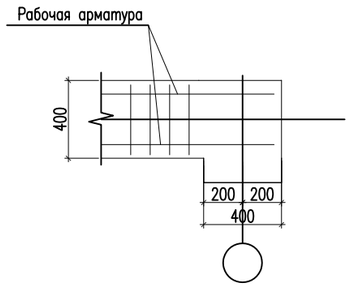

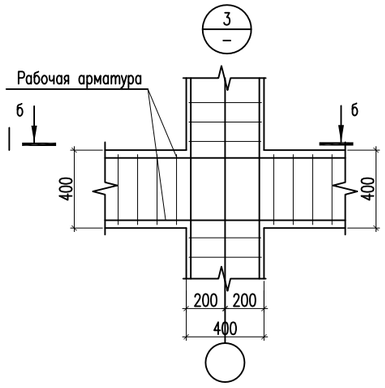

б – б

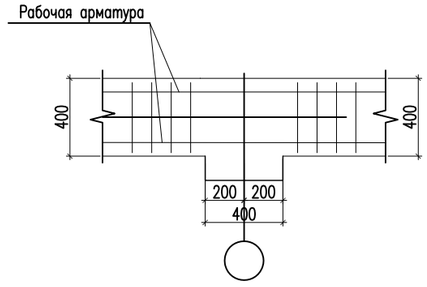

Спецификация материалов

Поз.	Обозначение	Наименование	Кол.	Масса ед., кг.	Примеч.
		Монолитная балка БМ-4	266,79		
1	ГОСТ 34028-2016	⌀16 А500 L=6240	8	9.86	78.9
2	ГОСТ 34028-2016	⌀16 А500 L=4375	4	6.91	27.6
3	ГОСТ 34028-2016	⌀16 А500 L=6375	4	10.1	40.4
Н-1	ГОСТ 34028-2016	⌀16 А500 L=220	16	0.35	5.60
Ш-1	ГОСТ 103-2006	Полоса 110x20 ГОСТ 103-2006 / ВСт3кп ГОСТ 380-2005 L=110	8	1.90	15.20
Хм-1	ГОСТ 34028-2016	⌀8 А240 L=1140	146	0.45	65.70
С-1	ГОСТ 23279-2012	4С 5Вр-I-100(10) / 5Вр-I-100(50) 46x100 п.м.	21,4	1.59	33.39
		Материалы:			
		Бетон кл. С20/25 м3	1,45		

В

Деталь стыковки продольной арматуры накладками

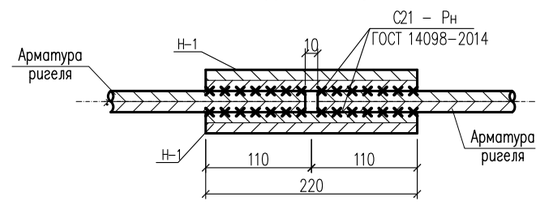

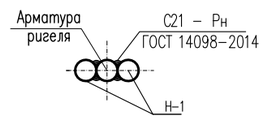

1. **Данный лист смотреть с листом КЖ-29.**
2. Монолитные конструкции выполнять согласно требований СП РК 5.03-107-2013 "Несущие и ограждающие конструкции."
3. Снятие опалубки производить после достижения бетоном 70% проектной прочности.
4. Размерные линии указаны до центра рабочей арматуры.
5. В ведомости деталей размеры для хомутов даны по наружным граням стержней.

Ведомость деталей

Поз.	Эскиз
1	5200; 240; 800; R140; L=6240
Ш-1	20; 110; продольная арматура ригеля; Ш-1
Хм-1	235; 435; 335; 135; L=1140
Хм-2	440; 440; 340; 340; L=1560

Согласовано:

Взам. инв. №

Подп. и дата

Инв. № подл.

Изм.	Кол.уч	Лист	N док.	Подпись	Дата
ГИП		Карабаева А.			11.22
Проверил		Койгелдиева			11.22
Разработал		Чукаева Г.			11.22
Н. Контр.		Мокринская А.			11.22

06/2-2022 КЖ

«Строительство пристройки к школе-гимназии № 86 по ул. А. Болекпаева, здание №20»

Стадия	Лист	Листов
РП	33	

Монолитная балка БМ-5/1. Сечение 1-1. Узел 2. Ведомость деталей. Спецификация элементов.

ТОО"RedlinePro" г.л.№1021538 от 31.05.2020г.

Формат

Монолитная балка БМ-5

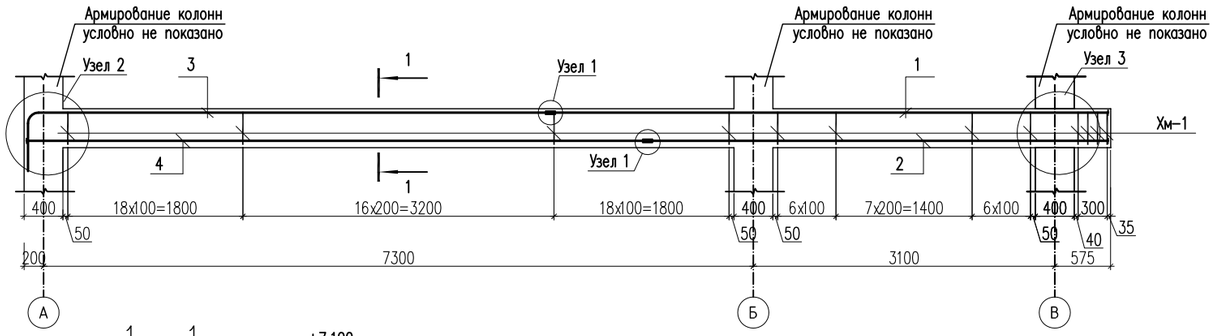

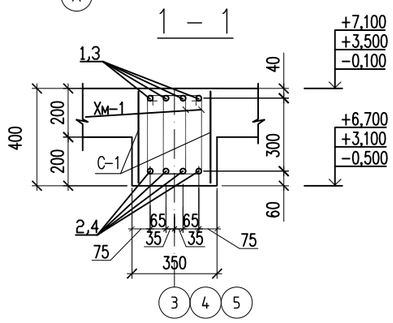

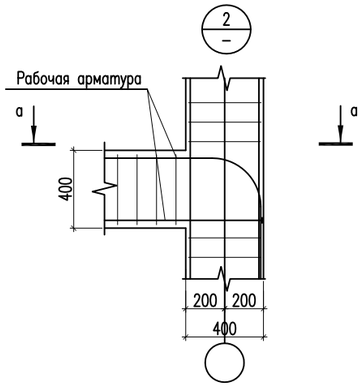

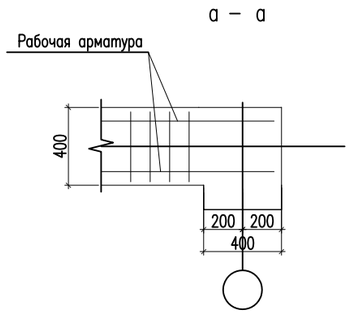

Ведомость деталей

Поз.	Эскиз
3	5265; 240; 800; R140; L=6305
Ш-1	20; 110; продольная арматура ригеля; Ш-1
Хм-1	235; 435; 335; 135; L=1140
Хм-2	440; 440; 340; 340; L=1560

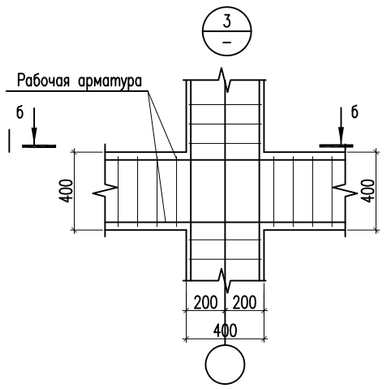

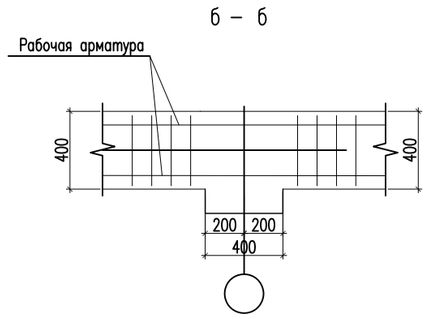

Спецификация материалов

Поз.	Обозначение	Наименование	Кол.	Масса ед., кг.	Примеч.
		Монолитная балка БМ-5	583.40		
1	ГОСТ 34028-2016	ø28 А500 L=5735	4	27.7	111
2	ГОСТ 34028-2016	ø28 А500 L=4735	4	22.9	91.6
3	ГОСТ 34028-2016	ø28 А500 L=6305	4	30.5	122
4	ГОСТ 34028-2016	ø28 А500 L=6390	4	30.9	124
Н-1	ГОСТ 34028-2016	ø28 А-III L=220	16	1.06	16.96
Ш-1	ГОСТ 103-2006	Полоса 110x20 ГОСТ 103-2006 / ВСт3кп ГОСТ 380-2005 L=110	12	1.90	22.80
Хм-1	ГОСТ 34028-2016	ø8 А240 L=1140	156	0.45	70.2
С-1	ГОСТ 23279-2012	4С 5Вр-I-100(10) / 5Вр-I-100(50) 46x100 п.м.	16,8	1.59	26.7
		Материалы:			
		Бетон кл. С20/25 м3	1,453		

В

Деталь стыковки продольной арматуры накладками

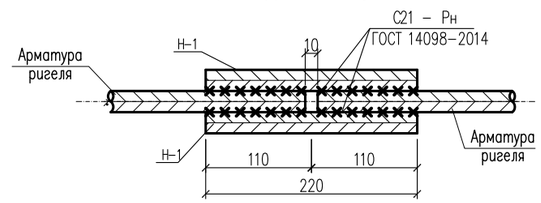

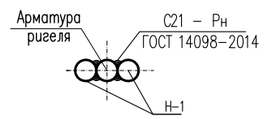

1. **Данный лист смотреть с листом КЖ-29.**
2. Монолитные конструкции выполнять согласно требований СП РК 5.03-107-2013 "Несущие и ограждающие конструкции."
3. Снятие опалубки производить после достижения бетоном 70% проектной прочности.
4. Размерные линии указаны до центра рабочей арматуры.
5. В ведомости деталей размеры для хомутов даны по наружным граням стержней.

Согласовано:

Взам. инв. №

Подп. и дата

Инв. № подл.

Изм.	Кол.уч	Лист	N док.	Подпись	Дата
ГИП		Карабаева А.			11.22
Проверил		Койгелдиева			11.22
Разработал		Чукаева Г.			11.22
Н. Контр.		Мокринская А.			11.22

06/2-2022 КЖ

«Строительство пристройки к школе-гимназии № 86 по ул. А. Болекпаева, здание №20»

Блок Б

Стадия	Лист	Листов
РП	34	

Монолитная балка БМ-5. Сечение 1-1. Узел 2. Ведомость деталей. Спецификация элементов.

ТОО"RedlinePro" г.л.№1021538 от 31.05.2020г.

Формат

Монолитная балка БМ-5/1

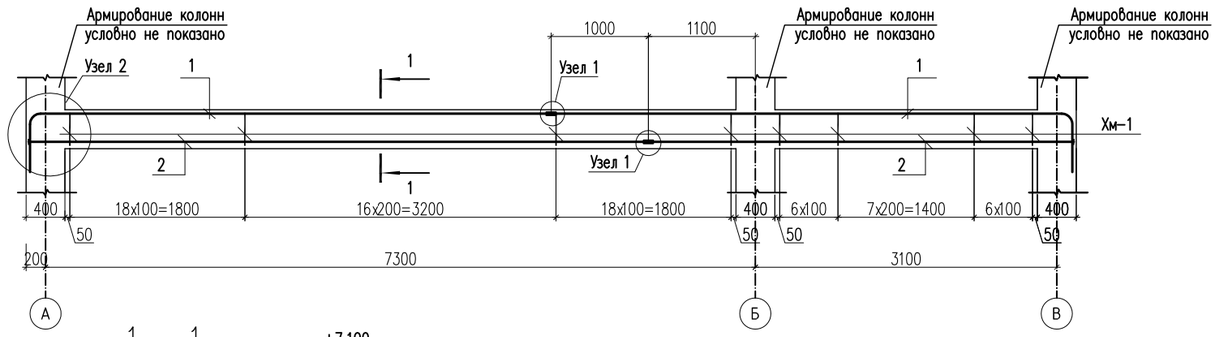

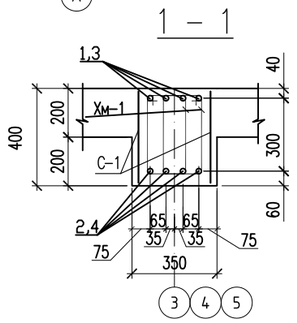

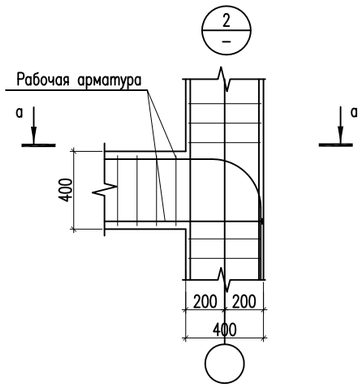

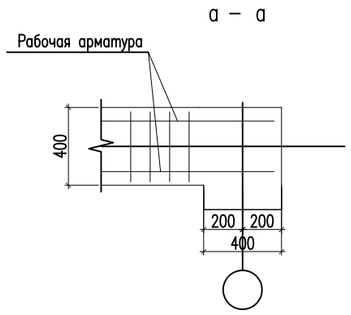

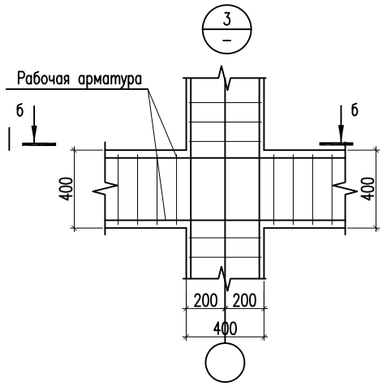

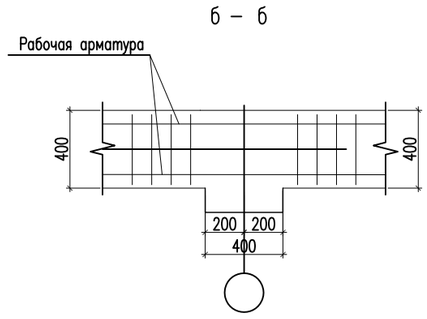

Ведомость деталей

Поз.	Эскиз
1	5200; 240; 800; R140; L=6240
Ш-1	20; 110; продольная арматура ригеля; Ш-1
Хм-1	235; 435; 335; 135; L=1140
Хм-2	440; 440; 340; 340; L=1560

Спецификация материалов

Поз.	Обозначение	Наименование	Кол.	Масса ед., кг.	Примеч.
		Монолитная балка БМ-5/1	580.45		
1	ГОСТ 34028-2016	⌀28 А500 L=6240	8	30.16	241.28
2	ГОСТ 34028-2016	⌀28 А500 L=4375	4	21.15	84.60
3	ГОСТ 34028-2016	⌀28 А500 L=6375	4	30.82	123.28
Н-1	ГОСТ 34028-2016	⌀28 А500 L=220	16	1.06	17.0
Ш-1	ГОСТ 103-2006	Полоса 110x20 ГОСТ 103-2006 / ВСт3кп ГОСТ 380-2005 L=110	8	1.90	15.20
Хм-1	ГОСТ 34028-2016	⌀8 А240 L=1140	146	0.45	65.70
С-1	ГОСТ 23279-2012	4С 5Вр-I-100(10) / 5Вр-I-100(50) 46x100 п.м.	21,4	1.59	33.39
		Материалы:			
		Бетон кл. С20/25 м3	1,56		

В

Деталь стыковки продольной арматуры накладками

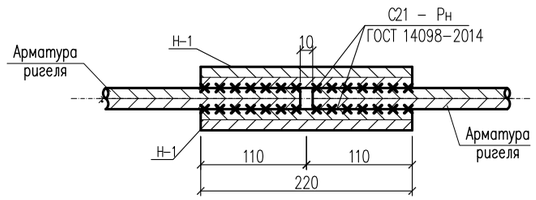

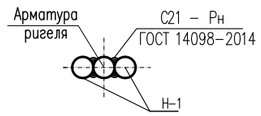

1. **Данный лист смотреть с листом КЖ-29.**
2. Монолитные конструкции выполнять согласно требований СП РК 5.03-107-2013 "Несущие и ограждающие конструкции."
3. Снятие опалубки производить после достижения бетоном 70% проектной прочности.
4. Размерные линии указаны до центра рабочей арматуры.
5. В ведомости деталей размеры для хомутов даны по наружным граням стержней.

Согласовано:

Взам. инв. №

Подп. и дата

Инв. № подл.

Изм.	Кол.уч	Лист	N док.	Подпись	Дата
ГИП		Карабаева А.			11.22
Проверил		Койгелдиева			11.22
Разработал		Чукаева Г.			11.22
Н. Контр.		Мокринская А.			11.22

06/2-2022 КЖ

«Строительство пристройки к школе-гимназии № 86 по ул. А. Болекпаева, здание №20»

Стадия	Лист	Листов
РП	35	

Монолитная балка БМ-5/1. Сечение 1-1. Узел 2. Ведомость деталей. Спецификация элементов.

ТОО"RedlinePro" г.л.№1021538 от 31.05.2020г.

Формат

Монолитная балка БМ-6

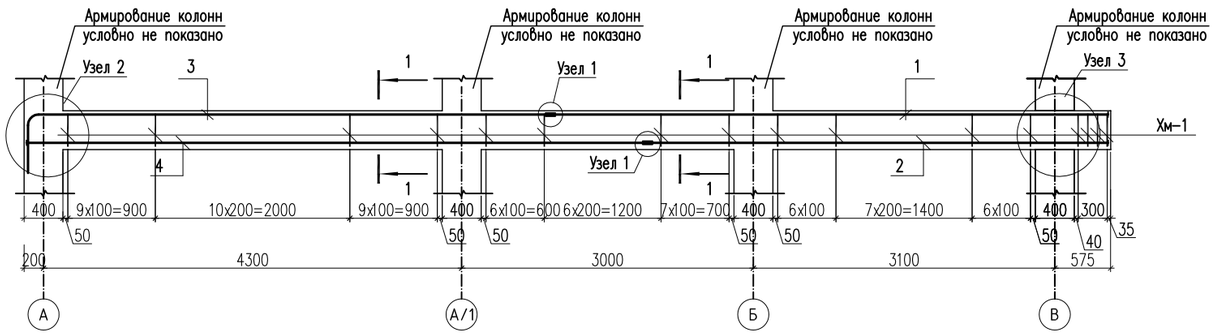

Спецификация материалов

Поз.	Обозначение	Наименование	Кол.	Масса ед., кг.	Примеч.
		Монолитная балка БМ-6	583.24		
1	ГОСТ 34028-2016	ø28 А500 L=5735	4	27.7	111
2	ГОСТ 34028-2016	ø28 А500 L=4735	4	22.9	91.6
3	ГОСТ 34028-2016	ø28 А500 L=6250	4	30.2	121
4	ГОСТ 34028-2016	ø28 А500 L=6380	4	30.8	123
Н-1	ГОСТ 34028-2016	ø28 А-III L=220	16	1.06	16.96
Ш-1	ГОСТ 103-2006	Полоса $\frac{110x20\ ГОСТ\ 103-2006}{ВСт3кп\ ГОСТ\ 380-2005}$ L=110	12	1.90	22.80
Хм-1	ГОСТ 34028-2016	ø8 А240 L=1140	138	0.45	62.10
С-1	ГОСТ 23279-2012	4С $\frac{5Вр-I-100(10)}{5Вр-I-100(50)}$ 46x100 п.м.	22,3	1.59	34.98
		Материалы:			
		Бетон кл. С20/25 м3	1,453		

1 – 1

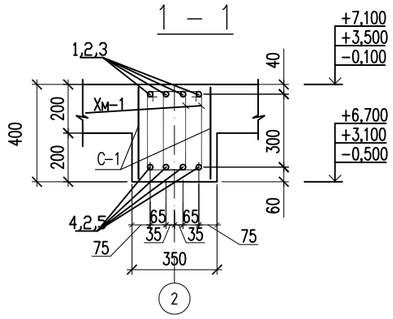

Ведомость деталей

Поз.	Эскиз
3	5210; 240; 800; R140; L=6250
Ш-1	20; 110; продольная арматура ригеля; Ш-1
Хм-1	235; 435; 335; 135; L=1140
Хм-2	440; 440; 340; 340; L=1560

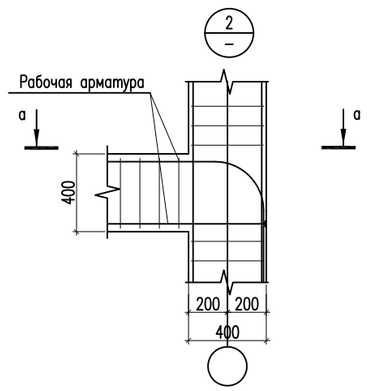

а – а

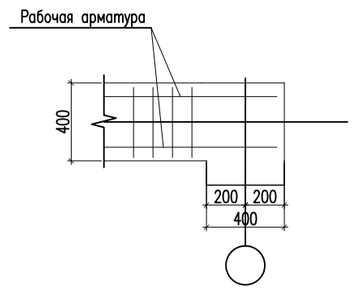

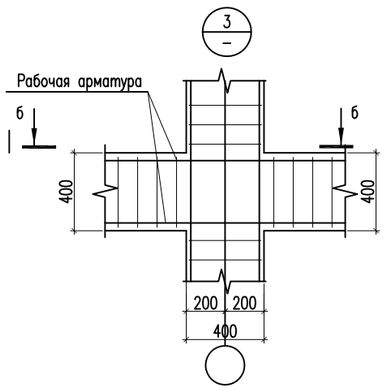

б – б

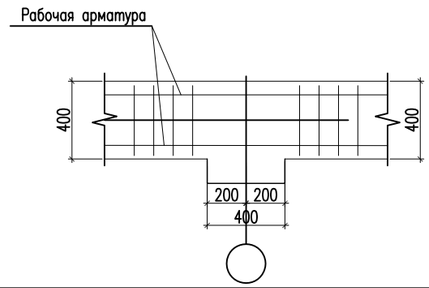

В

Деталь стыковки продольной арматуры накладками

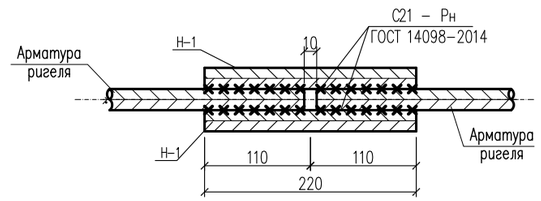

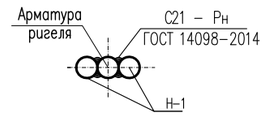

1. **Данный лист смотреть с листом КЖ-29.**
2. Монолитные конструкции выполнять согласно требований СП РК 5.03-107-2013 "Несущие и ограждающие конструкции."
3. Снятие опалубки производить после достижения бетоном 70% проектной прочности.
4. Размерные линии указаны до центра рабочей арматуры.
5. В ведомости деталей размеры для хомутов даны по наружным граням стержней.

Согласовано:

Взам. инв. №

Подп. и дата

Инв. № подл.

Изм.	Кол.уч	Лист	N док.	Подпись	Дата	06/2-2022 КЖ		
						«Строительство пристройки к школе-гимназии № 86 по ул. А. Болекпаева, здание №20»		
ГИП		Карабаева А.			11.22	Блок Б	Стадия	Лист	Листов
Проверил		Койгелдиева			11.22		РП	36	
Разработал		Чукаева Г.			11.22	Монолитная балка БМ-6. Сечение 1-1. Узел 2. Ведомость деталей. Спецификация элементов.	ТОО"RedlinePro" г.л.№1021538 от 31.05.2020г.		
Н. Контр.		Мокринская А.			11.22				

Формат

Монолитная балка БМ-7

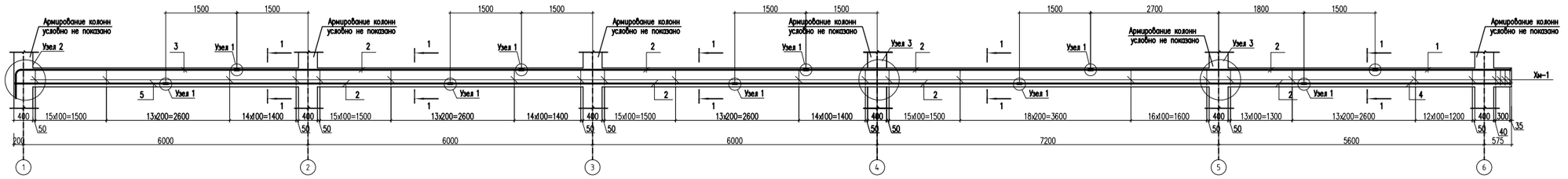

Спецификация материалов

Поз.	Обозначение	Наименование	Кол.	Масса ед.,кг.	Примеч.
		Монолитная балка БМ-7	1269.5		
1	ГОСТ 34028-2016	ø25 А500 L=2850	4	11.0	44.0
2	ГОСТ 34028-2016	ø25 А500 L=6000	28	23.1	739,2
3	ГОСТ 34028-2016	ø25 А500 L=5540	4	21.3	85.2
4	ГОСТ 34028-2016	ø25 А500 L=4350	4	16.7	66.8
5	ГОСТ 34028-2016	ø25 А500 L=3175	4	12.2	40.0
Н-1	ГОСТ 34028-2016	ø25 А-III L=200	80	0.77	61.60
Ш-1	ГОСТ 103-2006	Полоса $\frac{100х20\ ГОСТ\ 103-2006}{ВСт3кп\ ГОСТ\ 380-2005}$ L=100	12	1.57	18.84
Хн-1	ГОСТ 34028-2016	ø8 А240 L=1140	442	0.45	198.90
С-1	ГОСТ 23279-2012	4С $\frac{5Вр-I-100(10)}{5Вр-I-100(50)}$ 46х100 п.м.	62,8	1.59	98.58
		Материалы:			
		Бетон кл. С20/25 м3	4,4		

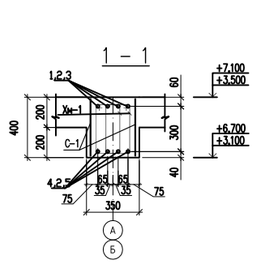

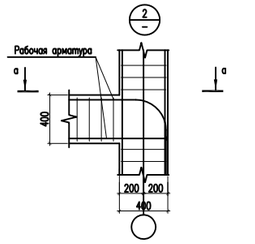

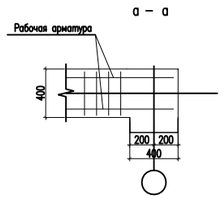

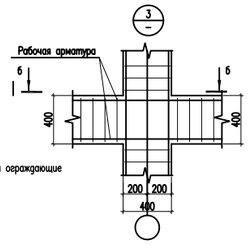

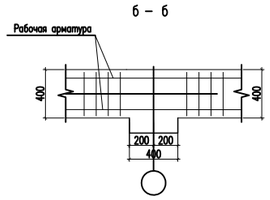

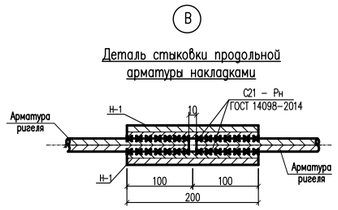

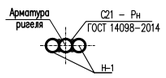

Ведомость деталей

Поз.	Эскиз
3	4500; 240; 800; R140; L=5540
Ш-1	20; 100; продольная арматура ригеля; Ш-1
Хн-1	235; 435; 335; 135; L=1140
Хн-2	440; 440; 340; 340; L=1560

1. Данный лист смотреть с листом КЖ-29.
2. Монолитные конструкции выполнять согласно требований СП РК 5.03-107-2013 "Несущие и ограждающие конструкции"
3. Снятие опалубки производить после достижения бетоном 70% проектной прочности.
4. Размерные линии указаны до центра рабочей арматуры.
5. В ведомости деталей размеры для хомутов даны по наружным граням стержней.

Изм.	Кол.уч.	Лист	N док	Подпись	Дата	06/2-2022 КЖ		
						«Строительство пристройки к школе-гимназии № 86 по ул. А. Болекпаева, здание №20»		
ГИП		Карабаева А.			11.22	Блок Б	Стадия	Лист	Листов
Проверил		Койгелдиева			11.22		РП	37	
Разработал		Чукаева Г.			11.22	Монолитная балка БМ-7. Сечение 1-1. Узел 2,3. Ведомость деталей. Спецификация элементов.	ТОО"RedlinePro" г.л.№1021538 от 31.05.2020г.	
Н. Контр.		Мокринская А.			11.22			

Согласовано:

Взам. инв. №

Подп. и дата

Инв. № подл.

Формат

Монолитная балка БМ-8

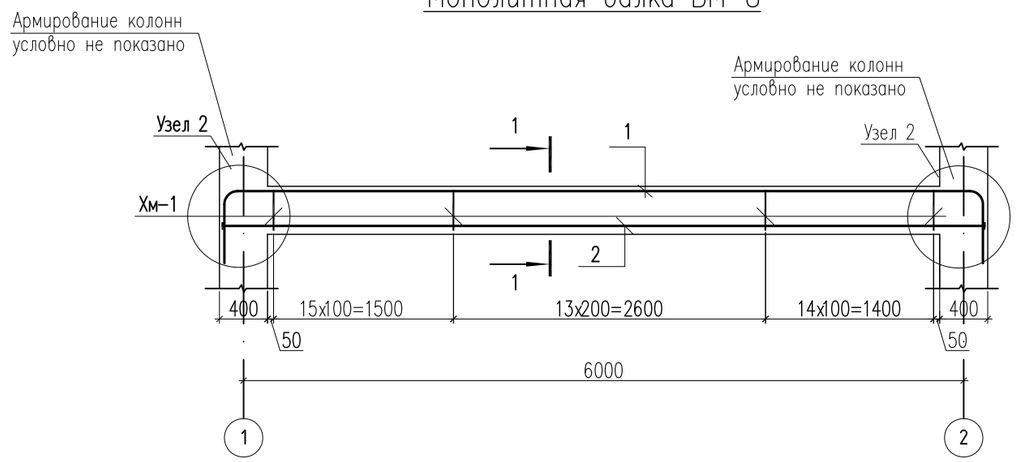

1 – 1

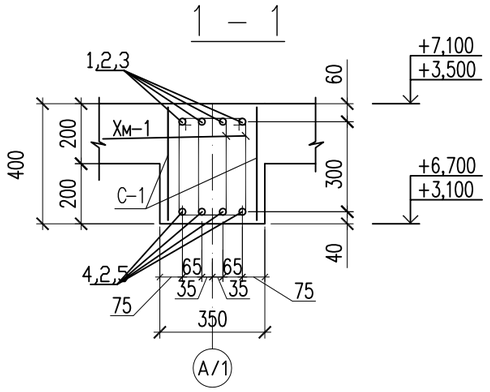

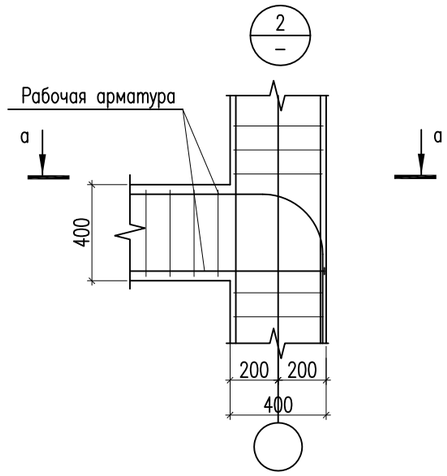

а – а

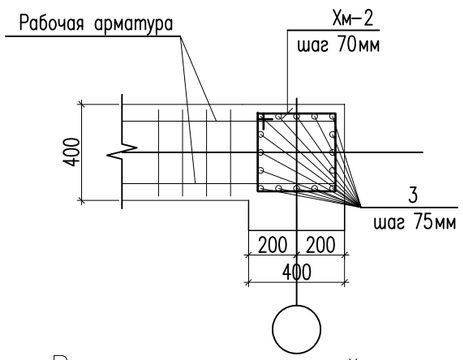

Ведомость деталей

Поз.	Эскиз
Ш-1	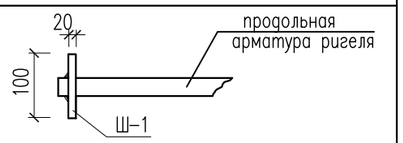

Ведомость деталей

Поз.	Эскиз
1	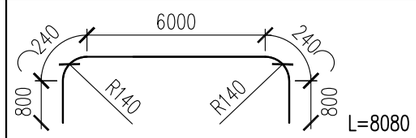
Хм-1	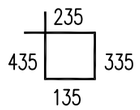
Хм-2	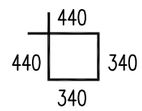

Спецификация материалов

Поз.	Обозначение	Наименование	Кол.	Масса ед., кг.	Примеч.
		Монолитная балка БМ-8	292.34		
1	ГОСТ 34028-2016	ø25 А500 L=8080	4	31.1	124
2	ГОСТ 34028-2016	ø25 А500 L=6350	4	24.4	97.6
Ш-1	ГОСТ 103-2006	Полоса $\frac{100x20\ ГОСТ\ 103-2006}{ВСт3кп\ ГОСТ\ 380-2005}$ L=100	8	1.57	12.56
Хм-1	ГОСТ 34028-2016	ø8 А240 L=1140	86	0.45	38.70
С-1	ГОСТ 23279-2012	4С $\frac{5Вр-I-100(10)}{5Вр-I-100(50)}$ 46x100 п.м.	12,7	1.59	19.08
		Материалы:			
		Бетон кл. С20/25 м3	0,8		

1. Данный лист смотреть с листом КЖ-29.
2. Монолитные конструкции выполнять согласно требований СП РК 5.03-107-2013 "Несущие и ограждающие конструкции."
3. Снятие опалубки производить после достижения бетоном 70% проектной прочности.
4. Размерные линии указаны до центра рабочей арматуры.
5. В ведомости деталей размеры для хомутов даны по наружным граням стержней.

Изм.	Кол.уч	Лист	N док.	Подпись	Дата
ГИП		Карабаева А.			11.22
Проверил		Койгелдиева			11.22
Разработал		Чукаева Г			11.22
Н. Контр.		Мокринская А			11.22

06/2-2022 КЖ

«Строительство пристройки к школе-гимназии № 86 по ул. А. Болекпаева, здание №20»

Блок Б

Стадия	Лист	Листов
РП	38	

Монолитная балка БМ-8. Сечение 1-1. Узел 2. Ведомость деталей. Спецификация элементов.

ТОО"RedlinePro" г.л.№1021538 от 31.05.2020г.

Согласовано:

Взам. инв. №

Подп. и дата

Инв. № подл.

Формат

Монолитная балка БМ-9

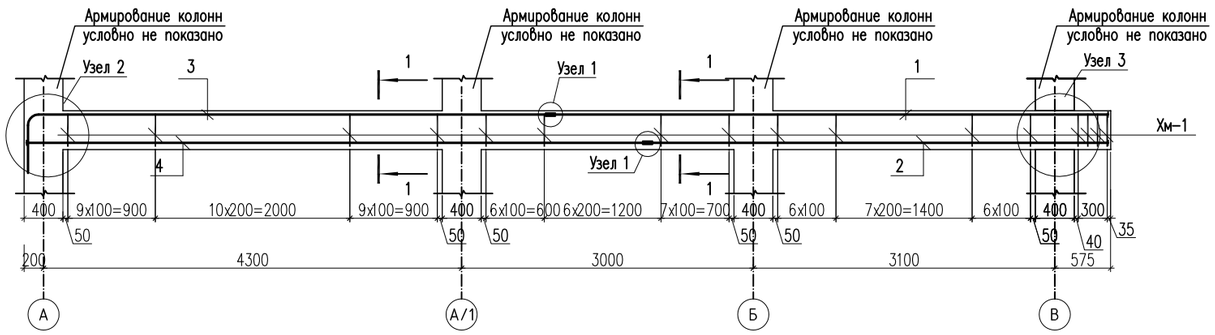

Спецификация материалов

Поз.	Обозначение	Наименование	Кол.	Масса ед., кг.	Примеч.
		Монолитная балка БМ-9	484.24		
1	ГОСТ 34028-2016	ø25 А500 L=5735	4	22.1	88.4
2	ГОСТ 34028-2016	ø25 А500 L=4735	4	18.2	72,8
3	ГОСТ 34028-2016	ø25 А500 L=6250	4	24.1	96.4
4	ГОСТ 34028-2016	ø25 А500 L=6380	4	24.6	98.4
Н-1	ГОСТ 34028-2016	ø25 А-III L=200	16	0.77	12.32
Ш-1	ГОСТ 103-2006	Полоса $\frac{100x20\ ГОСТ\ 103-2006}{ВСт3кп\ ГОСТ\ 380-2005}$ L=100	12	1.57	18.84
Хм-1	ГОСТ 34028-2016	ø8 А240 L=1140	138	0.45	62.10
С-1	ГОСТ 23279-2012	4С $\frac{5Вр-I-100(10)}{5Вр-I-100(50)}$ 46x100 п.м.	22,3	1.59	34.98
		Материалы:			
		Бетон кл. С20/25 м3	1,453		

1 – 1

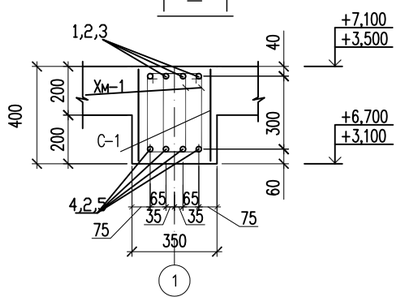

Ведомость деталей

Поз.	Эскиз
3	5210; 240; 800; R140; L=6250
Ш-1	20; 100; продольная арматура ригеля; Ш-1
Хм-1	235; 435; 335; 135; L=1140
Хм-2	440; 440; 340; 340; L=1560

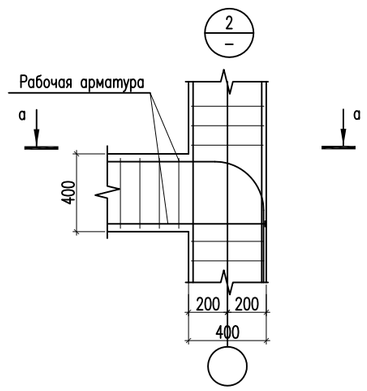

а – а

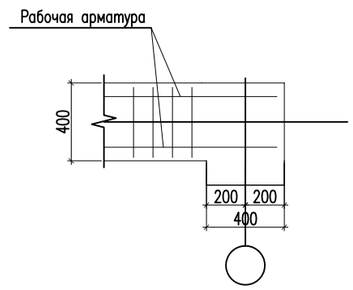

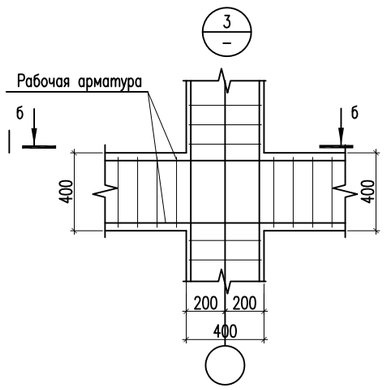

б – б

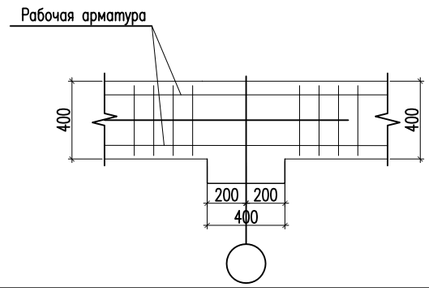

В

Деталь стыковки продольной арматуры накладками

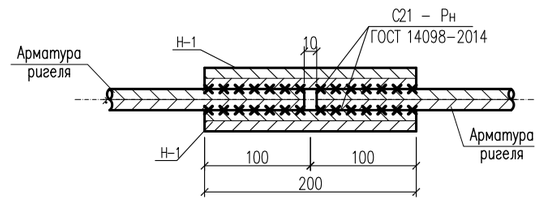

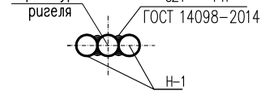

1. **Данный лист смотреть с листом КЖ-29.**
2. Монолитные конструкции выполнять согласно требований СП РК 5.03-107-2013 "Несущие и ограждающие конструкции."
3. Снятие опалубки производить после достижения бетоном 70% проектной прочности.
4. Размерные линии указаны до центра рабочей арматуры.
5. В ведомости деталей размеры для хомутов даны по наружным граням стержней.

Согласовано:

Взам. инв. №

Подп. и дата

Инв. № подл.

Изм.	Кол.уч	Лист	N док.	Подпись	Дата
ГИП		Карабаева А.			11.22
Проверил		Койгелдиева			11.22
Разработал		Чукаева Г.			11.22
Н. Контр.		Мокринская А.			11.22

06/2-2022 КЖ

«Строительство пристройки к школе-гимназии № 86 по ул. А. Болекпаева, здание №20»

Блок Б

Стадия	Лист	Листов
РП	39	

Монолитная балка БМ-9. Сечение 1-1. Узел 2. Ведомость деталей. Спецификация элементов.

ТОО"RedlinePro" г.л.№1021538 от 31.05.2020г.

Формат

Монолитная балка БМ-10

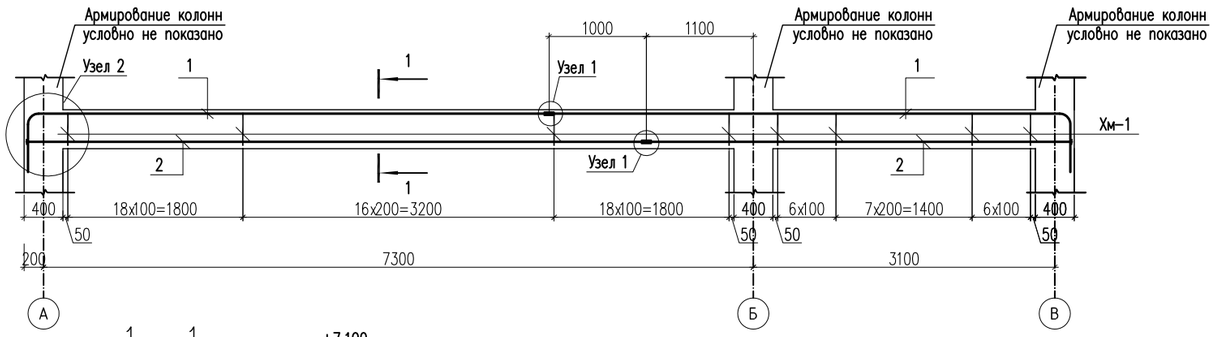

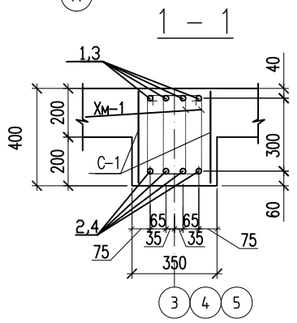

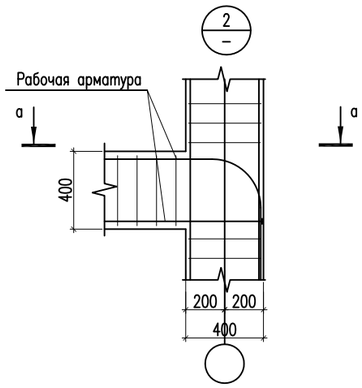

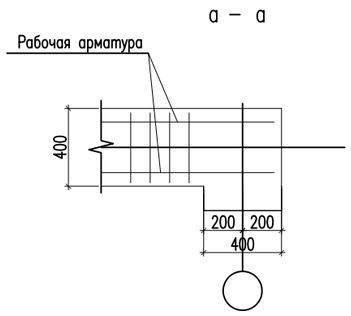

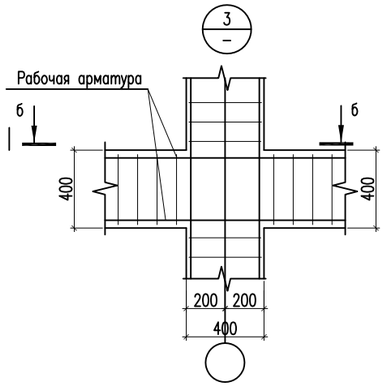

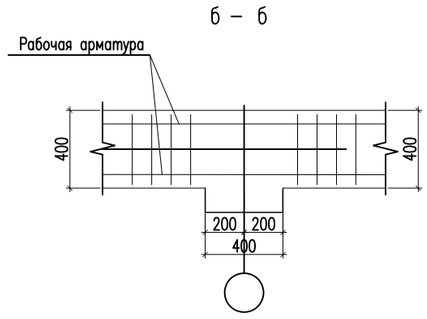

Ведомость деталей

Поз.	Эскиз
1	5200; 240; 800; R140; L=6240
Ш-1	20; 110; продольная арматура ригеля; Ш-1
Хм-1	235; 435; 335; 135; L=1140
Хм-2	440; 440; 340; 340; L=1560

Спецификация материалов

Поз.	Обозначение	Наименование	Кол.	Масса ед., кг.	Примеч.
		Монолитная балка БМ-10	485,09		
1	ГОСТ 34028-2016	ø25 А500 L=6240	8	24.0	192
2	ГОСТ 34028-2016	ø25 А500 L=4375	4	16.8	67.2
3	ГОСТ 34028-2016	ø25 А500 L=6375	4	24.5	98.0
Н-1	ГОСТ 34028-2016	ø25 А500 L=220	16	0.85	13.6
Ш-1	ГОСТ 103-2006	Полоса 110х20 ГОСТ 103-2006 / ВСт3кп ГОСТ 380-2005 L=110	8	1.90	15.20
Хм-1	ГОСТ 34028-2016	ø8 А240 L=1140	146	0.45	65.70
С-1	ГОСТ 23279-2012	4С 5Вр-I-100(10) / 5Вр-I-100(50) 46х100 п.м.	21,4	1.59	33.39
		Материалы:			
		Бетон кл. С20/25 м3	1,45		

В

Деталь стыковки продольной арматуры накладками

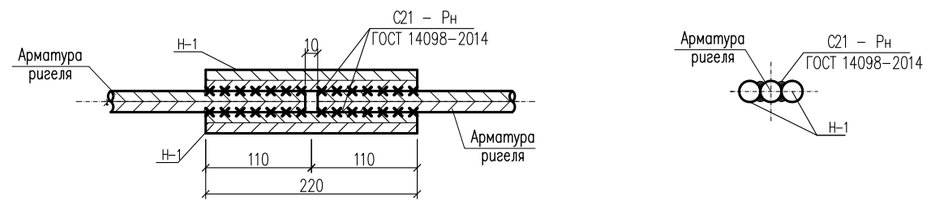

1. Данный лист смотреть с листом КЖ-29.
2. Монолитные конструкции выполнять согласно требований СП РК 5.03-107-2013 "Несущие и ограждающие конструкции."
3. Снятие опалубки производить после достижения бетоном 70% проектной прочности.
4. Размерные линии указаны до центра рабочей арматуры.
5. В ведомости деталей размеры для хомутов даны по наружным граням стержней.

Изм.	Кол.уч	Лист	N док.	Подпись	Дата	06/2-2022 КЖ		
						«Строительство пристройки к школе-гимназии № 86 по ул. А. Болекпаева, здание №20»		
ГИП		Карабаева А.			11.22		Стадия	Лист	Листов
Проверил		Койгелдиева			11.22		РП	40	
Разработал		Чукаева Г			11.22	Монолитная балка БМ-10. Сечение 1-1. Узел 2. Ведомость деталей. Спецификация элементов.	ТОО"RedlinePro" г.л.№1021538 от 31.05.2020г.	
Н. Контр.		Мокринская А			11.22			

Согласовано:

Взам. инв. №

Подп. и дата

Инв. № подл.

Формат

Монолитная балка БМ-11

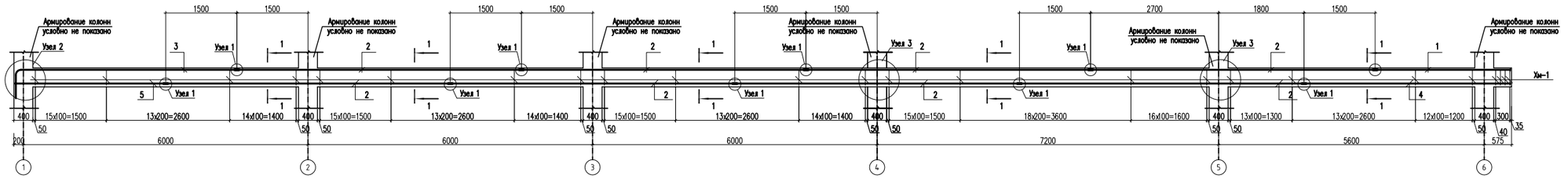

Спецификация материалов

Поз.	Обозначение	Наименование	Кол.	Масса ед.,кг.	Примеч.
		Монолитная балка БМ-11	1118.52		
1	ГОСТ 34028-2016	ø22 А500 L=2850	4	8.49	34.0
2	ГОСТ 34028-2016	ø22 А500 L=6000	32	17.9	572,8
3	ГОСТ 34028-2016	ø22 А500 L=5540	4	16.5	66.0
4	ГОСТ 34028-2016	ø22 А500 L=4350	4	13.0	52.0
5	ГОСТ 34028-2016	ø22 А500 L=3175	4	9.46	37.8
Н-1	ГОСТ 34028-2016	ø22 А-III L=180	80	0.54	43.20
Ш-1	ГОСТ 103-2006	Полоса $\frac{90х20\ ГОСТ\ 103-2006}{ВСт3кп\ ГОСТ\ 380-2005}$ L=90	12	1.27	15.24
Хн-1	ГОСТ 34028-2016	ø8 А240 L=1140	442	0.45	198.90
С-1	ГОСТ 23279-2012	4С $\frac{5Вр-I-100(10)}{5Вр-I-100(50)}$ 46х100 п.м.	62,8	1.59	98.58
		Материалы:			
		Бетон кл. С20/25 м3	**4,4**		

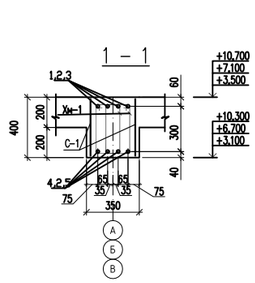

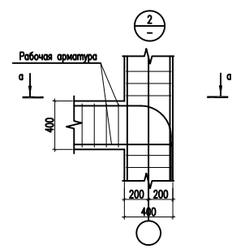

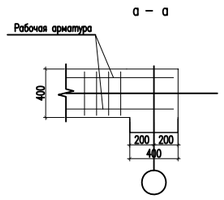

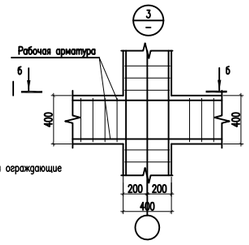

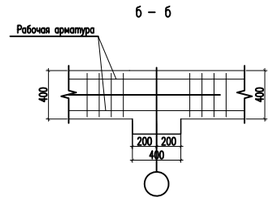

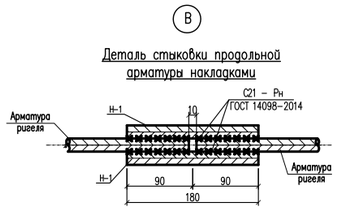

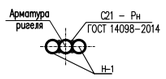

Ведомость деталей

Поз.	Эскиз
3	4500; 1240; 800; R140; L=5540
Ш-1	20; 90; продольная арматура ригеля; Ш-1
Хн-1	235; 435; 335; 135; L=1140
Хн-2	440; 440; 340; 340; L=1560

1. **Данный лист смотреть с листом КЖ-29.**
2. Монолитные конструкции выполнять согласно требований СП РК 5.03-107-2013 "Несущие и ограждающие конструкции"
3. Снятие опалубки производить после достижения бетоном 70% проектной прочности.
4. Размерные линии указаны до центра рабочей арматуры.
5. В ведомости деталей размеры для хомутов даны по наружным граням стержней.

Изм.	Кол.уч.	Лист	N док	Подпись	Дата	06/2-2022 КЖ			
						«Строительство пристройки к школе-гимназии № 86 по ул. А. Болекпаева, здание №20»			
ГИП		Карабаева А.			11.22	Блок Б	Стадия	Лист	Листов
Проверил		Койгелдиева			11.22		РП	41	
Разработал		Чукаева Г.			11.22	Монолитная балка БМ-11. Сечение 1-1. Узел 2,3. Ведомость деталей. Спецификация элементов.	ТОО"RedlinePro" г.л.№1021538 от 31.05.2020г.		
Н. Контр.		Мокринская А.			11.22				

Согласовано:

Взам. инв. №

Подп. и дата

Инв. № подл.

Формат

Монолитная балка БМ-12

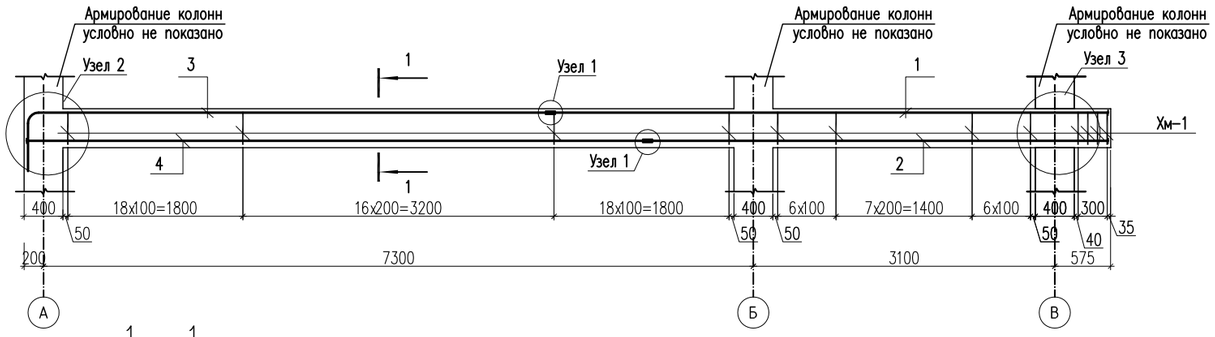

1 – 1

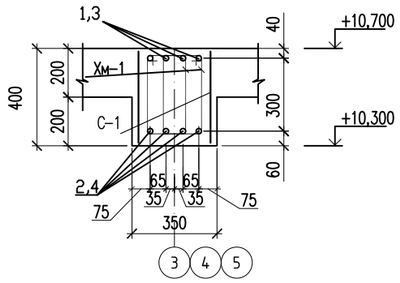

Ведомость деталей

Поз.	Эскиз
3	5265; 240; 800; R140; L=6305
Ш-1	20; 100; продольная арматура ригеля; Ш-1
Хм-1	235; 435; 335; 135; L=1140
Хм-2	440; 440; 340; 340; L=1560

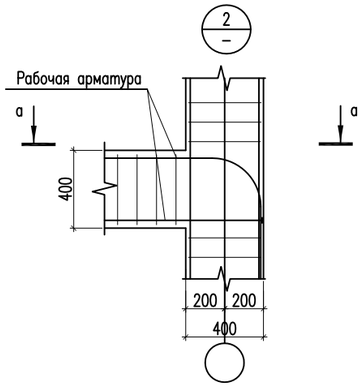

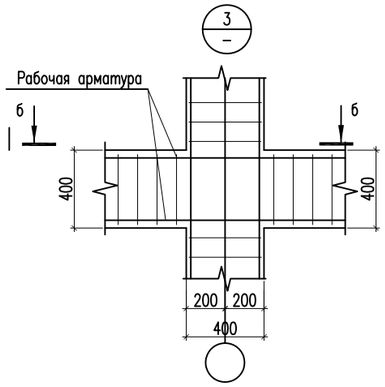

а – а

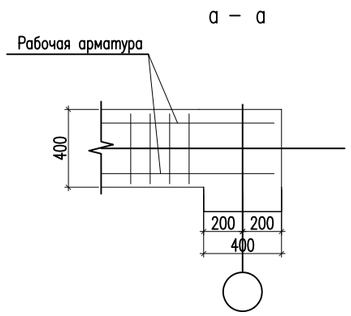

б – б

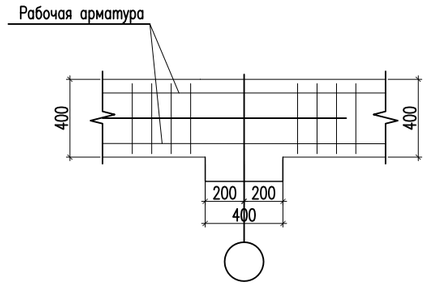

Спецификация материалов

Поз.	Обозначение	Наименование	Кол.	Масса ед., кг.	Примеч.
		Монолитная балка БМ-12	485,072		
1	ГОСТ 34028-2016	ø25 А-500 L=5735	4	22.10	88.40
2	ГОСТ 34028-2016	ø25 А-500 L=4735	4	18.24	72.96
3	ГОСТ 34028-2016	ø25 А-500 L=6305	4	24.29	97.16
4	ГОСТ 34028-2016	ø25 А-500 L=6390	4	24.62	98.48
Н-1	ГОСТ 34028-2016	ø25 А-500 L=200	16	0.77	12.32
Ш-1	ГОСТ 103-2006	Полоса 100x20 ГОСТ 103-2006 / ВСт3кп ГОСТ 380-2005 L=100	12	1.57	18.84
Хм-1	ГОСТ 34028-2016	ø8 А240 L=1140	156	0.45	70.2
С-1	ГОСТ 23279-2012	4С 5Вр-I-100(10) / 5Вр-I-100(50) 46x100 п.м.	16,8	1.59	26.7
		Материалы:			
		Бетон кл. С20/25 м3	1,453		

В

Деталь стыковки продольной арматуры накладками

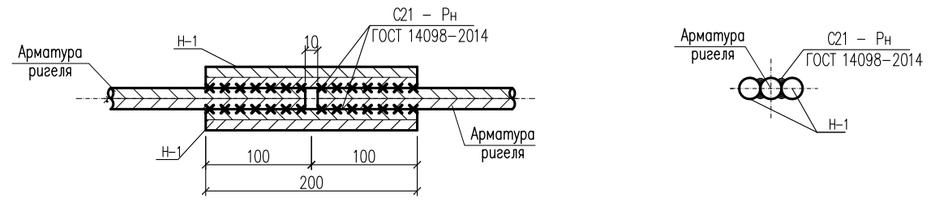

1. **Данный лист смотреть с листом КЖ-29.**
2. Монолитные конструкции выполнять согласно требований СП РК 5.03-107-2013 "Несущие и ограждающие конструкции."
3. Снятие опалубки производить после достижения бетоном 70% проектной прочности.
4. Размерные линии указаны до центра рабочей арматуры.
5. В ведомости деталей размеры для хомутов даны по наружным граням стержней.

Согласовано:

Взам. инв. №

Подп. и дата

Инв. № подл.

Изм.	Кол.уч	Лист	N док.	Подпись	Дата	06/2-2022 КЖ		
						«Строительство пристройки к школе-гимназии № 86 по ул. А. Болекпаева, здание №20»		
ГИП		Карабаева А.			11.22	Блок Б	Стадия	Лист	Листов
Проверил		Койгелдиева			11.22		РП	42	
Разработал		Чукаева Г.			11.22	Монолитная балка БМ-12. Сечение 1-1. Узел 2. Ведомость деталей. Спецификация элементов.	ТОО"RedlinePro" г.л.№1021538 от 31.05.2020г.		
Н. Контр.		Мокринская А.			11.22				

Формат

Монолитная балка БМ-12/1

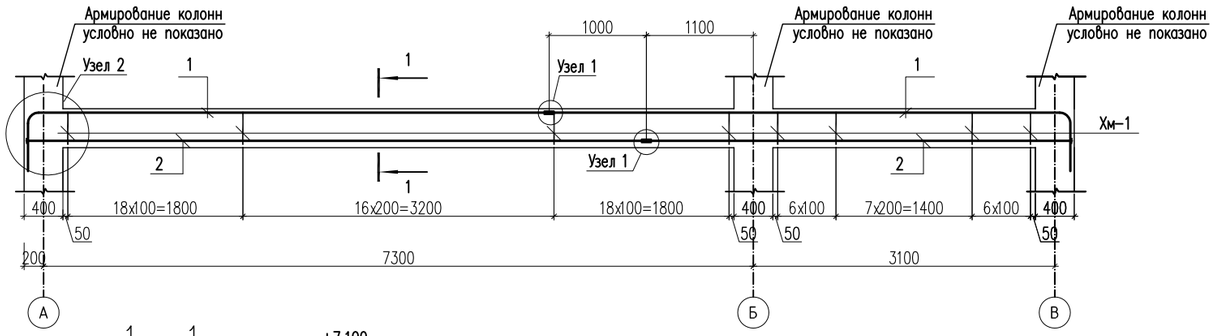

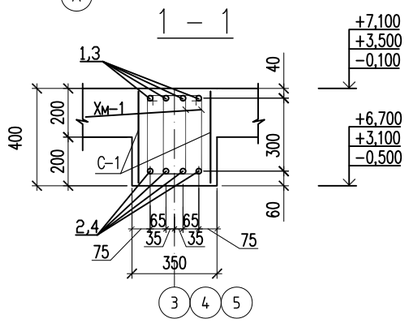

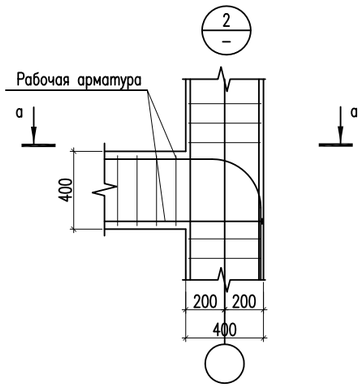

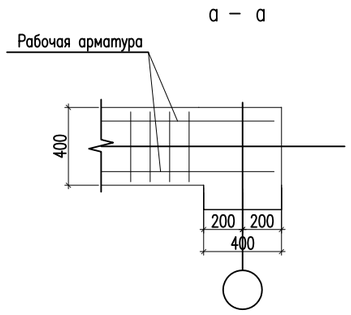

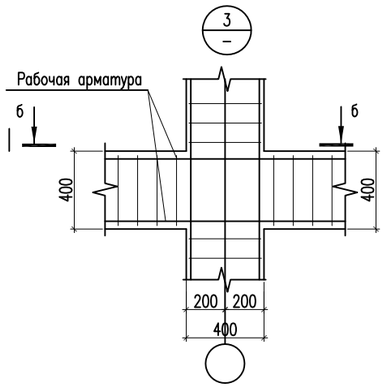

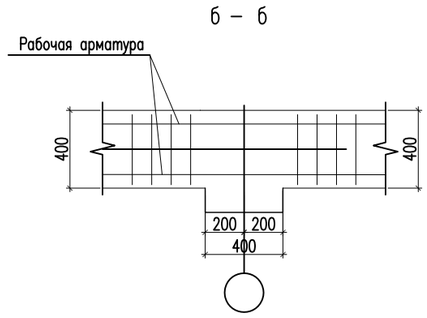

Ведомость деталей

Поз.	Эскиз
1	5200; 240; 800; R140; L=6240
Ш-1	20; 110; продольная арматура ригеля; Ш-1
Хм-1	235; 435; 335; 135; L=1140
Хм-2	440; 440; 340; 340; L=1560

Спецификация материалов

Поз.	Обозначение	Наименование	Кол.	Масса ед., кг.	Примеч.
		Монолитная балка БМ-12/1	485,09		
1	ГОСТ 34028-2016	ø25 А-500 L=6240	8	24.0	192
2	ГОСТ 34028-2016	ø25 А-500 L=4375	4	16.8	67.2
3	ГОСТ 34028-2016	ø25 А-500 L=6375	4	24.5	98.0
Н-1	ГОСТ 34028-2016	ø25 А-500 L=220	16	0.85	13.6
Ш-1	ГОСТ 103-2006	Полоса 110x20 ГОСТ 103-2006 / ВСт3кп ГОСТ 380-2005 L=110	8	1.90	15.20
Хм-1	ГОСТ 34028-2016	ø8 А240 L=1140	146	0.45	65.70
С-1	ГОСТ 23279-2012	4С 5Вр-I-100(10) / 5Вр-I-100(50) 46x100 п.м.	21,4	1.59	33.39
		Материалы:			
		Бетон кл. С20/25 м3	1,4		

В

Деталь стыковки продольной арматуры накладками

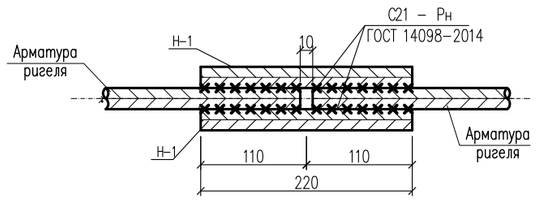

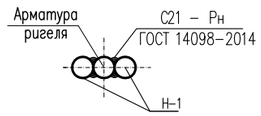

1. **Данный лист смотреть с листом КЖ-29.**
2. Монолитные конструкции выполнять согласно требований СП РК 5.03-107-2013 "Несущие и ограждающие конструкции."
3. Снятие опалубки производить после достижения бетоном 70% проектной прочности.
4. Размерные линии указаны до центра рабочей арматуры.
5. В ведомости деталей размеры для хомутов даны по наружным граням стержней.

Согласовано:

Взам. инв. №

Подп. и дата

Инв. № подл.

Изм.	Кол.уч	Лист	N док.	Подпись	Дата
ГИП		Карабаева А.			11.22
Проверил		Койгелдиева			11.22
Разработал		Чукаева Г.			11.22
Н. Контр.		Мокринская А.			11.22

06/2-2022 КЖ

«Строительство пристройки к школе-гимназии № 86 по ул. А. Болекпаева, здание №20»

Стадия	Лист	Листов
РП	43	

Монолитная балка БМ-12/1. Сечение 1-1. Узел 2. Ведомость деталей. Спецификация элементов.

ТОО"RedlinePro" г.л.№1021538 от 31.05.2020г.

Формат

Монолитная балка БМ-13

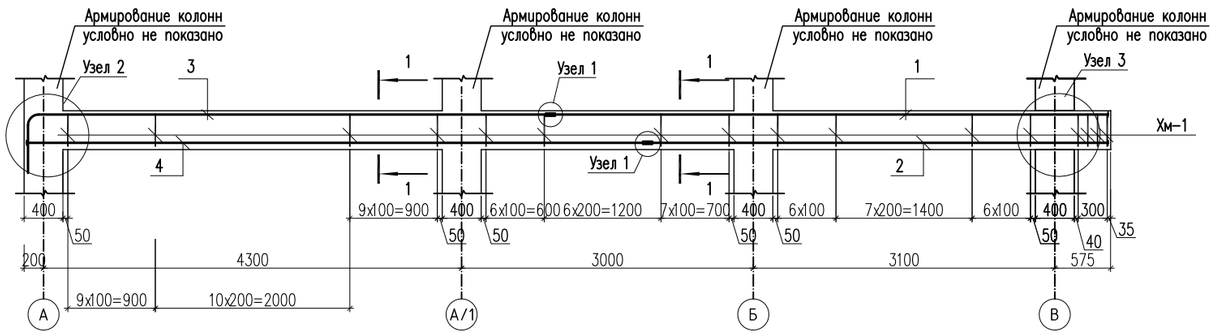

1 – 1

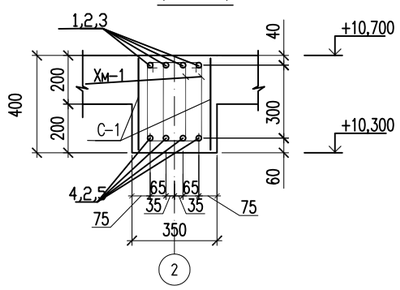

Ведомость деталей

Поз.	Эскиз
3	5210; 240; 800; R140; L=6250
Ш-1	20; 100; продольная арматура ригеля; Ш-1
Хм-1	235; 435; 335; 135; L=1140
Хм-2	440; 440; 340; 340; L=1560

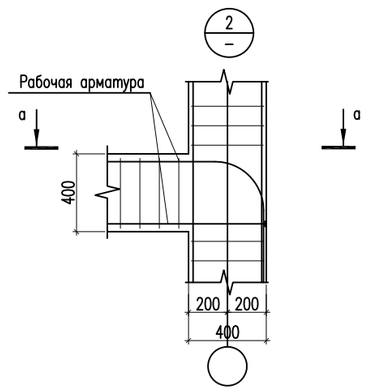

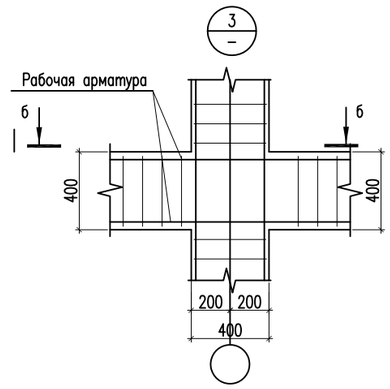

а – а

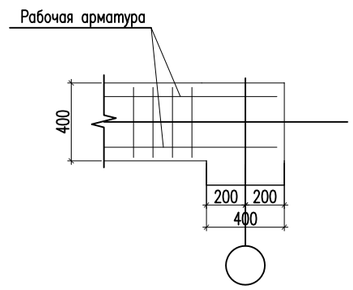

б – б

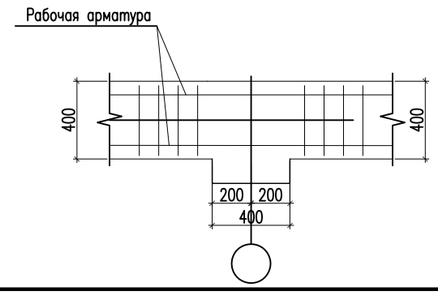

Спецификация материалов

Поз.	Обозначение	Наименование	Кол.	Масса ед., кг.	Примеч.
		Монолитная балка БМ-13	484.24		
1	ГОСТ 34028-2016	ø25 А500 L=5735	4	22.1	88.4
2	ГОСТ 34028-2016	ø25 А500 L=4735	4	18.2	72.8
3	ГОСТ 34028-2016	ø25 А500 L=6250	4	24.1	96.4
4	ГОСТ 34028-2016	ø25 А500 L=6380	4	24.6	98.4
Н-1	ГОСТ 34028-2016	ø25 А-III L=200	16	0.77	12.32
Ш-1	ГОСТ 103-2006	Полоса 100x20 ГОСТ 103-2006 / ВСт3кп ГОСТ 380-2005 L=100	12	1.57	18.84
Хм-1	ГОСТ 34028-2016	ø8 А240 L=1140	138	0.45	62.10
С-1	ГОСТ 23279-2012	4С 5Вр-I-100(10) / 5Вр-I-100(50) 46x100 п.м.	22,3	1.59	34.98
		Материалы:			
		Бетон кл. С20/25 м3	1,453		

В

Деталь стыковки продольной арматуры накладками

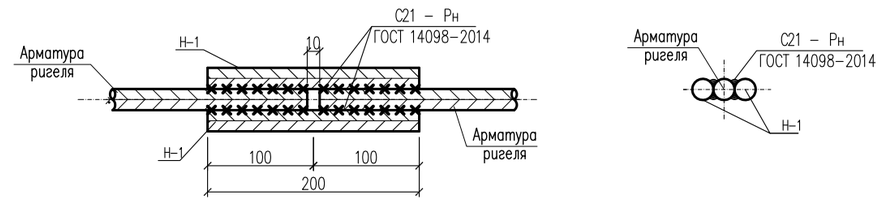

1. **Данный лист смотреть с листом КЖ-29.**
2. Монолитные конструкции выполнять согласно требований СП РК 5.03-107-2013 "Несущие и ограждающие конструкции."
3. Снятие опалубки производить после достижения бетоном 70% проектной прочности.
4. Размерные линии указаны до центра рабочей арматуры.
5. В ведомости деталей размеры для хомутов даны по наружным граням стержней.

Изм.	Кол.уч	Лист	N док.	Подпись	Дата	06/2-2022 КЖ		
						«Строительство пристройки к школе-гимназии № 86 по ул. А. Болекпаева, здание №20»		
ГИП		Карабаева А.			11.22	Блок Б	Стадия: РП	Лист: 44 / Листов:
Проверил		Койгелдиева			11.22			
Разработал		Чукаева Г.			11.22	Монолитная балка БМ-13. Сечение 1-1. Узел 2. Ведомость деталей. Спецификация элементов.	ТОО"RedlinePro" г.л.№1021538 от 31.05.2020г.	
Н. Контр.		Мокринская А.			11.22			

Согласовано:

Взам. инв. №

Подп. и дата

Инв. № подл.

Формат

Монолитная балка БМ-14

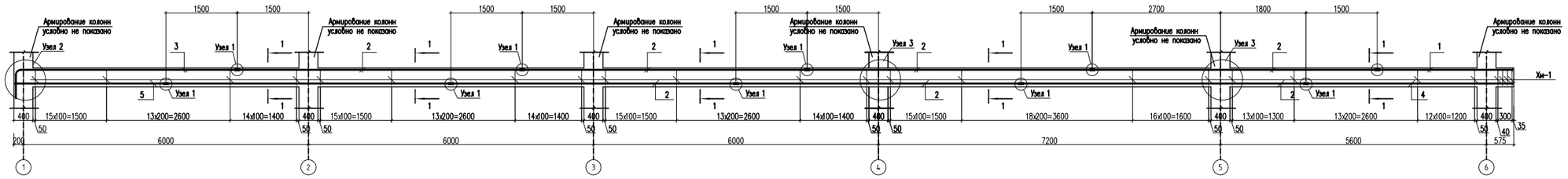

Спецификация материалов

Поз.	Обозначение	Наименование	Кол.	Масса ед.,кг.	Примеч.
		Монолитная балка БМ-14	971.20		
1	ГОСТ 34028-2016	ø20 А-III L=2850	4	7.03	28.12
2	ГОСТ 34028-2016	ø20 А-III L=6000	32	14.80	473.60
3	ГОСТ 34028-2016	ø20 А-III L=5540	4	13.66	54.64
4	ГОСТ 34028-2016	ø20 А-III L=4350	4	10.73	42.92
5	ГОСТ 34028-2016	ø20 А-III L=3175	4	7.83	31.32
Н-1	ГОСТ 34028-2016	ø20 А-III L=160	80	0.39	31.20
Ш-1	ГОСТ 103-2006	Полоса $\frac{80х20\ ГОСТ\ 103-2006}{ВСт3кп\ ГОСТ\ 380-2005}$ L=80	12	1.00	12.00
Хн-1	ГОСТ 34028-2016	ø8 А240 L=1140	442	0.45	198.90
С-1	ГОСТ 23279-2012	4С $\frac{5Вр-I-100(10)}{5Вр-I-100(50)}$ 46х100 п.м.	62,8	1.59	98.58
		Материалы:			
		Бетон кл. С20/25 м3	4,4		

1 – 1

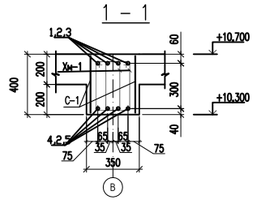

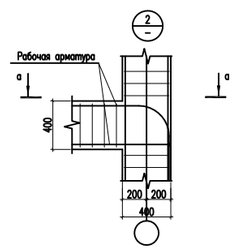

а – а

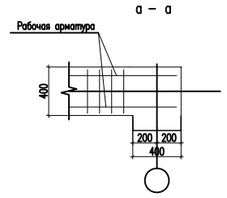

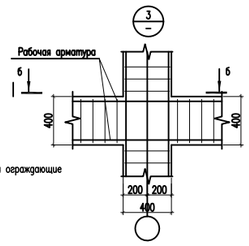

б – б

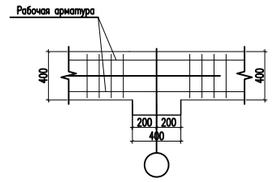

В

Деталь стыковки продольной арматуры накладками

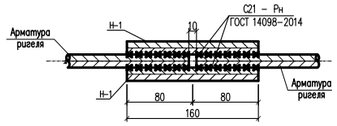

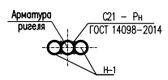

1. **Данный лист смотреть с листом КЖ-29.**
2. Монолитные конструкции выполнять согласно требований СП РК 5.03-107-2013 "Несущие и ограждающие конструкции"
3. Снятие опалубки производить после достижения бетоном 70% проектной прочности.
4. Размерные линии указаны до центра рабочей арматуры.
5. В ведомости деталей размеры для хомутов даны по наружным граням стержней.

Ведомость деталей

Поз.	Эскиз
3	4500; 1240; 800; R140; L=5540
Ш-1	20; 80; продольная арматура ригеля; Ш-1
Хн-1	235; 435; 335; 135; L=1140
Хн-2	440; 440; 340; 340; L=1560

Согласовано:

Взам. инв. №

Подп. и дата

Инв. № подл.

Изм.	Кол.уч.	Лист	N док.	Подпись	Дата
ГИП		Карабаева А.			11.22
Проверил		Койгелдиева			11.22
Разработал		Чукаева Г.			11.22
Н. Контр.		Мокринская А.			11.22

06/2-2022 КЖ

«Строительство пристройки к школе-гимназии № 86 по ул. А. Болекпаева, здание №20»

Блок Б

Монолитная балка БМ-14. Сечение 1-1. Узел 2,3. Ведомость деталей. Спецификация элементов.

Стадия	Лист	Листов
РП	45	

ТОО"RedlinePro"
г.л.№1021538 от 31.05.2020г.

Формат

Монолитная балка БМ-15

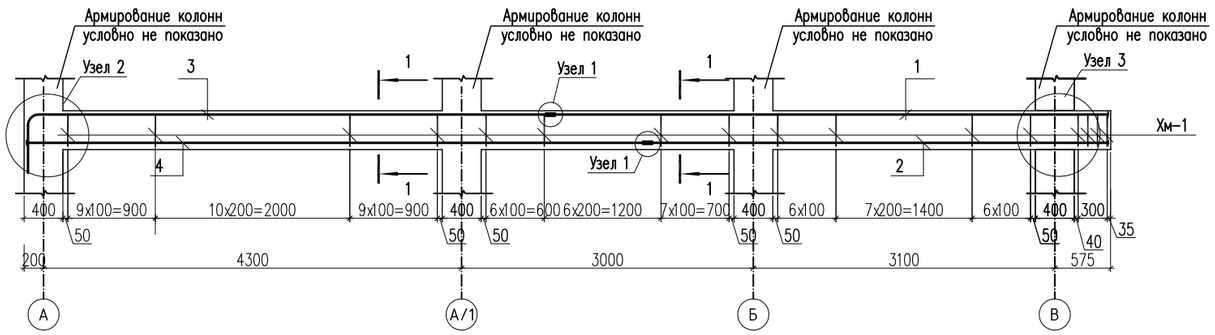

1 – 1

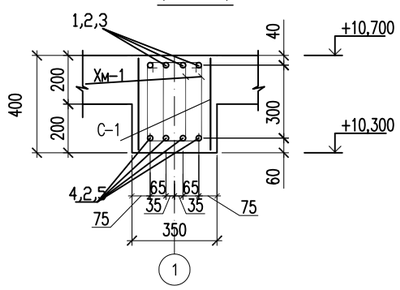

Ведомость деталей

Поз.	Эскиз
3	5210; 240; 800; R140; L=6250
Ш-1	20; 90; продольная арматура ригеля; Ш-1
Хм-1	235; 435; 335; 135; L=1140
Хм-2	440; 440; 340; 340; L=1560

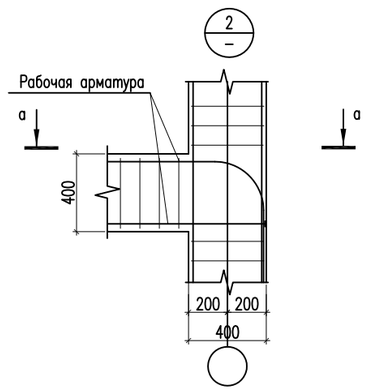

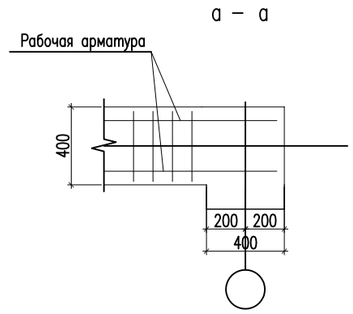

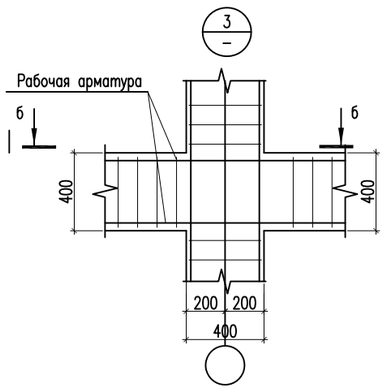

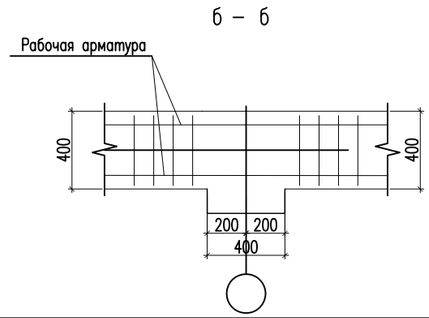

Спецификация материалов

Поз.	Обозначение	Наименование	Кол.	Масса ед., кг.	Примеч.
		Монолитная балка БМ-15	396.68		
1	ГОСТ 34028-2016	ø22 А-III L=5735	4	17.11	68.44
2	ГОСТ 34028-2016	ø22 А-III L=4735	4	14.13	56.52
3	ГОСТ 34028-2016	ø22 А-III L=6250	4	18.65	74.60
4	ГОСТ 34028-2016	ø22 А-III L=6380	4	19.04	76.16
Н-1	ГОСТ 34028-2016	ø22 А-III L=180	16	0.54	8.64
Ш-1	ГОСТ 103-2006	Полоса 90x20 ГОСТ 103-2006 / ВСт3кп ГОСТ 380-2005 L=90	12	1.27	15.24
Хм-1	ГОСТ 34028-2016	ø8 А240 L=1140	138	0.45	62.10
С-1	ГОСТ 23279-2012	4С 5Вр-I-100(10) / 5Вр-I-100(50) 46x100 п.м.	22,3	1.59	34.98
		Материалы:			
		Бетон кл. С20/25 м3	1,453		

В

Деталь стыковки продольной арматуры накладками

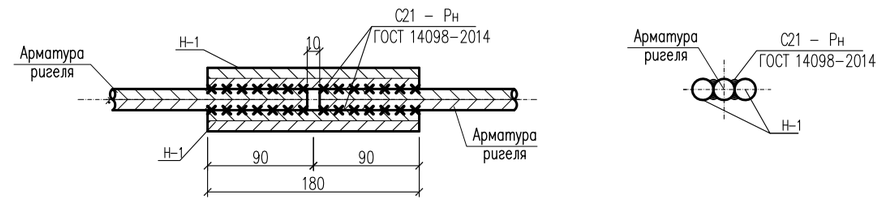

1. **Данный лист смотреть с листом КЖ-29.**
2. Монолитные конструкции выполнять согласно требований СП РК 5.03-107-2013 "Несущие и ограждающие конструкции."
3. Снятие опалубки производить после достижения бетоном 70% проектной прочности.
4. Размерные линии указаны до центра рабочей арматуры.
5. В ведомости деталей размеры для хомутов даны по наружным граням стержней.

Изм.	Кол.уч	Лист	N док.	Подпись	Дата	06/2-2022 КЖ		
						«Строительство пристройки к школе-гимназии № 86 по ул. А. Болекпаева, здание №20»		
ГИП		Карабаева А.			11.22	Блок Б	Стадия	Лист	Листов
Проверил		Койгелдиева			11.22		РП	46	
Разработал		Чукаева Г.			11.22	Монолитная балка БМ-15. Сечение 1-1. Узел 2. Ведомость деталей. Спецификация элементов.	ТОО"RedlinePro" г.л.№1021538 от 31.05.2020г.	
Н. Контр.		Мокринская А.			11.22			

Согласовано:

Взам. инв. №

Подп. и дата

Инв. № подл.

Формат

Монолитная балка БМ-16

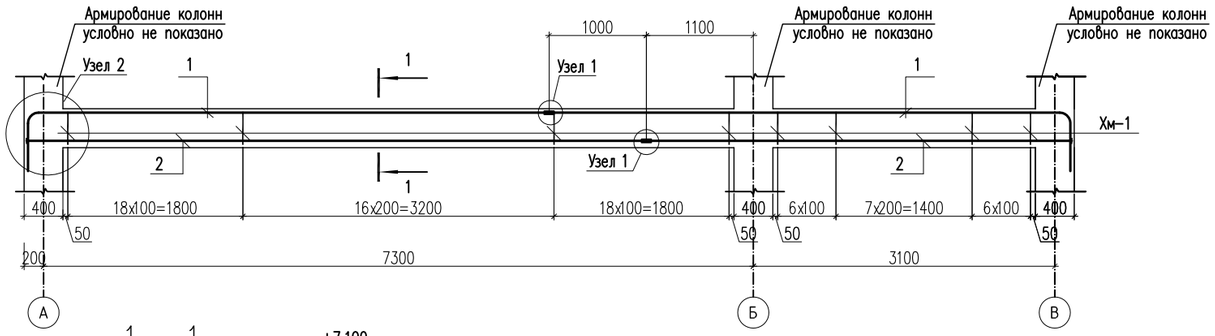

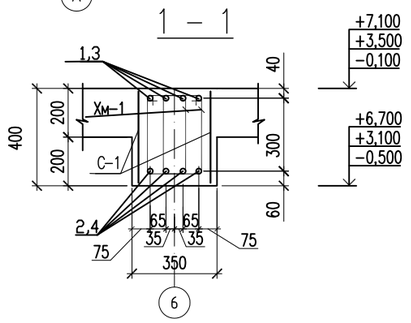

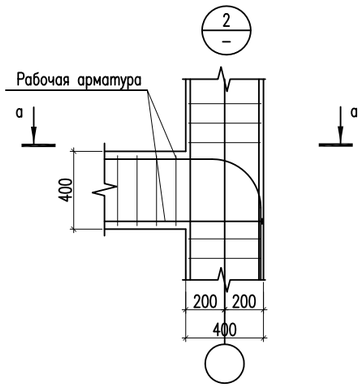

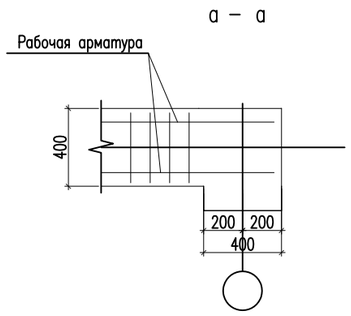

Ведомость деталей

Поз.	Эскиз
1	5200; 240; 800; R140; L=6240
Ш-1	20; 110; продольная арматура ригеля; Ш-1
Хм-1	235; 435; 335; 135; L=1140
Хм-2	440; 440; 340; 340; L=1560

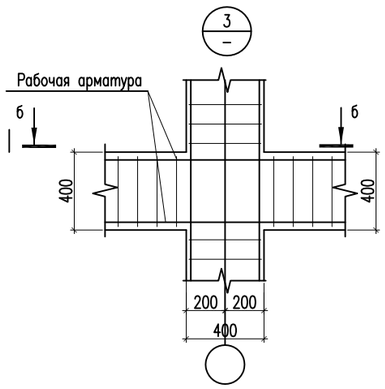

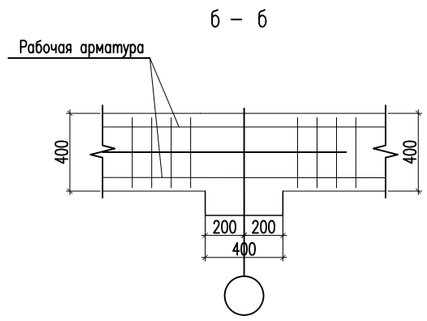

Спецификация материалов

Поз.	Обозначение	Наименование	Кол.	Масса ед., кг.	Примеч.
		Монолитная балка БМ-16	401,89		
1	ГОСТ 34028-2016	ø22 А-500 L=6240	8	18.6	149
2	ГОСТ 34028-2016	ø22 А-500 L=4375	4	13.0	52.0
3	ГОСТ 34028-2016	ø22 А-500 L=6375	4	19.0	76.0
Н-1	ГОСТ 34028-2016	ø22 А-500 L=220	16	0.66	10.6
Ш-1	ГОСТ 103-2006	Полоса 110x20 ГОСТ 103-2006 / ВСт3кп ГОСТ 380-2005 L=110	8	1.90	15.20
Хм-1	ГОСТ 34028-2016	ø8 А240 L=1140	146	0.45	65.70
С-1	ГОСТ 23279-2012	4С 5Вр-I-100(10) / 5Вр-I-100(50) 46x100 п.м.	21,4	1.59	33.39
		Материалы:			
		Бетон кл. С20/25 м3	1,4		

В

Деталь стыковки продольной арматуры накладками

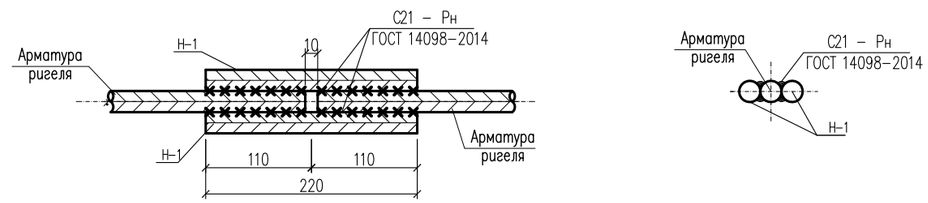

1. Данный лист смотреть с листом КЖ-29.
2. Монолитные конструкции выполнять согласно требований СП РК 5.03-107-2013 "Несущие и ограждающие конструкции."
3. Снятие опалубки производить после достижения бетоном 70% проектной прочности.
4. Размерные линии указаны до центра рабочей арматуры.
5. В ведомости деталей размеры для хомутов даны по наружным граням стержней.

Согласовано:

Взам. инв. №

Подп. и дата

Инв. № подл.

Изм.	Кол.уч	Лист	N док.	Подпись	Дата
ГИП		Карабаева А.			11.22
Проверил		Койгелдиева			11.22
Разработал		Чукаева Г.			11.22
Н. Контр.		Мокринская А.			11.22

06/2-2022 КЖ

«Строительство пристройки к школе-гимназии № 86 по ул. А. Болекпаева, здание №20»

Стадия	Лист	Листов
РП	47	

Монолитная балка БМ-16. Сечение 1-1. Узел 2. Ведомость деталей. Спецификация элементов.

ТОО"RedlinePro" г.л.№1021538 от 31.05.2020г.

Формат

Монолитная балка БМ-17

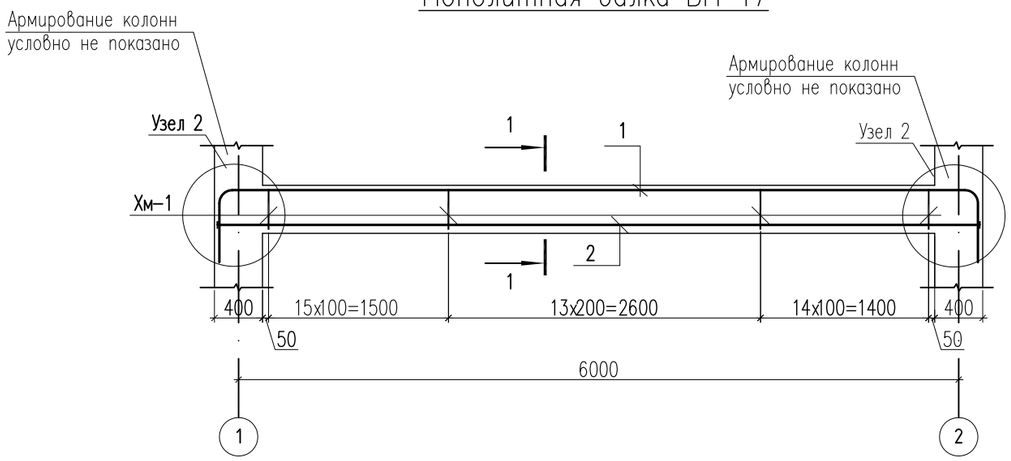

1 – 1

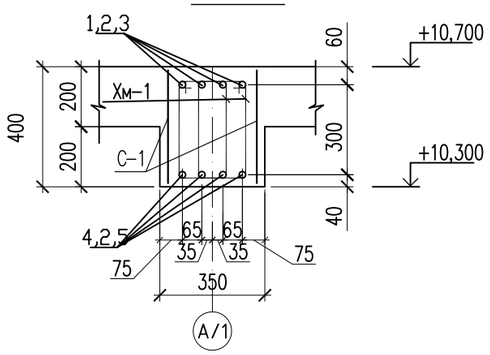

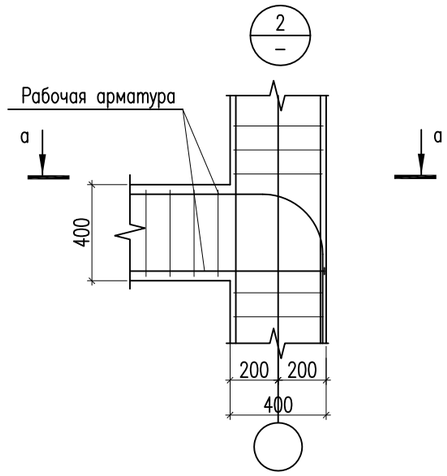

а – а

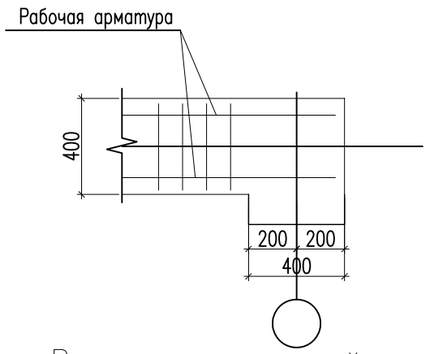

Ведомость деталей

Поз.	Эскиз
Ш-1	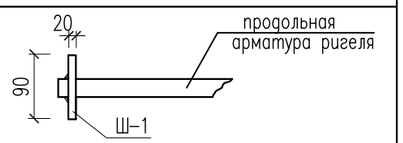

Ведомость деталей

Поз.	Эскиз
1	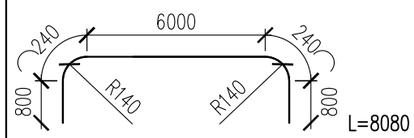
Хм-1	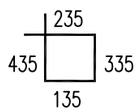
Хм-2	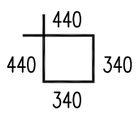

Спецификация материалов

Поз.	Обозначение	Наименование	Кол.	Масса ед., кг.	Примеч.
		Монолитная балка БМ-17	240.18		
1	ГОСТ 34028-2016	⌀22 А-III L=8080	4	24.11	96.44
2	ГОСТ 34028-2016	⌀22 А-III L=6350	4	18.95	75.80
Ш-1	ГОСТ 103-2006	Полоса $\frac{90x20\ ГОСТ\ 103-2006}{ВСт3кп\ ГОСТ\ 380-2005}$ L=90	8	1.27	10.16
Хм-1	ГОСТ 34028-2016	⌀8 А240 L=1140	86	0.45	38.70
С-1	ГОСТ 23279-2012	4С $\frac{5Вр-I-100(10)}{5Вр-I-100(50)}$ 46x100 п.м.	12,7	1.59	19.08
		Материалы:			
		Бетон кл. С20/25 м3	0,8		

1. Данный лист смотреть с листом КЖ-29.
2. Монолитные конструкции выполнять согласно требований СП РК 5.03-107-2013 "Несущие и ограждающие конструкции."
3. Снятие опалубки производить после достижения бетоном 70% проектной прочности.
4. Размерные линии указаны до центра рабочей арматуры.
5. В ведомости деталей размеры для хомутов даны по наружным граням стержней.

Изм.	Кол.уч	Лист	N док.	Подпись	Дата	06/2-2022 КЖ			
						«Строительство пристройки к школе-гимназии № 86 по ул. А. Болекпаева, здание №20»			
ГИП		Карабаева А.			11.22	Блок Б	Стадия	Лист	Листов
Проверил		Койгелдиева			11.22		РП	48	
Разработал		Чукаева Г			11.22	Монолитная балка БМ-17. Сечение 1-1. Узел 2. Ведомость деталей. Спецификация элементов.	ТОО"RedlinePro" г.л.№1021538 от 31.05.2020г.		
Н. Контр.		Мокринская А			11.22				

Согласовано:

Взам. инв. №

Подп. и дата

Инв. № подл.

Формат

Монолитная балка БМ-18

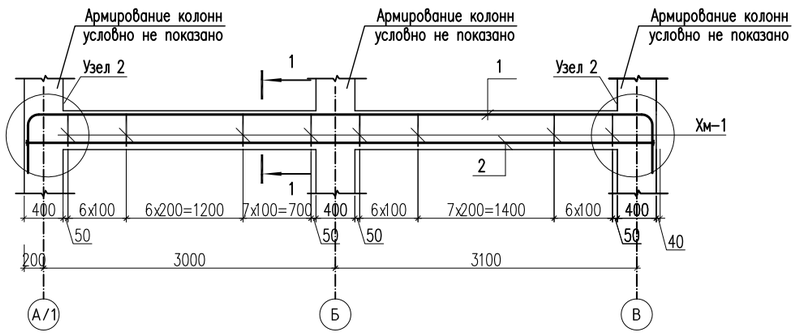

Спецификация материалов

Поз.	Обозначение	Наименование	Кол.	Масса ед., кг.	Примеч.
		Монолитная балка БМ-18	189,92		
1	ГОСТ 34028-2016	ø16 А500 L=8300	4	13.1	52.4
2	ГОСТ 34028-2016	ø16 А500 L=6450	4	10.2	40.8
Ш-1	ГОСТ 103-2006	Полоса 65x20 ГОСТ 103-2006 / ВСт3кп ГОСТ 380-2005 L=65	12	0.66	7.92
Хм-1	ГОСТ 34028-2016	ø8 А240 L=1140	138	0.45	62.10
С-1	ГОСТ 23279-2012	4С 5Вр-I-100(10) / 5Вр-I-100(50) 46x100 п.м.	16,8	1.59	26.7
		Материалы:			
		Бетон кл. С20/25 м3	0,92		

1 – 1

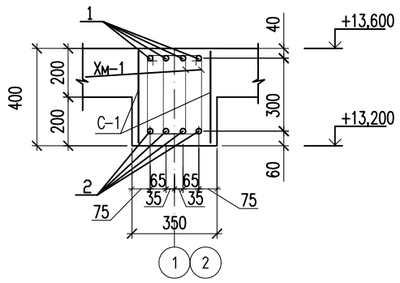

Ведомость деталей

Поз.	Эскиз
1	6220; 240; 800; R140; L=8300
Ш-1	20; 65; продольная арматура ригеля; Ш-1
Хм-1	235; 435; 335; 135; L=1140
Хм-2	440; 440; 340; 340; L=1560

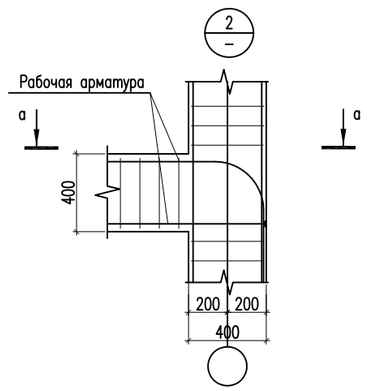

а – а

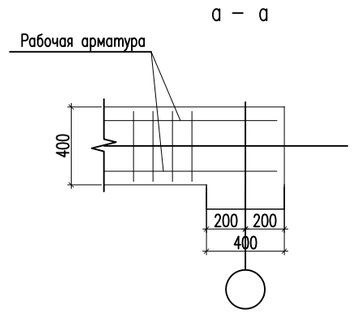

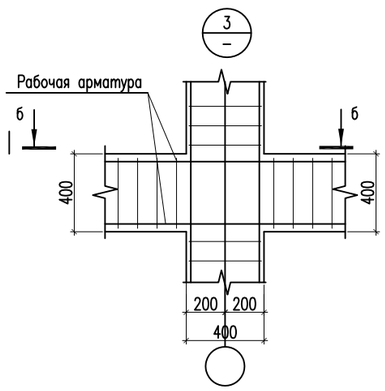

б – б

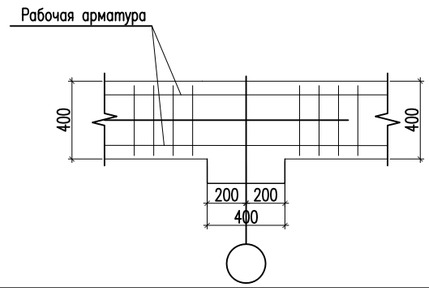

1. **Данный лист смотреть с листом КЖ-29.**
2. Монолитные конструкции выполнять согласно требований СП РК 5.03-107-2013 "Несущие и ограждающие конструкции."
3. Снятие опалубки производить после достижения бетоном 70% проектной прочности.
4. Размерные линии указаны до центра рабочей арматуры.
5. В ведомости деталей размеры для хомутов даны по наружным граням стержней.

Изм.	Кол.уч	Лист	N док.	Подпись	Дата	06/2-2022 КЖ		
						«Строительство пристройки к школе-гимназии № 86 по ул. А. Болекпаева, здание №20»		
ГИП		Карабаева А.			11.22	Блок Б	Стадия	Лист	Листов
Проверил		Койгелдиева			11.22		РП	49	
Разработал		Чукаева Г.			11.22	Монолитная балка БМ-18. Сечение 1-1. Узел 2. Ведомость деталей. Спецификация элементов.	ТОО"RedlinePro" г.л.№1021538 от 31.05.2020г.	
Н. Контр.		Мокринская А.			11.22			

Согласовано:

Взам. инв. №

Подп. и дата

Инв. № подл.

Формат

Опалубочный чертеж монолитной плиты перекрытия на отм. −0.100

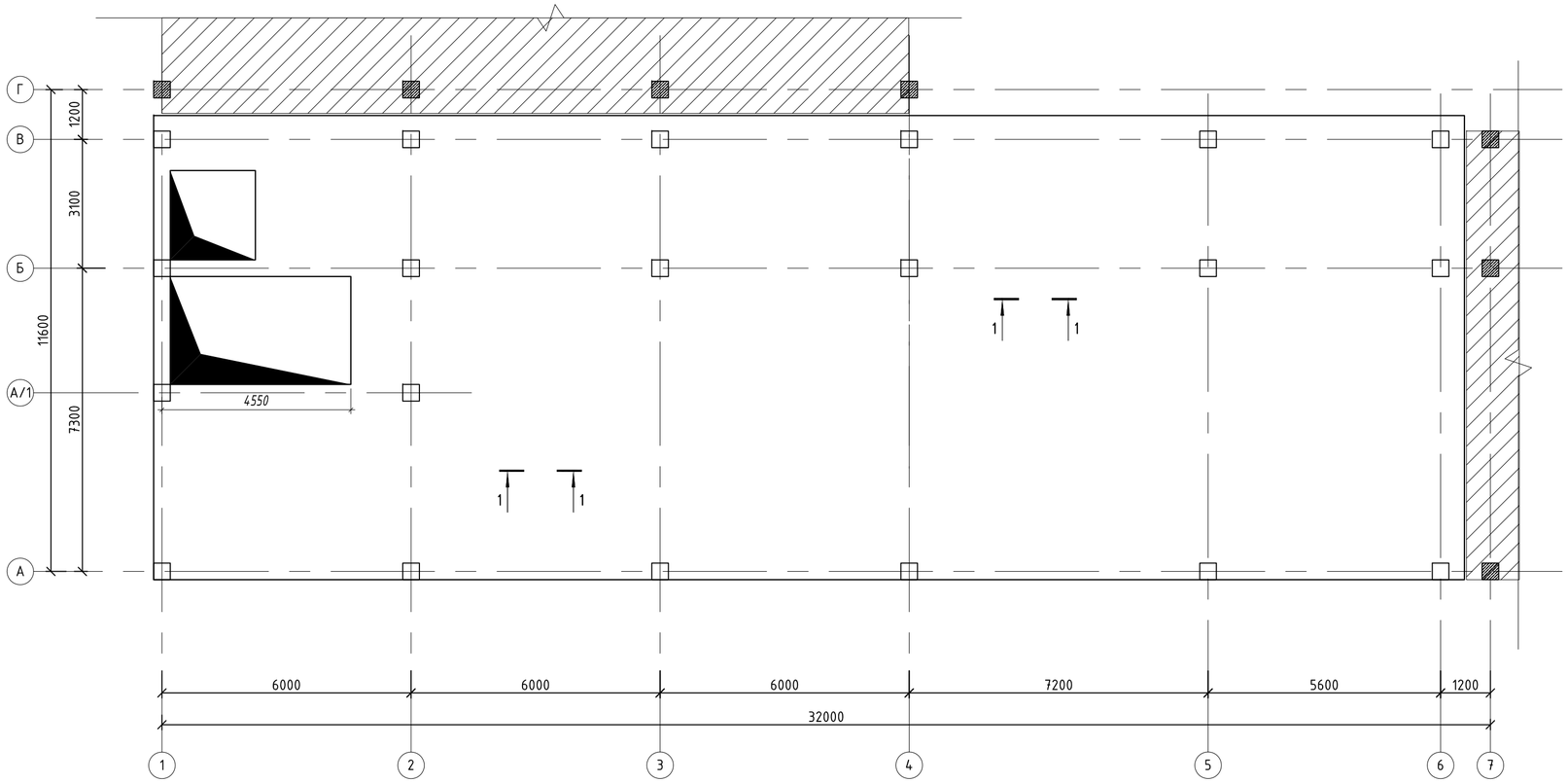

1 – 1

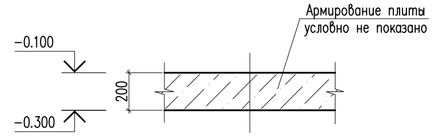

Схема блокировки

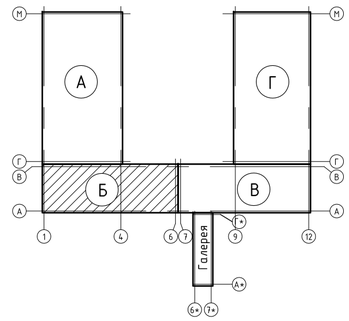

1. Данный лист см. совместно с листами КЖ–50,51,52.
2. Монолитные конструкции выполнить согласно СН РК 5.03–07–2013, СП РК 5.03–107–2013 "Несущие и ограждающие конструкций" и СП РК EN 1992–1–1:2004/2011 "Проектирование железобетонных конструкции".
3. Работу по изготовлению и монтажу конструкции выполнять в соответствии с требованиями: СН РК 2.01–01–2013, СП РК 2.01–101–2013* "Защита строительных конструкций от коррозии" СН РК EN 1993–1–1:2005/2011 "Проектирование стальных конструкции".

Внимание:

1. Выполнение бетонных работ производить только после установки в опалубку монолитных плит перекрытий гибкой самозатухающей гофрированной трубы ПХВ, установочных и распредкоробок согласно чертежей марки ЭОМ и выполнить отверстия для водоснабжения и канализации согласно раздела ВК.

Изм.	Кол.уч	Лист	N док.	Подпись	Дата	06/2-2022 КЖ			
						«Строительство пристройки к школе-гимназии № 86 по ул. А. Болекпаева, здание №20»			
ГИП		Карабаева А.			11.22	Блок Б	Стадия	Лист	Листов
Проверил		Койгелдиева			11.22		РП	50	
Разработал		Чукаева Г			11.22	Опалубочный чертеж монолитной плиты перекрытия на отм. -0.100	ТОО"RedlinePro" г.л.№1021538 от 31.05.2020г.		
Н. Контр.		Мокринская А			11.22				

Согласовано:

Взам. инв. №

Подп. и дата

Инв. № подл.

Формат

Схема расположения верхней, нижней основной и дополнительной арматуры по оси Х монолитной плиты перекрытия на отм. −0.100

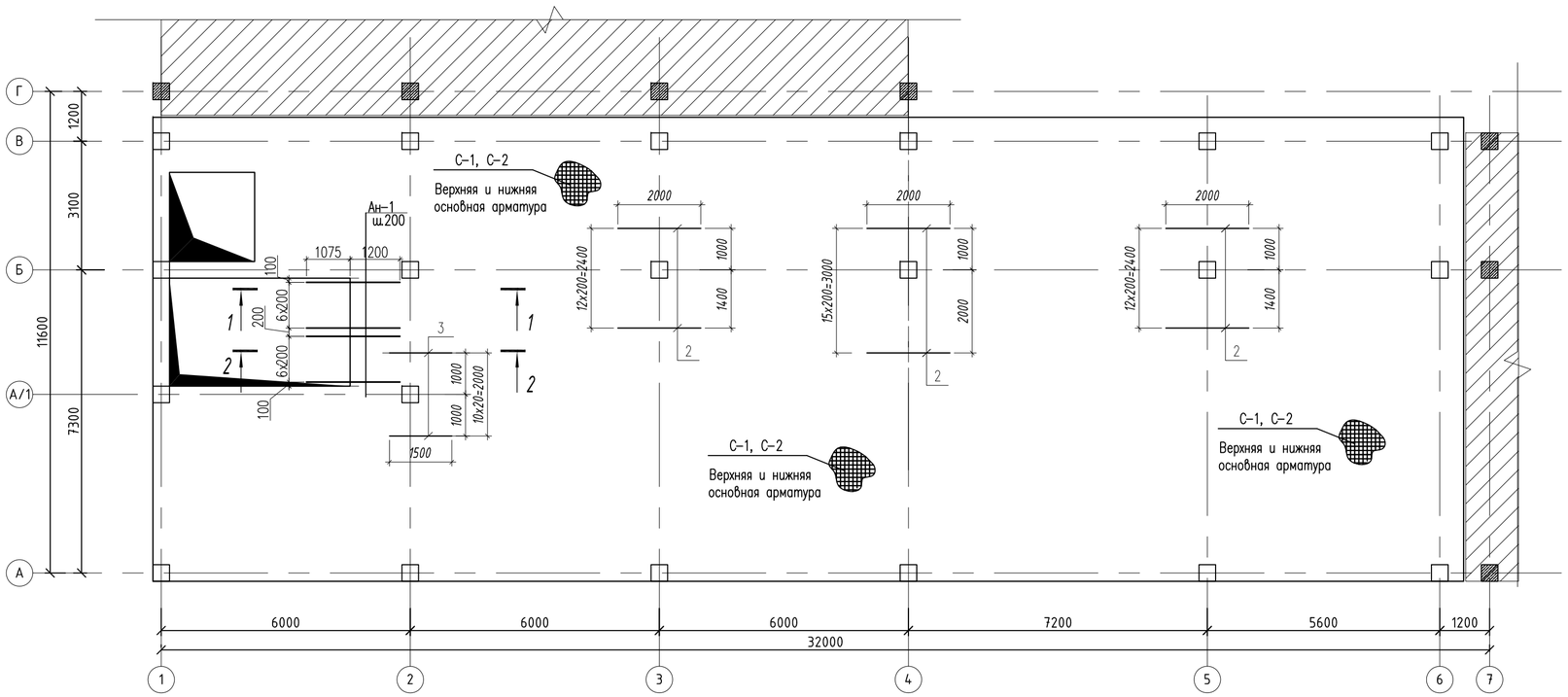

Пример расстановки дополнительный арматуры

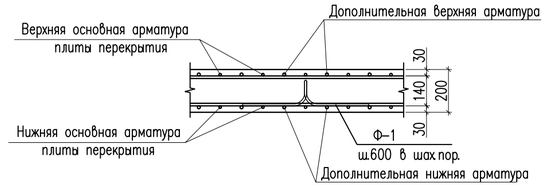

Деталь для фиксации арматуры

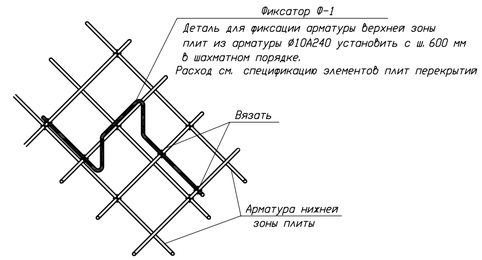

Стыки одиночных стержней рабочей арматуры внахлестку, без сварки

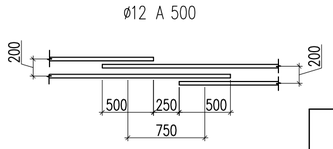

Ведомость деталей

Поз.	Эскиз
Ф-1	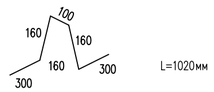
Ан-1	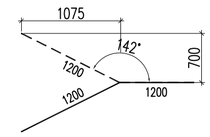

Спецификация материалов

Поз.	Обозначение	Наименование	Кол.	Масса ед.,кг.	Примеч.
		Верхняя основная арматура	1		
С-2		Сетка С-2 м2	346.80	8.90	3086,52
1	ГОСТ 34028-2016	⌀12 А500 L=1000	10	0.89	8.90
		Нижняя основная арматура	1		
С-1		Сетка С-1 м2	346.80	8.90	3086,52
1	ГОСТ 34028-2016	⌀12 А500 L=1000	10	0.89	8.90
		Фиксаторы Ф-1			
Ф-1	ГОСТ 34028-2016	⌀10 А(240) L=1020	1560	0.63	982.80
	Материалы:	Бетон кл. С20/25 м3	66,78		
		Верхняя дополнительная арматура по оси Х			
		Отдельные стержни			
2	ГОСТ 34028-2016	⌀12 А500 L=2000	16	1.78	28.48
3	ГОСТ 34028-2016	⌀12 А500 L=1500	11	1.33	14.63
		Анкерные выпуски для лестницы			
Ан-1	ГОСТ 34028-2016	⌀14 А(400) L=2400	28	2.90	81.20

1 – 1

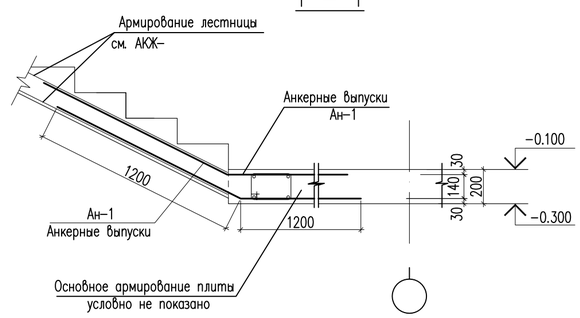

2 – 2

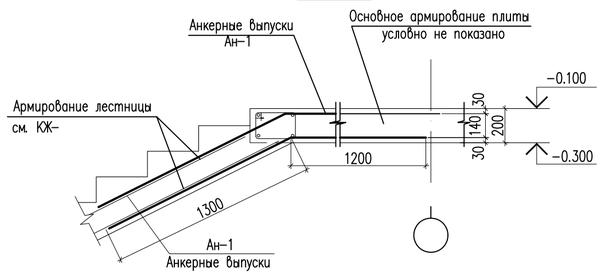

Сетка С-1, С-2

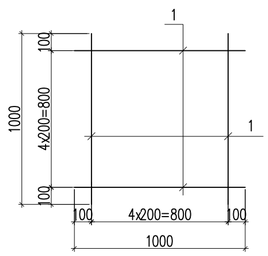

1. Данный лист см. совместно с листами КЖ-50,51,52.
2. Монолитные конструкции выполнить согласно СН РК 5.03-07-2013, СП РК 5.03-107-2013 "Несущие и ограждающие конструкций" и СП РК EN 1992-1-1:2004/2011 "Проектирование железобетонных конструкции".
3. Работу по изготовлению и монтажу конструкции выполнять в соответствии с требованиями: СН РК 2.01-01-2013, СП РК 2.01-101-2013* "Защита строительных конструкций от коррозии" СН РК EN 1993-1-1:2005/2011 "Проектирование стальных конструкции".

Изм.	Кол.уч	Лист	N док.	Подпись	Дата	06/2-2022 КЖ			
						«Строительство пристройки к школе-гимназии № 86 по ул. А. Болекпаева, здание №20»			
ГИП		Карабаева А.			11.22	Блок Б	Стадия	Лист	Листов
Проверил		Койгелдиева			11.22		РП	51	
Разработал		Чукаева Г.			11.22	Схема расположения верхней, нижней основной и дополнительной арматуры по оси Х монолитной плиты перекрытия на отм. -0.100	ТОО"RedlinePro" г.л.№1021538 от 31.05.2020г.		
Н. Контр.		Мокринская А.			11.22				

Согласовано:

Взам. инв. N°

Подп. и дата

Инв. N° подл.

Формат

Схема расположения верхней дополнительной арматуры по оси У монолитной плиты перекрытия на отм. −0.100

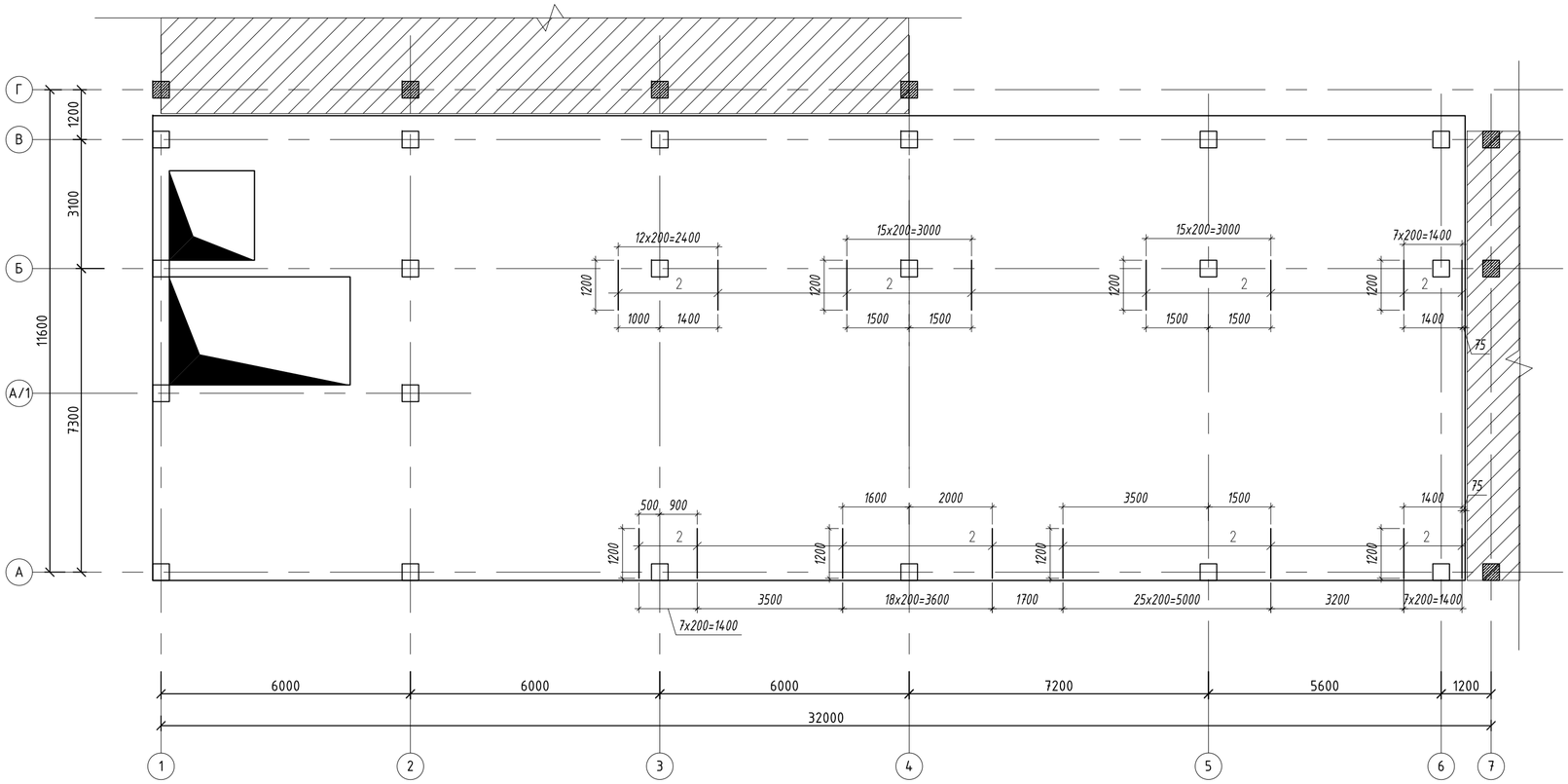

Пример расстановки дополнительный арматуры

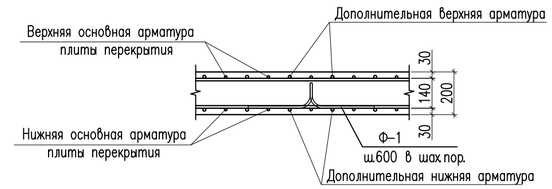

Деталь для фиксации арматуры

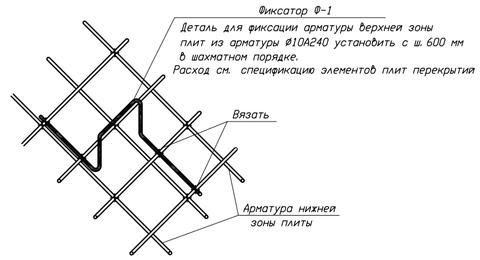

Стыки одиночных стержней рабочей арматуры внахлестку, без сварки

Ø12 А 500

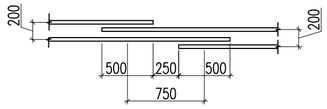

Спецификация материалов

Поз.	Обозначение	Наименование	Кол.	Масса ед.,кг.	Примеч.
		Верхняя дополнительная арматура по оси У			
		Отдельные стержни			
2	ГОСТ 34028-2016	Ø12 А500 L=1200	114	1.07	121.98

1. Данный лист см. совместно с листами КЖ-50,51,52.
2. Монолитные конструкции выполнить согласно СН РК 5.03-07-2013, СП РК 5.03-107-2013 "Несущие и ограждающие конструкций" и СП РК EN 1992-1-1:2004/2011 "Проектирование железобетонных конструкции".
3. Работу по изготовлению и монтажу конструкции выполнять в соответствии с требованиями: СН РК 2.01-01-2013, СП РК 2.01-101-2013* "Защита строительных конструкций от коррозии" СН РК EN 1993-1-1:2005/2011 "Проектирование стальных конструкции".

Ведомость деталей

Поз.	Эскиз
Ф-1	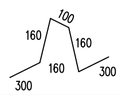 L=1020мм

Изм.	Кол.уч	Лист	N док.	Подпись	Дата	06/2-2022 КЖ		
						«Строительство пристройки к школе-гимназии № 86 по ул. А. Болекпаева, здание №20»		
ГИП		Карабаева А.			11.22	Блок Б	Стадия	Лист	Листов
Проверил		Койгелдиева			11.22		РП	52	
Разработал		Чукаева Г.			11.22	Схема расположения верхней дополнительной арматуры по оси У монолитной плиты перекрытия на отм. -0.100	ТОО"RedlinePro" г.л.№1021538 от 31.05.2020г.	
Н. Контр.		Мокринская А.			11.22			

Согласовано:

Взам. инв. №

Подп. и дата

Инв. № подл.

Формат

Опалубочный чертеж монолитной плиты перекрытия на отм. +3,500

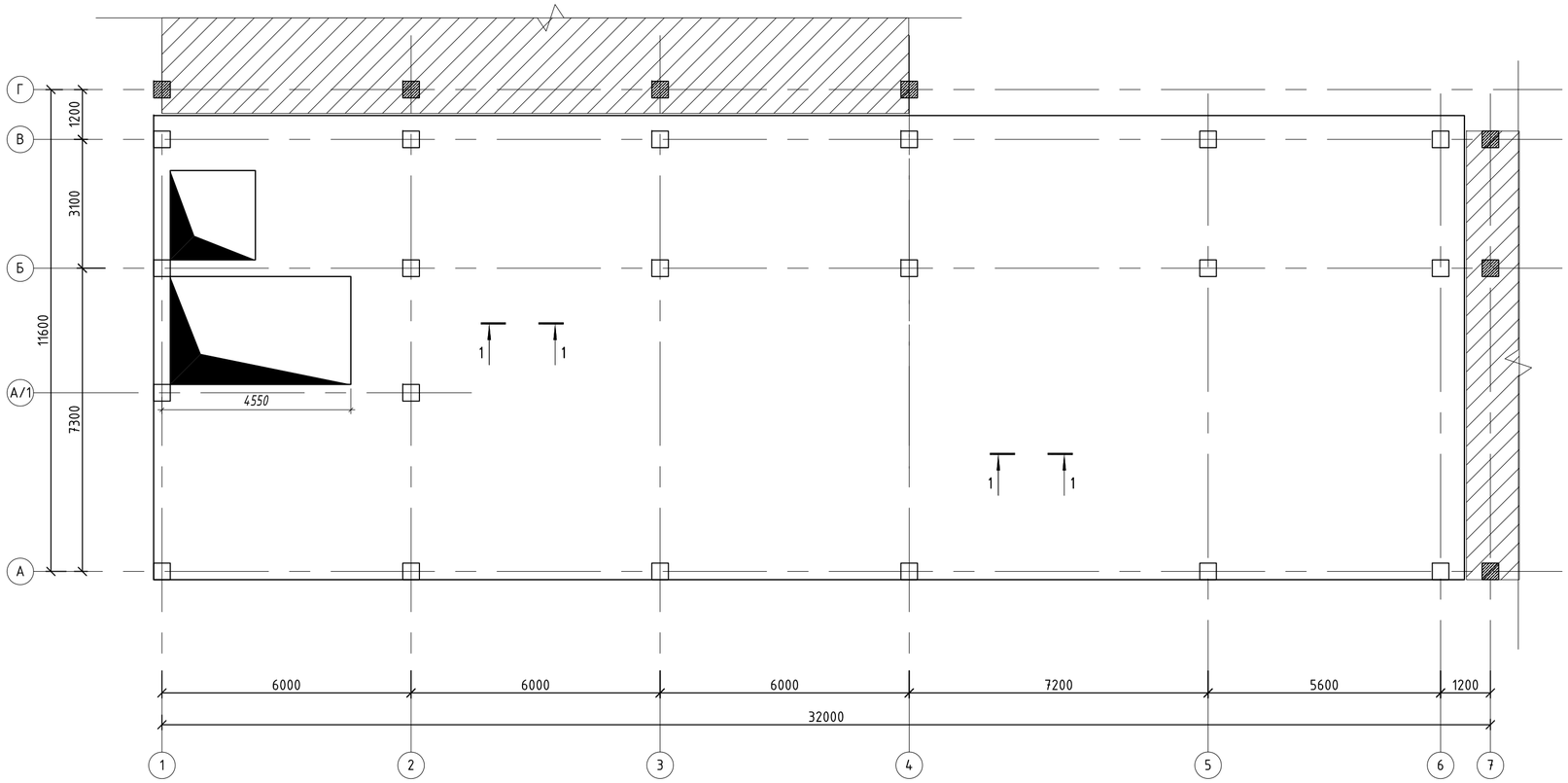

1 – 1

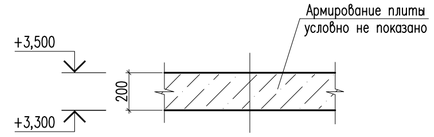

Схема блокировки

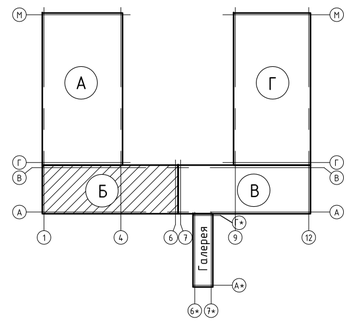

1. Данный лист см. совместно с листами КЖ–53,54,55.
2. Монолитные конструкции выполнить согласно СН РК 5.03–07–2013, СП РК 5.03–107–2013 "Несущие и ограждающие конструкций" и СП РК EN 1992–1–1:2004/2011 "Проектирование железобетонных конструкции".
3. Работу по изготовлению и монтажу конструкции выполнять в соответствии с требованиями: СН РК 2.01–01–2013, СП РК 2.01–101–2013* "Защита строительных конструкций от коррозии" СН РК EN 1993–1–1:2005/2011 "Проектирование стальных конструкции".

Внимание:

1. Выполнение бетонных работ производить только после установки в опалубку монолитных плит перекрытий гибкой самозатухающей гофрированной трубы ПХВ, установочных и распредкоробок согласно чертежей марки ЭОМ и выполнить отверстия для водоснабжения и канализации согласно раздела ВК.

Изм.	Кол.уч	Лист	N док.	Подпись	Дата
ГИП		Карабаева А.			11.22
Проверил		Койгелдиева			11.22
Разработал		Чукаева Г			11.22
Н. Контр.		Мокринская А			11.22

06/2-2022 КЖ

«Строительство пристройки к школе-гимназии № 86 по ул. А. Болекпаева, здание №20»

Блок Б

Опалубочный чертеж монолитной плиты перекрытия на отм. +3,500

Стадия	Лист	Листов
РП	53	

ТОО"RedlinePro"
г.л.№1021538 от 31.05.2020г.

Согласовано:

Взам. инв. №

Подп. и дата

Инв. № подл.

Формат

Схема расположения верхней, нижней основной и дополнительной арматуры по оси Х монолитной плиты перекрытия на отм. +3,500

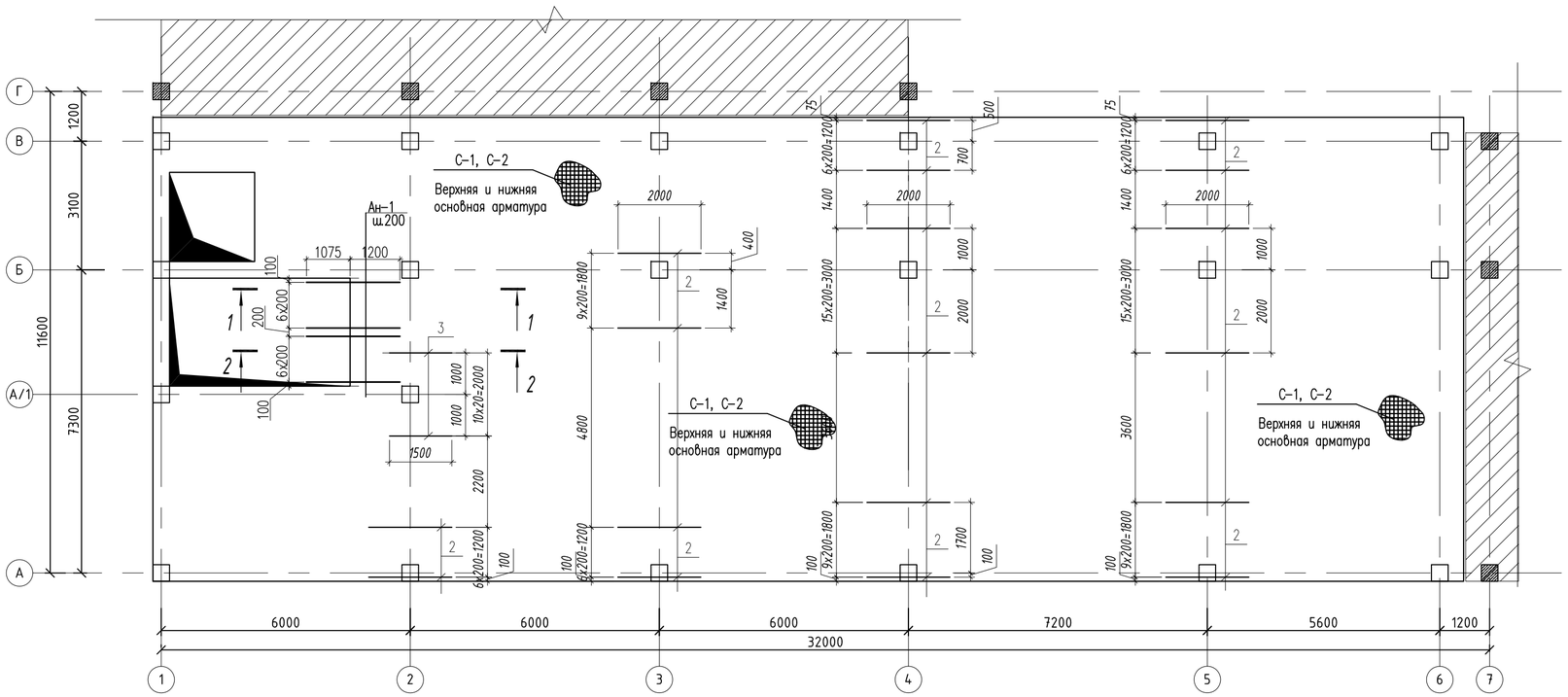

Пример расстановки дополнительный арматуры

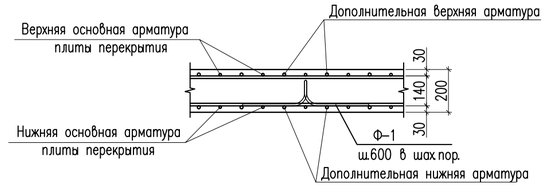

Деталь для фиксации арматуры

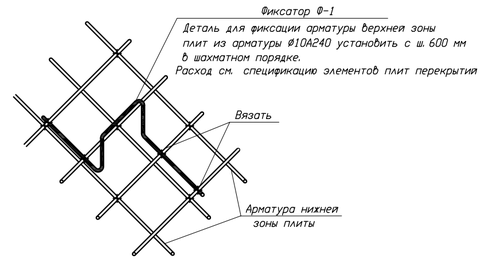

Стыки одиночных стержней рабочей арматуры внахлестку, без сварки

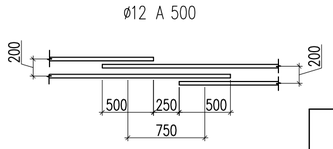

Ведомость деталей

Поз.	Эскиз
Ф-1	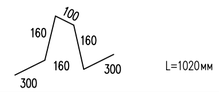
Ан-1	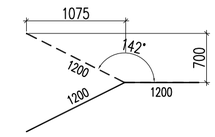

Спецификация материалов

Поз.	Обозначение	Наименование	Кол.	Масса ед.,кг.	Примеч.
		Верхняя основная арматура	1		
С-2		Сетка С-2 м2	346.80	8.90	3086,52
1	ГОСТ 34028-2016	⌀12 А500 L=1000	10	0.89	8.90
		Нижняя основная арматура	1		
С-1		Сетка С-1 м2	346.80	8.90	3086,52
1	ГОСТ 34028-2016	⌀12 А500 L=1000	10	0.89	8.90
		Фиксаторы Ф-1			
Ф-1	ГОСТ 34028-2016	⌀10 А(240) L=1020	1560	0.63	982.80
	Материалы:	Бетон кл. С20/25 м3	66,78		
		Верхняя дополнительная арматура по оси Х			
		Отдельные стержни			
2	ГОСТ 34028-2016	⌀12 А500 L=2000	90	1.78	160.20
3	ГОСТ 34028-2016	⌀12 А500 L=1500	11	1.33	14.63
		Анкерные выпуски для лестницы			
Ан-1	ГОСТ 34028-2016	⌀14 А(400) L=2400	28	2.90	81.20

1 – 1

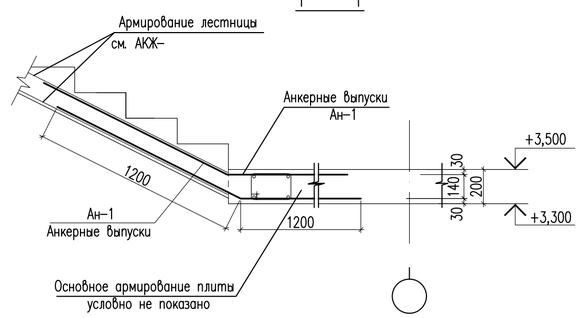

2 – 2

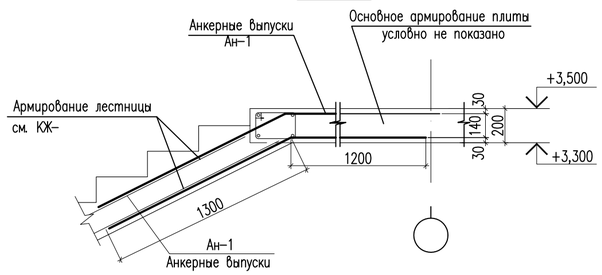

Сетка С-1, С-2

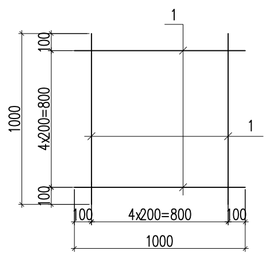

1. Данный лист см. совместно с листами КЖ-53,54,55.
2. Монолитные конструкции выполнить согласно СН РК 5.03-07-2013, СП РК 5.03-107-2013 "Несущие и ограждающие конструкций" и СП РК EN 1992-1-1:2004/2011 "Проектирование железобетонных конструкции".
3. Работу по изготовлению и монтажу конструкции выполнять в соответствии с требованиями: СН РК 2.01-01-2013, СП РК 2.01-101-2013* "Защита строительных конструкций от коррозии" СН РК EN 1993-1-1:2005/2011 "Проектирование стальных конструкции".

Изм.	Кол.уч	Лист	N док.	Подпись	Дата	06/2-2022 КЖ			
						«Строительство пристройки к школе-гимназии № 86 по ул. А. Болекпаева, здание №20»			
ГИП		Карабаева А.			11.22	Блок Б	Стадия	Лист	Листов
Проверил		Койгелдиева			11.22		РП	54	
Разработал		Чукаева Г.			11.22	Схема расположения верхней, нижней основной и дополнительной арматуры по оси Х монолитной плиты перекрытия на отм. +3,500	ТОО"RedlinePro" г.л.№1021538 от 31.05.2020г.		
Н. Контр.		Мокринская А.			11.22				

Согласовано:

Взам. инв. N°

Подп. и дата

Инв. N° подл.

Формат

Схема расположения верхней дополнительной арматуры по оси У монолитной плиты перекрытия на отм. +3,500

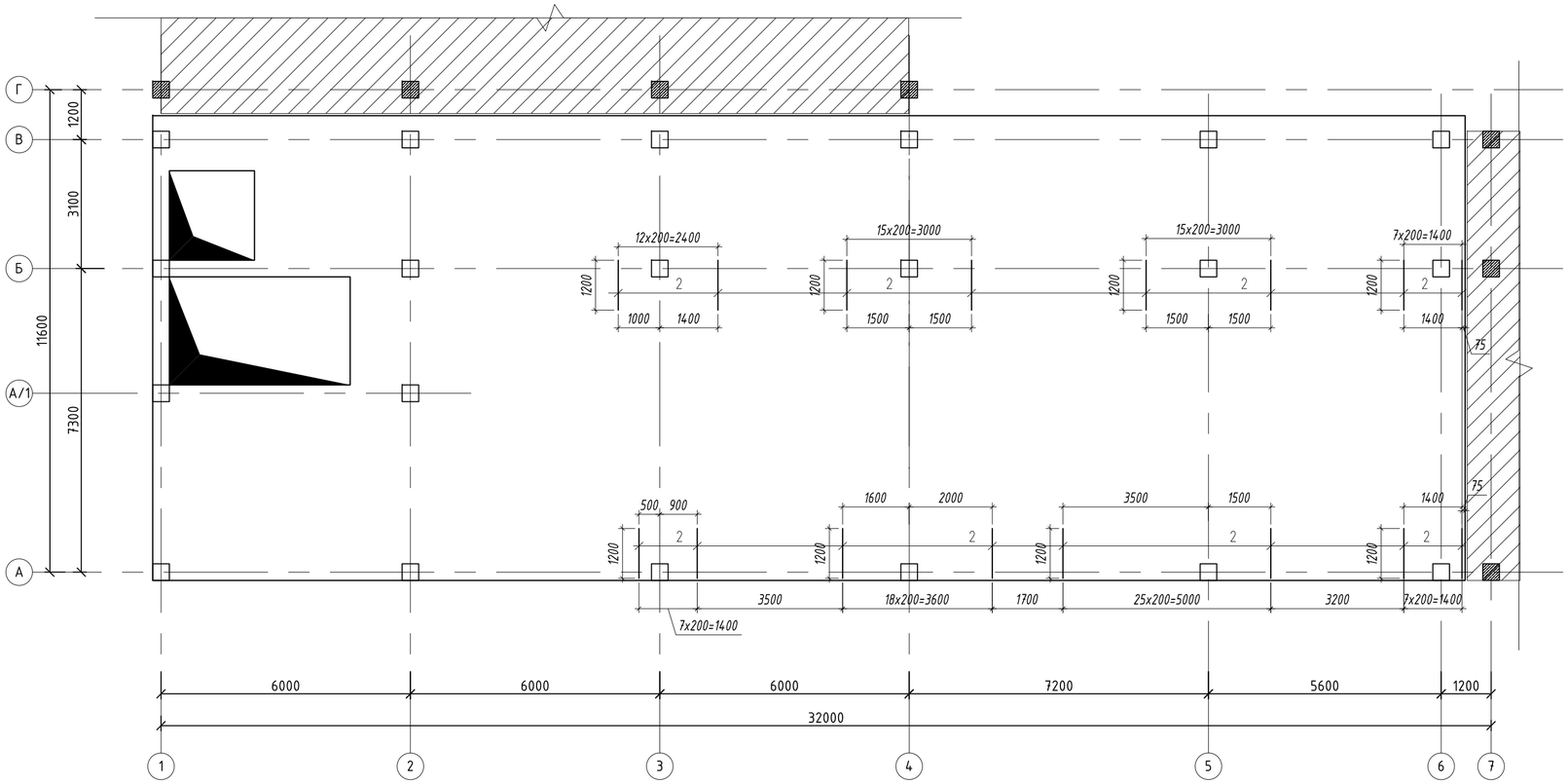

Пример расстановки дополнительный арматуры

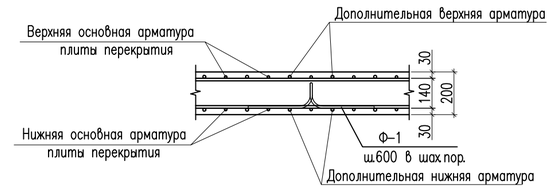

Деталь для фиксации арматуры

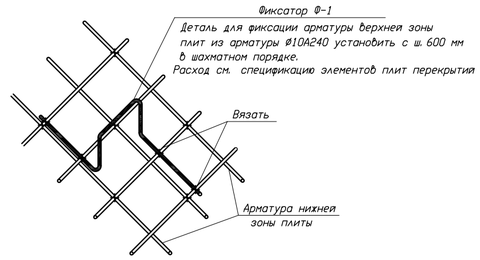

Стыки одиночных стержней рабочей арматуры внахлестку, без сварки

Ø12 А 500

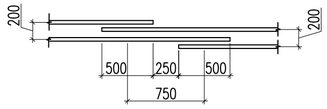

Спецификация материалов

Поз.	Обозначение	Наименование	Кол.	Масса ед.,кг.	Примеч.
		Верхняя дополнительная арматура по оси У			
		Отдельные стержни			
2	ГОСТ 34028-2016	Ø12 А500 L=1200	114	1.07	121.98

1. Данный лист см. совместно с листами КЖ-53,54,55.
2. Монолитные конструкции выполнить согласно СН РК 5.03-07-2013, СП РК 5.03-107-2013 "Несущие и ограждающие конструкции" и СП РК EN 1992-1-1:2004/2011 "Проектирование железобетонных конструкции".
3. Работу по изготовлению и монтажу конструкции выполнять в соответствии с требованиями: СН РК 2.01-01-2013, СП РК 2.01-101-2013* "Защита строительных конструкций от коррозии" СН РК EN 1993-1-1:2005/2011 "Проектирование стальных конструкции".

Ведомость деталей

Поз.	Эскиз
Ф-1	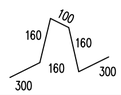 L=1020мм

Изм.	Кол.уч	Лист	N док.	Подпись	Дата	06/2-2022 КЖ		
						«Строительство пристройки к школе-гимназии № 86 по ул. А. Болекпаева, здание №20»		
ГИП		Карабаева А.			11.22	Блок Б	Стадия	Лист	Листов
Проверил		Койгелдиева			11.22		РП	55	
Разработал		Чукаева Г.			11.22	Схема расположения верхней дополнительной арматуры по оси У монолитной плиты перекрытия на отм. +3,500	ТОО"RedlinePro" г.л.№1021538 от 31.05.2020г.	
Н. Контр.		Мокринская А.			11.22			

Согласовано:

Взам. инв. №

Подп. и дата

Инв. № подл.

Формат

Опалубочный чертеж монолитной плиты перекрытия на отм. +7,100

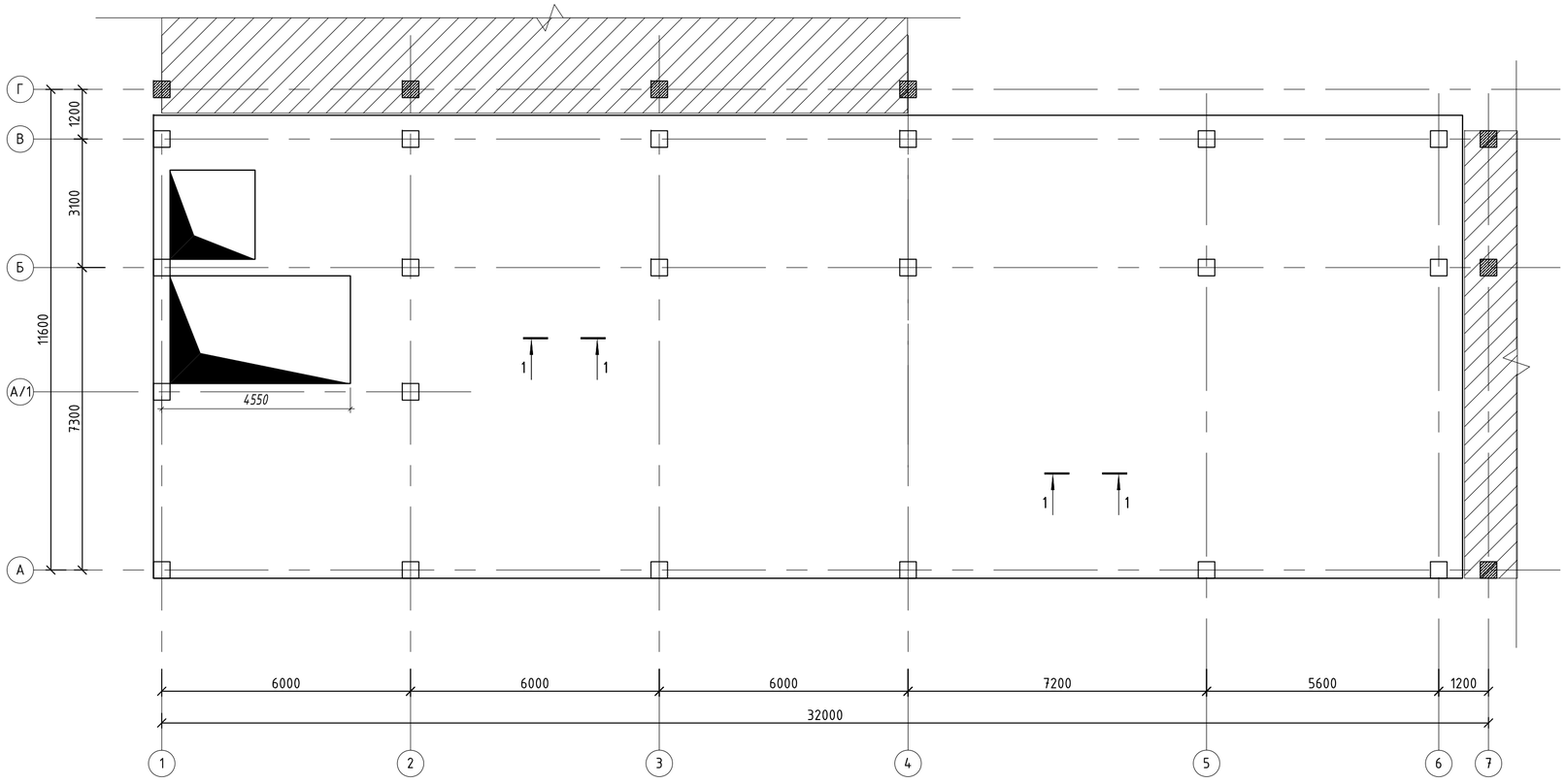

1 – 1

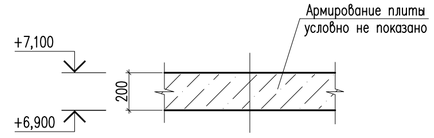

Схема блокировки

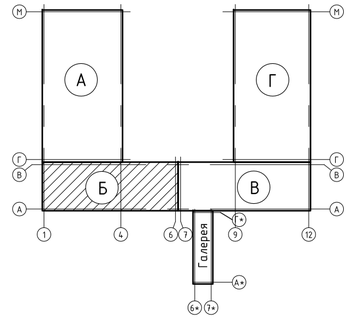

1. Данный лист см. совместно с листами КЖ-56,57,58.
2. Монолитные конструкции выполнить согласно СН РК 5.03-07-2013, СП РК 5.03-107-2013 "Несущие и ограждающие конструкций" и СП РК EN 1992-1-1:2004/2011 "Проектирование железобетонных конструкции".
3. Работу по изготовлению и монтажу конструкции выполнять в соответствии с требованиями: СН РК 2.01-01-2013, СП РК 2.01-101-2013* "Защита строительных конструкций от коррозии" СН РК EN 1993-1-1:2005/2011 "Проектирование стальных конструкции".

Внимание:

1. Выполнение бетонных работ производить только после установки в опалубку монолитных плит перекрытий гибкой самозатухающей гофрированной трубы ПХВ, установочных и распредкоробок согласно чертежей марки ЭОМ и выполнить отверстия для водоснабжения и канализации согласно раздела ВК.

Изм.	Кол.уч	Лист	N док.	Подпись	Дата	06/2-2022 КЖ		
						«Строительство пристройки к школе-гимназии № 86 по ул. А. Болекпаева, здание №20»		
ГИП		Карабаева А.			11.22	Блок Б	Стадия	Лист	Листов
Проверил		Койгелдиева			11.22		РП	56	
Разработал		Чукаева Г.			11.22	Опалубочный чертеж монолитной плиты перекрытия на отм. +7,100	ТОО"RedlinePro" г.л.№1021538 от 31.05.2020г.	
Н. Контр.		Мокринская А.			11.22			

Согласовано:

Взам. инв. №

Подп. и дата

Инв. № подл.

Формат

Схема расположения верхней, нижней основной и дополнительной арматуры по оси Х монолитной плиты перекрытия на отм. +7,100

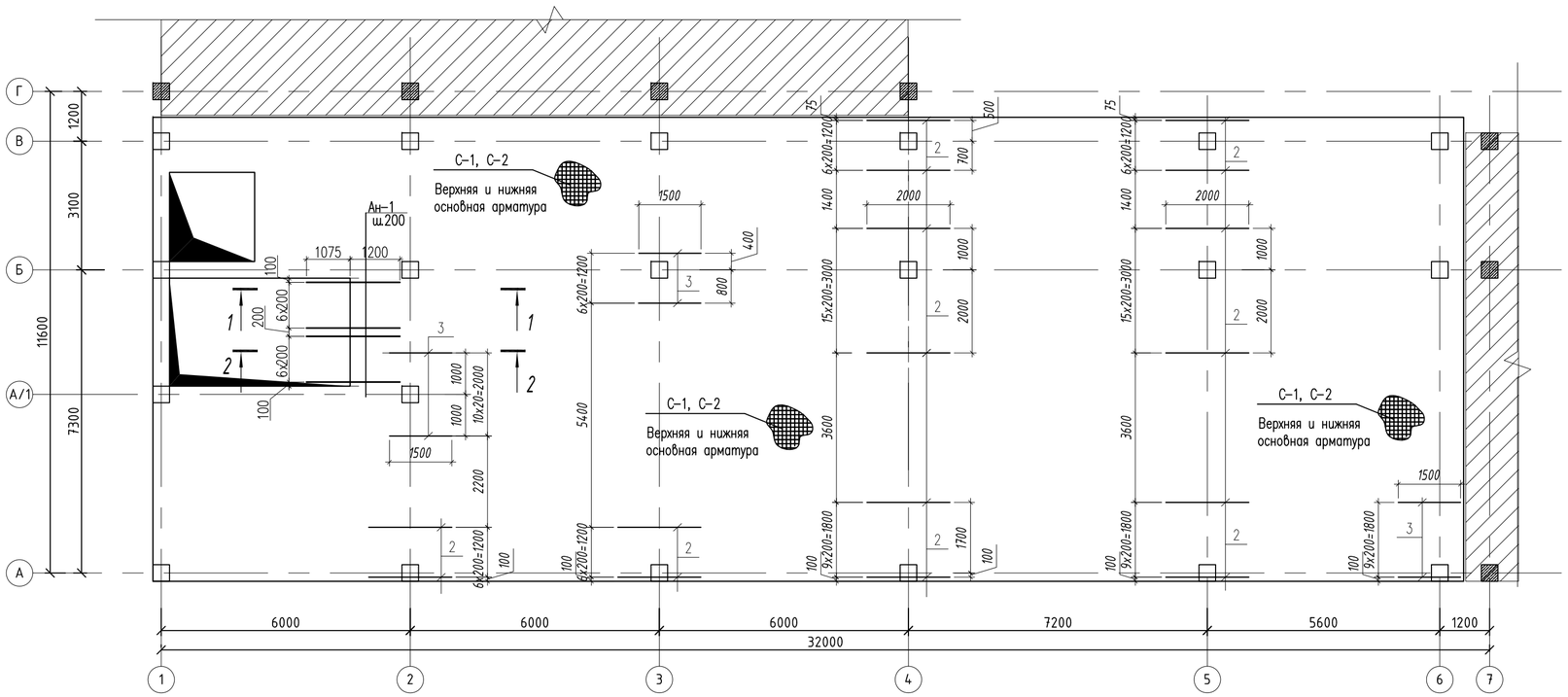

Пример расстановки дополнительный арматуры

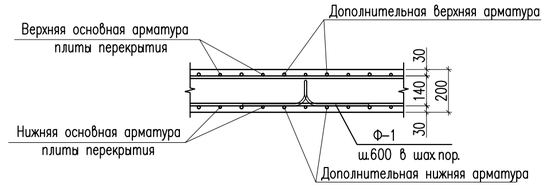

Деталь для фиксации арматуры

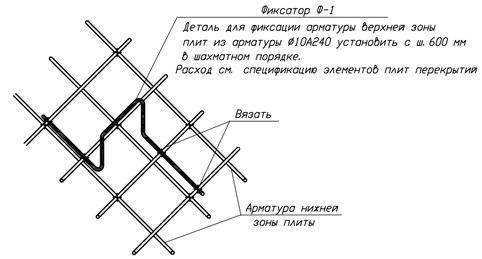

Стыки одиночных стержней рабочей арматуры внахлестку, без сварки

⌀12 А 500

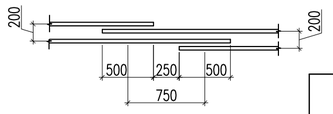

Ведомость деталей

Поз.	Эскиз
Ф-1	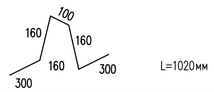
Ан-1	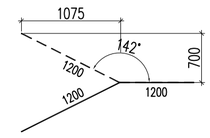

Спецификация материалов

Поз.	Обозначение	Наименование	Кол.	Масса ед.,кг.	Примеч.
		Верхняя основная арматура	1		
С-2		Сетка С-2 м2	346.80	8.90	3086,52
1	ГОСТ 34028-2016	⌀12 А500 L=1000	10	0.89	8.90
		Нижняя основная арматура	1		
С-1		Сетка С-1 м2	346.80	8.90	3086,52
1	ГОСТ 34028-2016	⌀12 А500 L=1000	10	0.89	8.90
		Фиксаторы Ф-1			
Ф-1	ГОСТ 34028-2016	⌀10 А(240) L=1020	1560	0.63	982.80
	Материалы:	Бетон кл. С20/25 м3	66,78		
		Верхняя дополнительная арматура по оси Х			
		Отдельные стержни			
2	ГОСТ 34028-2016	⌀12 А500 L=2000	80	1.78	142.40
3	ГОСТ 34028-2016	⌀12 А500 L=1500	28	1.33	37.24
		Анкерные выпуски для лестницы			
Ан-1	ГОСТ 34028-2016	⌀14 А(400) L=2400	28	2.90	81.20

1 – 1

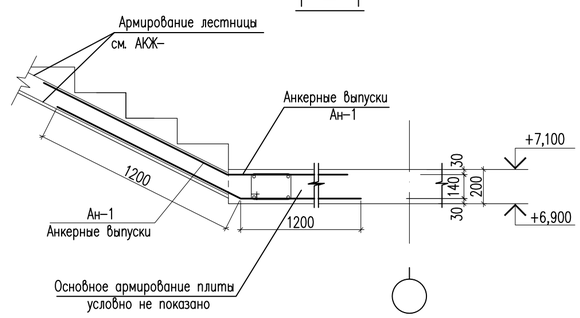

2 – 2

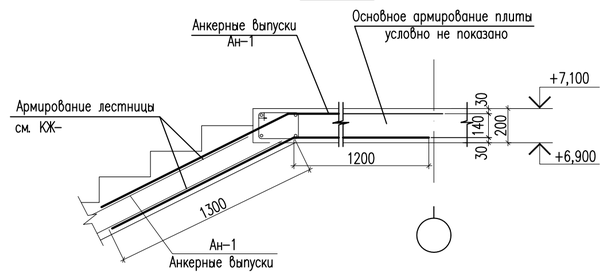

Сетка С-1, С-2

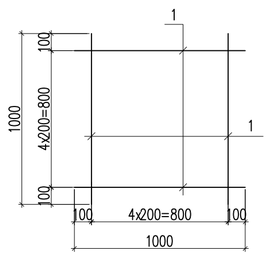

1. Данный лист см. совместно с листами КЖ-56,57,58.
2. Монолитные конструкции выполнить согласно СН РК 5.03-07-2013, СП РК 5.03-107-2013 "Несущие и ограждающие конструкций" и СП РК EN 1992-1-1:2004/2011 "Проектирование железобетонных конструкции".
3. Работу по изготовлению и монтажу конструкции выполнять в соответствии с требованиями: СН РК 2.01-01-2013, СП РК 2.01-101-2013* "Защита строительных конструкций от коррозии" СН РК EN 1993-1-1:2005/2011 "Проектирование стальных конструкции".

Изм.	Кол.уч	Лист	N док.	Подпись	Дата	06/2-2022 КЖ			
						«Строительство пристройки к школе-гимназии № 86 по ул. А. Болекпаева, здание №20»			
ГИП		Карабаева А.			11.22	Блок Б	Стадия	Лист	Листов
Проверил		Койгелдиева			11.22		РП	57	
Разработал		Чукаева Г.			11.22	Схема расположения верхней, нижней основной и дополнительной арматуры по оси Х монолитной плиты перекрытия на отм. +7,100	ТОО"RedlinePro" г.л.№1021538 от 31.05.2020г.		
Н. Контр.		Мокринская А.			11.22				

Согласовано:

Взам. инв. N°

Подп. и дата

Инв. N° подл.

Формат

Схема расположения верхней дополнительной арматуры по оси У монолитной плиты перекрытия на отм. +7,100

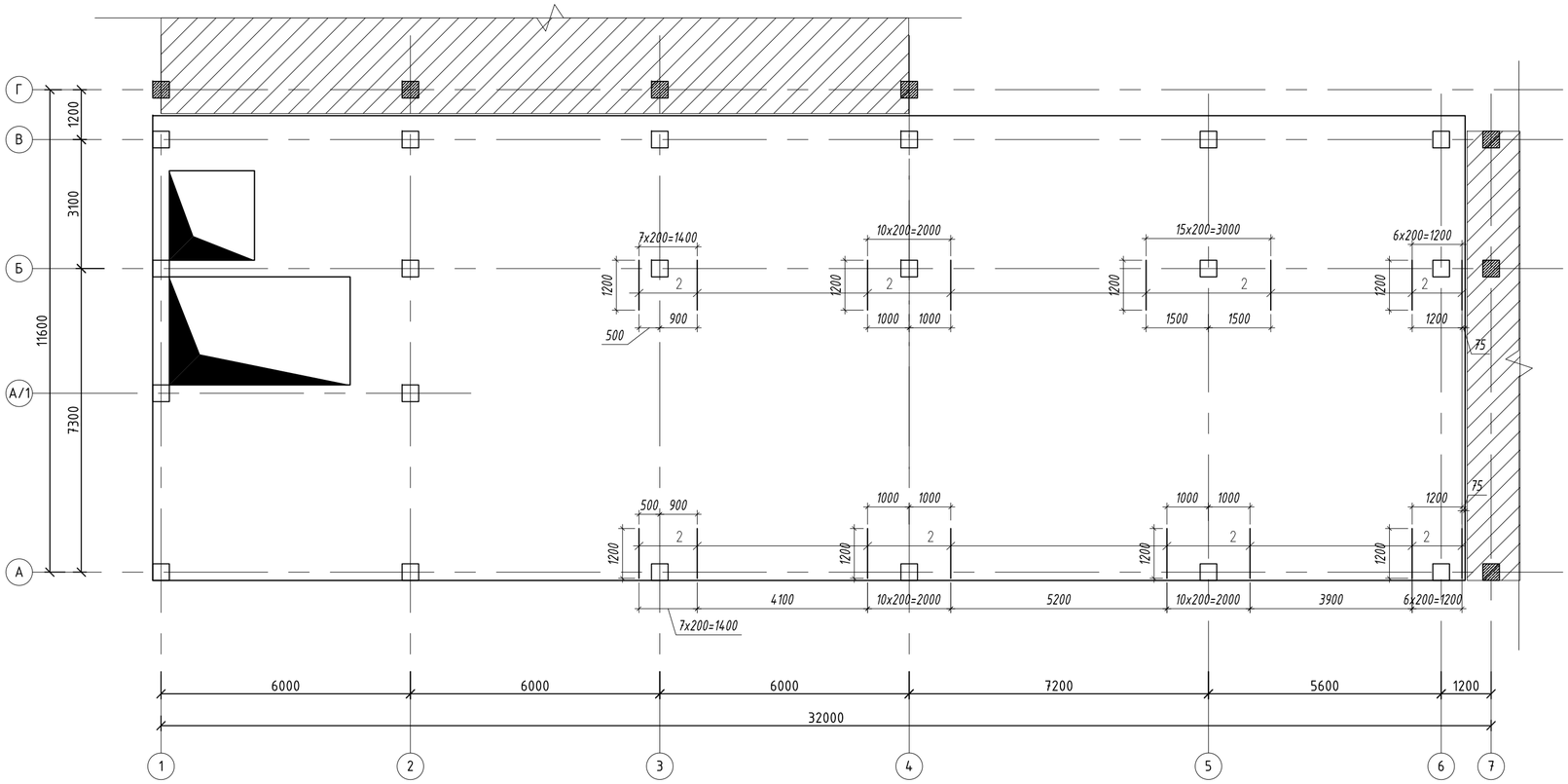

Пример расстановки дополнительный арматуры

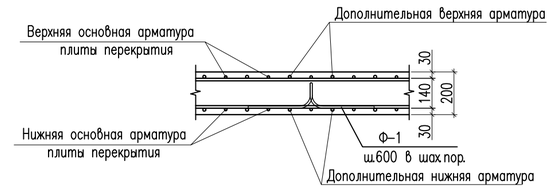

Деталь для фиксации арматуры

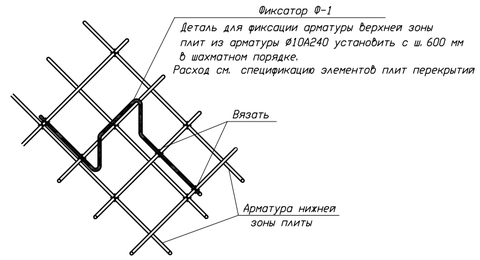

Стыки одиночных стержней рабочей арматуры внахлестку, без сварки

Ø12 А 500

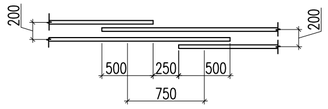

Спецификация материалов

Поз.	Обозначение	Наименование	Кол.	Масса ед.,кг.	Примеч.
		Верхняя дополнительная арматура по оси У			
		Отдельные стержни			
2	ГОСТ 34028-2016	Ø12 А500 L=1200	79	1.07	84.53

1. Данный лист см. совместно с листами КЖ-56,57,58.
2. Монолитные конструкции выполнить согласно СН РК 5.03-07-2013, СП РК 5.03-107-2013 "Несущие и ограждающие конструкций" и СП РК EN 1992-1-1:2004/2011 "Проектирование железобетонных конструкции".
3. Работу по изготовлению и монтажу конструкции выполнять в соответствии с требованиями: СН РК 2.01-01-2013, СП РК 2.01-101-2013* "Защита строительных конструкций от коррозии" СН РК EN 1993-1-1:2005/2011 "Проектирование стальных конструкции".

Ведомость деталей

Поз.	Эскиз
Ф-1	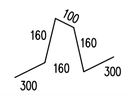 L=1020мм

Изм.	Кол.уч	Лист	N док.	Подпись	Дата	06/2-2022 КЖ		
						«Строительство пристройки к школе-гимназии № 86 по ул. А. Болекпаева, здание №20»		
ГИП		Карабаева А.			11.22	Блок Б	Стадия	Лист	Листов
Проверил		Койгелдиева			11.22		РП	58	
Разработал		Чукаева Г.			11.22	Схема расположения верхней дополнительной арматуры по оси У монолитной плиты перекрытия на отм. +7,100	ТОО"RedlinePro" г.л.№1021538 от 31.05.2020г.	
Н. Контр.		Мокринская А.			11.22			

Согласовано:

Взам. инв. №

Подп. и дата

Инв. № подл.

Формат

Опалубочный чертеж монолитной плиты покрытия на отм. +10,700

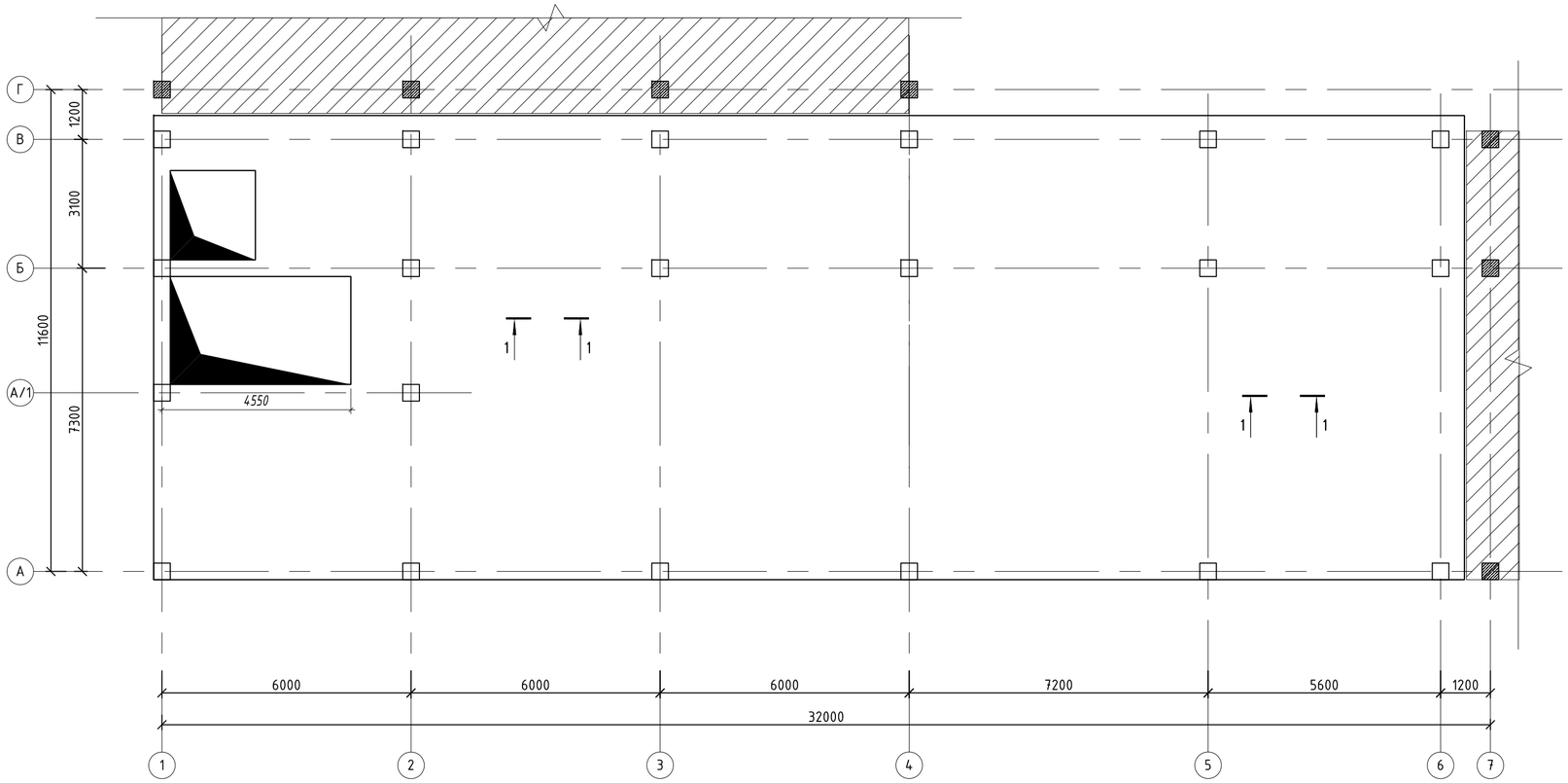

1 – 1

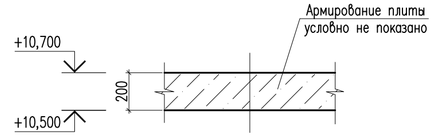

Схема блокировки

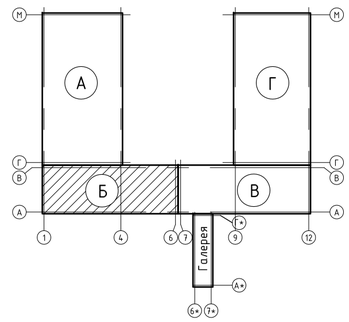

1. Данный лист см. совместно с листами КЖ–59,60,61.
2. Монолитные конструкции выполнить согласно СН РК 5.03–07–2013, СП РК 5.03–107–2013 "Несущие и ограждающие конструкций" и СП РК EN 1992–1–1:2004/2011 "Проектирование железобетонных конструкции".
3. Работу по изготовлению и монтажу конструкции выполнять в соответствии с требованиями: СН РК 2.01–01–2013, СП РК 2.01–101–2013* "Защита строительных конструкций от коррозии" СН РК EN 1993–1–1:2005/2011 "Проектирование стальных конструкции".

Внимание:

1. Выполнение бетонных работ производить только после установки в опалубку монолитных плит перекрытий гибкой самозатухающей гофрированной трубы ПХВ, установочных и распредкоробок согласно чертежей марки ЭОМ и выполнить отверстия для водоснабжения и канализации согласно раздела ВК.

Изм.	Кол.уч	Лист	N док.	Подпись	Дата	06/2-2022 КЖ		
						«Строительство пристройки к школе-гимназии № 86 по ул. А. Болекпаева, здание №20»		
ГИП		Карабаева А.			11.22	Блок Б	Стадия	Лист	Листов
Проверил		Койгелдиева			11.22		РП	59	
Разработал		Чукаева Г			11.22	Опалубочный чертеж монолитной плиты покрытия на отм. +10,700	ТОО"RedlinePro" г.л.№1021538 от 31.05.2020г.	
Н. Контр.		Мокринская А			11.22			

Согласовано:

Взам. инв. №

Подп. и дата

Инв. № подл.

Формат

Схема расположения верхней, нижней основной и дополнительной арматуры по оси X монолитной плиты покрытия на отм.+10,700

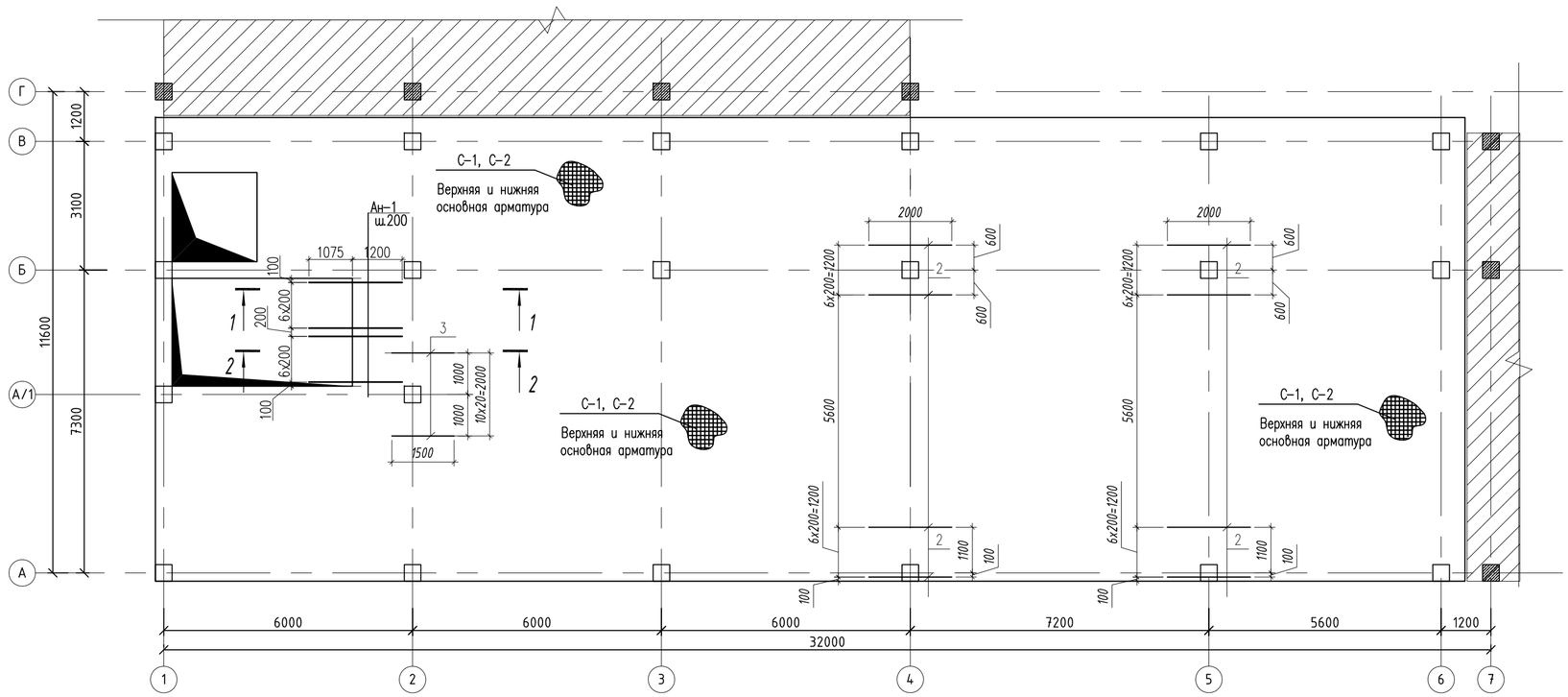

Пример расстановки дополнительный арматуры

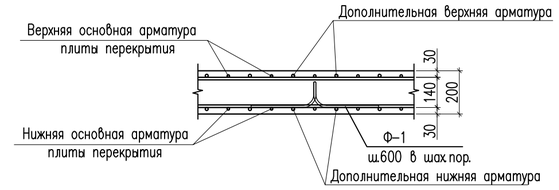

Деталь для фиксации арматуры

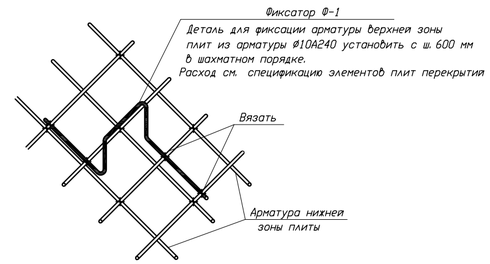

Стыки одиночных стержней рабочей арматуры внахлестку, без сварки

Ø12 А 500

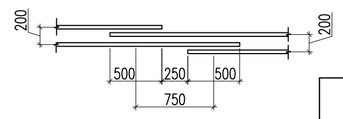

Ведомость деталей

Поз.	Эскиз
Ф-1	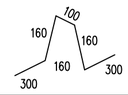 L=1020мм
Ан-1	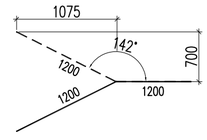

Спецификация материалов

Поз.	Обозначение	Наименование	Кол.	Масса ед.,кг.	Примеч.
		Верхняя основная арматура	1		
С-2		Сетка С-2 м2	346.80	8.90	3086,52
1	ГОСТ 34028-2016	ø12 А500 L=1000	10	0.89	8.90
		Нижняя основная арматура	1		
С-1		Сетка С-1 м2	346.80	8.90	3086,52
1	ГОСТ 34028-2016	ø12 А500 L=1000	10	0.89	8.90
		Фиксаторы Ф-1			
Ф-1	ГОСТ 34028-2016	ø10 А(240) L=1020	1560	0.63	982.80
	Материалы:	Бетон кл. С20/25 м3	66,78		
		Верхняя дополнительная арматура по оси X			
		Отдельные стержни			
2	ГОСТ 34028-2016	ø12 А500 L=2000	28	1.78	49.84
3	ГОСТ 34028-2016	ø12 А500 L=1500	11	1.33	14.63
		Анкерные выпуски для лестницы			
Ан-1	ГОСТ 34028-2016	ø14 А(400) L=2400	28	2.90	81.20

1 – 1

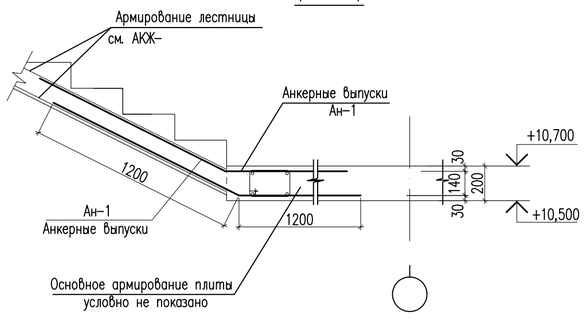

2 – 2

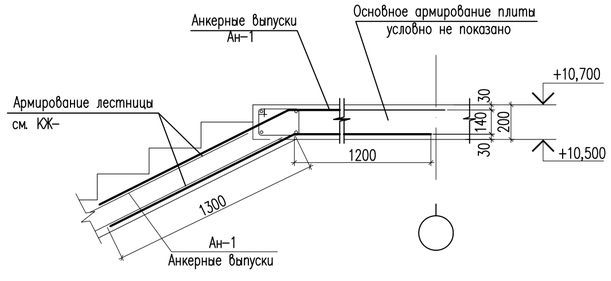

Сетка С-1, С-2

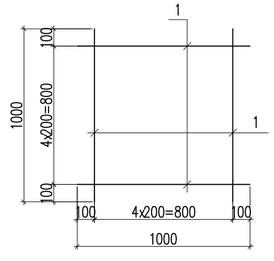

1. Данный лист см. совместно с листами КЖ-59,60,61.
2. Монолитные конструкции выполнить согласно СН РК 5.03-07-2013, СП РК 5.03-107-2013 "Несущие и ограждающие конструкций" и СП РК EN 1992-1-1:2004/2011 "Проектирование железобетонных конструкции".
3. Работу по изготовлению и монтажу конструкции выполнять в соответствии с требованиями: СН РК 2.01-01-2013, СП РК 2.01-101-2013* "Защита строительных конструкций от коррозии" СН РК EN 1993-1-1:2005/2011 "Проектирование стальных конструкции".

Изм.	Кол.уч	Лист	N док.	Подпись	Дата	06/2-2022 КЖ			
						«Строительство пристройки к школе-гимназии № 86 по ул. А. Болекпаева, здание №20»			
ГИП		Карабаева А.			11.22	Блок Б	Стадия	Лист	Листов
Проверил		Койгелдиева			11.22		РП	60	
Разработал		Чукаева Г			11.22	Схема расположения верхней, нижней основной и дополнительной арматуры по оси X монолитной плиты покрытия на отм. +10,700	ТОО"RedlinePro" г.л.№10215З8 от 31.05.2020г.		
Н. Контр.		Мокринская А			11.22				

Согласовано:

Взам. инв. №

Подп. и дата

Инв. № подл.

Формат

Схема расположения верхней дополнительной арматуры по оси У монолитной плиты покрытия на отм. +10,700

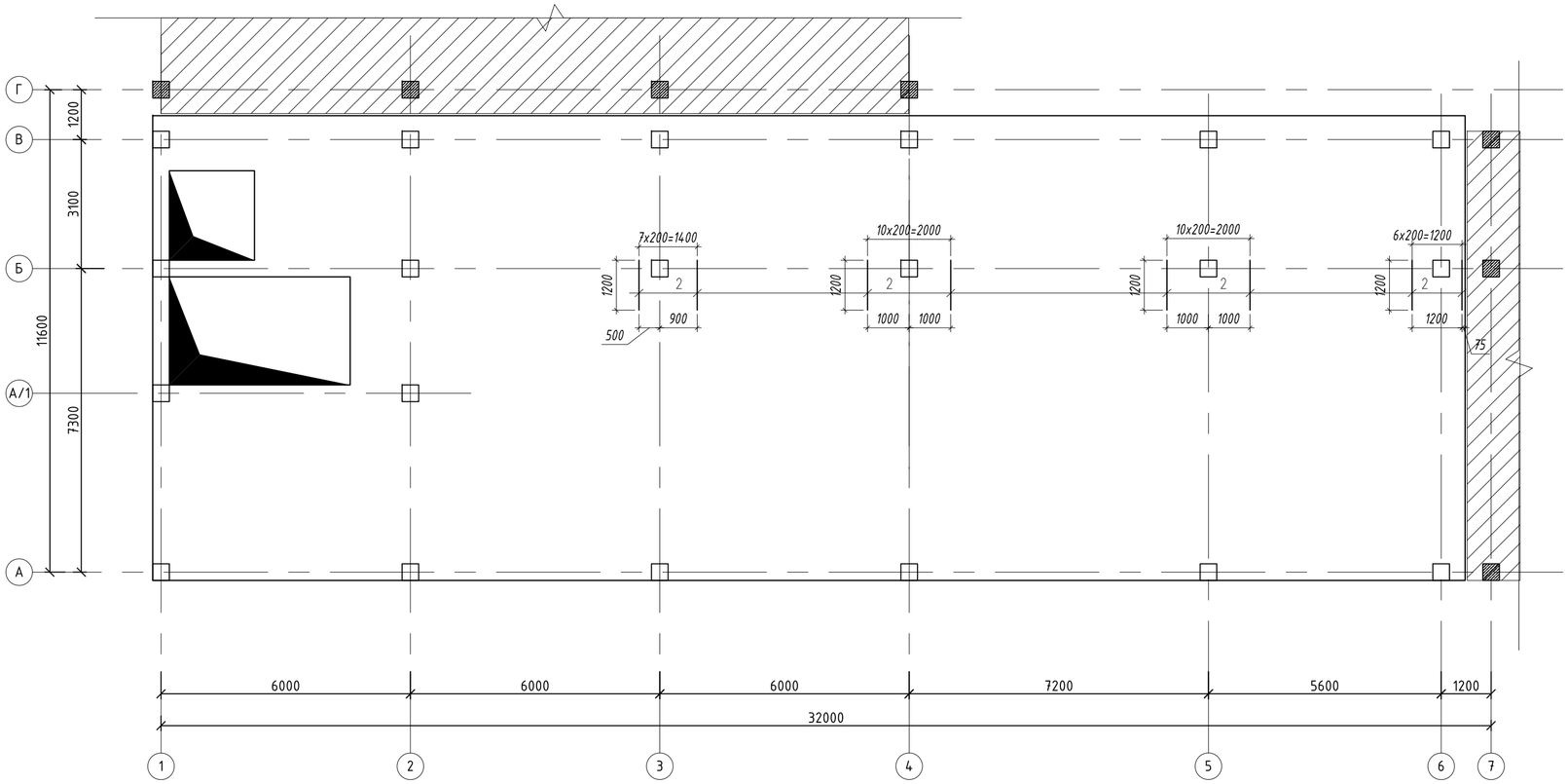

Пример расстановки дополнительный арматуры

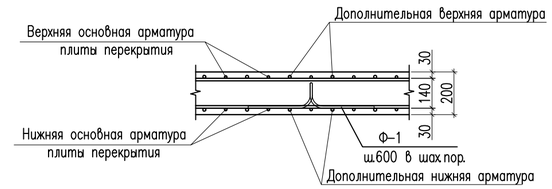

Деталь для фиксации арматуры

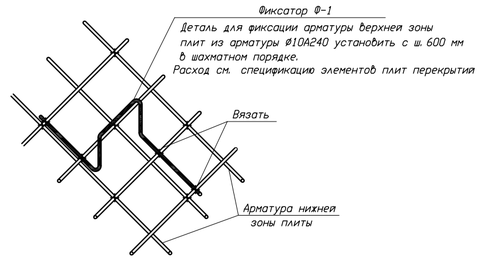

Стыки одиночных стержней рабочей арматуры внахлестку, без сварки

Ø12 А 500

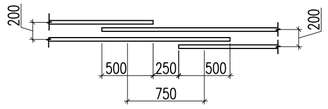

Спецификация материалов

Поз.	Обозначение	Наименование	Кол.	Масса ед.,кг.	Примеч.
		Верхняя дополнительная арматура по оси У			
		Отдельные стержни			
2	ГОСТ 34028-2016	Ø12 А500 L=1200	37	1.07	39.59

1. Данный лист см. совместно с листами КЖ-59,60,61.
2. Монолитные конструкции выполнить согласно СН РК 5.03-07-2013, СП РК 5.03-107-2013 "Несущие и ограждающие конструкции" и СП РК EN 1992-1-1:2004/2011 "Проектирование железобетонных конструкции".
3. Работу по изготовлению и монтажу конструкции выполнять в соответствии с требованиями: СН РК 2.01-01-2013, СП РК 2.01-101-2013* "Защита строительных конструкций от коррозии" СН РК EN 1993-1-1:2005/2011 "Проектирование стальных конструкции".

Ведомость деталей

Поз.	Эскиз
Ф-1	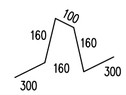 L=1020мм

Изм.	Кол.уч	Лист	N док.	Подпись	Дата	06/2-2022 КЖ		
						«Строительство пристройки к школе-гимназии № 86 по ул. А. Болекпаева, здание №20»		
ГИП		Карабаева А.			11.22	Блок Б	Стадия	Лист	Листов
Проверил		Койгелдиева			11.22		РП	61	
Разработал		Чукаева Г.			11.22	Схема расположения верхней дополнительной арматуры по оси У монолитной плиты покрытия на отм. +10,700	ТОО"RedlinePro" г.л.№1021538 от 31.05.2020г.	
Н. Контр.		Мокринская А.			11.22			

Согласовано:

Взам. инв. №

Подп. и дата

Инв. № подл.

Формат

Опалубочный чертеж монолитной плиты покрытия на отм. +13,600

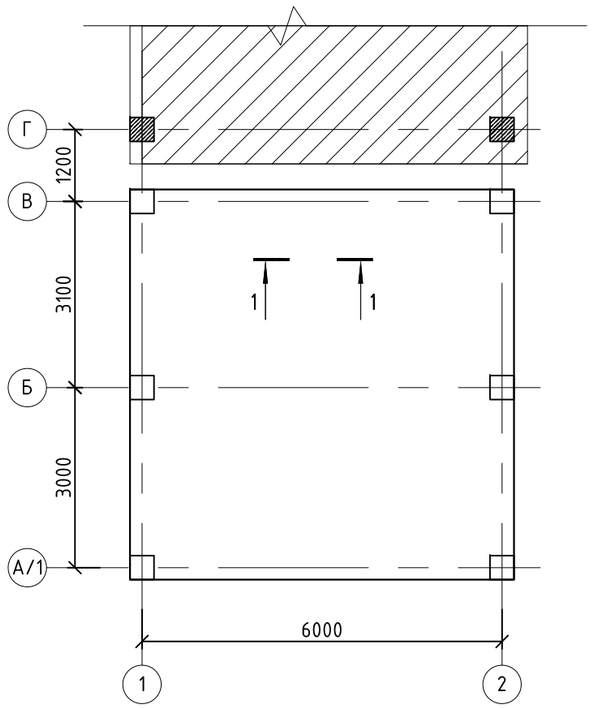

1 – 1

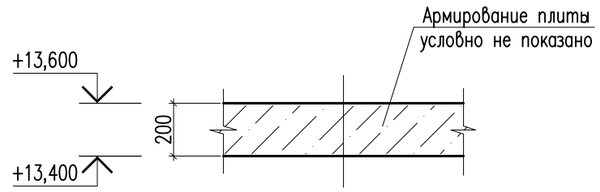

Схема блокировки

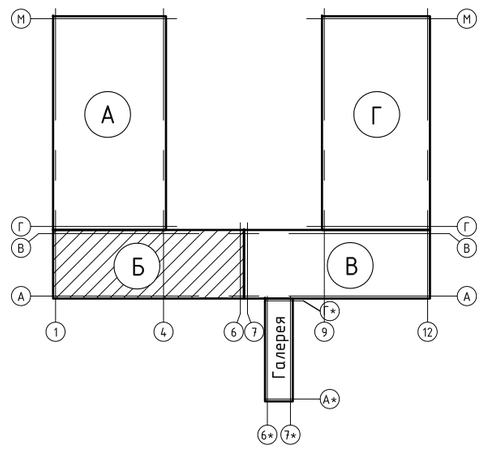

1. Данный лист см. совместно с листами КЖ–62,63,64.
2. Монолитные конструкции выполнить согласно СН РК 5.03–07–2013, СП РК 5.03–107–2013 "Несущие и ограждающие конструкций" и СП РК EN 1992–1–1:2004/2011 "Проектирование железобетонных конструкции".
3. Работу по изготовлению и монтажу конструкции выполнять в соответствии с требованиями: СН РК 2.01–01–2013, СП РК 2.01–101–2013* "Защита строительных конструкций от коррозии" СН РК EN 1993–1–1:2005/2011 "Проектирование стальных конструкции".

Внимание:

1. Выполнение бетонных работ производить только после установки в опалубку монолитных плит перекрытий гибкой самозатухающей гофрированной трубы ПХВ, установочных и распредкоробок согласно чертежей марки ЭОМ и выполнить отверстия для водоснабжения и канализации согласно раздела ВК.

Согласовано:

Взам. инв. №

Подп. и дата

Инв. № подл.

Изм.	Кол.уч	Лист	N док.	Подпись	Дата	06/2-2022 КЖ			
						«Строительство пристройки к школе-гимназии № 86 по ул. А. Болекпаева, здание №20»			
ГИП		Карабаева А.			11.22	Блок Б	Стадия	Лист	Листов
Проверил		Койгелдиева			11.22		РП	62	
Разработал		Чукаева Г			11.22	Опалубочный чертеж монолитной плиты покрытия на отм. +13,600	ТОО"RedlinePro" г.л.№1021538 от 31.05.2020г.		
Н. Контр.		Мокринская А			11.22				

Формат

Схема расположения верхней основной и дополнительной арматуры по оси Х монолитной плиты покрытия на отм. +13,600

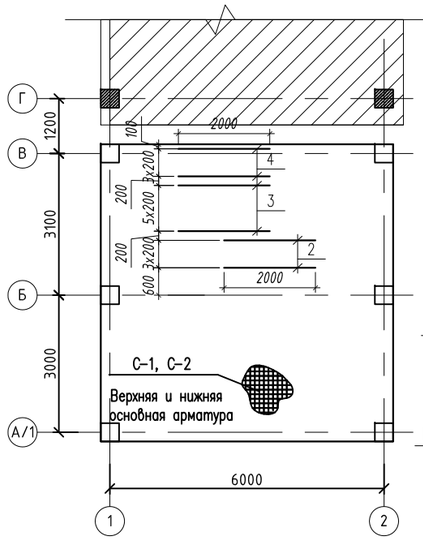

Пример расстановки дополнительный арматуры

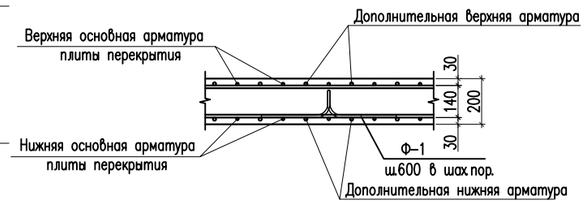

Сетка С-1, С-2

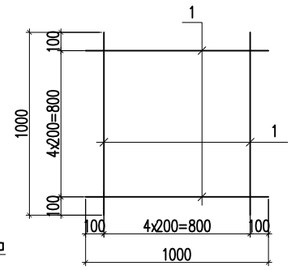

Деталь для фиксации арматуры

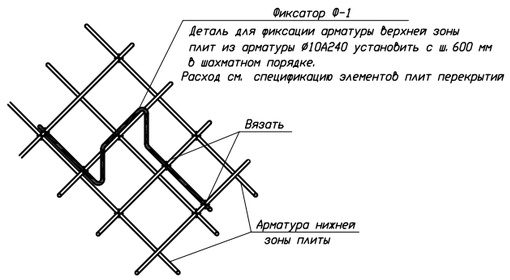

Ведомость деталей

Поз.	Эскиз
Ф-1	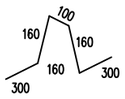 L=1020мм

Схема блокировки

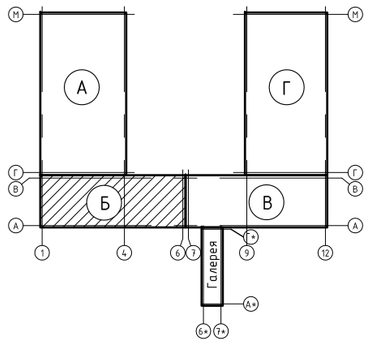

Спецификация материалов

Поз.	Обозначение	Наименование	Кол.	Масса ед.,кг.	Примеч.
		Верхняя основная арматура	1		
С-2		Сетка С-2 м2	50,0	8.90	445,0
1	ГОСТ 34028-2016	Ø12 А500 L=1000	10	0.89	8.90
		Нижняя основная арматура	1		
С-1		Сетка С-1 м2	50,0	8.90	445,0
1	ГОСТ 34028-2016	Ø12 А500 L=1000	10	0.89	8.90
		Фиксаторы Ф-1			
Ф-1	ГОСТ 34028-2016	Ø10 А(240) L=1020	150	0.63	94.50
	Материалы:	Бетон кл. С20/25 м3	8,32		
		Верхняя дополнительная арматура по оси Х			
		Отдельные стержни			
2	ГОСТ 34028-2016	Ø12 А500 L=2000	4	1.78	7.12
3	ГОСТ 34028-2016	Ø16 А500 L=2000	6	3.16	18.96
4	ГОСТ 34028-2016	Ø10 А500 L=2000	4	1.23	4.92

Согласовано:

Взам. инв. №

Подп. и дата

Инв. № подл.

Изм.	Кол.уч	Лист	N док.	Подпись	Дата
ГИП		Карабаева А.			11.22
Проверил		Койгелдиева			11.22
Разработал		Чукаева Г.			11.22
Н. Контр.		Мокринская А.			11.22

06/2-2022 КЖ

«Строительство пристройки к школе-гимназии № 86 по ул. А. Болекпаева, здание №20»

Блок Б

Стадия	Лист	Листов
РП	63	

Схема расположения верхней основной и дополнительной арматуры по оси Х монолитной плиты покрытия на отм. +13,600

ТОО"RedlinePro" г.л.№1021538 от 31.05.2020г.

Формат

Схема расположения верхней дополнительной арматуры по оси У монолитной плиты покрытия на отм. +13,600

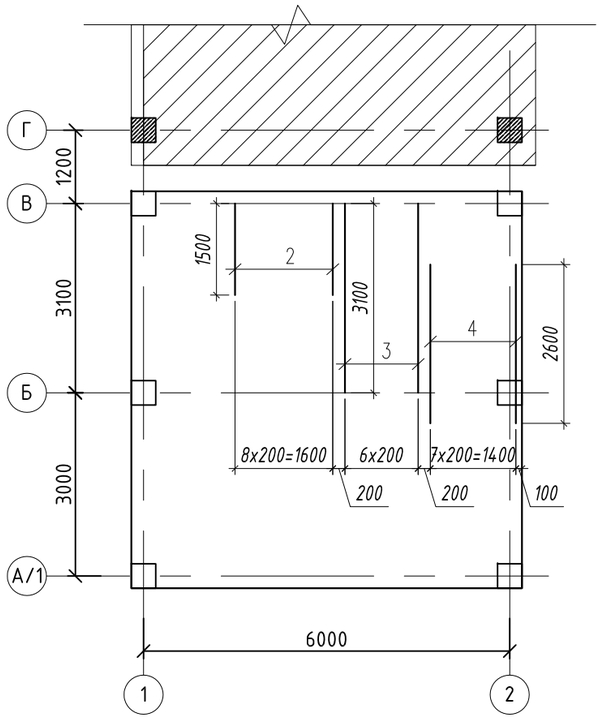

Спецификация материалов

Поз.	Обозначение	Наименование	Кол.	Масса ед., кг.	Примеч.
		Верхняя дополнительная арматура по оси У			
		Отдельные стержни			
2	ГОСТ 34028-2016	⌀16 А500 L=1500	9	2.37	21.33
3	ГОСТ 34028-2016	⌀12 А500 L=3100	7	2.75	19.25
4	ГОСТ 34028-2016	⌀16 А500 L=2600	8	4.10	32.80

Деталь для фиксации арматуры

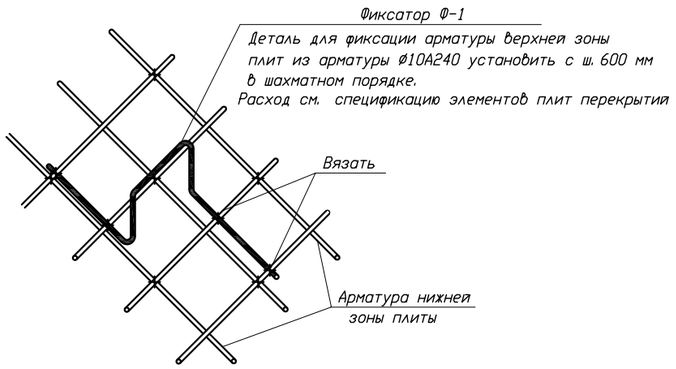

Схема блокировки

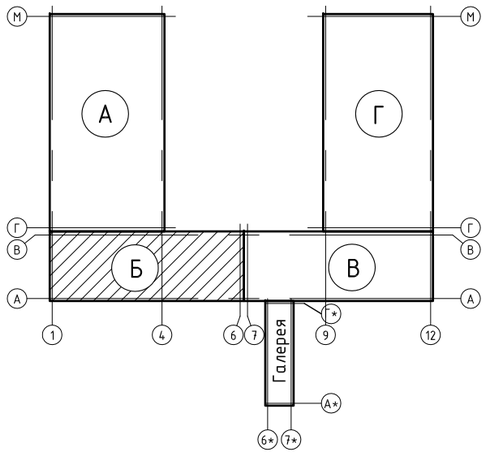

Пример расстановки дополнительный арматуры

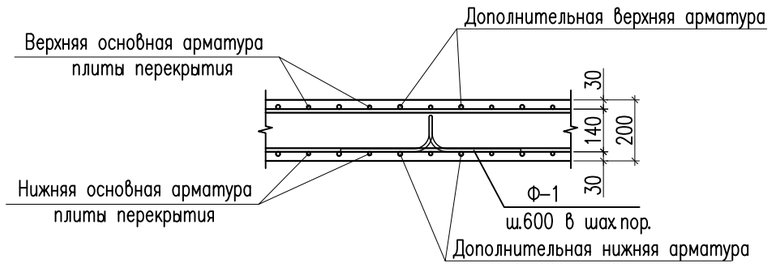

Ведомость деталей

Поз.	Эскиз
Ф-1	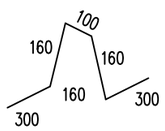 L=1020мм

Изм.	Кол.уч	Лист	N док.	Подпись	Дата
ГИП		Карабаева А.			11.22
Проверил		Койгелдиева			11.22
Разработал		Чукаева Г			11.22
Н. Контр.		Мокринская А			11.22

06/2-2022 КЖ

«Строительство пристройки к школе-гимназии № 86 по ул. А. Болекпаева, здание №20»

Блок Б

Стадия	Лист	Листов
РП	64	

Схема расположения верхней дополнительной арматуры по оси У монолитной плиты покрытия на отм. +13,600

ТОО"RedlinePro" г.л.№1021538 от 31.05.2020г.

Взам. инв. №

Подп. и дата

Инв. № подл.

Лестница монолитная ЛМ-1

1 - 1

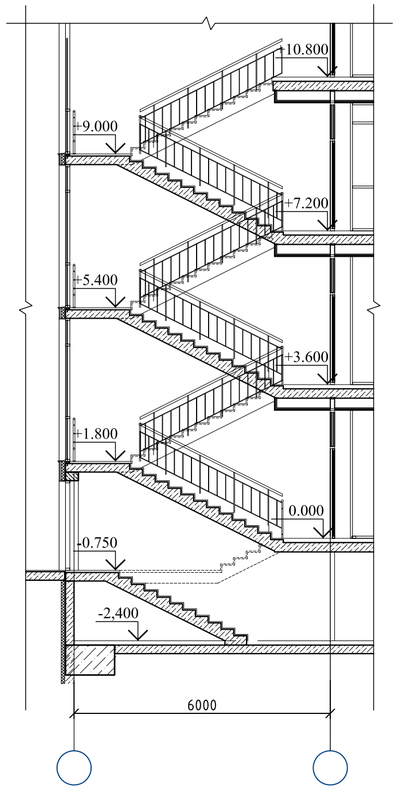

Опалубочный чертеж ЛМ-1

1 - 1

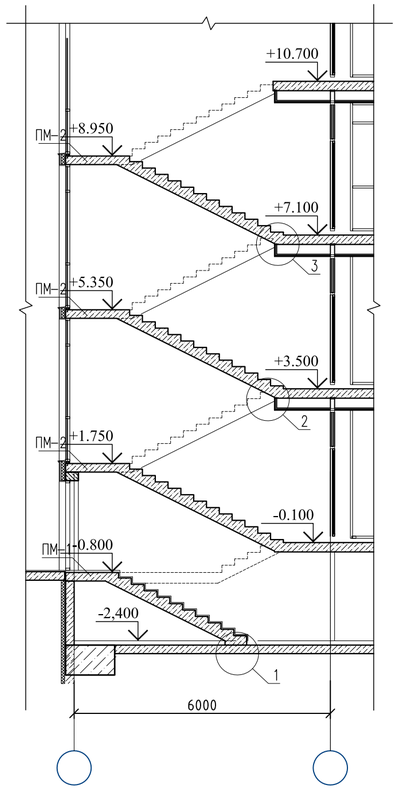

План на отм. -2,400

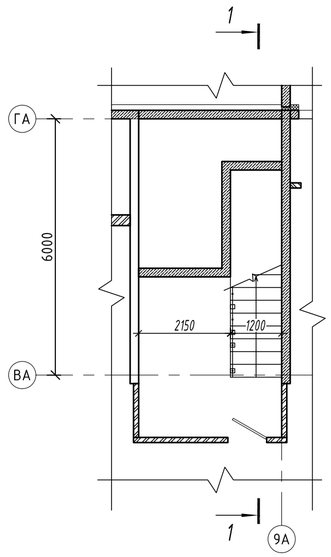

План на отм. 0.000

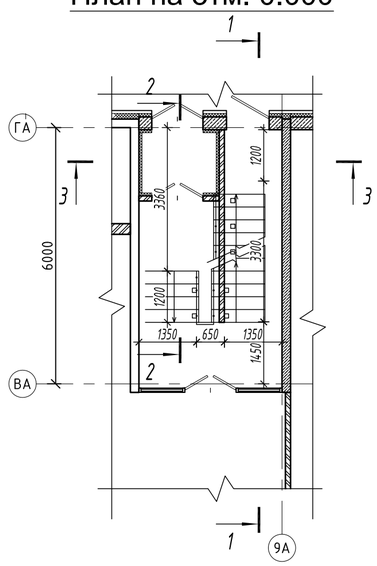

План на отм. +3.600

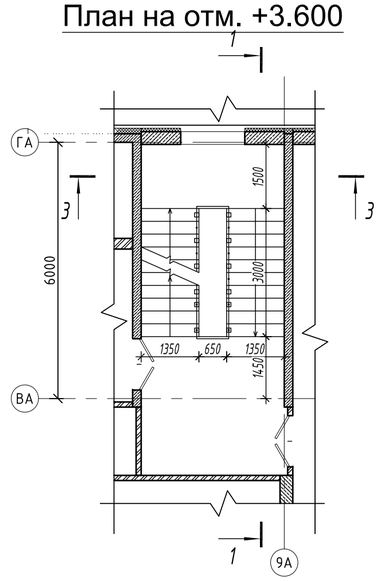

План на отм. +7.200

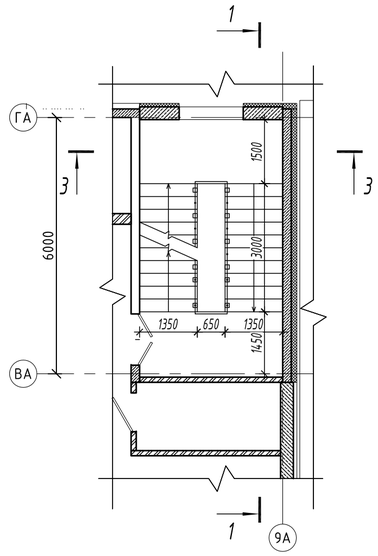

План на отм. +10.800

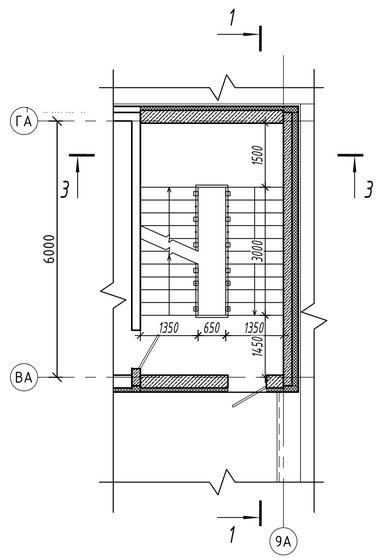

Спецификация материалов

Поз.	Обозначение	Наименование	Кол.	Масса ед.,кг.	Примеч.
		Блок Г			
		Лестница монолитная ЛМ-1	1		
		Ограждение лестницы ОГ-1	1		

1. Данный лист смотреть с листами КЖ-
2. Сварку металлических изделий вести электродами Э-42.
3. Фиксаторы установить в шахматном порядке с шагом 400мм.

2 – 2

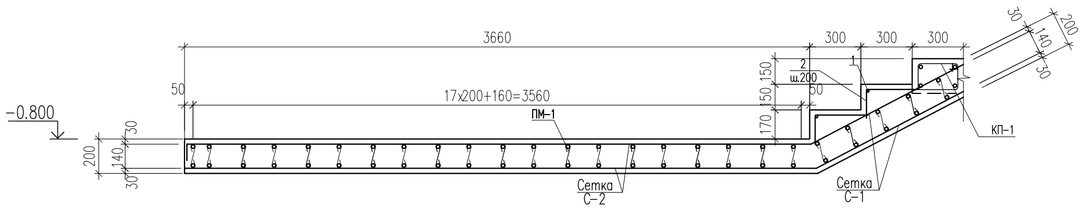

Изм.	Кол.уч	Лист	N док.	Подпись	Дата	06/2-2022 КЖ		
						«Строительство пристройки к школе-гимназии № 86 по ул. А. Болекпаева, здание №20»		
ГИП		Карабаева А.			11.22	Блок Б	Стадия: РП	Лист: 65 / Листов:
Проверил		Койгелдиева			11.22			
Разработал		Чукаева Г.			11.22	Лестница монолитная ЛМ-1 Разрез 1-1.	ТОО"RedlinePro" г.л.№1021538 от 31.05.2020г.	
Н. Контр.		Мокринская А			11.22			

Копировал Формат А2

Согласовано

Взам. инв. N

Подп. и дата

Инв. N подл.

1

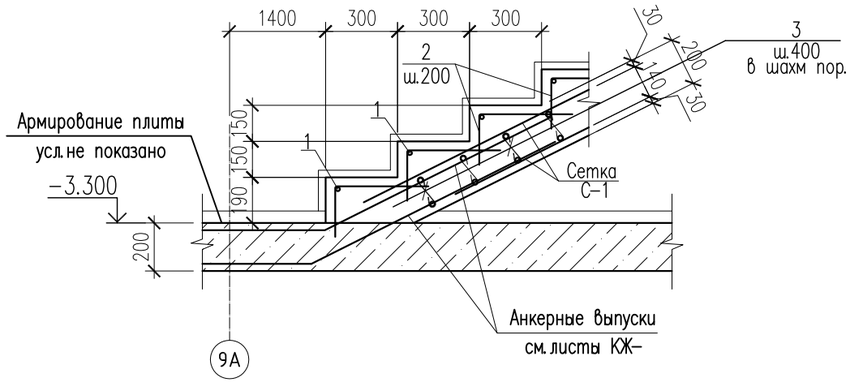

3 – 3

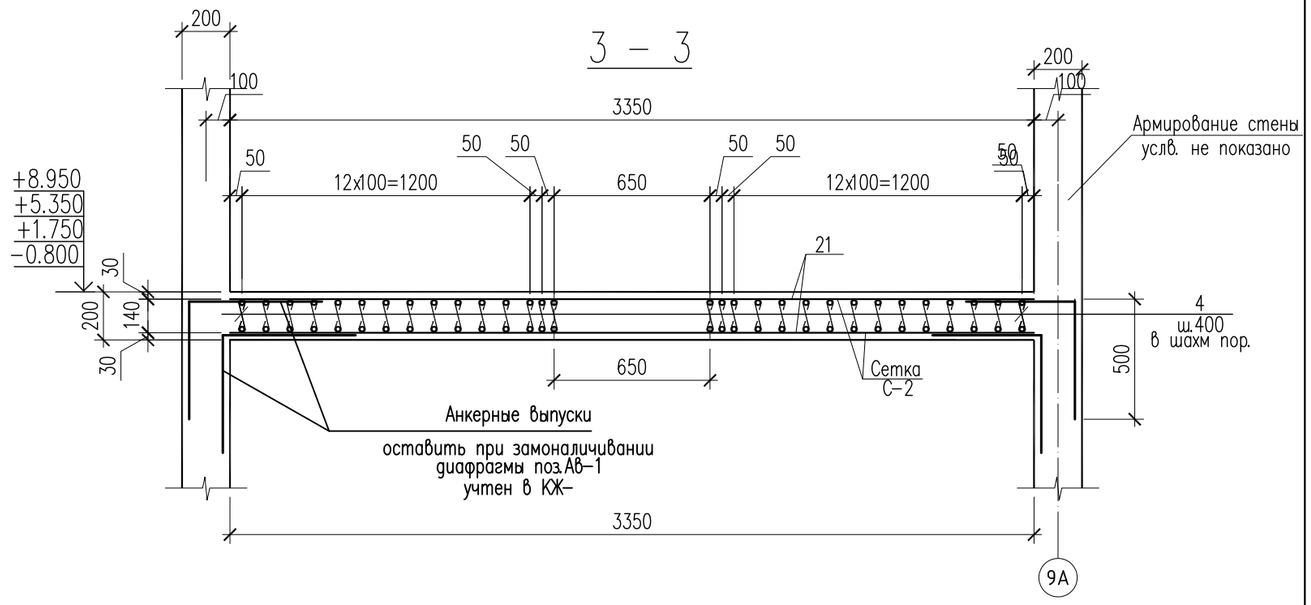

2

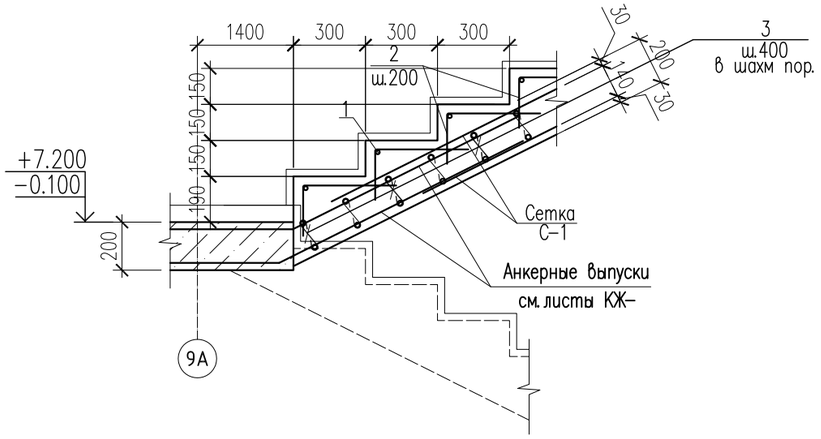

3

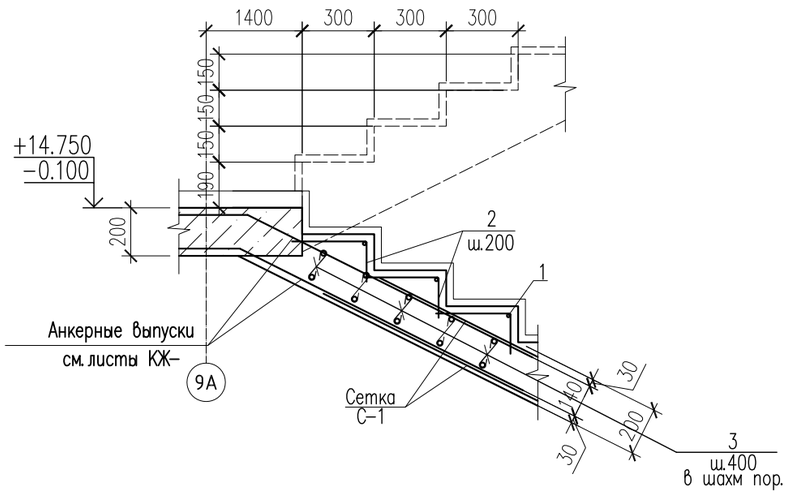

Ведомость деталей

Поз.	Эскиз
2	380; 220; 50; 50; 700
3	140; 100; 100; 340
8	305; 155; 245; 215; 920
8	700; 500; 1200

Каркас КП−1

а – а

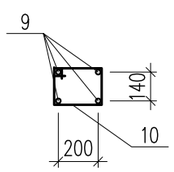

Изм.	Кол.уч	Лист	N док.	Подпись	Дата
ГИП		Карабаева А.			11.22
Проверил		Койгелдиева			11.22
Разработал		Чукаева Г			11.22
Н. Контр.		Мокринская А			11.22

06/2-2022 КЖ

«Строительство пристройки к школе-гимназии № 86 по ул. А. Болекпаева, здание №20»

Блок Б

Стадия	Лист	Листов
РП	66	

Сечения 3-3. Узлы 1,2,3

ТОО"RedlinePro"
г.л.№1021538 от 31.05.2020г.

Согласовано

Взам. инв. N

Подп. и дата

Инв. N подл.

Копировал

Формат А3

Спецификация материалов

Поз.	Обозначение	Наименование	Кол.	Масса ед.,кг.	Примеч.
		Лестница монолитная ЛМ-1	1		
		Сборочные единицы			
1	ГОСТ 34028-2016	ø12 А(400) L=1300	93	1.15	106.95
2	ГОСТ 34028-2016	ø8 А(240) L=600	744	0.24	178.56
3	ГОСТ 34028-2016	ø8 А(240) L=290	552	0.11	60.72
		Сетка С-1 п.м.	69.0	17.57	1212.33
4	ГОСТ 34028-2016	ø12 А(400) L=1000	13	0.89	11.57
5	ГОСТ 34028-2016	ø12 А(400) L=1350	5	1.20	6.00
		Каркас КП-1 шт.	8	25.56	204.48
	Материалы для лестничного марша	Бетон кл. С20/25 м3	14.8		
		Площадка ПМ-1	1	87.42	87.42
		Сетка С-2 м2	9.4	13.35	125.49
6	ГОСТ 34028-2016	ø12 А(400) L=1000	5	0.89	4.45
7	ГОСТ 34028-2016	ø12 А(400) L=1000	10	0.89	8.9
	Материалы для лестничного марша	Бетон кл. С20/25 м3	1.1		
		Площадка ПМ-2	3	93.47	280.41
		Сетка С-2 м2	10.05	13.35	134.17
6	ГОСТ 34028-2016	ø12 А(400) L=1000	5	0.89	4.45
7	ГОСТ 34028-2016	ø12 А(400) L=1000	10	0.89	8.9
	Материалы для лестничного марша	Бетон кл. С20/25 м3	1.1		
		Каркас КП-1	1	35.4	
9	ГОСТ 34028-2016	ø16 А(400) L=3550	4	5.61	22.44
10	ГОСТ 34028-2016	ø8 А(240) L=920	18	0.36	12.96
		Закладная деталь ЗД-1	44		
1	ГОСТ 19903-2015	Лист 8х100х100 ГОСТ 19903-2015 / С235 ГОСТ 27772-2015	1	0.63	0.63
2	ГОСТ 34028-2016	ø10 А(400) L=150	4	0.09	0.36

Сетка С-1
(Условна на 1п.м.)

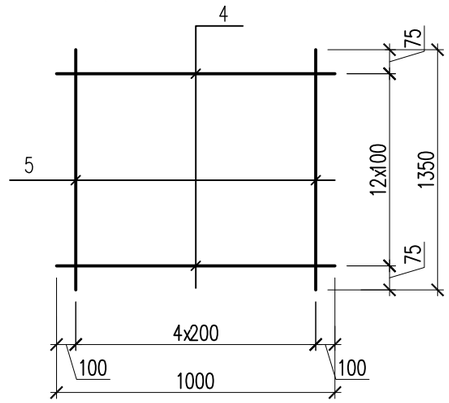

Сетка С-2
(Условна на 1м2)

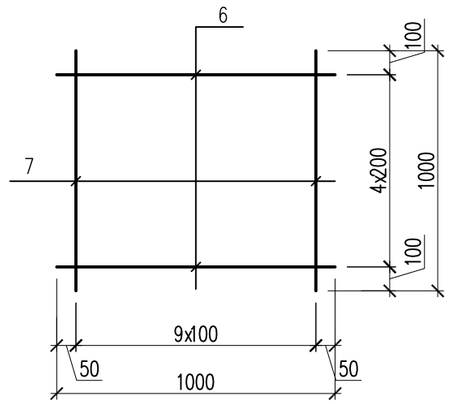

Закладная деталь ЗД-1

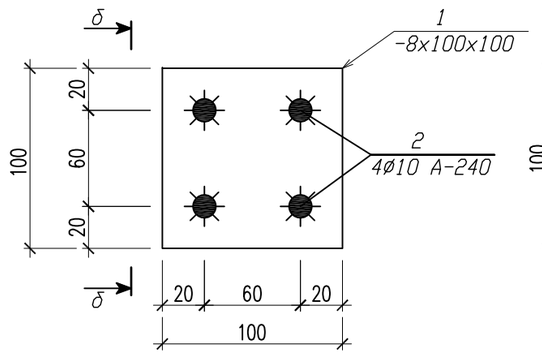

б – б

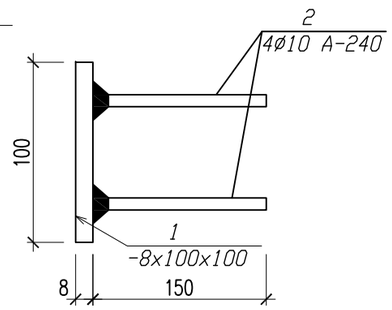

Согласовано

Взам. инв. N

Подп. и дата

Инв. N подл.

Изм.	Кол.уч	Лист	N док.	Подпись	Дата
ГИП		Карабаева А.			11.22
Проверил		Койгелдиева			11.22
Разработал		Чукаева Г.			11.22
Н. Контр.		Мокринская А.			11.22

06/2-2022 КЖ

«Строительство пристройки к школе-гимназии № 86 по ул. А. Болекпаева, здание №20»

Блок Б

Стадия	Лист	Листов
РП	67	

Спецификация материалов

ТОО"RedlinePro"
г.л.№1021538 от 31.05.2020г.

Копировал Формат А3