Республики Казахстан
Товарищество с ограниченной ответственностью «Авенти»
Государственная лицензия №16000133

Утверждаю
Директор ТОО «РиМ-КазАгро»

_____ И.Я. Демидова

Заказ № 12-22

Заказчик: Товарищество с ограниченной ответственностью «РиМ-КазАгро»

Строительство наружного водопровода для ТОО «РиМ-КазАгро» по адресу: СКО, г. Петропавловск, ул. .Я.Гашека,26

ПРАЙС-ЛИСТЫ

Директор ТОО «Авенти» А.В. Дружинин

Гл. инженер проекта ТОО «Авенти» Ю.П. Бугаев

г. Петропавловск,
2022 год

"Қият" Құрылыс Компаниясы" ЖШС
БСН: 060140023171
Мекенжайы: Петропавл қ., Малая к-сі, 2

ТОО "Қият" Курылыс Компаниясы"
БИН: 060140023171
Адрес: г.Петропавловск, ул. Малая, 2

ТЕХНИКО-КОММЕРЧЕСКОЕ ПРЕДЛОЖЕНИЕ ПГ №367 от 16.09.2022

Для ТОО «Авенти»

Насосная станция водоснабжения CHZMEK-PS 85/40

1. ПРЕДМЕТ ПРЕДЛОЖЕНИЯ:

Насосная станция водоснабжения CHZMEK-PS 85/40

Основные технические характеристики:

Габаритные размеры (ДхШхВ*) наземной части, мм	7500x3300x3000*
Общая масса станции, кг, не более	8 000*
Габаритные размеры (ДхВ*) заглубленная часть, мм	3200x5000*
Общая масса станции, кг, не более	5 000*
Условия эксплуатации	-40…+35°С
Степень огнестойкости наземной части	II
Степень огнестойкости заглубленной части	IV
Класс конструктивной пожарной опасности сооружения	С0
Класс функциональной пожарной опасности сооружения	Ф5.1
Категория сооружения по взрывопожарной и пожарной опасности	Д
Давление на входе в станцию, МПа, не менее	0,02
Перекачиваемая среда	Техническая вода
Категория надежности электроснабжения	II
Потребляемая мощность насосной станции, кВт, не более	45*
Напряжение, В	380
Система заземления	TN-S
Срок эксплуатации блока, лет	20

***Уточняется при разработке конструкторской документации.**

2 КОМПЛЕКТНОСТЬ ПОСТАВЛЯЕМОГО ОБОРУДОВАНИЯ

№	Наименование	Кол-во
1	**Блок-бокс**: Габариты 7500х3300х3000мм. Стеновые панели – трехслойные панели (МВУ) типа «Сэндвич», панели состоят из 2-х профилированных листов. Толщина утеплителя 100мм (Толщина листа не менее 0,45мм) *Конструктивные решения см.п.4*	1 компл.
2	**Колодец из стеклопластика:** Диаметр 3200мм, высота 5000мм. В комплекте с лестницей для доступа в заглубленную часть. Предусмотрено утепление на глубину 2000мм.Над колодцем предусмотрена площадка обслуживания.	1 компл.
3	**Освещение:** Предусмотрено искусственное освещение (рабочее, аварийное, наружное) в соответствии с нормами и правилами СП 52.13330.2011.	1 компл.
4	**Отопление:** Предусмотрена электрическая система отопления на базе конвекторов Zilon с автоматическим терморегулятором. Степень защиты отопительного прибора – IP24.	1 компл.
5	**Вентиляция:** Предусмотрена система вентиляции на ассимиляцию теплоизбытков.	1 компл.
6	**Насосный агрегат** CNP CDM42-3-2 FSWPC Тип - вертикальный Производительность – 42 м3/ч Напор на выходе из насоса – 52 м Номинальная мощность двигателя – 11 кВт Напряжение – 380В Тип пуска - ПЧ Количество 3 (2 рабочих/ 1 резервный)	1 компл.
7	**Запорная арматура:** - Ду125 Ру16 Затвор поворотный дисковый межфланцевый (материал диска – чугун, материал корпуса – чугун, материал уплотнения – EPDM) – 3 шт. - Ду100 Ру16 Затвор поворотный дисковый межфланцевый (материал диска – чугун, материал корпуса – чугун, материал уплотнения – EPDM) – 3 шт. Ду80 Ру16 Затвор поворотный дисковый межфланцевый (материал диска – чугун, материал корпуса – чугун, материал уплотнения – EPDM) – 4 шт. Ду100 Ру16 Клапан обратный межфланцевый (материал корпуса – чугун) – 3 шт. Ду80 Ру16 Фильтр сетчатый (материал корпуса – чугун) – 2 шт.	1 компл.
8	**Комплект КИП**: Манометр/мановакуумметр – 6 шт. Реле давления – 3 шт. Преобразователь давления – 1 шт.	1 компл.

	Датчик кондуктометрический – 3 шт. Извещатель протечки воды "Н2О-Контакт" – 1 шт. Счетчик воды Ду80 – 2 шт.	
9	**АСУТП*:** -Шкаф собственных нужд (на базе оборудования CHINT). -Шкаф вводно-распределительный + Шкаф управления (Автоматы CHINT, Частотный преобразователь ESQ). -Шкаф автоматики* (ПЛК ОВЕН). *Предусмотрена интеграция в верхнеуровневую систему управления объекта (RS-485).	1 компл.
10	**Трубные детали:** Отводы, тройники, переходы, заглушки, фланцы. (Ст.20/09Г2С). *Внутреннее покрытие не предусмотрено.	1 компл.
11	**Кабельно-проводниковая продукция:** внутри станции. *Место ввода кабеля согласовывается на этапе разработки конструкторской документации.	1 компл.
12	**Охранно-пожарная сигнализация на базе Болид.**	1 компл.
13	**Грузоподъемный механизм:** ручная таль, грузоподъемность 0,5т.	1 компл

3 КОНСТРУКТИВНЫЕ РЕШЕНИЯ

Блок-бокс представляет собой блочно-модульное здание прямоугольной формы в плане, полной заводской готовности.

Конструктивная схема блок-бокса каркасно-рамная. В поперечном и продольном направлениях - рама с жесткими креплениями колонн каркаса к балкам и полужестким опиранием колонн на балки рамы основания. Геометрическая неизменяемость и жёсткость каркаса блок-бокса обеспечивается за счет жестких узлов колонн со стропильными балками.

Колонны балки, балки рамы основания запроектированы из замкнутого стального профиля по ГОСТ 30245-2012, марка стали 09Г2С-12 по ГОСТ 19281-2014. Марки стали элементов конструкций выполнены согласно СП 16.13330.2017 "Стальные конструкции".

Несущие конструкции выполнены из гнутосварных коробчатых профилей из стали 09Г2С.

Стеновое наружное ограждение - стеновые сэндвич-панели, с металлическими облицовками (толщиной не менее 0,45мм), с утеплителем из минеральной базальтовой ваты (толщиной 100мм)

Внутренняя отделка стен и потолка: стальной окрашенный лист сэндвич- панелей.

Пол выполнен в соответствии с требованиями ФЗ №384-ФЗ и СП 29.13330.2011.

Пол - утепленный, негорючий, покрытие-стальной лист с чечевичным рифлением.

Дверь - металлическая с негорючим утеплением (НГ), с уплотнителем и доводчиком-фиксатором, и замком с возможностью открывания изнутри. Открывание двери - наружу.

4 ЧЕРТЕЖ

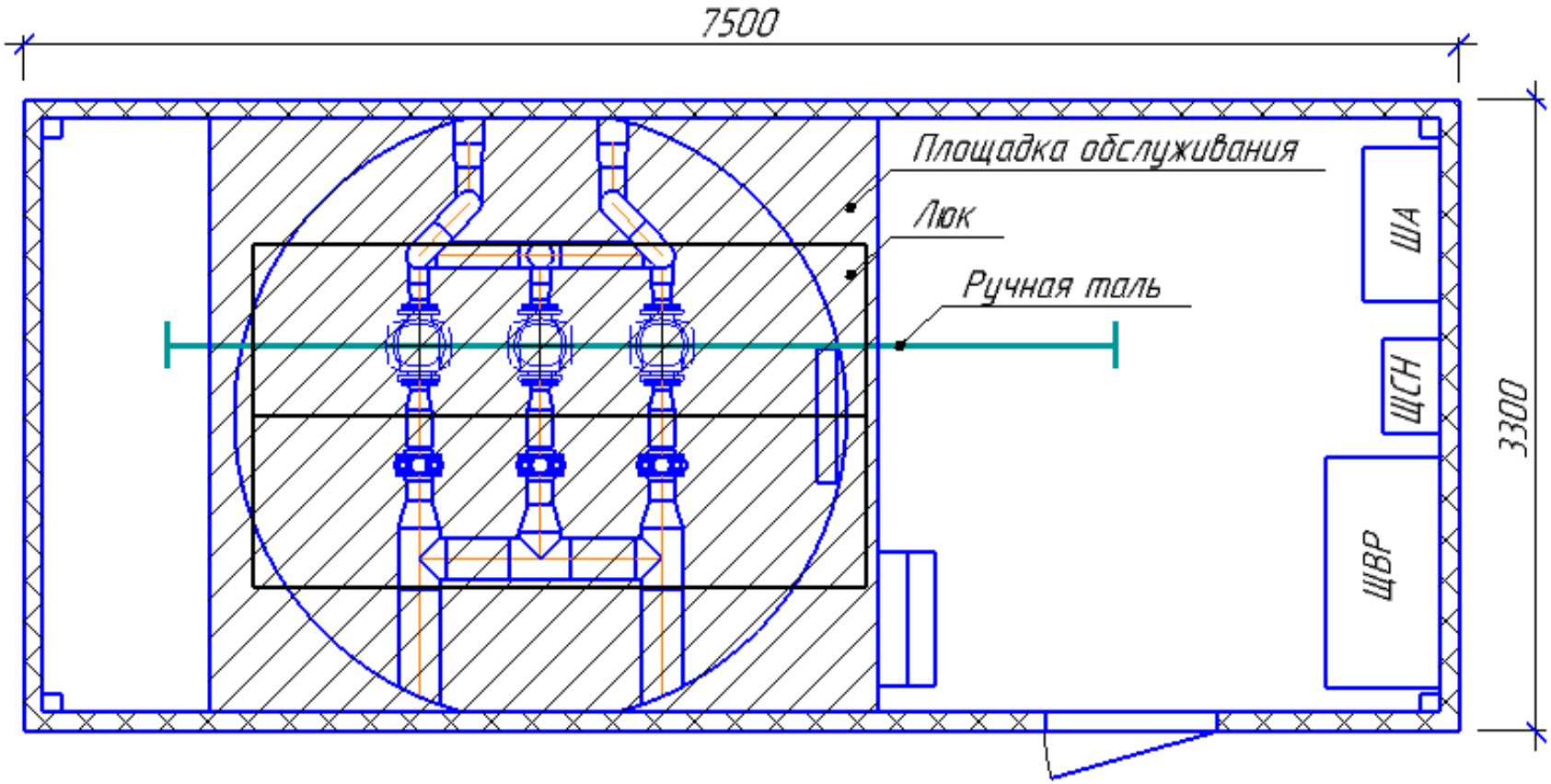

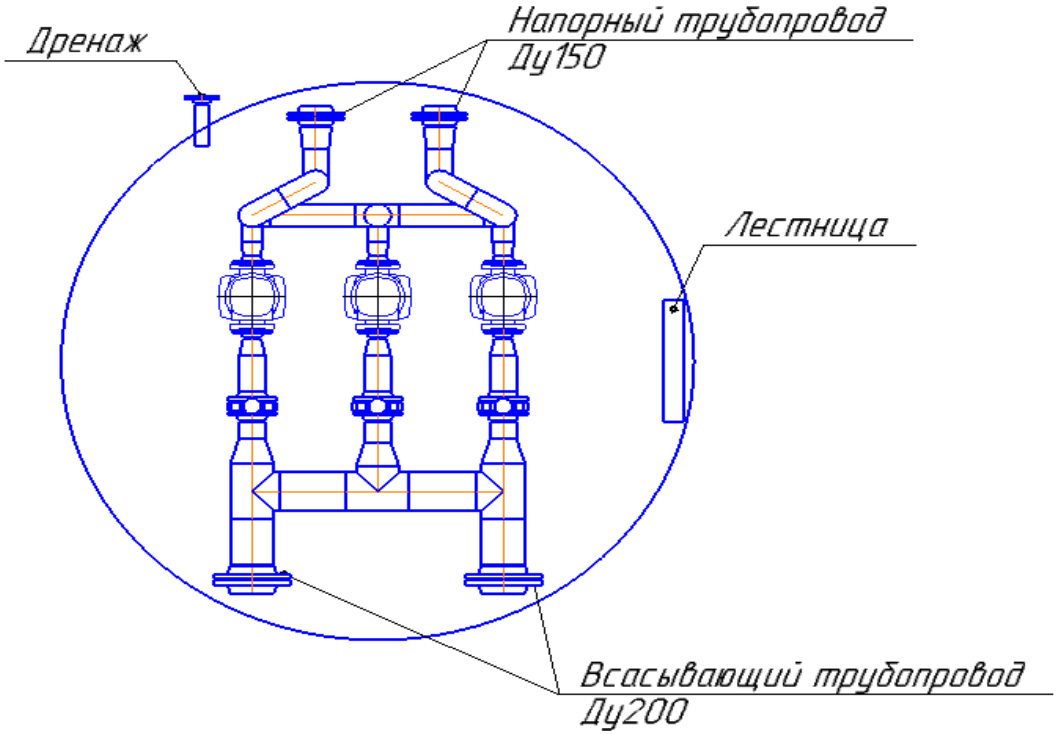

***Размеры для справки. Уточняются при разработке конструкторской документации.**

5 РАСЧЕТ СТОИМОСТИ НАСОСНОЙ СТАНЦИИ

№ п/п	Наименование	Цена за ед.тенге., с НДС 12%	Кол-во, шт.	Стоимость, тенге, с НДС 12%
1	Насосная станция водоснабжения CHZMEK-PS 85/40	81 476 345,21	1	81 476 345,21
2	Доставка станции на объект	2 163 840	1	2 163 840
3	Шеф-монтажные работы на объекте	4 824 744,96	1	4 824 744,96
4	Пусконаладочные работы на объекте	4 567 557,12	1	4 567 557,12
			Итого, тенге с НДС 12%	**93 032 487,29**

Условия оплаты: 50% предоплата, 50% перед отгрузкой.

Срок изготовления: 100 рабочих дней с момента внесения предоплаты, подписания договора и согласования конструкторской документации.

Доставка: на объект, расположенный в г. Петропавловск, РК.

ПНР/ШМР: на объекте, расположенном в г. Петропавловск, РК.

Гарантия: составляет 12 месяцев с момента подписания актов ПНР, но не более 18 месяцев с момента отгрузки.

*Разгрузочные, монтажные работы и обучение персонала заказчика не входят в комплект поставки. Предусмотрен инструктаж персонала заказчика.

6 ОПИСАНИЕ ПРИМЕНЯЕМОГО ОБОРУДОВАНИЯ

МЕЖФЛАНЦЕВЫЕ ДИСКОВЫЕ ПОВОРОТНЫЕ ЗАТВОРЫИсполнение:

Корпус	чугун GG25
Диск	чугун GGG40
Седло Е	EPDM
PN	1,6 МПа
Рабочая температура	-15...+95 °С
Максимальная температура	-20...+110 °С

В насосной станции применяются дисковые поворотные затворы PN 16, Тмакс. = 110 °С, Траб. = -15/+95 °С, корпус – чугун GG-25, диск – чугун GGG-40, седло – EPDM

ОБРАТНЫЕ КЛАПАНЫ МЕЖФЛАНЦЕВЫЕ

Максимальная температура	110 °С
Максимальное давление	1,6 МПа
Присоединение	межфланцевое
1. Корпус	Чугун GG25
2. Пластины	Нержавеющая сталь CF8M
3. Уплотнение	EPDM
4. Пружина	Нержавеющая сталь AISI 416
5. Шток	Нержавеющая сталь AISI 316

На трубопроводе подачи воды устанавливаются обратные клапаны межфланцевые, PN 16, Тмакс. = 110 °С.

НАСОСНОЕ ОБОРУДОВАНИЕ

Номинальные параметры	
Расход(m^3/h)	42
Напор(m)	52
КПД(%)	69.8
Мощность(kW)(kW)	8.53
NPSHr(m)	2.5
Крыльчатка Dia(mm)	136
Скорость(rpm)	2900
Ступень рабочего колеса	3
Технология	
Скорость вращения насоса	2900
Номинальные стандарты (ста	CE
Серия насоса	2
Материал	
Рабочее колесо	304
Код резины (каучука)	P
Впускная и выпускная камеры	HT200
Код материала	P
Установка	
Код подключения (соединени	F
Максимальное давление / те	25 bar / 120 °C
Максимальное давление / те	25 bar / -15 °C
Фланец Стандартный	DIN
номинальное давление	PN25-40
Впускное и выпускное отвер	DN80
Среда	
Средняя температура (норма	-15°C~+70°C
Средняя температура (высок	-15°C~+120°C
Максимальная температура о	40°C
Двигатель	
Номер фазы двигателя	Трехфазный
Степень защиты	IP55
Класс изоляции	F
Питание двигателя	11
Промышленная частота	50HZ
Номинальное напряжение	380V
Номинальная сила тока	20.6A
Уровень эффективности испо	IE3
Уплотнение	
Торцевое уплотнение	CDLA-22/WBF14
Другое (прочее)	
Вес (кг)	183

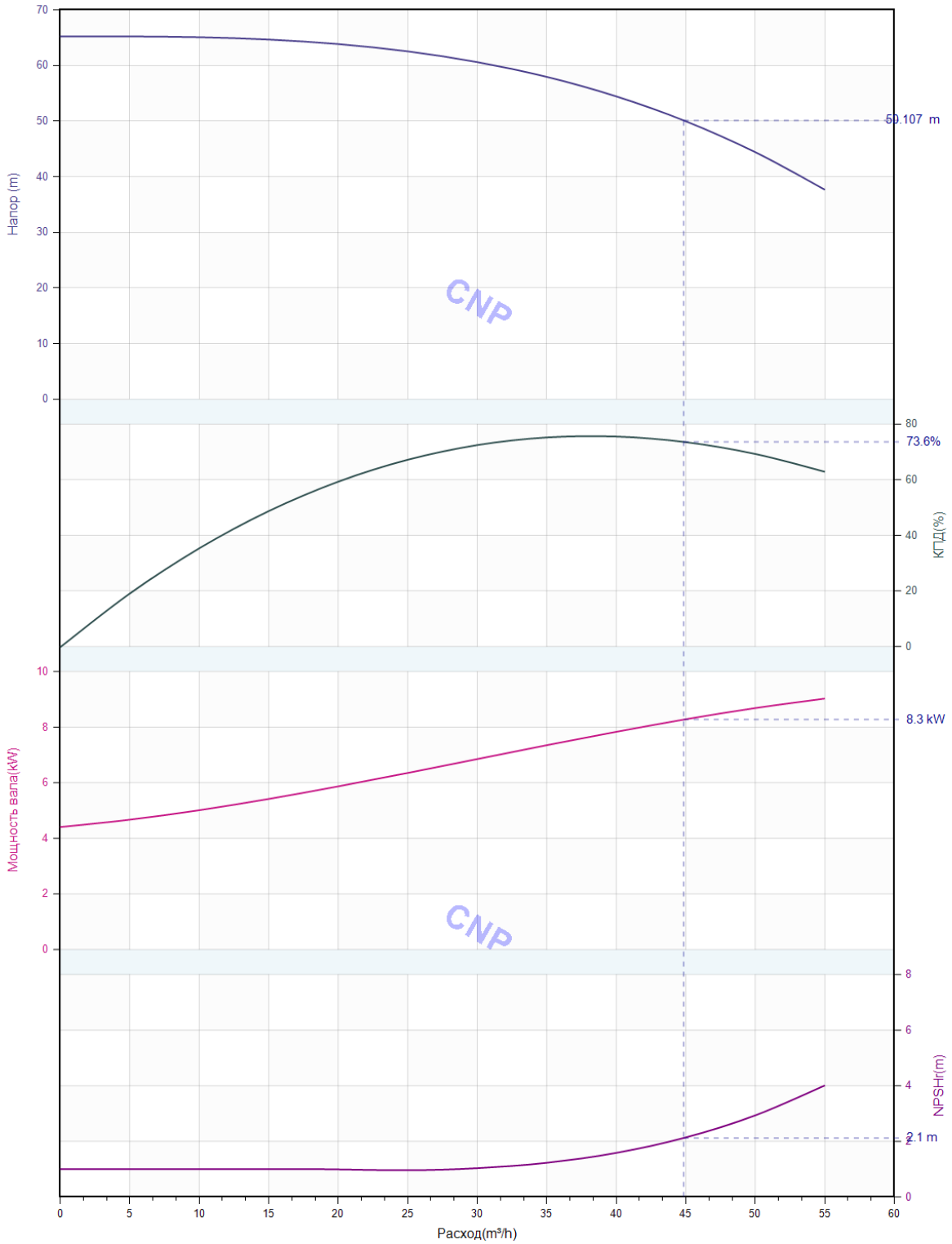

Имя медиа : Чистая вода , температура : 20°C, плотность : 1000kg/m³, Вязкость среды : 1mm²/s, (IS09906 : 2012 Grande 3B)

"Қият" Құрылыс Компаниясы" ЖШС
БСН: 060140023171
Мекенжайы: Петропавл қ., Малая к-сі, 2

ТОО "Кият" Курылыс Компаниясы"
БИН: 060140023171
Адрес: г.Петропавловск, ул. Малая, 2

Номинальные параметры	
Модель продукта	CDM42-3-2 FSWPC
Номер детали	1100104975
Расход(m^3/h)	42
давление(m)	52
эффективность(%)	69.8
Мощность(kW)	8.53
NPSHr(m)	2.5
Скорость(rpm)	2900
наружный диаметр крыльчатки(mm)	136
Рабочая точка	
Расход(m^3/h)	44.8
Напор(m)	50.1
Эффективность(%)	73.6
Мощность(kW)	8.3
NPSHr(m)	2.1
Скорость(rpm)	2900
Имя	
Имя медиа	Чистая вода
Температура(°C)	20
плотность(kg/m^3)	1000
Вязкость среды(mm^2/s)	1

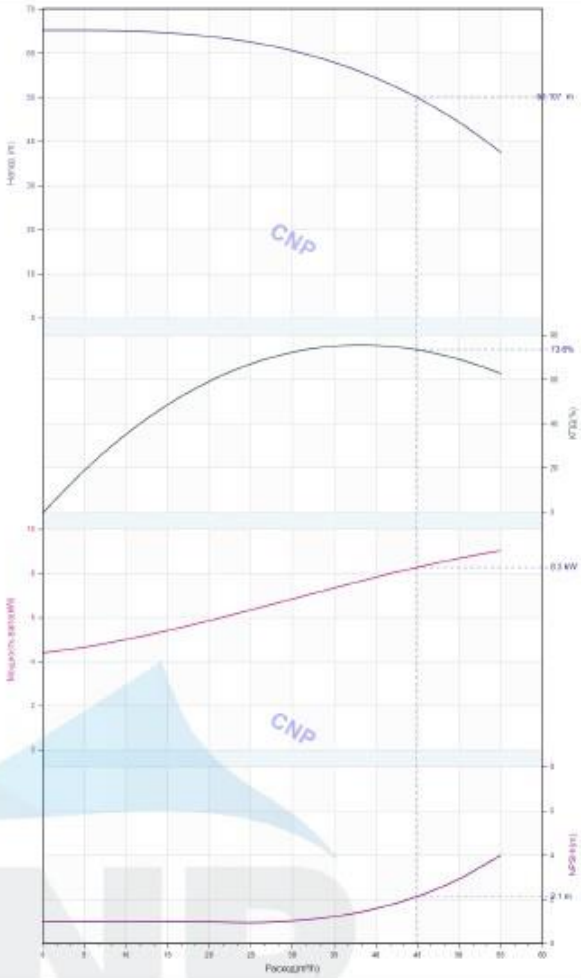

ТРУБОПРОВОД В НАСОСНОЙ СТАНЦИИ СТАЛЬНОЙ (СТАЛЬ 20/ 09Г2С)

Стальные трубопроводы имеют ряд существенных преимуществ перед любыми другими. Это такие их качества, как:

- возможность получения высокой степени герметизации соединений;
- высокая прочность всех участков и всей системы;
- небольшой вес конструкции при необходимой прочности;
- удобство и относительная легкость монтажа;
- экономическая эффективность.

Это не все преимущества металлических трубопроводов, тем не менее - это основная их часть, позволяющая в огромном количестве случаев остановить свой выбор именно на них.

Благодаря своей высокой прочности конкурентов по приемлемой стоимости у стали просто нет. Это касается как наружных трубопроводов, так и внутренних. Именно сталь позволяет системам выдерживать максимальные перепады температур и давления.

Все виды трубопроводов, выполненные из стали на нашем заводе и смонтированные нашими специалистами, зачастую не имеют конкурентов по стоимости установки и расходам на владение.

Поэтому если стальные системы труб были рекомендованы, изготовлены и установлены нашим предприятием, Вы долгое время будете использовать их без каких-либо проблем.

Сварочные работы стальных трубопроводов выполняются в соответствии СП 105-34-96 «Свод правил по производству сварочных работ и контролю качества сварных соединений»

Исполнение фланцев по уплотнительной поверхности в соответствии с ГОСТ 12815.

ПОЖАРНАЯ СИГНАЛИЗАЦИЯ

Блок-бокс поставляется комплектно с техническими средствами обнаружения пожароопасных ситуаций и оповещения об их возникновении. Система пожарной сигнализации и громкоговорящего оповещения выполняется согласно НПБ 88-2001, СП 5.13130.2009,СП 3.13130.2009.

Система пожарной сигнализации выполняется отдельно от охранной сигнализации.

Предусматривается установка ручного пожарного извещателя у входа в блок-бокс согласно требованиям ВНТП 03/170/567-87 и СП 5.13130.2009, места установки окрашиваются и обозначаются согласно ГОСТ Р 12.4.026-2001.

Предусматривается установка на блок-боксе звукового пожарного оповещателя. Ручные извещатели и пожарный оповещатель подключается к самостоятельным шлейфам сигнализации с выводом на коробку, установленную внутри блока. В ограждающих конструкциях блока, в местах прохода кабелей, предусматриваются унифицированные кабельные вводы с уплотнениями, согласно требованиям ВНТП 01/87/04-84.

Кабельные линии систем противопожарной защиты выполняются в соответствии с требованиями СП 6.13130.2009. Выбор проводов и кабелей, способа их прокладки и соединения проводится согласно требованиям ГОСТ Р 53315-2009, ГОСТ Р 53325-2009. Монтаж сетей и оборудования ПС выполняется согласно требованиям пособия к РД 78.145-93.

СИСТЕМА ЭЛЕКТРОСНАБЖЕНИЯ ТЕХНОЛОГИЧЕСКИХ СТАНЦИЙ

Электроснабжение насосных станций CHZMEK – PS выполняется согласно ПУЭ "Правила устройства электроустановок»

Освещенность помещения принимается в соответствии с СП 52.13330.2011.

Величина нормируемой освещенности в месте установки ручного пожарного извещателя принимается в соответствии с требованиями п.13.13.3 СП 5.13130.2009.

Силовая распределительная сеть и сеть освещения от ВРУ до электроприемников выполняется кабелем с медными жилами с изоляцией и в оболочке из поливинилхлорида, не поддерживающей горение, с низким дымо- и газовыделением исполнения нг(А)-LS согласно п. 8 ст. 82 Федерального закона от 22.07.2008 г. № 123-ФЗ, разделу 6 ГОСТ Р 53315-2009. Количество жил принимается с учетом назначения (фазный, нулевой рабочий и нулевой защитный проводники).

На всем электрооборудовании устанавливаются знаки «Опасность поражения электрическим током» в соответствии ГОСТ Р 12.4.026-2001.

Тип заземления системы распределения энергии блока - TN-S по ГОСТ Р 50571.1.

7 ДОКУМЕНТАЦИЯ

Заказчику предоставляется комплект необходимых документов, разрешений и заключений:

- чертежи общего вида с габаритными и присоединительными размерами; схема и обоснование нагрузок на фундамент;
- 3D-схема технологического трубопровода;
- гидравлическая схема со спецификацией;
- однолинейная электрическая схема;
- принципиальная электрическая схема;
- перечень оборудования;
- требования по технике безопасности;
- программа приемо-сдаточных испытаний;
- протокол ПСИ;
- комплектовочная ведомость с указанием перечня основного, вспомогательного оборудования, шкафов, щитов управления, ЗИПа;
- Сертификат соответствия на станцию;
- Сертификаты соответствия на составляющие части станции;
- Технический паспорт на станцию;
- Руководство по эксплуатации на станцию;
- Паспорта на технологическое оборудование основное и вспомогательное; копия сертификата соответствия требованиям ГОСТ ISO 9001-2011;
- Свидетельство НАКС на технологию сварки МП, РД;
- Экспертное заключение о соответствии продукции Единым санитарно-эпидемиологическим и гигиеническим требованиям;
- Заключение экспертизы промышленной безопасности;
- Лицензия МЧС на осуществление "Деятельности по монтажу, техническому обслуживанию и ремонту средств обеспечения пожарной безопасности зданий и сооружений".

8 СЕРТИФИКАТЫ

Сертификат соответствия требованиям ГОСТ Р ИСО 9001-2015 (ISO 9001:2015) (№ РОСС RU.C.04ША.СК.0719 от 11.02.2016).

Лицензия на осуществление деятельности по монтажу, техническому обслуживанию и ремонту средств обеспечения пожарной безопасности зданий и сооружений (лицензирующий орган: Министерство Российской Федерации по делам гражданской обороны, чрезвычайным ситуациям и ликвидации последствий стихийных бедствий) (4-Б/00806 от 25.03.2013).

Свидетельство «НАКС» о готовности к использованию аттестованной технологии сварки в соответствии с требованиями РД 03-615-03, (№ АЦСТ-69-01925 от 05.07.2017).

Сертификат соответствия «Блочные и модульные здания и помещения бытового и технологического назначения контейнерного типа и сборно-разборные» (№ РОСС RU.HB61.H02978). Срок действия: с 24.03.2020 по 23.03.2023.

Декларация о соответствии продукции требованиям ТР ТС 010/2011 «О безопасности машин и оборудования»; ТР ТС 004/2011 «О безопасности низковольтного оборудования»; ТР ТС 020/2011 «Электромагнитная совместимость технических средств». Оборудование насосное: насосные станции и установки, моделей CHZMEK- PS, CHZMEK-PSF, CHZMEK-PSFF, CHZMEK-PSFW, CHZMEK- PSW, CHZMEK-PSWP, CHZMEK-WP, CHZMEK-PST, CHZMEK-PSTP, CHZMEK-TP, CHZMEK-PSS, CHZMEK- PSQ. (ЕАЭС N RU Д-RU.HA81.B.11473/20). Срок действия: с 26.05.2020 по 25.05.2025.

Свидетельство о государственной регистрации «Продукция (станции насосные блочно-модульные) соответствует единым санитарно-эпидемиологическим и гигиеническим требованиям, разрешена для производства, реализации и использования для применения в практике хозяйственно-питьевого водоснабжения» (Таможенный союз Республики Беларусь, Республики Казахстан и Российской Федерации), (№ RU.33.ВЛ.04.013.Е.000953.11.12 от 30.11.2012).

ЖК «ДауренбековА.А.»
Қазақстан Республиқасы
СКО, Кызылжар ауданы
Большая Малышка аулы
Вторая к, 43
т. 8-777-894-87-78
E-mail: 7778948778@mail.ru

СНАБЖЕНЕЦ

ИП «ДауренбековА.А.»
Республика Казахстан
СКО Кызылжарский район
с. Большая Малышка
ул. Вторая, дом 43
т. 8-777-894-87-78
E-mail: 7778948778@mail.ru

№ 023 от 20.12.2022 года

По запросу: ТОО «Авенти»

Коммерческое предложение

№ п/п	Наименование, оборудования, материала, изделия, конструкции	Тип, марка, размер, стандарт	Единица измерен.	Кол-во	Цена за единицу с НДС, тенге	Стоимость с НДС, тенге
1	Компрессор	Марка ВК-6. Габаритные размеры 400х4000х600	шт.	2	1 852 315	3 704 630
2	Пожарный щит	Марка ПЩ-Е	комплект	1	55 000	55 000
3	Сетевой фильтр 220В		шт.	1	2 500	2 500
4	Источник бесперебойного питания 12V, 5А	ИВЭПР 112-5-1	шт.	1	65 000	65 000
5	Разъем радиочастотный для коаксиального кабеля	BNC	шт.	8	1 200	9 600
		Итого:				3 836 730

В том числе НДС: 3 836 730 **тенге**

С уважением,

ИП «Дауренбеков А.А.» **Дауренбеков А.А.**

ИИН 840404350866
Филиал ДО АО Банк ВТБ (Казахстан)
ИИК KZ494322204398S05722
БИК: VTBAKZKZ2300

Заказ клиента № UT-2160 от 19 декабря 2022 г.

Исполнитель: **ТОО "ПАТРИОТ-СКО", БИН / ИИН 200240024382, СКО, г. Петропавловск, ул. Ауэзова, № 264, тел.: 8 7152 32 12 62**

Заказчик: **ТОО "АВЕНТИ", БИН / ИИН 100440017564, тел.: 87051207535**

Адрес доставки: **СЕВЕРО-КАЗАХСТАНСКАЯ ОБЛАСТЬ, ПЕТРОПАВЛОВСК Г.А., Г.ПЕТРОПАВЛОВСК, УЛИЦА БРУСИЛОВСКОГО 1/28 КВ 50**

№	Артикул	Товары (работы, услуги)	Количество		Цена	Сумма
1	D50E3	Magnetta, D50E3, Дизельный генератор в кожухе 48 кВт	1	шт	4 910 000,00	4 910 000,00

Итого: 4 910 000,00
В т.ч. НДС (12%): 526 071,43

Всего наименований 1, на сумму 4 910 000,00 KZT
Четыре миллиона девятьсот десять тысяч тенге 00 тиын

Менеджер Яценко А.В.