Республика Казахстан
ТОО "Авенти"
Лицензия №16000133

Заказ: № 12-22
Заказчик: ТОО "РиМ-КазАгро"

Строительство наружного водопровода для ТОО"РиМ-КазАгро" по адресу: СКО, г. Петропавловск,ул. Я.Гашека,26

Том III
Альбом 6
раздел ВН - Видеонаблюдение

Генеральный директор ТОО "Авенти" А.В. Дружинин

Главный инженер проекта ТОО "Авенти" Ю.П. Бугаев

г. Петропавловск 2022г.

ВЕДОМОСТЬ РАБОЧИХ ЧЕРТЕЖЕЙ ОСНОВНОГО КОМПЛЕКТА марки ВН

Лист	Наименование	Примечание
1	Общие данные (начало)	
2	Общие данные (окончание)	
3	План сетей видеонаблюдения	
4	Схема системы видеонаблюдения.	

ВЕДОМОСТЬ ССЫЛОЧНЫХ И ПРИЛАГАЕМЫХ ДОКУМЕНТОВ марки ВН

Обозначение	Наименование	Примечание
	ССЫЛОЧНЫЕ ДОКУМЕНТЫ	
СН РК 4.04-07-2019	Электротехнические устройства	
СП РК 3.02-107-2014	Общественные здания и сооружения	
СНиП РК 3.02-10-2010	Устройство связи, сигнализации и диспетчеризации инженерного оборудования жилых и общественных зданий	
ПУЭ РК-2015	Правила устройства электроустановок	
	ПРИЛАГАЕМЫЕ ДОКУМЕНТЫ	
-ВН.СО	Спецификация оборудования	лист 1

Основные показатели системы видеонаблюдения

N п/п	Наименование	Модель	Количество	Техническая характеристика
1	Видеокамера	UNIVIEW IP C322LR3-UVSPF28-F-C.	4шт	Уличная цветная видеокамера модели UNIVIEW IP C322LR3-UVSPF28-F-C. объектив 2.8mm. 2Mn Starlight с ИК подсветкой дальностью до 30м
2	Регистратор	UNIVIEW NVR301-04 LS2-P4-C	1шт	Видеорегистратор модели UNIVIEW NVR301-04 LS2-P4-C. 4х канальный сетевой с 4-мя PoE портами (поддержка HDD дисков 1 SATA до 10Tb)
3	Монитор	Samsung S22F350FHI	1шт	Монитор 22". Максимальное разрешение 1680x1500,яркость 300кД/м2, контрстность1000:1, интерфейс подключения: DVI. D-Sud. HDMI.

Согласовано

ИнженерНВ,ВЗ Шледевиц Г.В 11.22

ИнженерПЗ,АС Демченко С.Н 11.22

Взам.инв. N

Подп. и дата

Инв. N подл.

Настоящий проект разработан в соответствии с действующими строительными нормами и правилами и предусматривае мероприятия,обеспечивающие взрывобезопасность и пожаробезопасность при строительстве и эксплуатации зданий и сооружений

Главный инженер проекта: / Бугаев Ю.П./

Изм	Кол уч	Лист	N док	Подпись	Дата
Директор		Дружинин			11.22
ГИП		Бугаев			11.22
Разработал		Хутина			11.22
Проверил		Бугаев			11.22
Н.Контроль		Дружинин			11.22

ТОО "РиМ-КазАгро" - ВН

Насосная станция для наружного водопровода для ТОО "РиМ-КазАгро" по адресу: СКО г. Петропавловск, ул. Я.Гашека,26

Видеонаблюдение

Стадия	Лист	Листов
РП	1	4

Общие данные (начало)

ТОО "АВЕНТИ"
Лицензия №16000133
г. Петропавловск

Система видеонаблюдения

Системой видеонаблюдения оборудуется прилегающая территория насосной.

Оборудование управления системой видеонаблюдения располагается в дежурном помещении.

В видеосистеме используются цветные видеокамеры с функцией день-ночь, высокой чувствительностью.

Наружные камеры установлены в гермокожухах, обеспечивающих нормальную работу при любых погодных условиях. При недостаточной освещенности включается встроенная ИК подсветка, обеспечивающая нормальную освещенность на расстоянии 60 метров.

Управление наружной системой осуществляется при помощи 4х канального цифрового видеорегистратора.

Отображение видеоинформации идет на мониторе емкостью 250Gb с интерфейсом SATA.

Видеорегистратор обрабатывает сигналы со всех видеокамер и хранит изображение от каждой камеры. Это позволяет одновременно видеть изображение от всех камер на мониторе.

Для детального изучения изображения от любой камеры, имеется возможность просмотра в полный экран . В режиме воспроизведения может выводиться изображение от любой камеры или от всех одновременно. Предусмотрена возможность остановки изображения.

Видеовыходы всех камер подключаются к видеорегистратору кабелем RG-6.

Согласования сигналов выполнить в соответствии с заводскими инструкциями на применяемое оборудование.

Видеокамеры устанавливаются на регулируемых кронштейнах.

Место выбирается с соблюдением заданного угла обзора.

Перед установкой видеокамера оснащается объективом, регулируется и настраивается в лабораторных условиях.

Оборудование установленное в помещении дежурного - монитор, видеорегистратор подключаются к сети 220В,50Гц.

Для защиты от перенапряжения и отключения электроэнергии используется бесперебойный источник питания. Видеокамеры питаются напряжением 12В от резервированных источников питания, установленных в помещении дежурного.

УСЛОВНЫЕ ОБОЗНАЧЕНИЯ

Обозначение	Наименование
	Цифровой видеорегистратор
	Видеокамера стационарная в гермокожухе
	Сеть теленаблюдения
	Монитор 22"
	Источник питания 12В

Согласовано

ИнженерНВ,ВЗ	Шледевиц Г.В.	11.22
ИнженерПП,АС	Демченко С.Н.	11.22

Взам.инв. N

Подп. и дата

Инв. N подл.

Изм	Кол уч	Лист	N док	Подпись	Дата
Директор		Дружинин			11.22
ГИП		Бугаев			11.22
Разработал		Хутина			11.22
Проверил		Бугаев			11.22
Н.Контроль		Дружинин			11.22

ТОО "РиМ-КазАгро" - ВН

Насосная станция для наружного водопровода для ТОО "РиМ-КазАгро" по адресу: СКО г. Петропавловск, ул. Я.Гашека,26

Видеонаблюдение

Стадия	Лист	Листов
РП	2	

Общие данные (окончание)

ТОО "АВЕНТИ"
Лицензия №16000133
г. Петропавловск

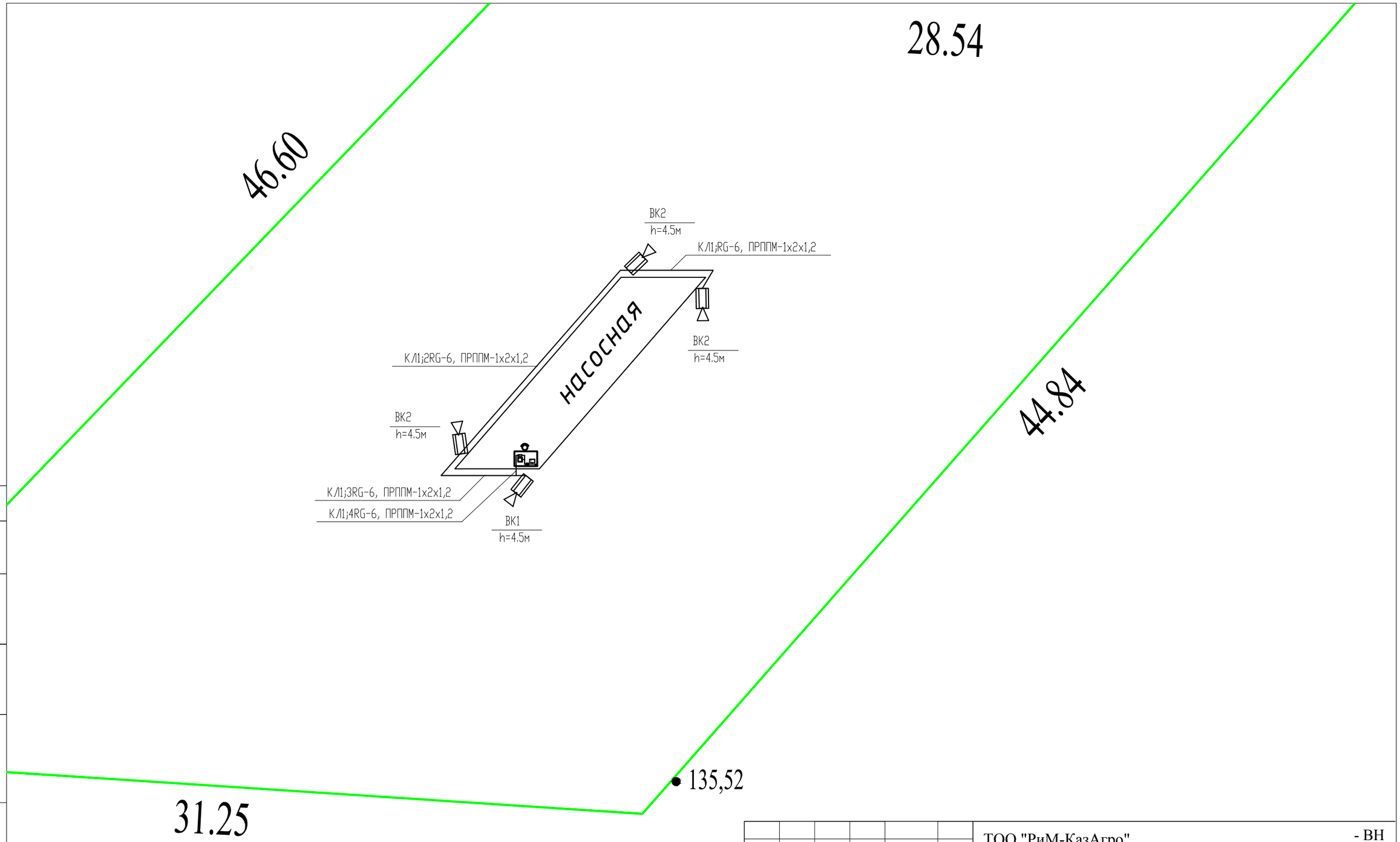

Согласовано

ИнженерНВ,ВЗ	Шледевиц Г.В	11.22
ИнженерГП,АС	Демченко С.Н	11.22

Взам.инв.N | Подпись и дата | Инв.N подл

Изм	Кол уч	Лист	N док	Подпись	Дата
Директор		Дружинин			11.22
ГИП		Бугаев			11.22
Разработал		Хутина			11.22
Проверил		Бугаев			11.22
Н.Контроль		Дружинин			11.22

ТОО "РиМ-КазАгро" - ВН

Насосная станция для наружного водопровода для ТОО "РиМ-КазАгро" по адресу: СКО г. Петропавловск, ул. Я.Гашека,26

Видеонаблюдение

Стадия	Лист	Листов
РП	3	

План сетей видеонаблюдения

ТОО "АВЕНТИ"
Лицензия №16000133
г. Петропавловск

Схема системы видеонаблюдения

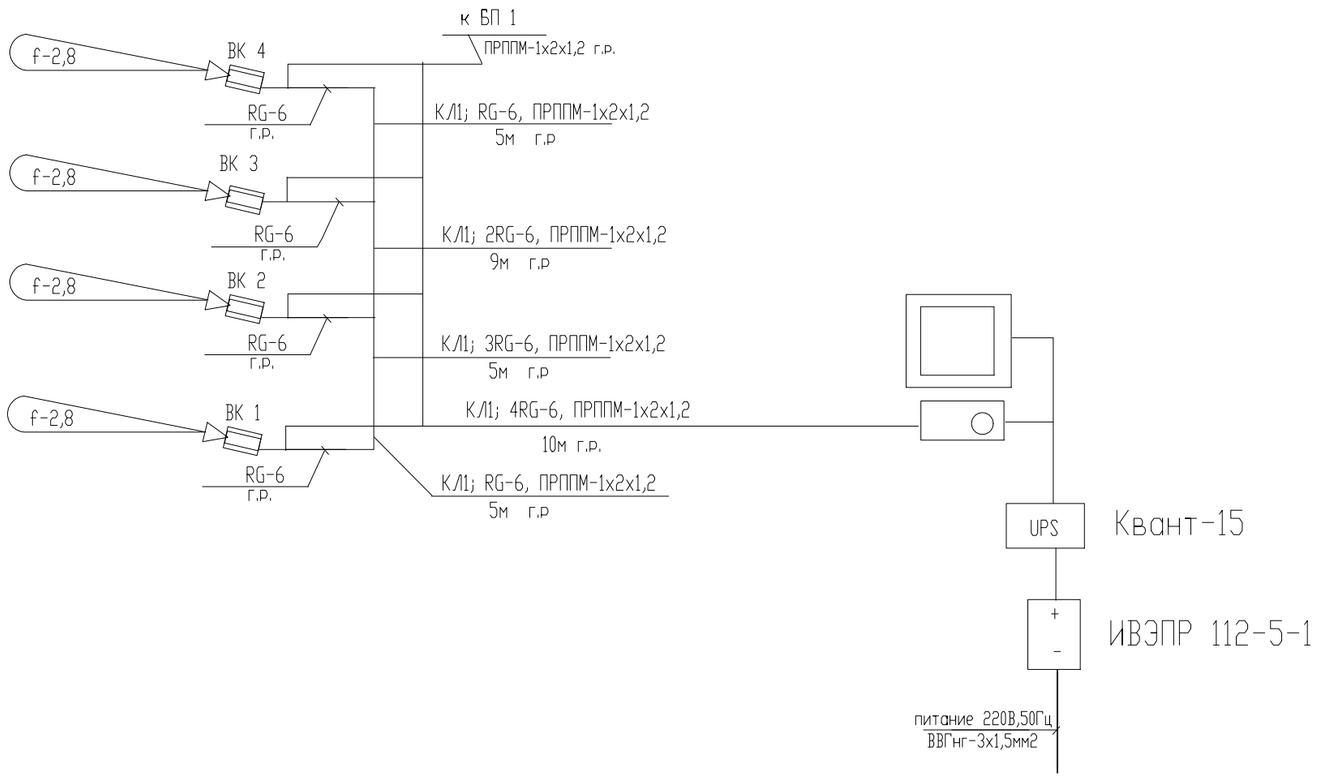

Общие указания

1. Электропитание видеокамер выполнить кабелем ПРППМ-1х2х1,2мм2.
2. Кабель передачи видеосигнала RG-6 оконцевать разъемами BNS.
3. Вводы кабеля в гермокожух видеокамеры герметизировать.
4. Питание мониторов и видеорегистратора резервировать источником бесперебойного питания (UPS).
5. Источники питания видеокамер установить по месту.

Согласовано		
ИнженерНВ,ВЗ	Шледевиц Г.В.	11.22
ИнженерГП,АС	Демченко С.Н.	11.22

Взам.инв. N

Подп. и дата

Инв. N подл.

Изм	Кол уч	Лист	N док	Подпись	Дата
Директор		Дружинин			11.22
ГИП		Бугаев			11.22
Разработал		Хутина			11.22
Проверил		Бугаев			11.22
Н.Контроль		Дружинин			11.22

ТОО "РиМ-КазАгро" - ВН

Насосная станция для наружного водопровода для ТОО "РиМ-КазАгро" по адресу: СКО г. Петропавловск, ул. Я.Гашека,26

Видеонаблюдение	Стадия	Лист	Листов
	РП	4	

Схема системы видеонаблюдения.

ТОО "АВЕНТИ"
Лицензия №16000133
г. Петропавловск

Позиция	Наименование и техническая характеристика	Тип, марка, обозначение документа, опросного листа.	Код продукции	Поставщик	Единица измерения	Коли-чество	Масса единицы, кг	Примечание
	Видеонаблюдение							
1	Уличная видеокамера с ИК-подсветкой	UNIVIEW IP C322LR3-UVSPF28-F-C				шт	4	
2	Цифровой видеорегистратор, 4 канала	UNIVIEW NVR301-04 LS2-P4-C				шт	1	
3	Монитор 22",максимальное размещение 1680x1500, яркость 300кд/м2,							
	контрасность 1000:1, интерфейс подключения : DVI.D-Sub. HDMI	Samsung S22F350FHI				шт	1	
4	Блок резервного питания 12В/5А (UPS)	Квант-15				шт	1	
5	Аккумулятор 12В, 7А/час	АКБ-12/7				шт	1	
6	Жесткий диск SATA интерфейса до 6 тб	SATA интерфейса до 6 тб				шт	2	
7	Сетевой фильтр 220В					шт	1	
8	Кабель коаксиальный	RG-6				м	83	
9	Кабель сеч. 1х2х1,2мм2	ПРППМ				м	34	
10	Источник бесперебойного питания 12V, 5А	ИВЭПР 112-5-1				шт	1	
11	Разъем радиочастотный для коаксиального кабеля	BNC				шт	8	
12	Коробка ответвительная	У994У3				шт	3	
13	Гофрорукав Ф20мм	ПВХ				м	113	

Согласовано

ИнженерНВ,ВЗ Шледевиц Г.В. 11.22

ИнженерГП,АС Демченко С.Н. 11.22

Взам.инв. N

Подп. и дата

Инв. N подл.

Изм.	Кол.	Лист	Nдок	Подп.	Дата
Директор		Дружинин			11.22
ГИП		Бугаев			11.22
Разработал		Хутина			11.22
Проверил		Бугаев			11.22
Н.Контроль		Дружинин			11.22

ТОО "РиМ-КазАгро" -ВН.СО

Насосная станция для наружного водопровода для ТОО "РиМ-КазАгро" по адресу: СКО г. Петропавловск, ул. Я.Гашека,26

Видеонаблюдение

Спецификация оборудования, изделий и материалов

Стадия	Лист	Листов
РП	1	1

ТОО "АВЕНТИ"
Лицензия №16000133
г. Петропавловск

Копировал

Формат А3