Проектируемая школа проектируется отдельном проектом

						44-2023-ЭСН	
						«Строительство наружных инженерных сетей и благоустройства к школе на 300 мест в г. Аягоз Аягозского района области Абай»	
Изм.	Кол.уч.	Лист	N док.	Подп.	Дата		
						Электроснабжение	Стадия: РП; Лист: 2; Листов:
Проверил .		Шекербеков					
Исполнит.		Муратов				Схема электроснабжения	ТОО «ШЫМГОРПРОЕКТ» г. Шымкент-2023г.
ГИП.		Амангелди П.					
Н.контроль		Колдасов Б.					

Согласовано

Инв. N подл. | Подп. и дата | Взам. инв. N

Копировал

Формат А1

						44-2023-ЭСН			
						«Строительство наружных инженерных сетей и благоустройства к школе на 300 мест в г. Аягоз Аягозского района области Абай»			
Изм.	Кол.уч	Лист	N док.	Подп.	Дата				
						Электроснабжение	Стадия	Лист	Листов
Проверил .	Шекербеков						РП	3	
Исполнит.	Муратов					Схема электроснабжения	ТОО «ШЫМГОРПРОЕКТ» г. Шымкент-2023г.		
ГИП.	Амангелди П.								
Н.контроль	Колдасов Б.								

Копировал Формат А3-4

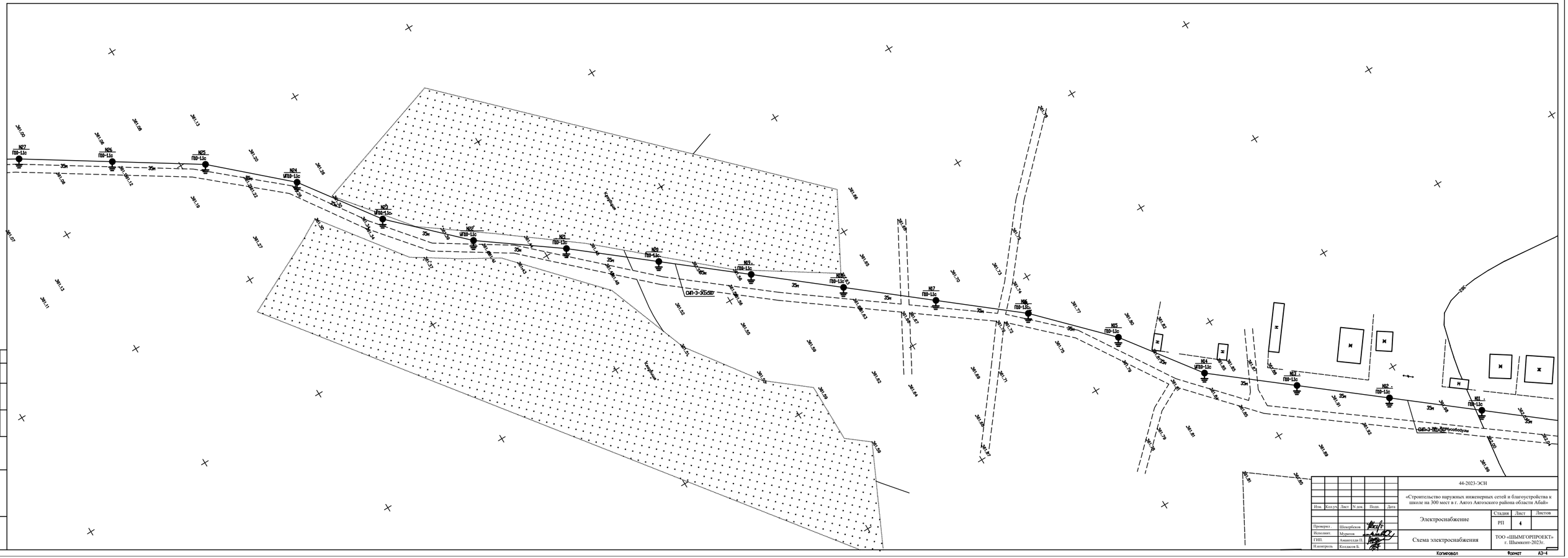

						44-2023-ЭСН
						«Строительство наружных инженерных сетей и благоустройства к школе на 300 мест в г. Аягоз Аягозского района области Абай»
Изм.	Кол.уч.	Лист	N док.	Подп.	Дата	
Проверил.	Шекербеков					Электроснабжение
Исполнит.	Муратов					
ГИП.	Аманголди П.					Схема электроснабжения
Н.контроль	Колдасов Б.					

Стадия	Лист	Листов
РП	4	

ТОО «ШЫМГОРПРОЕКТ»
г. Шымкент-2023г.

Копировал Формат А3-4

Инв. N подл. | Подп. и дата | Взам. инв. N | Согласовано

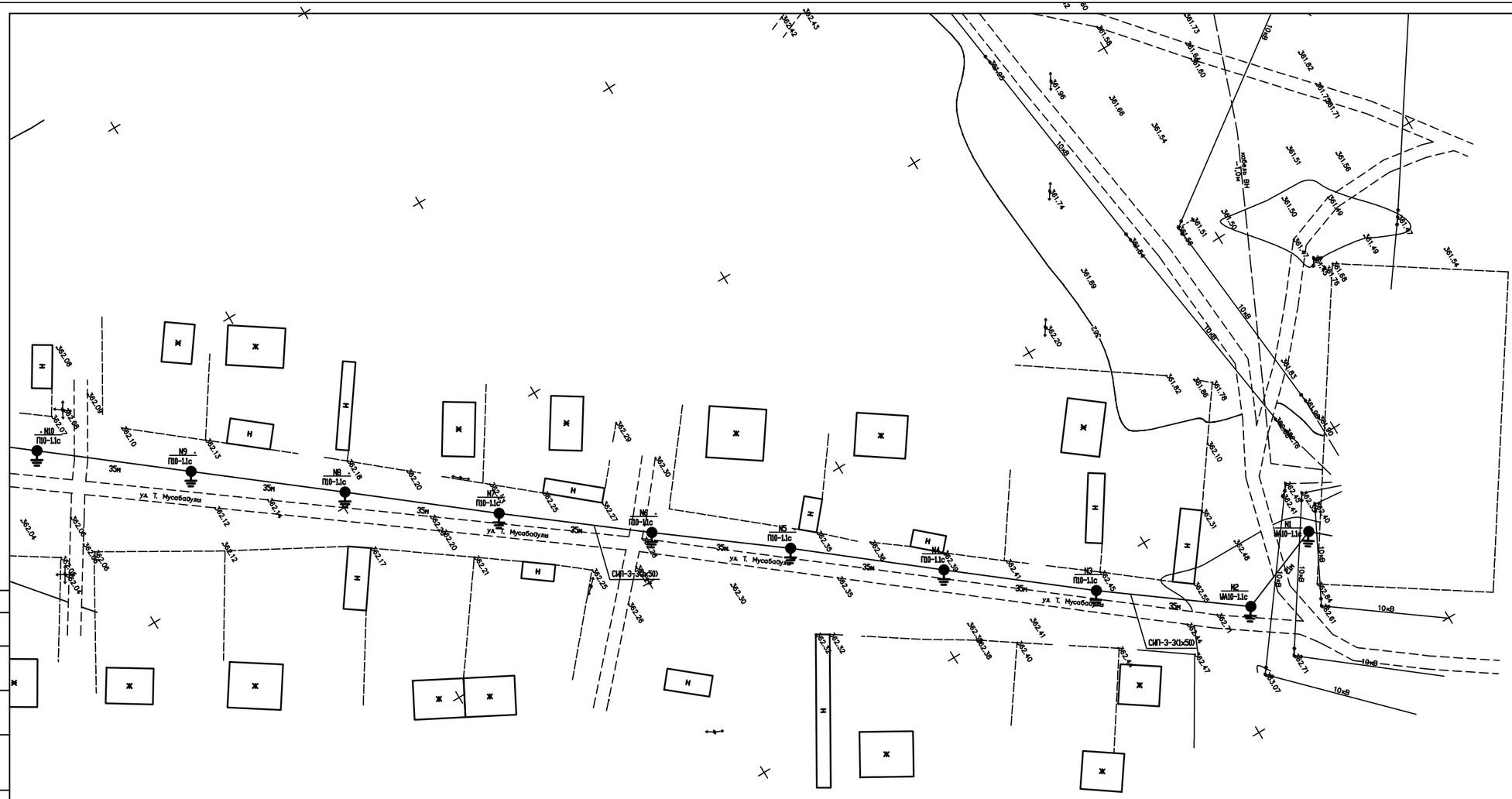

Согласовано

Инв. N подл. | Подп. и дата | Взам. инв. N

						44-2023-ЭСН
Изм.	Кол.уч.	Лист	N док.	Подп.	Дата	«Строительство наружных инженерных сетей и благоустройства к школе на 300 мест в г. Аягоз Аягозского района области Абай»
Проверил		Шекербеков				Электроснабжение — Стадия: РП; Лист: 5; Листов:
Исполнит.		Муратов				
ГИП.		Амангелди Г.				Схема электроснабжения — ТОО «ШЫМГОРПРОЕКТ» г. Шымкент-2023г.
Н.контроль		Колдасов Б.				

Копировал | Формат А3-3

Спецификация оборудования

Поз.	Обозначение	Наименование	Ед. изм	Кол.	Примечание
1	СГКФ 6-3 70/136-А	Стойка стальная оцинкованная, крашенная, коническая, граненая для уличного освещения толщиной 3 мм ГОСТ 23118-2012 высотой 6м, диаметром 70/136 мм	шт.	1	
2	ЗДФ 1,2-А	Закладная деталь для СГКФ 6-3 70/136-А	шт.	1	17,8кг
3	КРП,0/20-0,89	Кронштейн гнутый высотой 890 мм, длина вылета 1000 мм, угол наклона оси крепления светильника к горизонтали 20°,толщиной 3,2 мм	шт.	1	
4	LL-ДКУ-100-124	Светильник светодиодный мощность 100W	шт.	1	
5	ГОСТ5915-70	Гайка М12	шт.	4	0,016
6	ГОСТ 7798-70	Болт М12х25	шт.	4	0,04
7	ВВГ-0,66кВ	Кабель медный, сеч. 3х1.5 мм2	м.	8	
8	У731М	Сжим ответвительный	шт.	2	
9	В-12.5	Бетон	$м^3$	0.425	
10	ГОСТ 18599-2001	Труба полиэтиленовая диам.25мм	м.	2	
11	Шина на двух изоляторов IEK макс. сеч. проводника 16мм2	ШНИ-6х9-4-У2-С	шт	2	

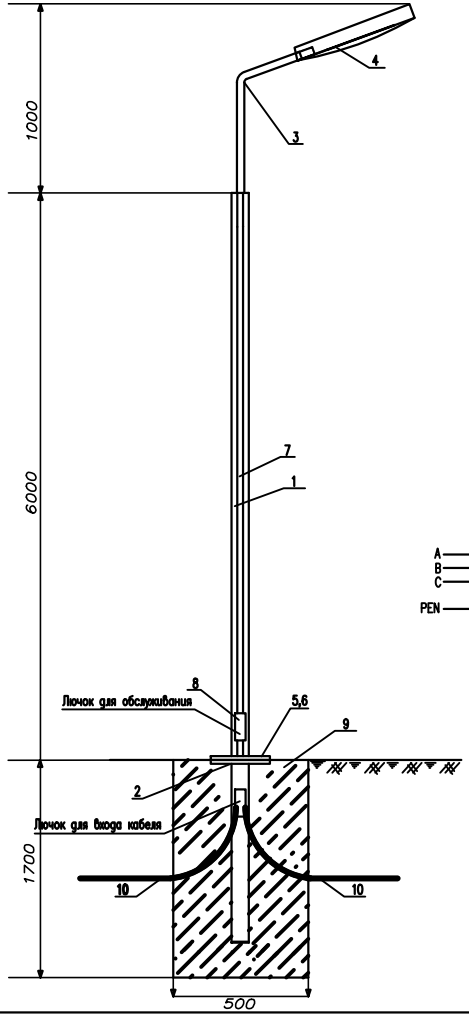

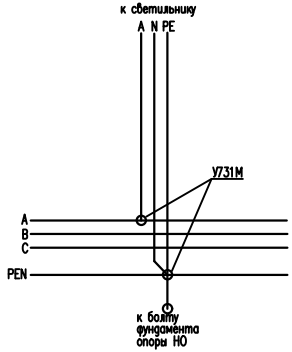

СХЕМА ПОВТОРНОГО ЗАЗЕМЛЕНИЯ
(в монтажном окне эл.коммутационных устройств)

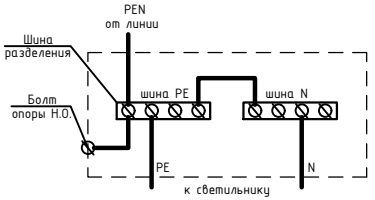

Спецификация оборудования дана для одной опоры

Изм.	Кол.уч.	Лист	N док.	Подп.	Дата
Проверил .		Шекербеков			
Исполнит.		Муратов			
ГИП.		Амангелди П.			
Н.контроль		Колдасов Б.			

44-2023-ЭСН

«Строительство наружных инженерных сетей и благоустройства к школе на 300 мест в г. Аягоз Аягозского района области Абай»

Электроснабжение	Стадия	Лист	Листов
	РП	6	
Опора наружного освещения	ТОО «ШЫМГОРПРОЕКТ» г. Шымкент-2023г.		

Копировал Формат А3

Согласовано

Взам. инв. N

Подп. и дата

Инв. N подл.