Товарищество с ограниченной ответственностью

«ПАВЛОДАРЭНЕРГОПРОЕКТ»

государственная лицензия I категории № 13015367 от 11.09.13г

Реконструкция водозаборных сооружений Уральского месторождения подземных вод, ЗКО, г.Уральск

РАБОЧИЙ ПРОЕКТ

Альбом 3.6 Павильон водозаборной скважины (33шт.) Технологические решения

976-22-13-ТХ

Павлодар
2023г.

Товарищество с ограниченной ответственностью

«ПАВЛОДАРЭНЕРГОПРОЕКТ»

государственная лицензия I категории № 13015367 от 11.09.13г

Реконструкция Уральского месторождения подземных вод, ЗКО, г.Уральск

РАБОЧИЙ ПРОЕКТ

Альбом 3.6 Павильон водозаборной скважины (33шт.)

Технологические решения

976-22-13-ТХ

Директор	**П.И. Шестаков**
Главный инженер	**С.Д. Пудич**
ГИП	**И.М. Ушаков**

Павлодар
2023г.

Ведомость рабочих чертежей основного комплекта

Лист	Наименование	Примечание
1	Общие данные	
2	План на отм. 0,000. Разрез 1-1	
3	Опора под задвижку Ду=100мм	

Ведомость ссылочных и прилагаемых документов

Обозначение	Наименование	Примечание
	Ссылочные документы	
ГОСТ 18599-2001	Трубы полиэтиленовые напорные	
ГОСТ 10704-91	Трубы стальная электросварные прямошовные	
ГОСТ 33259-15	Фланцы арматуры, соединительных частей	
	и трубопроводов.	
	Прилагаемые документы	
976-22-13-ТХ.СО	Спецификация оборудования, изделий и	
	материалов	
№ 02-07-03	Смета	

Общие указания

Данный комплект рабочей документации выполнен на основании задания на проектирование и технических условий № 0813/990 от 06.04.2022г., выполненных ТОО "БАТЫС СУ АРНАСЫ" и в соответствии с требованями СН РК 4.01-01-2011 и СП РК 4.01-101-2012 "Внутренний водопровод и канализация зданий и сооружений", СНиП РК 4.01-02-2009 "Водоснабжение. Наружные сети и сооружения".

Данными чертежами предусматривается обвязка скважинного насоса трубопроводами и арматурой в павильоне водозаборной скважины.

Система запроектирована из стальных электросварных прямошовных труб с гидроизоляцией весьма усиленного типа ⌀108х4 по ГОСТ 10704-91 и из напорных полиэтиленовых труб ⌀110х6,6 SDR17 по ГОСТ 18599-2001.

В павильонах размещаются: задвижка; обратный клапан; вантуз, расходомер. Также трубопровод с задвижкой для сброса воды при пуске или промывке скважины.

Скважины устраиваются в отапливаемых павильонах, которые предназначены для размещения оборудования скважины, предотвращения несанкционированного доступа к скважине и защиты от неблагоприятных погодных условий.

Производство и приемку работ вести в соответствии с СН РК 1.03-05-2011, СН РК 1.03-00-2011, законом РК № 242-II от 16.07.2001г., СН РК 4.01-02-2013 и СП РК 4.01-102-2013, СН РК 4.01-03-2013 и СП РК 4.01-103-2013.

ВНИМАНИЕ!

Производства работ без проекта производства работ - ЗАПРЕЩАЕТСЯ !

Согласовано

АСО	Насырова	01.24
ОКИПиА	Лисина	01.24

Взам.инв.N

Подпись и дата

Инв.N подл.

Технические решения, принятые в рабочем проекте, соответствуют требованиям экологических, санитарно-гигиенических, противопожарных и других норм, действующих на территории Республики Казахстан и обеспечивают безопасную для жизни и здоровья людей эксплуатацию объекта при соблюдении мероприятий, предусмотренных рабочим проектом

Главный инженер проекта Ушаков И.М.

Изм.	Кол.уч.	Лист	№док.	Подп.	Дата
Директор		Шестаков			01.24
Гл. инженер		Пудич			01.24
ГИП		Ушаков			01.24
Нач отд.		Кузнецов			01.24
Проверил		Сеитова			01.24
Разраб.		Сикач			01.24
Н. контр.		Кубышкина			01.24

976-22-13-ТХ

Реконструкция водозаборных сооружений Уральского месторождения подземных вод, ЗКО, г.Уральск

Павильон водозаборной скважины (33шт.)

Стадия	Лист	Листов
РП	1	3

Общие данные

ТОО "ПАВЛОДАРЭНЕРГОПРОЕКТ"

Формат А3

План на отм. 0,000

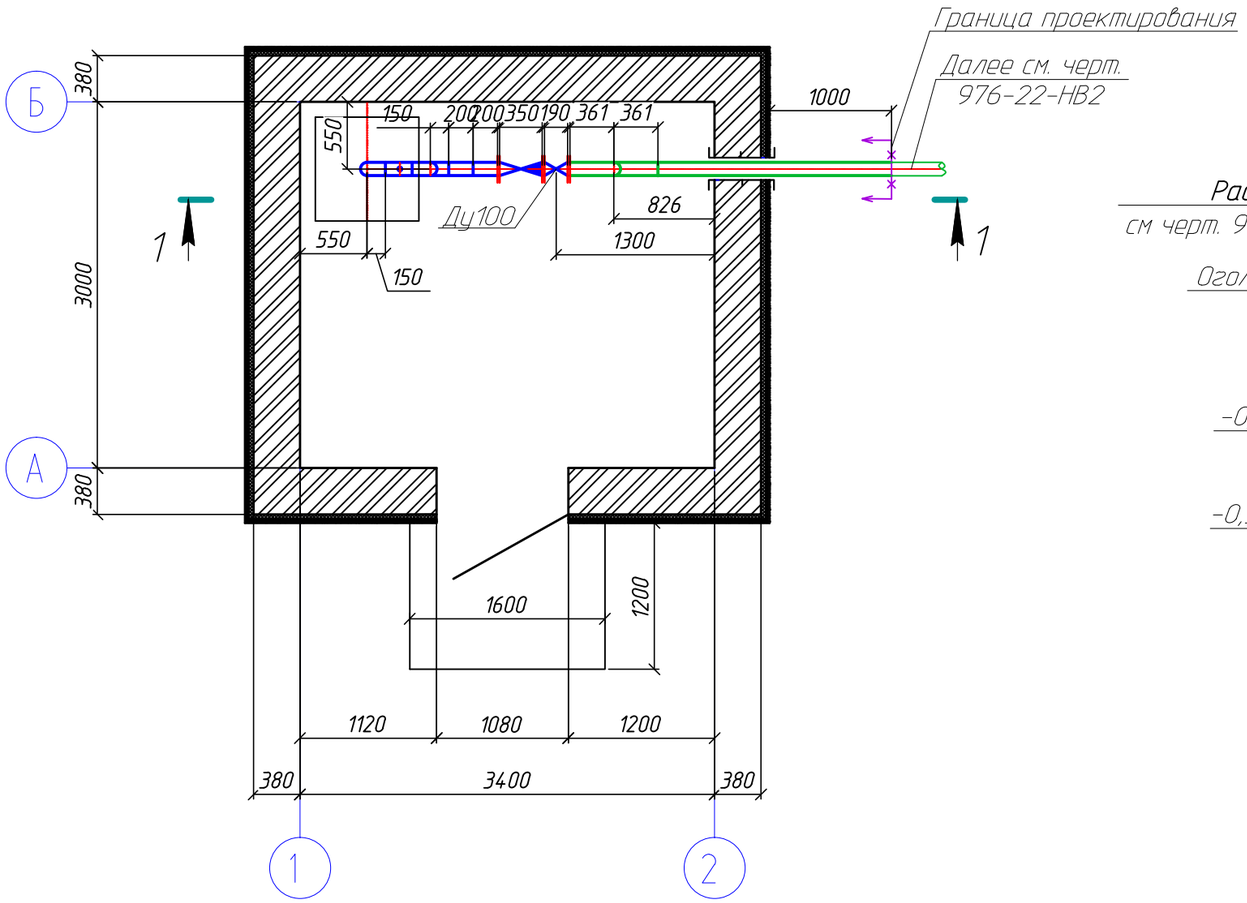

1-1

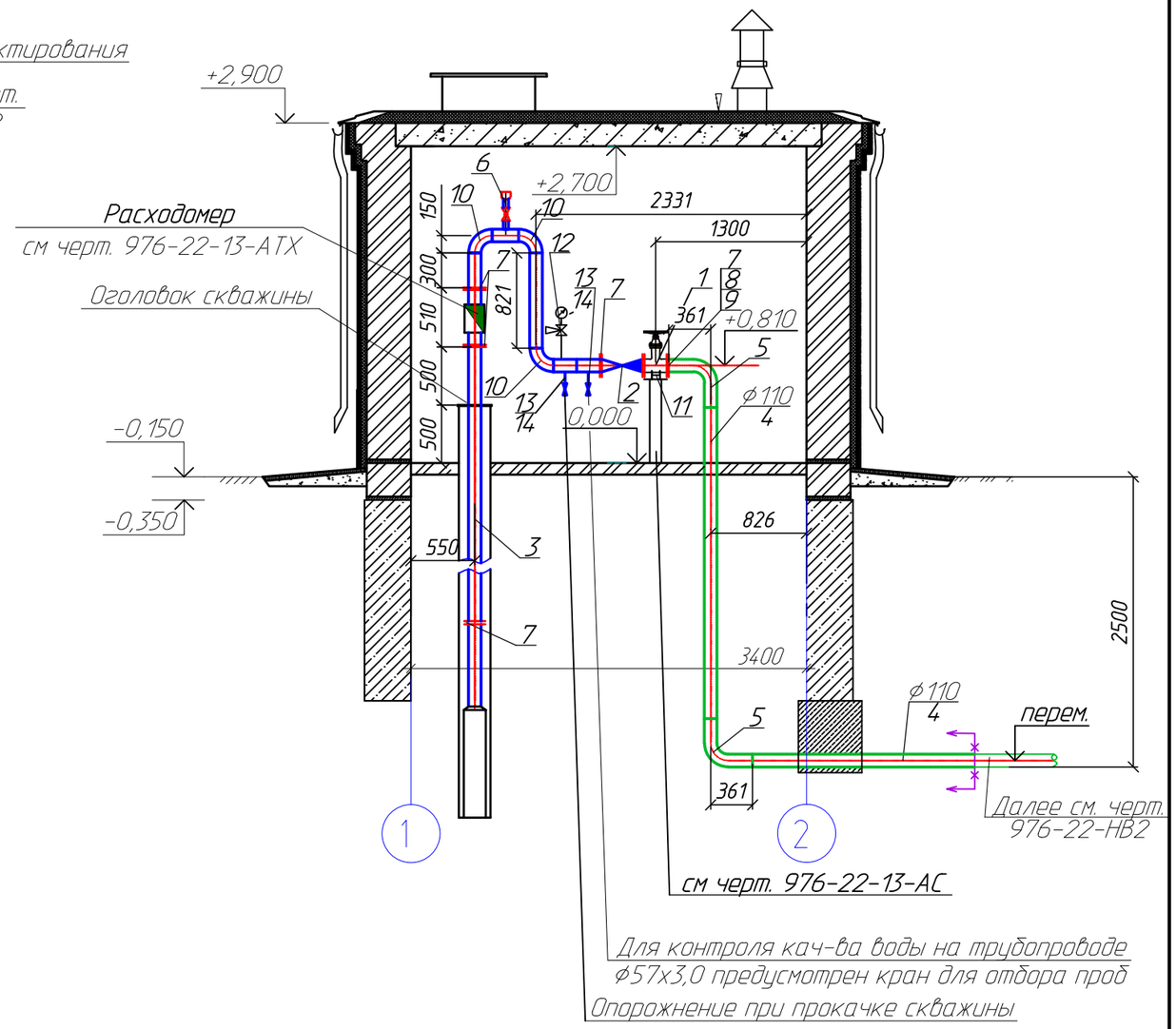

Изм.	Кол.уч.	Лист	№ док.	Подп.	Дата	976-22-13-ТХ		
						Реконструкция водозаборных сооружений Уральского месторождения подземных вод, ЗКО, г.Уральск		
Нач.отд.	Кузнецов				07.23	Павильон водозаборной скважины (33шт.)	Стадия: РП	Лист: 2 / Листов:
Проверил	Сеитова				07.23	План на отм. 0.000 Разрез 1-1	ТОО "ПАВЛОДАРЭНЕРГОПРОЕКТ"	
Разраб.	Сикач				07.23			
Н.контр.	Кубышкина				07.23			

Взам.инв.N | Подпись и дата | Инв.N подл.

Формат А3

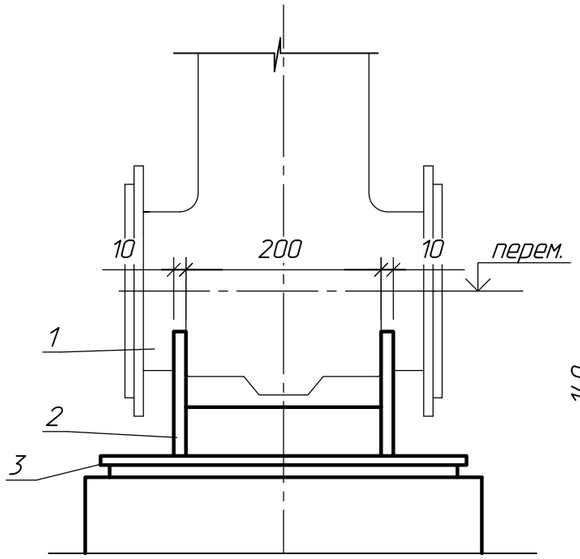

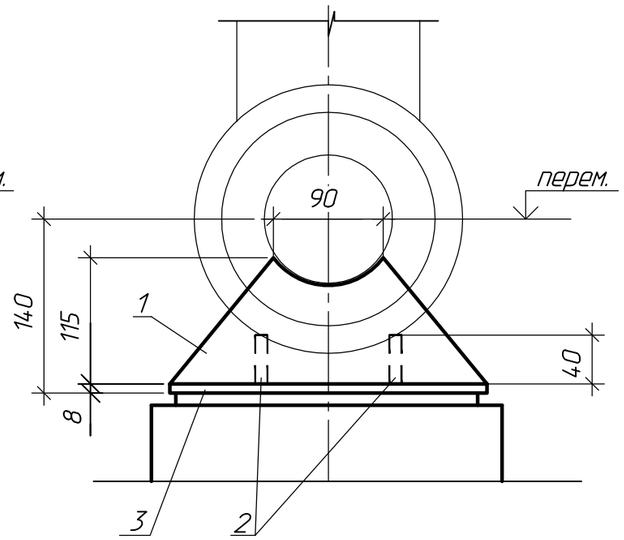

Спецификация

Марка позиция	Обозначение	Наименование	Кол	Масса ед.кг	Приме-чание
1	ГОСТ 19903-2015	Ребро из листовой стали			
	ст3 ГОСТ 380-2005	толщиной 10мм	2	1,58	3,16
2	ГОСТ 103-2006	Ребро из полосовой стали			
	ст3 ГОСТ 380-2005	40х8 L=200мм	2	0,50	1,00
3	ГОСТ 19903-2015	Основание из листовой стали			
	ст3 ГОСТ 380-2005	260х300х8	1	4,90	4,90
4	ГОСТ 9467-75 Э-42	Электроды			0,50
		Итого:			9,56

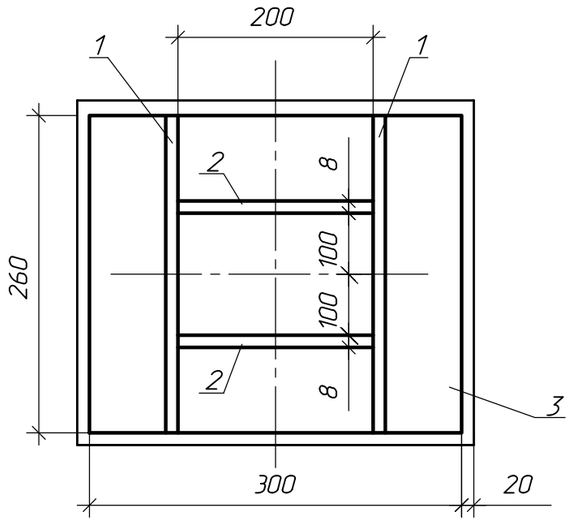

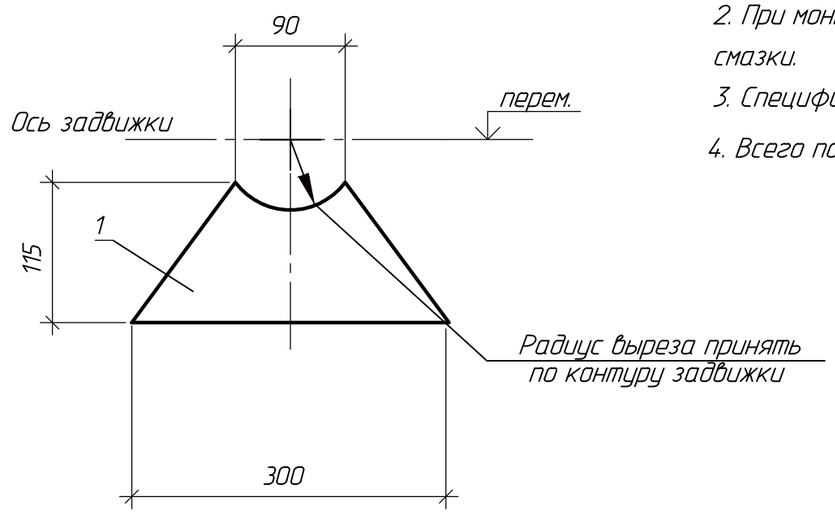

1. Технические требования по ТЗ. 00. 00. 000 ТТ по типовому альбому серия 4.903-10 выпуск 4.
2. При монтаже опор на трущиеся поверхности нанести слой графитовой смазки.
3. Спецификация дана на одну опору, всего изготовить 1 шт на 1 павильон.
4. Всего павильонов - 33шт

Изм.	Кол.уч.	Лист	№док.	Подп.	Дата
Нач. отд.	Кузнецов				07.23
Проверил	Кузнецов				07.23
Разраб.	Сикач				07.23
Н. контр.	Кубышкина				07.23

976-22-13-ТХ

Реконструкция водозаборных сооружений Уральского месторождения подземных вод, ЗКО, г.Уральск

Павильоны скважин (33 шт.)

Стадия	Лист	Листов
РП	3	

Опора под задвижку Ду=100мм

ТОО "ПАВЛОДАРЭНЕРГОПРОЕКТ"

Взам.инв.N | Подпись и дата | Инв.N подл.

Формат А3

ТОО "ПАВЛОДАРЭНЕРГОПРОЕКТ"

Реконструкция водозаборных сооружений Уральского месторождения подземных вод, ЗКО, г.Уральск

Павильон водозаборной скважины (33шт.)

Спецификация оборудования, изделий и материалов

976-22-13-ТХ.СО

Главный инженер проекта Ушаков И.М.

Павлодар
2023г.

Взам.инв.N	
Подпись и дата	
Инв.N подл.	

Формат А4

Поз.	Наименование и техническая характеристика	Тип, марка, обозначение документа, опросного листа	Код продукции	Поставщик	Единица измерения	Кол-во	Масса 1 ед. кг	Примечание
	Оборудование павильона скважины (на 1 скважину):							
	1. Задвижка фланцевая с обрезиненным клином, с невыдвижным							
	шпинделем корпус из серого чугуна, с маховиком, для воды,							
	Т до +75°С , PN16, марки 30ч39р DN100	ГОСТ 5762-2002	242-101-0603		шт.	1	22,00	
	2. Клапан обратный поворотный фланцевый Ду100, Ру1.0МПа	ГОСТ 33423-2015	242-304-0303		шт.	1		
	3. Труба стальная электросварная прямошовная с защитным							
	гидроизоляционным покрытием весьма усиленного типа 108х4,0	ГОСТ 10704-91	241-102-0177		м	31,0	10,26	
	4. Труба полиэтиленовая для водоснабжения PE100, SDR17							
	ф110х6,6	ГОСТ 18599-2001	241-201-0613		м	5,0	2,20	
	5. Отвод полиэтиленовый литой 90° PE100 SDR17, PN 10 ф110	ГОСТ 18599-2001	241-208-0407		шт.	2	1,40	
	6. Воздухосборник, в том числе на 1 комплект:							
	а) вантуз ВТМ-50	ТУ 3722-008-49751841-2001	245-405-0802		шт.	1	34,00	
	б) задвижка фланцевая с обрезиненным клином, с невыдвижным							
	шпинделем корпус из серого чугуна, с маховиком, для воды,							
	Т до +75°С, PN16, марки 30ч39р Ду50	ГОСТ 5762-2002	242-101-0601		шт.	1	11,00	
	в) фильтр сетчатый чугунный фланцевый Ру=1,6 МПа, Ду=50мм	СТ РК ГОСТ Р 50553-2010	242-404-1602		шт.	1		
	г) фланец 1-50-10 ст.25	ГОСТ 33259-15	241-116-0207		шт.	2	2,06	
	д) труба стальная электросварная ф57х3	ГОСТ 10704-91	241-102-0137		м	0,50	4,00	
	7. Фланец стальной плоский приварной PN10 диаметром 100мм	ГОСТ 33259-2015	241-116-0110		шт.	11	3,96	
	8. Втулка под фланец полиэтиленовая литая PE100, SDR17 ф110мм	ГОСТ 18599-2001	241-214-0108		шт.	1	0,49	
	9. Фланец стальной с полимерным покрытием PN16 для							
	напорных труб из полимера ф110	ГОСТ 33259-2015	241-415-0208		шт.	1	4,55	
	10. Отвод 90-108х4	ГОСТ 17375-2001	241-112-0147		шт.	3	2,50	
	11. Опора под задвижку Ду=100мм	черт. 976-22-13-ТХ л.3			шт.	1	-	
	12. Манометр общего назначения с трехходовым краном ОБМ1-100		261-302-0273		шт.	1	-	
	13. Кран шаровый латунный муфтовый (В-В), для воды,пара,							
	Т до +150, PN 16, марки 11Б27п1, DN15	ГОСТ 21345-2005	242-207-3701		шт.	2	0,16	
	14. Трубы стальные водогазопроводные обыкновенные Ду=15мм	ГОСТ 3262-75	241-101-0201		м	0,20	1,16	

Примечание:
Спецификация составлена на 1 комплект в павильоне.
Всего павильонов над водозаборными скважинами 33шт.

Изм.	Кол.уч.	Лист	№док.	Подп.	Дата	976-22-13-ТХ.СО		
Нач. отд.		Кузнецов			02.24	Спецификация оборудования изделий и материалов	Стадия	Лист	Листов
Проверил		Сеитова			02.24		РП	2	2
Разраб.		Сикач			02.24		ТОО "ПАВЛОДАРЭНЕРГОПРОЕКТ"		
Н. контр.		Кубышкина			02.24				

Взам.инв.N | Подпись и дата | Инв.N подл.

Формат А3