Товарищество с ограниченной ответственностью

«ПАВЛОДАРЭНЕРГОПРОЕКТ»

государственная лицензия I категории № 13015367 от 11.09.13г

Реконструкция водозаборных сооружений Уральского месторождения подземных вод, ЗКО, г.Уральск

РАБОЧИЙ ПРОЕКТ

Альбом 10.2 Павильон водозаборной скважины (33шт.). Отопление и вентиляция

976-22-13-ОВ

Павлодар
2023г.

Товарищество с ограниченной ответственностью

«ПАВЛОДАРЭНЕРГОПРОЕКТ»

государственная лицензия I категории № 13015367 от 11.09.13г

Реконструкция водозаборных сооружений Уральского месторождения подземных вод, ЗКО, г.Уральск

РАБОЧИЙ ПРОЕКТ

Альбом 10.2 Павильон водозаборной скважины (33шт.). Отопление и вентиляция

976-22-13-ОВ

Директор	**П.И. Шестаков**
Главный инженер	**С.Д. Пудич**
ГИП	**И.М. Ушаков**

Павлодар
2023г.

План-схема

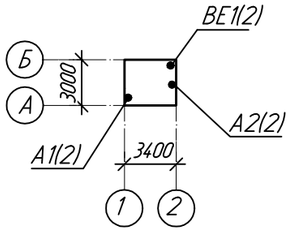

Ведомость рабочих чертежей основного комплекта

Лист	Наименование	Примечание
1	Общие данные.	
2	План на отм. 0,000. Схема системы BE1	

Основные показатели систем ОВ

Наименование здания /сооружения/ помещения	Объем $м^3$	Периоды года при $t_н$ °С	Расход тепла, Вт				Расход холода, Вт	Установленная мощность электродвигателей, кВт
			на отопление	на вентиляцию	на горячее водоснабжение	общий		
Павильон водозаборной скважины	49	-29.6	2260	-	-	2260	-	-

ВНИМАНИЕ!

Производство работ без проекта производства работ ЗАПРЕЩАЕТСЯ!

Технические решения, принятые в рабочих чертежах, соответствуют требованиям экологических, санитарно-гигиенических, противопожарных и других норм, действующих на территории Республики Казахстан и обеспечивают безопасную для жизни и здоровья людей эксплуатацию объекта при соблюдении мероприятий, предусмотренных рабочими чертежами.

Главный инженер проекта Ушаков И. М.

СОГЛАСОВАНО

АСО	Седова	04.23
ЭТО	Матвиенко	04.23
ОГС	Кузнецов	04.23

Взам. инв. N

Подп. и дата

Инв. N подл.

Ведомость ссылочных и прилагаемых документов

Обозначение	Наименование	Примечание
	Ссылочные документы	
серия 5.904-51 в.1	Зонты и дефлекторы	
976-22-13-ОВ.Р	Расчет	
02-07-02	Смета	
	Прилагаемые документы	
976-22-13-ОВ.СО	Спецификация оборудования, издели и материалов.	

Общие указания

Комплект рабочих чертежей разработан на основании технического задания, строительных чертежей и в соответствии с требованиями СН РК 4.02-01-2011, СП РК 4.02-101-2012 "Отопление, вентиляция и кондиционирование", СН РК2.04-21-2004 "Энергопотребление и тепловая защита гражданских зданий", СН РК 3.02-08-2013, СП РК 3.02-108-2013 "Строительная климатология", СП РК 2.04-01-2017.

Расчетная температура наружного воздуха в зимний период минус 29,6°С .

Отопление

Отопление принято электрическое, электрическими конвекторными обогревателями типа ЭВУБ со встроенным термостатом для поддердания температуры в помещении плюс 5°С. При повышении температуры более плюс 5°С электрические конвекторы отключаются.

Вентиляция

Вентиляция - естественная.

Производство и приемку работ производить согласно СН РК 4.01-02-2013, СП РК 4.01-102-2013 "Внутренние санитарно-технические системы".

Изм.	Кол.уч	Лист	№ док	Подпись	Дата
Директор		Шестаков			04.23
Гл. инж.		Пудич			04.23
ГИП		Ушаков			04.23
Нач.отд.		Кузнецов			04.23
Разраб.		Гангаева			04.23
Н.контр.		Кубышкина			04.23

976-22-13-ОВ

Реконструкция водозаборных сооружений Уральского месторождения подземных вод, ЗКО, г.Уральск

Павильон водозаборной скважины (44 шт.)

Стадия	Лист	Листов
РП	1	2

Общие данные

ТОО "ПАВЛОДАРЭНЕРГОПРОЕКТ"

Экспликация помещений

№ п/п	Наименование	Площадь, $м^2$	Кат. помещения
1	Помещение технологического оборудования	10.2	Д

План на отм. 0,000

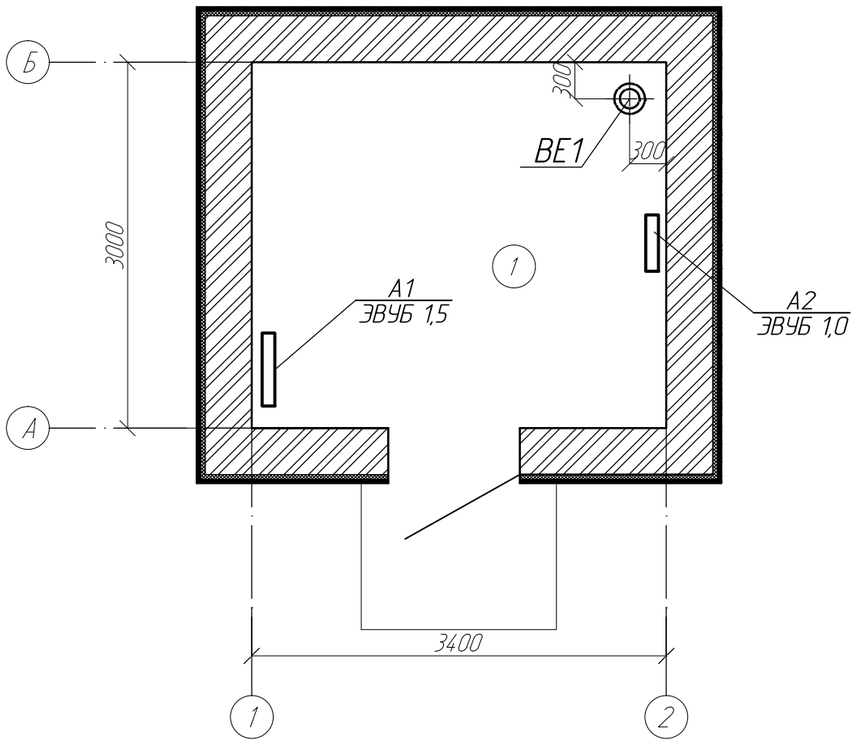

ВЕ1

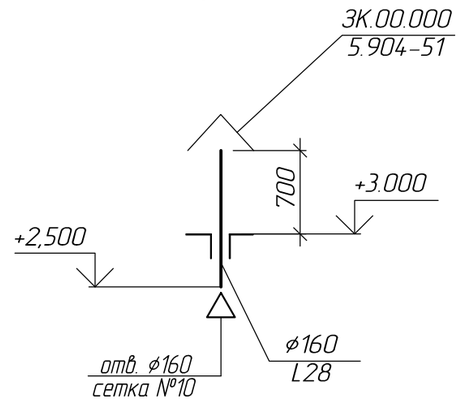

Взам. инв. №	
Подп. и дата	
Инв. № подл.	

Изм.	Кол.уч	Лист	№ док	Подпись	Дата
Директор		Шестаков			04.23
Гл. инж.		Пудич			04.23
ГИП		Ушаков			04.23
Нач.отд.		Кузнецов			04.23
Разраб.		Гангаева			04.23
Н.контр.		Кубышкина			04.23

976-22-13-ОВ

Реконструкция водозаборных сооружений Уральского месторождения подземных вод, ЗКО, г.Уральск

Павильон водозаборной скважины (44 шт.)

Стадия	Лист	Листов
РП	2	

План на отм. 0,000

ТОО "ПАВЛОДАРЭНЕРГОПРОЕКТ"

Копировал

А3

ТОО "ПАВЛОДАРЭНЕРГОПРОЕКТ"

Реконструкция водозаборных сооружений Уральского месторождения подземных вод, ЗКО, г.Уральск

Павильон водозаборной скважины (44 шт.)

Спецификация оборудования, изделий и материалов

976-22-13-ОВ.СО

Главный инженер проекта Ушаков И. М.

Павлодар
2023

Взам. инв. №	
Подп. и дата	
Инв. № подл.	

Формат А4

Поз.	Наименование и техническая характеристика	Тип, марка обозначение документа, опросного листа	Код продукции	Поставщик	Единица измере-ния	Кол.	Масса 1 ед. кг	Примечание
	Вентиляция							
	1.Воздуховод из оцинкованной стали класса Н δ=0,5мм ⌀160	ГОСТ 14918-2020	246-103-0101		м	2,0	8,64	
	2.Сетка №10		214-402-0201		м2	0.05		
	3.Зонт круглый ⌀200	ЗК.00.000	246-301-0301		шт.	1		
	серия 5.904-51							
	Отопление							
А1	1.Электрический конвекторный обогреватель типа ЭБУБ							
	со встроенным термостатом N=1,5 кВт	ЭВУБ-1,5	245-201-0202		шт.	1		
А2	2.Электрический конвекторный обогреватель типа ЭБУБ							
	со встроенным термостатом N=1,0 кВт	ЭВУБ-1,0	245-201-0201		шт.	1		

СОГЛАСОВАНО

СМО	Жарова	01.24

Взам. инв. №

Подп. и дата

Инв. № подл.

Примечание

Объемы в спецификации даны на один павильон водозаборной скважины

Изм.	Кол.уч	Лист	№ док.	Подп.	Дата
Нач. отд.		Кузнецов			01.24
Проверил		Кузнецов			01.24
Разраб.		Гангаева			01.24
Н. контр.		Кубышкина			01.24

976-22-13-ОВ.СО

Спецификация оборудования, изделий и материалов

Стадия	Лист	Листов
РП	2	2

ТОО "ПАВЛОДАРЭНЕРГОПРОЕКТ"

Формат А3