Товарищество с ограниченной ответственностью
«ПАВЛОДАРЭНЕРГОПРОЕКТ»
государственная лицензия I категории № 13015367 от 11.09.13г.

Реконструкция водозаборных сооружений Уральского месторождения подземных вод, ЗКО, г.Уральск

РАБОЧИЙ ПРОЕКТ

ТОМ 6. ПЕРЕЧЕНЬ МАТЕРИАЛОВ, ИЗДЕЛИЙ, КОНСТРУКЦИЙ И ОБОРУДОВАНИЯ. ПРАЙС-ЛИСТЫ

976-22

Павлодар
2023г.

Товарищество с ограниченной ответственностью
«ПАВЛОДАРЭНЕРГОПРОЕКТ»
государственная лицензия I категории № 13015367 от 11.09.13г.

Реконструкция водозаборных сооружений Уральского месторождения подземных вод, ЗКО, г.Уральск

РАБОЧИЙ ПРОЕКТ

ТОМ 6. ПЕРЕЧЕНЬ МАТЕРИАЛОВ, ИЗДЕЛИЙ, КОНСТРУКЦИЙ И ОБОРУДОВАНИЯ. ПРАЙС-ЛИСТЫ

976-22

Директор **П.И. Шестаков**

Главный инженер **С.Д. Пудич**

ГИП **И.М. Ушаков**

Павлодар
2023г.

Содержание

№ п/п	Прайс-листы	Стр.
I	**Перечень оборудования, материалов и изделий по проекту**	4
II	**Прайс-листы**	
1.	Курс валют	11
	Генеральный план и транспорт	
2.	ТОО «Линия Безопасности 101»	12
	Технологическое оборудование	
3.	ТОО «Энергия плюс Караганда»	14
4.	ООО «ТД Алтайталь»	15
5.	ТОО «ТД ПТПА-Азия»	18
	Водопровод и канализация	
6.	ООО «НПП ЭКОСТРАДА»	23
	Отопление и вентиляция	
7.	ТОО «Vent Center»	20-21
8.	ООО «НПП ЭКОСТРАДА»	24
	Электрооборудование	
9.	ТОО «ПК «КарПромСнаб»	31
10.	ТОО «ЗТЗ Аврора»	32
11.	ТОО «ТД ИЭК.КАЗ»	33
12.	ТОО «РЗА Системз»	37
13.	АО «КЭМОНТ»	38
14.	ТОО «Энергия плюс Караганда»	39
15.	ТОО «Энергосистемы ЭЛТО»	40
16.	ТОО «Электротехника»	41

Система автоматизации

17. ТОО «НПП ГАММА» 42
18. ТОО «Алтайтранссервис» 51
19. ТОО «САР технология» 54
20. ТОО «Теплоприбор-Казахстан» 56
21. ТОО «Взлет-Казахстан» 58
22. ТОО «СИНЕТИК» 63-67
23. ТОО «КЭМОНТ» 69
24. ТОО «Энергия РК» 71
25. ООО «МК-НН» 74
26. ТОО «Проманалит» 76
27. ТОО «SONET» 78

Охранно-пожарная сигнализация; Телевизионная система видеонаблюдения

28. ТД «INTANT» 86
29. ТОО «Эгида Group» 113
30. ТД «Белый Ветер KZ» 121
31. ТОО «ARX security» 133
32. ТОО «Nabludenie.kz» 136
33. ТОО «Альянс» 138
34. ТОО «South Network Group» 142

"Утверждаю"
Руководитель
ГУ "Отдел жилищно-коммунального хозяйства,
пассажирского транспорта и автомобильных
дорог города Уральска"

_____ Халелов А.

"____" _____ 2024 г.

Перечень оборудования, материалов и изделий по проекту

Наименование объекта: "Реконструкция водозаборных сооружений Уральского месторождения подземных вод, ЗКО, г.Уральск"

№ п/п	Наименование оборудования, материала, изделия, конструкции	Тип, марка, размеры	Ед. изм.	Коли-чест-во	Выбранный вариант				
					Стоимость за ед. изм. по прайс-листу		Сведения по НДС (с НДС, без НДС)	Поставщик (дистрибьютор), страна происхождения	№ прайс-листа
					в валюте	в тенге			
1	2	3	4	5	6		7	8	9
Генеральный план и транспорт									
1	Щит пожарный открытого типа в комплекте: - щит пожарный ЩП-Открытый #2 (1250x1050x60) - 1шт.; - лопата штыковая - 1шт.; - лопата совковая - 1шт.; - багор для щита универсальный БПЩ - 1шт.; - лом для щита универсальный ЛПЛ - 1шт.; - ведро пожарное конусное - 2шт; - топор пожарный - 1шт.	Тип щита ЩПО-С	к-т	1		17 915	с НДС	ТОО "Линия Безопасности 101", г.Алматы, Казахстан	12
Технологическое оборудование									
2	Центробежный насос Grundfos, Q=750м3/ч, H=25м, N=75 кВт в комплекте с:	LS 300-200-489D, 1F1DSBBQE1 75 кВт, 980 об/мин,3x380-400D/660-690Y B,IE3	шт.	4		23 678 525	с НДС	ТОО "Энергия плюс Караганда", г.Караганда, Казахстан	14
	Шкаф управления с 4-мя насосами с преобразователем частоты на каждый насос, IP54 в комплекте с модулем связи передачи данных для диспетчеризации	Control Energy 4x75 кВт	шт.	1		28 842 458	с НДС	ТОО "Энергия плюс Караганда", г.Караганда, Казахстан	14
	Датчик давления	0-6 BAR 4-20 мА	шт.	4		135 146	с НДС	ТОО "Энергия плюс Караганда", г.Караганда, Казахстан	14
	Датчик давления (защита по сухому ходу)	0-2,5 BAR 4-20 мА	шт.	4		135 946	с НДС	ТОО "Энергия плюс Караганда", г.Караганда, Казахстан	14
	Модуль передачи данных	MODBUS CIM200 add-on cpl. Packed	шт.	1		215914	с НДС	ТОО "Энергия плюс Караганда", г.Караганда, Казахстан	14
3	Центробежный насос GRUNDFOS Q=1000м3/ч, H=50м, N=185 кВт. в комплекте с:	LS 500-300-680F, 1F1DSBBQE2 185кВт, 3x380-400D/660-690Y B	шт.	5		41 201 113	с НДС	ТОО "Энергия плюс Караганда", г.Караганда, Казахстан	14
	Шкаф управления с 6-ю насосами с преобразователем частоты на каждый насос, IP54 в комплекте с модулем связи передачи данных для диспетчеризации	Control Energy 5x200 кВт	шт.	1		85 265 857	с НДС	ТОО "Энергия плюс Караганда", г.Караганда, Казахстан	14
	Датчик давления	0-10 BAR 4-20 мА	шт.	5		679 728	с НДС	ТОО "Энергия плюс Караганда", г.Караганда, Казахстан	14
	Датчик давления (защита по сухому ходу)	0-2,5 BAR 4-20 мА	шт.	5		679 728	с НДС	ТОО "Энергия плюс Караганда", г.Караганда, Казахстан	14
	Модуль передачи данных	MODBUS CIM200 add-on cpl. Packed	шт.	1		215914	с НДС	ТОО "Энергия плюс Караганда", г.Караганда, Казахстан	14
4	Кран мостовой электрический однобалочный подвесной	Грузоподъемность Q=2 т; Высота подъема Hпод=6,3 м: Длина пролета Lпр=9 м; Длина крана L=10,2 м	шт.	1	854238 RUR		без НДС	ООО "ТД Алтайталь", г.Барнаул, Россия	15
5	Кран мостовой электрический однобалочный подвесной	Грузоподъемность Q=3,2 т; Высота подъема Hпод=6,3 м: Длина пролета Lпр=9 м; Длина крана L=10,8 м	шт.	1	979840 RUR		без НДС	ООО "ТД Алтайталь", г.Барнаул, Россия	15

№ п/п	Наименование оборудования, материала, изделия, конструкции	Тип, марка, размеры	Ед. изм.	Коли-чест-во	Выбранный вариант				
					Стоимость за ед. изм. по прайс-листу		Сведения по НДС (с НДС, без НДС)	Поставщик (дистрибьютор), страна происхождения	№ прайс-листа
					в валюте	в тенге			
1	2	3	4	5	6		7	8	9
6	Задвижка с обрезиненным клином с невыдвижным шпинделем, с редуктором (в комплекте с ответными фланцами, прокладками и крепежом)	ПТ120006-800 DN 800, PN1,0 МПа	компл.	6		11 612 800	с НДС	ТОО "ТД ПТПА-Азия", г.Алматы, Казахстан	18
7	Задвижка с обрезиненным клином с невыдвижным шпинделем, с редуктором (в комплекте с ответными фланцами, прокладками и крепежом)	ПТ120006-500 DN 500, PN1,0 МПа	компл.	4		5 315 050	с НДС	ТОО "ТД ПТПА-Азия", г.Алматы, Казахстан	18
8	Задвижка с обрезиненным клином с невыдвижным шпинделем, с редуктором (в комплекте с ответными фланцами, прокладками и крепежом)	ПТ120006-1000 DN 1000, PN1,0 МПа	компл.	6		21 361 150	с НДС	ТОО "ТД ПТПА-Азия", г.Алматы, Казахстан	18
9	Задвижка с обрезиненным клином с невыдвижным шпинделем, с редуктором (в комплекте с ответными фланцами, прокладками и крепежом)	ПТ120006-600 DN 600, PN1,0 МПа	компл.	6		6 524 500	с НДС	ТОО "ТД ПТПА-Азия", г.Алматы, Казахстан	18
Водопровод и канализация									
	Установка фильтрации и обеззараживания воздуха. (максимальное наполнение резервуара 625м3/ч) для бетонных резервуаров 500м3	Фильтр STRADA ФПСМ-600	шт	2	1144000 RUR		без НДС	ООО «НПП ЭКОСТРАДА», г. Москва, Россия	20
	Установка фильтрации и обеззараживания воздуха. (максимальное наполнение резервуара 625м3/ч) для бетонных резервуаров 2000м3	Фильтр STRADA ФПСМ-600	шт	2	1144000 RUR		без НДС	ООО «НПП ЭКОСТРАДА», г. Москва, Россия	20
	Установка фильтрации и обеззараживания воздуха. (максимальное наполнение резервуара 1360м3/ч) для бетонных резервуаров 6000м3	Фильтр STRADA ФПСМ-600	шт	8	1144000 RUR		без НДС	ООО «НПП ЭКОСТРАДА», г. Москва, Россия	20
Отопление и вентиляция									
13	Тепловентиляторы мощностью типа КЭВ N=12кВт с терморегулятором	КЭВ-12С40Е	компл.	3		228 416	с НДС	ТОО «Vent Center», г. Астана, Казахстан	21
14	Фильтр Новосент-М 100-50 (F1 EU4) касетный, класс G4, на 7200м3/ч		шт.	1		100 200	с НДС	ТОО «Vent Center», г. Астана, Казахстан	23
15	Фильтр Новосент 6,3 100-50 (F1 EU4) касетный, класс G4, на 9000м3/ч		шт.	2		134 500	с НДС	ТОО «Vent Center», г. Астана, Казахстан	23
Электрооборудование									
17	Ящик управления наружным освещением, 8А, (400х300х220мм)	ЯУО9602-2874 УХЛ3	компл.	33		223 920	с НДС	ТОО "ПК"КарПромСнаб", г. Караганда, Казахстан	31
18	Ответвительный сжим (орех) У731М (4-10 мм2; 1,5-10 мм2) StreamLine	У731М	шт.	528		300	с НДС	ТОО "ЗТЗ Аврора", г. Астана, Казахстан	32
19	Держатель с защелкой для гофр. трубы d=20 мм	CF20	шт.	700		22	с НДС	ТОО «ТД ИЭК.КАЗ», г. Астана, Казахстан	33
20	Держатель с защелкой для гофр. трубы d=32 мм	CF32	шт.	650		35	с НДС	ТОО «ТД ИЭК.КАЗ», г. Астана, Казахстан	33
21	Строительно-монтажная клемма (100 шт.)	СМК 223-415	уп.	9		334	с НДС	ТОО «ТД ИЭК.КАЗ», г. Астана, Казахстан	33
22	Муфта натяжная	К804 У3	шт.	13		1 600	с НДС	ТОО "ЗТЗ Аврора", г. Астана, Казахстан	32
23	Коуш для стальных канатов 30	Коуш 30 ГОСТ 2224-93	шт.	26		2 000	с НДС	ТОО "ЗТЗ Аврора", г. Астана, Казахстан	32
24	Зажим тросовый	К676 У3	шт.	26		2 060	с НДС	ТОО "ЗТЗ Аврора", г. Астана, Казахстан	32
25	Хомут кабельный усиленный Хку 7,6х300мм со стальным замком черный (100шт)		уп.	5		3158	с НДС	ТОО «ТД ИЭК.КАЗ», г. Астана, Казахстан	33
26	Шкаф защиты трансформатора для Т1 и Т2	ШЗА-УТО-35-ОТО-1-21 УХЛ4	компл.	2		9 014 400	с НДС	ТОО "РЗА Системз", г. Алматы, Казахстан	37

№ п/п	Наименование оборудования, материала, изделия, конструкции	Тип, марка, размеры	Ед. изм.	Коли-чест-во	Выбранный вариант				
					Стоимость за ед. изм. по прайс-листу		Сведения по НДС (с НДС, без НДС)	Поставщик (дистрибьютор), страна происхождения	№ прайс-листа
					в валюте	в тенге			
1	2	3	4	5	6		7	8	9
27	Низковольтное комплектное устройство 0,4 кВ двухсекционное однорядное (8000х600х2100 мм) в составе: панель вводная с кабельным вводом, с авт. выключателем 1 х 1250 А - 3 шт.; панель распределительная с автоматическими выключателями 2 х 250 + 2 х 400 А - 4 шт.; панель распределительная с автоматическими выключателями 6 х 100 А - 2 шт.; панель секционная, с автоматическим выключателем 1 х 1250 А - 1 шт.	ЩО70-31-С-У3 ЩО70-03У3 ЩО70-05У3 ЩО70-72У3+ЩО70-90У3	компл.	1		27 885 732	с НДС	АО "КЭМОНТ", г. Усть-Каменогорск, Казахстан	38
28	Выключатель проходной 1-клавишный для открытой установки, 10А, IP54		шт.	2		2 500	с НДС	ТОО "ЗТЗ Аврора", г. Астана, Казахстан	32
29	Шкаф управления скважиным насосом Control Energy MP204 1x36,5-45A DOL U2, 22 кВт		компл.	12		2 656 443	с НДС	ТОО "Энергия плюс Караганда", г. Астана, Казахстан	39
30	Шкаф управления скважиным насосом Control Energy MP204 1x23,5-30A DOL U2, 15 кВт		компл.	7		1 911 437	с НДС	ТОО "Энергия плюс Караганда", г. Астана, Казахстан	39
31	Шкаф управления скважиным насосом Control Energy MP204 1x23,5-30A DOL U2, 11 кВт		компл.	5		1 911 437	с НДС	ТОО "Энергия плюс Караганда", г. Астана, Казахстан	39
32	Шкаф управления скважиным насосом Control Energy MP204 1x14,5-23,5A DOL U2, 9,2 кВт		компл.	9		1 919 124	с НДС	ТОО "Энергия плюс Караганда", г. Астана, Казахстан	39
33	Шкаф управления скважиным насосом Control Energy MP204 1x14,5-23,5A DOL U2, 7,5 кВт		компл.	5		1 919 124	с НДС	ТОО "Энергия плюс Караганда", г. Астана, Казахстан	39
34	Модуль передачи данных MODBUS CIM200 add-on cpl. Packed		шт.	44		324	с НДС	ТОО "Энергия плюс Караганда", г. Астана, Казахстан	39
35	Модуль CIU 900 для внешней установки модулей CIM		шт.	44		186 601	с НДС	ТОО "Энергия плюс Караганда", г. Астана, Казахстан	39
36	Модуль bluetooth MI301 для устройств на базе Android или Apple iOS		шт.	2		173 322	с НДС	ТОО "Энергия плюс Караганда", г. Астана, Казахстан	39
37	Держатель шин заземления	К 188 У2	шт.	660		133	с НДС	ТОО «Энергосистемы ЭЛТО», г. Караганда, Казахстан	40
38	Кабель водопогружной с медными жилами, в изоляции и оболочке из не распространяющее горение полиэтилена, напряжением 0,38 кВ	ВПП 10	км	0,84		812 000	с НДС	ТОО "Электротехника", г. Астана, Казахстан	41
39	Кабель водопогружной с медными жилами, в изоляции и оболочке из не распространяющее горение полиэтилена, напряжением 0,38 кВ	ВПП 6	км	1,68		510 000	с НДС	ТОО "Электротехника", г. Астана, Казахстан	41
40	Сетевой кабель (витая пара) FTP, категории 5е	FTP Cat 5t 4x2x0,52	км	0,21		455 000	с НДС	ТОО "ЗТЗ Аврора", г. Астана, Казахстан	32
	Система автоматизации								
41	Преобразователь избыточного давления. Выходной сигнал 4-20мА с HART протоколом. Диапазон измерений 0-0,6МПа. С установленным клапанным блоком. Клапанный блок	АИР-20/-/М2-Н/-ДИ/180/М20/11N/АЗИЗ/t1070 С3/В02/0…1,0МПА/-/42/КВМ-15Вн/-/IP65/-/-/-/Т7М/Y(E22)/-/-/-/ГП/ТУ/ Элемер-БК/Е/2/2/-/5М/0М/02/03/-/t4070 У3/ М20М/КР2/ТУ	компл	52		922 883	с НДС	ТОО "НПП ГАММА", г.Алматы, Казахстан	42
42	Термопреобразователь сопротивления. НСХ:50М. Длина монтажной части 100мм.	ТС-1088/В V3/1/-/-/50М/--50...+200/100/8/-/-/С/АГ-10/С/№3/ГП/ТУ/	шт	44		55 197	с НДС	ТОО "НПП ГАММА", г.Алматы, Казахстан	42
43	Термопреобразователь сопротивления. НСХ:50М. Длина монтажной части 100мм.	ТС-1288/В V3/10/-/-/50М/--50...+120/100/6/-/-/С/АГ-07/С/№1/ГП/ТУ/	шт	44		88 540	с НДС	ТОО "НПП ГАММА", г.Алматы, Казахстан	42
44	Гильза защитная	ГЗ-015/-/01/М20х1,5/М20х1,5/(10/14 мм)/100мм/Н10/25 МПа/-/-/-/ТУ	шт	44		27 824	с НДС	ТОО "НПП ГАММА", г.Алматы, Казахстан	42
45	Клапанный блок	В-05	шт.	20		47 652	без НДС	ТОО "Алтайтранссервис", г.Усть-Каменогорск, Казахстан	51

№ п/п	Наименование оборудования, материала, изделия, конструкции	Тип, марка, размеры	Ед. изм.	Коли-чест-во	Выбранный вариант				
					Стоимость за ед. изм. по прайс-листу		Сведения по НДС (с НДС, без НДС)	Поставщик (дистрибьютор), страна происхождения	№ прайс-листа
					в валюте	в тенге			
1	2	3	4	5	6		7	8	9
46	Бесконтактный радарный уровнемер. Выходной сигнал: 4-20мА. Диапазон измерения 40мм. - 5м. Рабочая температура: -40 ... +60 С. Длина кабеля 10м	Micropilot FMR10-GRQBMWDEWFE2+R7	шт	8		657 090	без НДС	ТОО "САР технология", г.Павлодар, Казахстан	54
47	Датчик-реле уровня	РОС-301-УХЛ3 исп.1 2,0/2,0/2,0	компл	4		112 000	с НДС	ТОО "Теплоприбор-Казахстан", г.Костанай, Казахстан	56
48	Расходомер-счетчик ультразвуковой двухканальный с источником питания 30.24, в комплекте: Преобразователь электроакустический ПЭА врезной - 2компл. Измерительный участок Ду700 Р=1,6МПа, фланц. с ПЭА В-202 без ответных фланцев - 2шт. Адаптер сигналов считыватель архивных данных - 1шт. Источник вторичного питания - 1шт. Адаптер токовый - 1шт. Программный комплекс на 1 прибор - 1шт. Кабель РК-75-2-13 -200м.	Взлет МР "УРСВ-520Ц"	компл	1		7 603 300	с НДС	ТОО "Взлет-Казахстан" г.Алматы, Казахстан	58
49	Расходомер-счетчик ультразвуковой двухканальный с источником питания 30.24, в комплекте: Преобразователь электроакустический ПЭА врезной - 2компл. Измерительный участок Ду1000 Р=1,6МПа, фланц. с ПЭА В-502 с ответными фланцами - 2шт. Источник вторичного питания - 1шт. Адаптер токовый - 1шт. Программный комплекс на 1 прибор - 1шт. Кабель РК-75-2-13 -240м.	Взлет МР "УРСВ-520Ц"	компл	1		23 024 100	с НДС	ТОО "Взлет-Казахстан" г.Алматы, Казахстан	58
50	Расходомер-счетчик ультразвуковой в комплекте: Измерительный участок Ду100 Р=1,6МПа, фланц. с ПЭА В-202 без ответных фланцев - 2шт. Комплект ответных фланцев с крепежом для Ду100мм исп. В/В/1,6МПа угл.ст. - 1шт Источник вторичного питания 30.24 - 1шт. Программный комплекс на 1 прибор - 1шт. Кабель РК-75-2-13 -30м.	Взлет МР "УРСВ-510Ц"	шт	44		1 705 730	с НДС	ТОО "Взлет-Казахстан" г.Алматы, Казахстан	58
51	Щит контроллера Насосной станции №4	4UPLC01	компл.	1		25 721 312	С НДС	ТОО "СИНЕТИК" г.Усть-Каменогорск, Казахстан	63
52	Щит контроллера Насосной станции №5	5UPLC01	компл.	1		25 075 682	С НДС	ТОО "СИНЕТИК" г.Усть-Каменогорск, Казахстан	63
53	ПТК павильона скважинного насоса		Компл	44		1 857 379	С НДС	ТОО "СИНЕТИК" г.Усть-Каменогорск, Казахстан	63
54	Оборудование программно-технического комплекса диспетчерской в АБК.		Компл	1		34 982 612	С НДС	ТОО "СИНЕТИК" г.Усть-Каменогорск, Казахстан	63
55	Сборка задвижек	4ULS01	компл.	1		5 258 064	С НДС	ТОО "КЭМОНТ" г.Усть-Каменогорск, Казахстан	69
56	Сборка задвижек	5ULS01	компл.	1		5 814 536	С НДС	ТОО "КЭМОНТ" г.Усть-Каменогорск, Казахстан	69
57	Оборудование для диспетчеризации	SEL	компл.	1		286 021 819,72	С НДС	ТОО "Энергия РК" г.Алматы, Казахстан	71
58	Отборное устройство давления	1,6-70У ЗК4-274.10-90 11б18бк	шт	92	2139RUR		С НДС	ООО "МК-НН" г.Богородск, Россия	74
59	Блок электропривода задвижки	БЭЗ-3П-1-С	шт	10		90 420	без НДС	ТОО "Проманалит" г.Павлодар, Казахстан	76
60	Клемма с ножевым размыкателем 2,5 кв. мм	код ZCBS02GR	шт	464		3 017	с НДС	ТОО "SONET" г.Алматы, Казахстан	78
61	Клемма проходная CBC.2/GR	код ZCBC02GR	шт	980		378	с НДС	ТОО "SONET" г.Алматы, Казахстан	78

№ п/п	Наименование оборудования, материала, изделия, конструкции	Тип, марка, размеры	Ед. изм.	Коли-чест-во	Выбранный вариант				
					Стоимость за ед. изм. по прайс-листу		Сведения по НДС (с НДС, без НДС)	Поставщик (дистрибьютор), страна происхождения	№ прайс-листа
					в валюте	в тенге			
1	2	3	4	5	6		7	8	9
62	Торцевой упор BTU	код ZBT005	шт	96		565	с НДС	ТОО "SONET" г.Алматы, Казахстан	78
63	Разделитель DFU/4	код ZDU04R	шт	96		642	с НДС	ТОО "SONET" г.Алматы, Казахстан	78
64	DIN-рейка OMEGA 3A	код 02145	м	48		4 640	с НДС	ТОО "SONET" г.Алматы, Казахстан	78
65	Система маркировки CNU/8/001	код ZN8001H	шт	2880		30	с НДС	ТОО "SONET" г.Алматы, Казахстан	78
Охранно-пожарная сигнализация; Телевизионная система видеонаблюдения									
66	Пульт контроля и управления с двухстрочным ЖКИ индикатором, интерфейс RS-485, интерфейс RS-232 напряжение питания от 10,2 до 28,4В	С2000М	шт	4		84 634	с НДС	ТД «INTANT», г.Астана, Казахстан	86
67	Блок индикации с клавиатурой	С2000-БКИ	шт	4		62 205	с НДС	ТД «INTANT», г.Астана, Казахстан	86
68	Устройство оконечное объектовое системы передачи извещений по телефонным линиям, сетям GSM, Ethernet	С2000-PGEисп.01	шт	4		41 455	с НДС	ТД «INTANT», г.Астана, Казахстан	86
69	Блок контрольно-пусковой	С2000-КПБ	шт	6		29 618	с НДС	ТД «INTANT», г.Астана, Казахстан	86
70	Клавиатура с ЖК индикатором. Выдача в интерфейс RS-485 команд на взятие-снятие, предоставление доступа, отображение сообщений	С2000-К	шт.	2		60 494	с НДС	ТД «INTANT», г.Астана, Казахстан	86
71	Устройство контроля шлейфа	Маяк-ШС1	шт	51		1 297	с НДС	ТД «INTANT», г.Астана, Казахстан	86
72	Блок защиты входных цепей прибора от импульсных перенапряжений в двух линиях (длинных или воздушных шлейфах или соединительных линиях)	БЗЛ	шт	51		7 584	с НДС	ТД «INTANT», г.Астана, Казахстан	86
73	Блок защитный сетевой - для защиты приборов (мощностью до 500 Вт), питающихся от сети 220 В от импульсных помех и длительных перенапряжений. От минус 30 до +50°С	БЗС	шт	4		13 597	с НДС	ТД «INTANT», г.Астана, Казахстан	86
74	Блок защитный коммутационный на 8 каналов с индивидуальной защитой	БЗК исп. 02	шт	6		14 281	с НДС	ТД «INTANT», г.Астана, Казахстан	86
75	Устройство контроля линий связи и пуска сетевое	УКЛСиП(С)24	шт	4		22 000	с НДС	ТОО "Эгида Group", г.Алматы, Казахстан	112
76	Устройство контроля линий связи и пуска сетевое	УКЛСиП(С)220	шт	4		17 000	с НДС	ТОО "Эгида Group", г.Алматы, Казахстан	112
77	Видеорегистратор IP 32-х канальный 25 к/с с 16 PoE (до 300 метров) Разрешение до 8Мп; Выход HDMI до 4K, VGA; 4 SATA до 8Тб; Поддержка ONVIF. PoE (IEEE 802.3af, IEEE 802.3at) PoE бюджет-200Вт	DS-7732NI-K4/16P	шт	5		239 999	с НДС	ТД «INTANT», г.Астана, Казахстан	86
78	Жесткий диск (HDD) для видеонаблюдения; HDD 8000 Gb Western Digital (WD82PURX), 3.5", 256Mb, SATA III, Purple	WD82PURX - 8000ГБ Western Digital "Caviar Purple"	шт	20		106 000	с НДС	ТД «INTANT», г.Астана, Казахстан	86
79	Неуправляемый коммутатор 12 электрических портов Gigabit Ethernet и 12 SFP оптоволоконных портов Gigabit Ethernet	DS-3E0524TF	шт	2		162 326	с НДС	ТД «INTANT», г.Астана, Казахстан	86
80	ИБП UPS Ippon Smart Winner II 2000, 2000VA, 1800W, AVR 220/230/240В, 8xIEC-C13, USB, RS-232, RJ-45, АБ в комплекте Размеры ШхВхГ, мм 438 x 86,5 x 608 мм, Вес 27,8 кг	UPS Ippon Smart Winner II 2000	шт	5		319 990	с НДС	ТД "Белый Ветер KZ", г.Караганда, Казахстан	121
81	Коммутатор предназначен для подключения уличных коммутаторов TFortis PSW по оптике. Устройство имеет 12 портов 1000Base-X (SFP)	Форт-Телеком SWU-16	шт	3		1 056 707	с НДС	ТОО "ARX security", г.Павлодар, Казахстан	133

№ п/п	Наименование оборудования, материала, изделия, конструкции	Тип, марка, размеры	Ед. изм.	Коли-чест-во	Выбранный вариант				
					Стоимость за ед. изм. по прайс-листу		Сведения по НДС (с НДС, без НДС)	Поставщик (дистрибьютор), страна происхождения	№ прайс-листа
					в валюте	в тенге			
1	2	3	4	5	6		7	8	9
82	Специализированный монитор для систем видеонаблюдения, Тип экрана TFT-LED подсветка, Размер экрана 23,8"	Hikvision DS-D5024FN	шт	5		58 999	с НДС	ТД «INTANT», г.Астана, Казахстан	86
83	Кронштейн для ТВ ONKRON M2S, настенный, 17" -43"	ONKRON M2S, настенный, 17"-43"	шт	5		16 900	с НДС	ТД "Белый Ветер KZ", г.Караганда, Казахстан	121
84	Уличный гигабитный управляемый коммутатор с PoE и бесперебойным питанием; 2x1000Base-X SFP, 4x10/100Base-Tx RJ-45 cPoE по 15.4 Вт; Суммарно 50 Вт; 4 Аккумулятора 2.2 А/ч	Форт-Телеком PSW-2G 4F UPS	шт	23		527 789	с НДС	ТД «INTANT», г.Астана, Казахстан	86
85	Комплект из двух оптических SFP-модулей одномодовых индустриальных; SC; до 3 км; 1.25 Гбит/с; 1550TX/1310RX и 1310TX/1550RX; Оптический бюджет 11 дБ (-13...-7/-24 дБ); 3.3В;-40…+85°С.	Форт-Телеком TBSF-13-3-12gSC-3i 1310 + TBSF-15-3-12gSC-3i 1550	компл	33		99 775	с НДС	ТД «INTANT», г.Астана, Казахстан	86
86	Шкаф металлический уличный с оптической кассетой; 500x400x220мм; Металл 1.5 мм; Замок. IP54.	Форт-Телеком TFortis CrossBox-2	шт	23		99 721	с НДС	ТД «INTANT», г.Астана, Казахстан	86
87	Комплект крепления на столб (ККС-2) для шкафов TFortis CrossBox-2		компл	23		65 351	с НДС	ТОО "ARX security", г.Павлодар, Казахстан	133
88	Блок интеграции с охранными системами; Крепление на DIN-рейку; 10/100Base-Tx RJ-45; RS-485; Входы - 3 шт.; Выходы - 9 шт.	Форт-Телеком Teleport-1	шт	3		113 821	с НДС	ТОО "Nabludenie.kz", г. Астана, Казахстан	136
89	Кронштейн для крепления камер наружного видеонаблюдения на столб Габаритные размеры 130,4x170x45 мм(диам.80 ~ 150мм)	КРОНШТЕЙН BR-103	шт	123		26 400	с НДС	ТД «INTANT», г.Астана, Казахстан	86
90	Монтажная коробка для цилиндрических видеокамер;	МОНТАЖНАЯ КОРОБКА BR-201	шт	50		23 200	с НДС	ТД «INTANT», г.Астана, Казахстан	86
91	Устройство грозозащиты цепей питания 220В и Ethernet-коммутаторов TFortis PSW от помех большой энергии,	TFortis SG-Switch	шт	23		201 567	с НДС	ТОО "ARX security", г.Павлодар, Казахстан	133
92	Устройство грозозащиты (PoE IEEE802.3af, IEEE802.3at) Защита цепи Ethernet+PoE	OSNOVO SP-IP/1000PW(ver2)	шт	56		69 914	с НДС	ТОО "ARX security", г.Павлодар, Казахстан	133
93	Кросс оптический укомплектованный, исполнение 19"	OK-FDF-1U-24-SC SC/UPC SM 24 PORT	шт.	2		29 400	с НДС	ТОО "Альянс", г.Алматы, Казахстан	138
94	Patchcord 2,0mm (9/125) - 1 метр	SC/UPC-SC/UPC SM Simplex	шт.	92		1 020	с НДС	ТОО "Альянс", г.Алматы, Казахстан	138
95	Оптический пигтейл 0,9 mm -1,5 m	SC/UPC SM 9/125 simplex	шт.	184		515	с НДС	ТОО "Альянс", г.Алматы, Казахстан	138
96	Гильза КЗДС 60мм		шт.	184		17	с НДС	ТОО "Альянс", г.Алматы, Казахстан	138
97	Адаптер с разъемом SC	Адаптер - SM-Simplex-SC/UPC	шт.	184		115	с НДС	ТОО "Альянс", г.Алматы, Казахстан	138
98	Коннектор RJ-45, Cat.5e, FTP, Экранированный		шт.	400		90	с НДС	ТД "Белый Ветер KZ", г.Караганда, Казахстан	121
99	Колпачок изолирующий ,Yellow, для коннекторов RJ-45, кабель cat. 5e		шт.	400		45	с НДС	ТД "Белый Ветер KZ", г.Караганда, Казахстан	121
100	Патч Корд Cat.5e FTP LSZH RJ-45 3 м		шт.	48		1 990	с НДС	ТД "Белый Ветер KZ", г.Караганда, Казахстан	121
101	Шкаф серверный SHIP 124 серия, 601S.6833.24.100, 19, 33U, ШхВхГ: 600x1600x800 мм, Black, вес 86,95кг.	SHIP 124 серия, 601S.6833.24.100	шт	2		269 990	с НДС	ТД "Белый Ветер KZ", г.Караганда, Казахстан	121
102	Patch panel 24-port , RJ-45, 19", 1U, Cat. 5e	SHIP P197-24M	шт	2		26 900	с НДС	ТД "Белый Ветер KZ", г.Караганда, Казахстан	121
103	Сетевой фильтр, для шкафов и стоек 19" 5 розеток C13 + 5 розеток Schuko, 2 м, 16A	SHIP 700510102	шт	5		10 990	с НДС	ТД "Белый Ветер KZ", г.Караганда, Казахстан	121
104	Полка стационарная , универсальная, 440x44x550 мм	SHIP 700180100	шт	8		12 900	с НДС	ТД "Белый Ветер KZ", г.Караганда, Казахстан	121
105	Комплект заземления	SHIP 701603001	шт	30		1 490	с НДС	ТД "Белый Ветер KZ", г.Караганда, Казахстан	121
106	Вентиляторная полка, 4 x 12 см, 19", 1U	SHIP 700404122	шт	2		41 900	с НДС	ТД "Белый Ветер KZ", г.Караганда, Казахстан	121

№ п/п	Наименование оборудования, материала, изделия, конструкции	Тип, марка, размеры	Ед. изм.	Коли-чест-во	Выбранный вариант				
					Стоимость за ед. изм. по прайс-листу		Сведения по НДС (с НДС, без НДС)	Поставщик (дистрибьютор), страна происхождения	№ прайс-листа
					в валюте	в тенге			
1	2	3	4	5	6		7	8	9
107	Кабель HDMI-HDMI, 15m m-m	SHIP SH6031-15P	шт	5		21 990	с НДС	ТД "Белый Ветер KZ", г.Караганда, Казахстан	121
108	Кабель питания, 3m, C13	Ship SH5007-3P	шт	5		2 590	с НДС	ТД "Белый Ветер KZ", г.Караганда, Казахстан	121
109	Кабель USB 2.0 Type A-A удлинительный, 5m, RTL	Ship (SH7015-5B)	шт	5		3 640	с НДС	ТД "Белый Ветер KZ", г.Караганда, Казахстан	121
110	Сетевой фильтр Huntkey SGA607, 5 розеток, 3м, 2xUSB, Black	Huntkey SGA607	шт	5		8 990	с НДС	ТД "Белый Ветер KZ", г.Караганда, Казахстан	121
111	Модуль подключения нагрузки	МПН	шт	53		642	с НДС	ТД «INTANT», г.Астана, Казахстан	86
112	Шкаф для установки приборов системы "Орион"	ШПС-12 исп.12 Разм. 650x500x220мм	шт	2		181 207	с НДС	ТД «INTANT», г.Астана, Казахстан	86
113	Шкаф для установки приборов системы "Орион"	ШПС-24 исп.12 Разм. 650x500x220мм	шт	2		183 625	с НДС	ТД «INTANT», г.Астана, Казахстан	86
114	Монтажный комплект	МК-1 ШПС	шт	4		9 918	с НДС	ТД «INTANT», г.Астана, Казахстан	86
115	Аккумуляторная батарея 17А/ч	«Delta» DTM1217 (12 В, 17 Ач)	шт	8		22 010	с НДС	ТОО "Эгида Group", г.Алматы, Казахстан	112
116	Аккумуляторная батарея 40А/ч	Delta DT 1240 (12V / 40Ah)	шт	12		59 640	с НДС	ТОО "Эгида Group", г.Алматы, Казахстан	112
117	Кабель для ОПС и СОУЭ, не поддерживающий горения, огнестойкий 2 пары, сечение жил 1,0мм кв	КПСнг(А)-FRLS 2x2x1,0	м	650		447	с НДС	ТОО "ARX security", г.Павлодар, Казахстан	133
118	Кабель симметричный парной скрутки, в огнестойкой оболочке	F/UTP Cat5e ZH нг(А)-HF 4x2x0,52	м	915		1 800	с НДС	ТОО "Эгида Group", г.Алматы, Казахстан	112
119	Муфта труба-коробка, IP66/IP68	PAM36M40N	шт	40		4 991	с НДС	ТОО «South Network Group», г. Алматы, Казахстан	142
120	Муфта труба-коробка, IP66/IP68	PAM29M40N	шт	80		3 410	с НДС	ТОО «South Network Group», г. Алматы, Казахстан	142
121	Втулка соединительная	PADM40	шт	60		3 748	с НДС	ТОО «South Network Group», г. Алматы, Казахстан	142
122	Прокладка уплотнительная	PAPM40	шт	120		2 106	с НДС	ТОО «South Network Group», г. Алматы, Казахстан	142
123	Держатель с крышкой	PASW36N	шт	400		5 203	с НДС	ТОО «South Network Group», г. Алматы, Казахстан	142
124	Смотровое устройство с крышкой, 225x175x145 мм	025001	шт	44		10 741	с НДС	ТОО «South Network Group», г. Алматы, Казахстан	142
125	Смотровое устройство, 335x240x255 мм	025002	шт	39		32 222	с НДС	ТОО «South Network Group», г. Алматы, Казахстан	142
126	Смотровое устройство (без дна), 335x240x255 мм	25003	шт	78		21 482	с НДС	ТОО «South Network Group», г. Алматы, Казахстан	142
127	Коробка универсальная клеммная	КМ-О (8к)-IP55 0808, 4 ввода	шт	135		15 000	с НДС	ТОО "Эгида Group", г.Алматы, Казахстан	112
128	Коробка универсальная клеммная	КМ-О (32к)-IP55	шт	12		26 000	с НДС	ТОО "Эгида Group", г.Алматы, Казахстан	112
129	Хомут из нержавеющей стали AISI 304, ширина 8 мм, длина 600 мм	DKC 27416	шт	1000		467	с НДС	ТОО «South Network Group», г. Алматы, Казахстан	142
130	Кнопка с фиксацией	EGS-P01	шт	4		590	с НДС	ТОО "Эгида Group", г.Алматы, Казахстан	112
131	Извещатель охранный точечный магнитоконтактный	ДПМ-1 (ДПМГР-2)	шт	23		15 340	с НДС	ТОО "Nabludenie.kz", г. Астана, Казахстан	136
132	Кронштейн к серии датчиков PATROL	GSN UBL-1110	шт	18		1 150	с НДС	ТД «INTANT», г.Астана, Казахстан	86

Главный инженер проекта
ТОО "Павлодарэнергопроект" Ушаков И.М.

Начальник сметного отдела
ТОО "Павлодарэнергопроект" Жарова С.С.

https://nationalbank.kz

НАЦИОНАЛЬНЫЙ БАНК КАЗАХСТАНА

ОФИЦИАЛЬНЫЙ ИНТЕРНЕТ-РЕСУРС

Официальные (рыночные) курсы валют на
13.10.2023 - 13.10.2023

	Числовое значение	ДОЛЛАР США	Числовое значение	ЕВРО	Числовое значение	РОССИЙСКИЙ РУБЛЬ
2023-10-13	1	475.78	1	505.18	1	4.91

В соответствии с Законом Республики Казахстан «О средствах массовой информации» информация о курсах иностранных валют поотношению к тенге, представленная на официальном интернет-ресурсе Национального Банка Республики Казахстан https://nationalbank.kz, является официальным сообщением Национального Банка Республики Казахстан и не требует дополнительногописьменного подтверждения от Национального Банка Республики Казахстан."

050015, г.Алматы ул.Бокейханова д.193 А
(Аэродромная) заезд с ул.Серикова
Отдел продаж
+7(701) 587 2875
+7(707) 911 5558
+7(777) 641 5557
e-mail: 7776415555@mail.ru

Линия Безопасности

+7 707 911 5558

ТОО "Линия Безопасности 101"
г.Алматы ул.Бокейханова д.193 А

Производитель противопожарного оборудования и инвентаря, из тонколистового металла и нержавеющей стали.
Крупнейший поставщик: огнетушителей, рукавов пожарных, кранов, по цене производителей

Прайс лист от 01.02.2023г. Цена с НДС

Тип щита ЩПО-А (класс пожара А)			28850
Щит ЩП-Открытый #2 (1250х1050х60)	1	3500	3500
Лопата штыковая	1	2500	2500
Лопата совковая	1	2500	2500
Багор для щита универсальный БПЩ	1	2500	2500
Лом для щита универсальный ЛПЛ	1	1500	1500
Ведро пожарное конусное	2	1350	2700
Огнетушитель ОП-5	1	4950	4950
Емкость для хранения воды 0,2 м3	1	8700	8700

Тип щита ЩПО-В (класс пожара В)			33850
Щит ЩП-Открытый #2 (1250х1050х60)	1	3500	3500
Лопата штыковая	1	2500	2500
Лопата совковая	1	2500	2500
Противопожарное полотно ПП-300	1	2050	2050
Лом для щита универсальный ЛПЛ	1	1500	1500
Ведро пожарное конусное	1	1350	1350
Ящик для песка ЯПР-0,10 м3	1	15500	15500
Огнетушитель ОП-5	1	4950	4950

Тип щита ЩПО-Е (класс пожара Е)			68950
Щит ЩП-Открытый #2 (1250х1050х60)	1	3500	3500
Багор для щита универсальный БПЩ	1	2500	2500
Лопата совковая	1	2500	2500
Противопожарное полотно ПП-300	1	2050	2050
Боты диэлектрические (до 20кВт)	1	8400	8400
Коврик диэлектрический 500х500	1	2950	2950
Диэлектрические ножницы	1	26600	26600
Ящик для песка ЯПР-0,10 м3	1	15500	15500
Огнетушитель ОП-5	1	4950	4950

Тип щита ЩПО-С (Стандарт)			17915
Щит ЩП-Открытый #2 (1250х1050х60)	1	3500	3500
Лопата штыковая	1	2500	2500
Лопата совковая	1	2500	2500
Багор для щита универсальный БПЩ	1	2500	2500
Лом для щита универсальный ЛПЛ	1	1500	1500
Ведро пожарное конусное	2	1350	2700
Топор пожарный	1	2715	2715

Тип щита ЩПЗ-А (класс пожара А)			51350
Щит ЩП-Закрытый #3 (1250x300x540)	1	26000	26000
Лопата штыковая	1	2500	2500
Лопата совковая	1	2500	2500
Багор разборный из 2-х частей БПЩР	1	2500	2500
Лом для щита универсальный ЛПЛ	1	1500	1500
Ведро пожарное конусное	2	1350	2700
Огнетушитель ОП-5	1	4950	4950
Емкость для хранения воды 0,2 м3	1	8700	8700

Тип щита ЩПЗ-В (класс пожара В)			56350
Щит ЩП-Закрытый #3 (1250x300x540)	1	26000	26000
Лопата штыковая	1	2500	2500
Лопата совковая	1	2500	2500
Противопожарное полотно ПП-300	1	2050	2050
Лом для щита универсальный ЛПЛ	1	1500	1500
Ведро пожарное конусное	1	1350	1350
Ящик для песка ЯПР-0,10 м3	1	15500	15500
Огнетушитель ОП-5	1	4950	4950

Тип щита ЩПЗ-Е (класс пожара Е)			86500
Щит ЩП-Закрытый #3 (1250x300x540)	1	26000	26000
Багор разборный из 2-х частей БПЩР	1	2500	2500
Лопата совковая	1	2500	2500
Противопожарное полотно ПП-300	1	2050	2050
Боты диэлектрические (до 20кВт)	1	8400	8400
Коврик диэлектрический 500x500	1	2950	2950
Диэлектрические ножницы	1	26600	26600
Ящик для песка ЯПР-0,10 м3	1	15500	15500

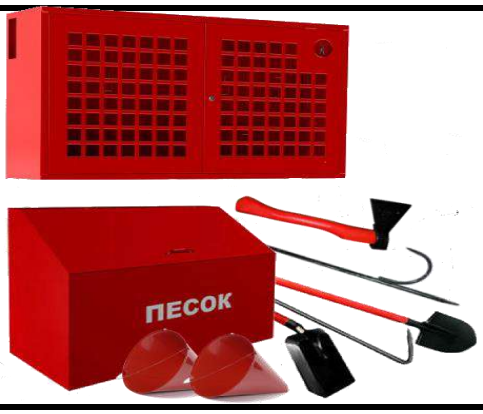

Тип щита ЩПЗ-С (Стандарт)			55915
Щит ЩП-Закрытый #3 (1250x300x540)	1	26000	26000
Лопата штыковая	1	2500	2500
Лопата совковая	1	2500	2500
Багор разборный из 2-х частей БПЩР	1	2500	2500
Лом для щита универсальный ЛПЛ	1	1500	1500
Ведро пожарное конусное	2	1350	2700
Топор пожарный	1	2715	2715
Ящик для песка ЯПР-0,10 м3	1	15500	15500

Условия доставки: DDP, склад заказчика.
Условия оплаты: 100 % предоплата.

ЖШС "Энергия плюс Караганда"
БСН 100140016179
ЖТК KZ638562203106096277
БТК KCJBKZKX КБЕ 17
АҚ "БанкЦентрКредит"

ENERGY PLUS

ТОО "Энергия плюс Караганда"
БИН 100140016179
ИИК KZ638562203106096277
БИК KCJBKZKX КБЕ 17
АО "БанкЦентрКредит"

020000, Казахстан, г. Нур-Султан, ул. Беимбета Майлина 4/1, офис 206, +7 708 278 10 50, e-mail: astana@eplus.kz

13.02.2024

ТОО "ПАВЛОДАРЭНЕРГОПРОЕКТ"

Согласно Вашего запроса на поставку насосного оборудования для проекта "Реконструкция Уральского месторождения подземных вод, ЗКО, г. Уральск", сообщаем:

№ п/п	Наименование	Срок поставки недель	Цена за единицу	Кол-во	Стоимость
1	НС 4-го подъема Несамовсасывающий одноступенчатый центробежный насос с радиальным всасывающим и радиальным напорным патрубком GRUNDFOS LS 300-200-489D, 1F1DSBBQE1, 75 кВт, 980 об/мин, 3 x 380-400D/660-690Y B, IE3. В комплекте с ЗИП (торцевое уплотнение, уплотнительные кольца, прокладка корпуса). Опции: - изолированный подшипник Q=750 м3/ч, H=25 м (2 раб + 2 рез)	22-24	23 678 525	4	94 714 099
2	Шкаф управления 4-мя насосами Control Energy 4x75 кВт с преобразователем частоты на каждый насос, IP54 в комплекте с модулем связи передачи данных для диспетчеризации	18-20	28 842 458	1	28 842 458
3	Датчик давления 0-6 BAR 4-20 мА	18-20	135 146	4	540 584
4	Датчик давления 0-2.5BAR 4-20 мА (защита по сухому ходу)	18-20	135 946	4	543 782
5	Модуль передачи данных MODBUS CIM200 Add-on cpl. Packed	18-20	215 914	1	215 914
6	НС 5-го подъема Несамовсасывающий одноступенчатый центробежный насос с радиальным всасывающим и радиальным напорным патрубком GRUNDFOS LS 500-300-680F, 1F1DSBBQE2, 185 кВт, 3 x 380-400D/660-690Y B. В комплекте с ЗИП (торцевое уплотнение, уплотнительные кольца, прокладка корпуса). Опции: - изолированный подшипник Q=1000 м3/ч, H=50 м (3 раб + 2 рез)	24-25	41 201 113	5	206 005 565
7	Шкаф управления 5-ью насосами Control Energy 5 x 200 кВт с преобразователем частоты на каждый насос, IP54 в комплекте с модулем связи передачи данных для диспетчеризации	18-20	85 265 857	1	85 265 857
8	Датчик давления 0-10 BAR 4-20 мА	18-20	135 946	5	679 728
9	Датчик давления 0-2.5BAR 4-20 мА (защита по сухому ходу)	18-20	135 946	5	679 728
10	Модуль передачи данных MODBUS CIM200 Add-on cpl. Packed	18-20	215 914	1	215 914
				Стоимость итого:	**417 703 629**

Условия поставки: DDP г. Уральск.

Сроки поставки: Ориентировочные - Уточняются на момент размещения заказа.

Условия оплаты: договорные

Гарантия на все оборудование: 5 лет

Валюта: Наши цены указаны в Тенге, с НДС 12%

Срок действия: Предложение действительно до *04.03.2024*

GRUNDFOS AUTHORISED DEALER

GRUNDFOS АВТОРИЗОВАННЫЙ СЕРВИСНЫЙ ЦЕНТР

Примечание:

- расширенная гарантия: 5 лет;
пуско-наладочные работы и ввод в эксплуатацию проводят наши специалисты! ЭТА УСЛУГА НЕ ВКЛЮЧЕНА В СТОИМОСТЬ ОБОРУДОВАНИЯ, ДЕЛАЕТСЯ НАМИ БЕСПЛАТНО!!!! Мы являемся официальным сервис партнером Грундфос, наши специалисты проходят спец обучение, а также запуск шкафа управления производят только наши специалисты, во избежание неправильного запуска оборудования, которое может привести к поломке!!!!

С Уважением, Дамира Утатиллаева

+7 (701) 512-64-05

E-mail: 5126405@eplus.kz; damira-u@yandex.ru

ООО «Торговый дом «Алтайталь»
+7 (3852) 50-15-97, 50-16-09,
50-15-94, 50-16-07, 50-14-86
market@altaital.ru
WWW.ALTAITAL.RU

холдинговая компания
«АЛТАЙТАЛЬ»

Россия, 656002, Алтайский край, г. Барнаул, ул. П.С. Кулагина, 28с
ОГРН 1022201516633 ИНН 2224056324 КПП 222401001

№ 43/469МС от 30/05/2023

ТОО "Павлодарэнергопроект"

Уважаемые Партнеры!

В ответ на Ваш запрос сообщаем о возможности изготовить и поставить в Ваш адрес следующее оборудование:

Перечень заказываемого оборудования:

	Наименование	Кол-во	Цена за ед. РУБ. без НДС	Сумма РУБ. без НДС
Позиция №1	Кран мостовой электрический подвесной однобалочный 3,2-10,8-9,0-6,3-380В50Гц-У3-(1ТХЦ-Т 320-511(6,3)2КХЦ-1ПТО) *	1	979840,00	979840,00
Позиция №2	Кран мостовой электрический подвесной однобалочный 2,0-10,2-9,0-6,3-380В50Гц-У3-(1ТХЦ-Т 200-511(6,3)4КХЦ-1ПТО) *	1	854238,00	854238,00
			ИТОГО:	1834078,00

*Расшифровку обозначения оборудования смотрите на нашем сайте www.altaital.ru в разделе «Заказ»-«Схема условного обозначения оборудования».

Технические характеристики:

	Позиция №1
Грузоподъемность т.	3,2
Пролет/общая длина крана м.	9,0/10,8
Тип балки	цельная
Высота подъема м.	6,3
Номер профиля двутавра подкранового пути по ГОСТу 19425	36М
Группа режима работы крана по ИСО 4301/1	А3
Группа режима работы механизмов по ИСО 4301/1	М5
Исполнение крана	общепромышленное
Климатическое исполнение и категория размещения	У3
Температура эксплуатации, °С (Х)	-40 +40
Температура транспортировки и хранения в нерабочем состоянии, °С	-40 +40
Скорость передвижения крана, в м/мин	20,0
Скорость передвижения тали, в м/мин	20,0
Скорость подъема тали, в м/мин	9,6
Тип управления (К)	подвесной пульт управления
Напряжение силовых цепей В.	380В
Токоподвод к крану	гибкий кабель на проволоке, длина монорельсовых путей 35,0 м
Цвет крана/тали	RAL 5015 небесно-синий
Дополнительные опции	тормоз на механизме передвижения крана/тали (Т), напряжение в цепи управления, 42 В (Ц)

Попов Юрий Александрович
Менеджер по продажам
+7 (3852)50-16-09
sb4@altaital.ru

ООО «Торговый дом «Алтайталь»
+7 (3852) 50-15-97, 50-16-09,
50-15-94, 50-16-07, 50-14-86
market@altaital.ru
WWW.ALTAITAL.RU

холдинговая компания
«АЛТАЙТАЛЬ»

Россия, 656002, Алтайский край, г. Барнаул, ул. П.С. Кулагина, 28с
ОГРН 1022201516633 ИНН 2224056324 КПП 222401001

Документация	паспорт, руководство по эксплуатации, монтажу и ремонту, декларация/сертификат соответствия ТР ТС 010/2011
	Позиция №2
Грузоподъемность т.	2,0
Пролет/общая длина крана м.	9,0/10,2
Тип балки	цельная
Высота подъема м.	6,3
Номер профиля двутавра подкранового пути по ГОСТу 19425	30М
Группа режима работы крана по ИСО 4301/1	А3
Группа режима работы механизмов по ИСО 4301/1	М5
Исполнение крана	общепромышленное
Климатическое исполнение и категория размещения	У3
Температура эксплуатации, °С (Х)	-40 +40
Температура транспортировки и хранения в нерабочем состоянии, °С	-40 +40
Скорость передвижения крана, в м/мин	20,0
Скорость передвижения тали, в м/мин	20,0
Скорость подъема тали, в м/мин	4,0
Тип управления (К)	подвесной пульт управления
Напряжение силовых цепей В.	380В
Токоподвод к крану	гибкий кабель на проволоке, длина монорельсовых путей 18,0 м
Цвет крана/тали	RAL 5015 небесно-синий
Дополнительные опции	тормоз на механизме передвижения крана/тали (Т), напряжение в цепи управления, 42 В (Ц)
Документация	паспорт, руководство по эксплуатации, монтажу и ремонту, декларация/сертификат соответствия ТР ТС 010/2011

Условия изготовления и поставки:

Срок изготовления	30-35 рабочих дней. Срок изготовления зависит от загруженности производства, срока поставки комплектующих и окончательно определяется на момент размещения заказа.
Гарантийные условия	Краны электрические: Гарантийный срок службы составляет 24 месяца со дня ввода в эксплуатацию, но не более 30 месяцев с момента отгрузки потребителю. Гарантия на электрооборудование – 12 месяцев.
Условия оплаты	- 100 % предоплата
Условия поставки	Поставка осуществляется на условиях DAP (ИНКОТЕРМС 2010) до адреса Покупателя/Грузополучателя: Республика Казахстан, г. Уральск. Отгрузка осуществляется только после полной оплаты стоимости оборудования. Возможна организация доставки. При отгрузке товара возможна фотофиксация.
Изготовитель крана/тали	ООО «Тельферное производство Алтайталь» Россия г. Барнаул ООО «Тельферное производство Алтайталь-Сервис» Россия г. Барнаул

ООО «Торговый дом «Алтайталь»
+7 (3852) 50-15-97, 50-16-09,
50-15-94, 50-16-07, 50-14-86
market@altaital.ru
WWW.ALTAITAL.RU

холдинговая компания
«АЛТАЙТАЛЬ»

Россия, 656002, Алтайский край, г. Барнаул, ул. П.С. Кулагина, 28с
ОГРН 1022201516633 ИНН 2224056324 КПП 222401001

	Структура холдинга «Алтайталь» представлена на сайте www.altaital.ru
Срок действия предложения	3 рабочих дней

Дополнительные услуги:

Доставка до склада (терминала)	включено
Шеф-монтаж и ПНР	не включено в стоимость

С уважением,
Начальник управления
маркетинга и продаж

Д.С. Федоров

Общество с ограниченной ответственностью «Торговый дом «АЛТАЙТАЛЬ» Алтайский край г. Барнаул Российская Федерация

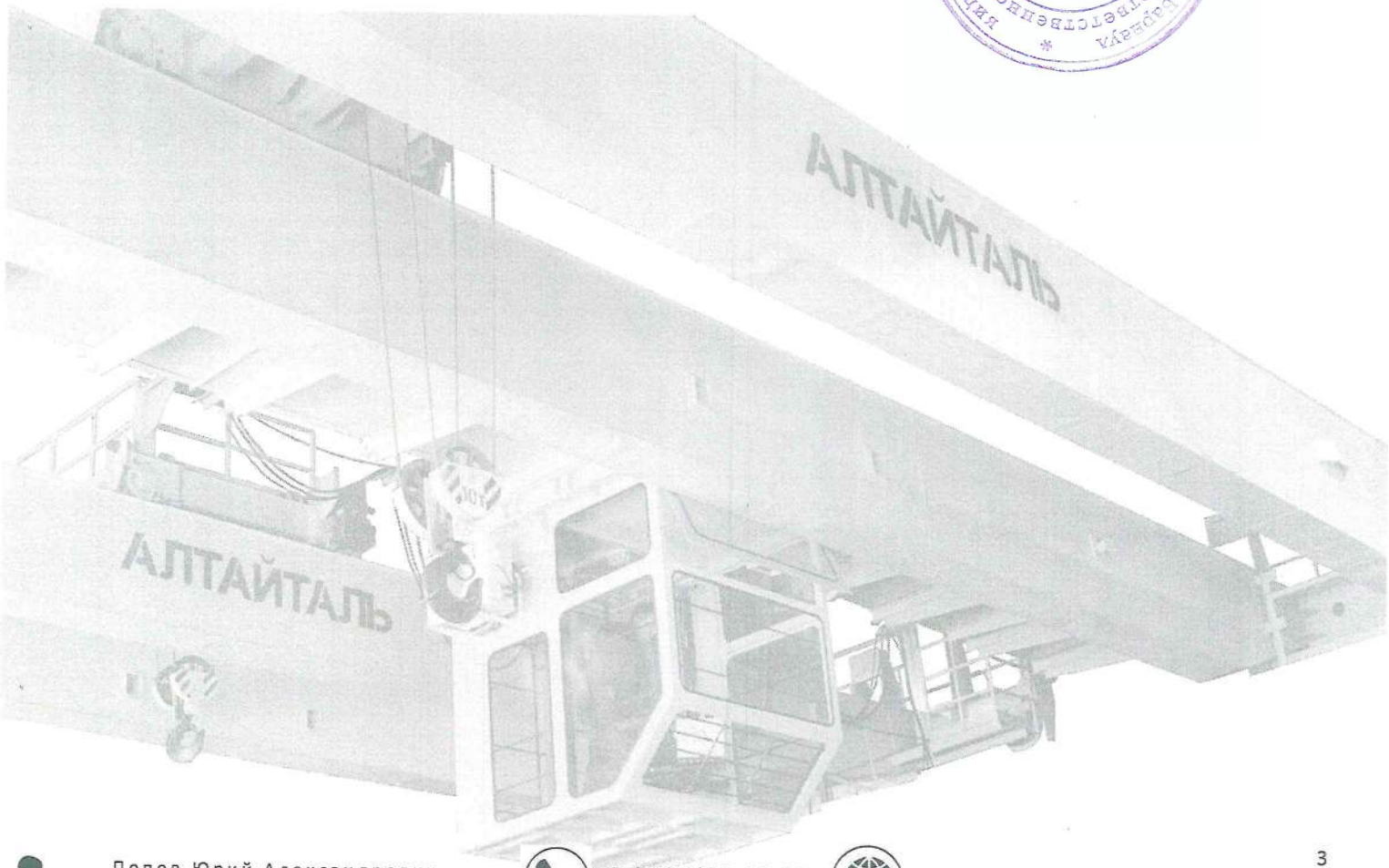

«ТД ПТПА-Азия» ЖШС Қазақстан Республикасының Алматы Қаласы,
Заңды мекенжайы: 050040, Тимирязев көшесі 15 «Б», тел./факс: +7 (727) 293-09-92, 293-09-94, 293-09-98
БСН 160 440 007 260, ДИК KZ 609 2618 0219 V 897 000 (теңге) «Казкоммерцбанк» АҚ БЖК KZKOKZKX
ТОО «ТД ПТПА-Азия», Республика Казахстан, г.Алматы,
Юридический адрес: 050040, ул. Тимирязева, 15 «Б», тел./факс: +7 (727) 293-09-92, 293-09-94, 293-09-98
БИН 160 440 007 260, ИИК KZ 609 2618 0219 V 897 000 (тенге) в АО «Казкоммерцбанк» БИК KZKOKZKX

ТД ПТПА - АЗИЯ

ТДПА № 1384 от 07.04.2023 г.

ТОО «Павлодарэнергопроект»
«Реконструкция Уральского месторождения подземных вод г. Уральск, ЗКО»

Сообщаем Вам цены и сроки отгрузки на следующую арматуру:

№	Наименование предлагаемой продукции	Кол-во	Ед.	Цена за единицу в тенге с НДС	Сумма в тенге с НДС
1	Задвижка с обрезиненным клином с невыдвижным шпинделем ПТ12006-300 DN300 PN10, управление - электропривод НБ-05, материал корпусных деталей ВЧ50, материал клина EPDM (основание - ВЧ50). Рабочая среда: вода, пар с температурой до 120 С, клим. исп. У2, класс герметичности "А" по ГОСТ9544-2015, строительная длина L=270 мм., присоединение - фланцевое, с КОФ.	4	шт	2 721 000	10 884 000
2	Задвижка с обрезиненным клином с невыдвижным шпинделем ПТ12006-400 DN400 PN10, управление - электропривод НВ-05, материал корпусных деталей ВЧ50, материал клина EPDM (основание - ВЧ50). Рабочая среда: вода, пар с температурой до 120 С, клим. исп. У2, класс герметичности "А" по ГОСТ9544-2015, строительная длина L=310 мм., присоединение - фланцевое, с КОФ.	6	шт	5 221 900	31 331 400
3	Задвижка с обрезиненным клином с невыдвижным шпинделем ПТ12006-1000 DN1000 PN10, управление-редуктор, материал корпусных деталей ВЧ50, материал клина EPDM (основание - ВЧ50). Рабочая среда: вода, пар с температурой до 120 С, клим. исп. У2, класс герметичности "А" по ГОСТ9544-2015, строительная длина L=550 мм., присоединение - фланцевое, с КОФ.	6	шт	21 361 150	128 166 900
4	Задвижка с обрезиненным клином с невыдвижным шпинделем ПТ12006-800 DN800 PN10, управление-редуктор, материал корпусных деталей ВЧ50, материал клина EPDM (основание - ВЧ50). Рабочая среда: вода, пар с температурой до 120 С, клим. исп. У2, класс герметичности "А" по ГОСТ9544-2015, строительная длина L=470 мм., присоединение - фланцевое, с КОФ.	6	шт	11 612 800	69 676 800
5	Задвижка с обрезиненным клином с невыдвижным шпинделем ПТ12006-600 DN600 PN10, управление-редуктор, материал корпусных деталей ВЧ50, материал клина EPDM (основание - ВЧ50). Рабочая среда: вода, пар с температурой до 120 С,	6	шт	6 524 500	39 147 000

	клим. исп. У2, класс герметичности "А" по ГОСТ9544-2015, строительная длина L=390 мм., присоединение - фланцевое, с КОФ.				19
6	Задвижка с обрезиненным клином с невыдвижным шпинделем ПТ12006-500 DN500 PN10, управление-редуктор, материал корпусных деталей ВЧ50, материал клина EPDM (основание - ВЧ50). Рабочая среда: вода, пар с температурой до 120 С, клим. исп. У2, класс герметичности "А" по ГОСТ9544-2015, строительная длина L=350 мм., присоединение - фланцевое, с КОФ.	4	шт	5 315 050	21 260 200
				Итого:	**300 466 300 тенге**

Цены выставлены на условиях оплаты: 50% предоплата, 50% по факту готовности к отгрузке
Срок поставки: 120-150 календарных дней
Место поставки: Республика Казахстан, г. Уральск
Предложение действительно: 90 дней
Стоимость транспорта просчитана с учетом поставки всего объема продукции
На продукцию, приобретённую у АО ПТПА, распространяется заводская гарантия:
12 месяцев со дня ввода в эксплуатацию, но не более 18 месяцев со дня отгрузки с завода-производителя

С уважением,
Генеральный директор **Полянский А.В.**

Республика Казахстан Алматы қаласы
ЖАУАПКЕРШІЛІГІ ШЕКТЕУЛІ СЕРІКТЕСТІГІ
«ТД ПТПА-Азия»
ТОВАРИЩЕСТВО С ОГРАНИЧЕННОЙ ОТВЕТСТВЕННОСТЬЮ
БСН/БИН 160440007260
Республика Казахстан г. Алматы

Исп. Бурмистров Антон
Тел.: +7 707 184 4187

ТОО "Vent Center"
РК, 010000, г. Астана, пр-т Туран 19/1, НП-3
Тел: +7 7172 67-83-01, www.ventcenter.kz
БИН 090740006664, ИИК KZ926001011100028321
в АО «Народный Банк Казахстан», БИК HSBKKZKX

Данные заказчика	Данные исполнителя	
Имя и фамилия: Гангаева Галина Петровна	Проект:	"Реконструкция водозаборных сооружений Уральского месторождения подземных вод, ЗКО, г.Уральск" Насосная станция.
Должность: проектировщик ОВ	Предложение №:	
Фирма:	Дата:	24.01.2023
Адрес:	Подготовил:	Диас Омирбаев
Город: Астана	Моб.тел:	87778895998
Номер моб.тел.:	E-mail::	diasomirbayev@ventcenter.kz
Рабочий тел./факс:		
E-mail:		

Коммерческое предложение №034-2/NZVZ/DO/AST/01-2024г.

№ п/п	Наименование оборудования и страна производитель	Маркировка оборудования	Цена за единицу тенге	Кол-во единиц обор-я компл.	Стоимость оборудования тенге
1	П1				
2	Фильтр для приточной установки, Нововент-М 100-50 [F1.EU4], кассетный, класса G4, на 7200 м3/ч	НЗВЗ, Россия	100 200 KZT	1	100 200 KZT
3	П2				
4	Фильтр для приточной установки, Нововент 6.3 [F1.EU4], кассетный, класса G4, на 9000 м3/ч	НЗВЗ, Россия	134 500 KZT	1	134 500 KZT
				Итого с НДС	234 700 KZT

Коммерческие условия:

1. Сроки и место доставки: Доставка 6-7 недель DDP Астана
2. Условия по оплате: 100 % предоплата для размещения заказа в производство;
   0% после письменного уведомления о готовности товара к отгрузке с завода
3. Гарантия на оборудование: 12 месяцев
4. Срок действия предложения: 1- день

Менеджер ТОО "Vent Center" Омирбаев Д.Г.

ТОО «Vent Center»
Республика Казахстан, 010000, г.Астана, пр. Туран 19/1 НП-3
Тел: +7 7172 67-83-01, 46-74-75, факс: +7 7172 67-83-02, www.ventcenter.kz
БИН 090740006664, АО Сбербанк ф-ал в г.Астана
БИК SABRKZKA, ИИК KZ87914012203KZ0000A

Данные заказчика	Данные исполнителя	
Имя и фамилия: Гангаева Галина Петровна	**Проект:**	
Должность:	**Предложение №:**	
Фирма:	**Дата:**	10.05.2023
Адрес:	**Подготовил:**	Даиров Сунгат
Город: Павлодар	**Моб.тел:**	+7.775.629.51.91
Номер моб.тел.:	**E-mail::**	s.kanatuly@ventcenter.kz
Рабочий тел./факс:		
E-mail:		

Коммерческое предложение № 1287/SK/AST/05-2023г.

№ п/п	Наименование оборудования и страна производитель	Маркировка оборудования	Цена за единицу тенге		Стоимость тенге
1	КЭВ-9С40Е	Россия	171 124 KZT	1	171 124 KZT
2	КЭВ-12С40Е	Россия	228 416 KZT	1	228 416 KZT
			Итого		399 540 KZT

Коммерческие условия:

1. Сроки и место доставки: DDP Уральск 3-4 недель
2. Условия по оплате: 70% предоплата для размещения заказа в производство;
3. Гарантия на оборудование: Чиллеры - 12 месяцев
   крышный кондиционер, мультисплит системы - 18 месяцев
   решетки, вентиляторы, конвекторы- 12 месяцев
4. Срок действия предложения: в течении 5-и дней

Менеджер ТОО "Vent Center" **Даиров Сунгат**

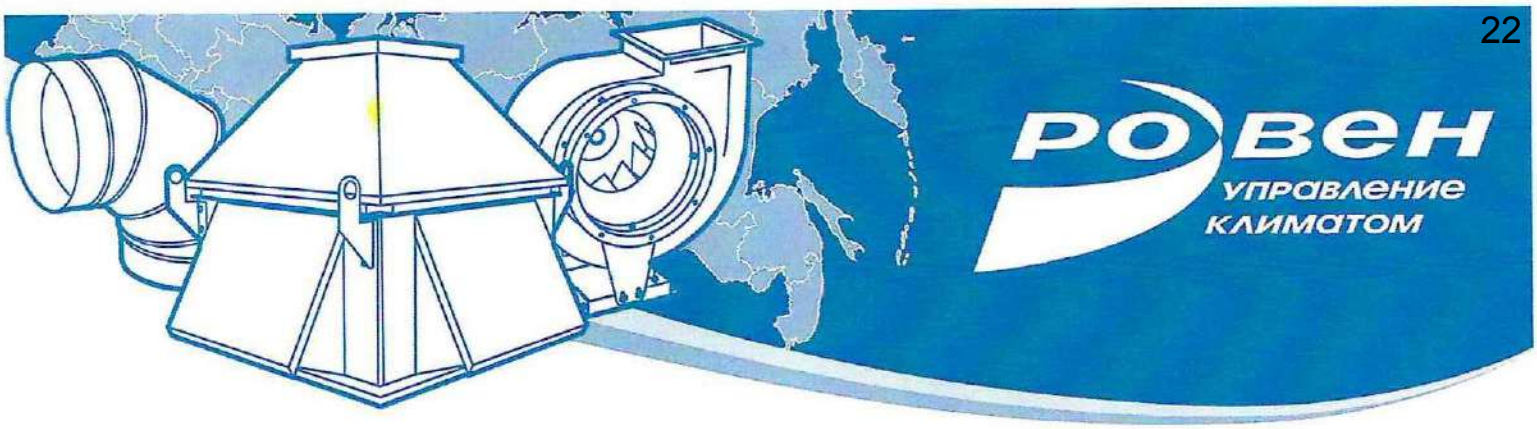

СЕРТИФИКАТ

Настоящий сертификат подтверждает, что компания

ТОО "VENT CENTER"

БИН 090740006664

является уполномоченным партнером ГК «РОВЕН» по продаже вентиляционного оборудования в Республике Казахстан.

ГК «РОВЕН»
Россия, 344090,
г. Ростов-на-Дону,
ул. Доватора, 150

www.rowen.ru

01.08.2018 г.

Генеральный директор
ООО «РОВЕН-Регионы»
И.И. Кириченко

«РОВЕН-Регионы»

STRADA ДЕЛАЕМ ВОЗДУХ ЧИСТЫМ

ООО «НПП ЭКОСТРАДА»
115201, г. Москва, ул. Котляковская, 3, стр. 1, пом. XXVI, каб. 14
8 (495) 108-30-55 info@zavodstrada.ru www.экострада.рф

ИНН 7725281930 КПП 772401001
Р/сч 40702810202290000749
в АО «АЛЬФА-БАНК»
БИК 044525593
К/с 30101810200000000593
ОГРН 1157746677791

Исх. № ЭС-1907/5 от 19.07.2023

ТОО «Павлодарэнергопроект»

Согласно полученной от Вас информации, предлагаем применение установок фильтрации и обеззараживания воздуха марки STRADA для резервуаров РЧВ

Исходные условия:
Бетонные резервуары чистой воды 500м3 – 2 шт.
Максимальное опорожнение резервуара – 625м3/ч.
Максимальное наполнение резервуара – 625м3/ч.
Высота обвалования – 1000мм.
Предлагаем установку одного фильтра STRADA ФПСМ-600 на один резервуар.

№	Наименование оборудования	Цена за 1 ед., руб.	Кол-во	Сумма, вкл. НДС 0%, руб.
1	**Установка фильтрации и обеззараживания воздуха Фильтр STRADA ФПСМ-600**	**1 144 000, 00**	**2 шт.**	**2 288 000, 00**
			Итого:	**2 288 000, 00**

Срок изготовления: 35 рабочих дней

Доставка до объекта строительства в г. Уральск включена в стоимость.

К предложению прилагается:

1. *Техническое описание, внешний вид и комплект поставки*
2. *Записка о необходимом объеме сертификации*
3. *Сертификат ТРТС 010/2011, Декларация соответствия ТРТС 020/2011, 004/2011*
4. *Экспертное заключение*
5. *Габаритный чертеж и основные характеристики*

С уважением,

Генеральный директор ***Сидоров И.О.***

Общество с ограниченной ответственностью ОГРН 1157746677791 "НПП Экострада" Москва Российская Федерация

STRADA ДЕЛАЕМ ВОЗДУХ ЧИСТЫМ

ООО «НПП ЭКОСТРАДА»
115201, г. Москва, ул. Котляковская, 3, стр. 1, пом. XXVI, каб. 14
8 (495) 108-30-55 info@zavodstrada.ru www.экострада.рф

ИНН 7725281930 КПП 772401001
Р/сч 40702810202290000749
в АО «АЛЬФА-БАНК»
БИК 044525593
К/с 30101810200000000593
ОГРН 1157746677791

Исх. № ЭС-1907/6 от 19.07.2023

ТОО «Павлодарэнергопроект»

Согласно полученной от Вас информации, предлагаем применение установок фильтрации и обеззараживания воздуха марки STRADA для резервуаров РЧВ

Исходные условия:
Бетонные резервуары чистой воды 2000м3 – 2 шт.
Максимальное опорожнение резервуара – 625м3/ч.
Максимальное наполнение резервуара – 625м3/ч.
Высота обвалования – 1000мм.
Предлагаем установку одного фильтра STRADA ФПСМ-600 на один резервуар.

№	Наименование оборудования	Цена за 1 ед., руб.	Кол-во	Сумма, вкл. НДС 0%, руб.
1	**Установка фильтрации и обеззараживания воздуха Фильтр STRADA ФПСМ-600**	**1 144 000, 00**	**2 шт.**	**2 288 000, 00**
			Итого:	**2 288 000, 00**

Срок изготовления: 35 рабочих дней

Доставка до объекта строительства в г. Уральск включена в стоимость.

К предложению прилагается:

1. *Техническое описание, внешний вид и комплект поставки*
2. *Записка о необходимом объеме сертификации*
3. *Сертификат ТРТС 010/2011, Декларация соответствия ТРТС 020/2011, 004/2011*
4. *Экспертное заключение*
5. *Габаритный чертеж и основные характеристики*

С уважением,

Генеральный директор ***Сидоров И.О.***

ОБЩЕСТВО С ОГРАНИЧЕННОЙ ОТВЕТСТВЕННОСТЬЮ ОГРН 1157746677791 "НПП Экострада" МОСКВА РОССИЙСКАЯ ФЕДЕРАЦИЯ

STRADA ДЕЛАЕМ ВОЗДУХ ЧИСТЫМ

ООО «НПП ЭКОСТРАДА»
115201, г. Москва, ул. Котляковская, 3, стр. 1, пом. XXVI, каб. 14
8 (495) 108-30-55 info@zavodstrada.ru www.экострада.рф

ИНН 7725281930 КПП 772401001
Р/сч 40702810202290000749
в АО «АЛЬФА-БАНК»
БИК 044525593
К/с 30101810200000000593
ОГРН 1157746677791

Исх. № ЭС-1907/4 от 19.07.2023 ТОО «Павлодарэнергопроект»

Согласно полученной от Вас информации, предлагаем применение установок фильтрации и обеззараживания воздуха марки STRADA для резервуаров РЧВ

Исходные условия:
Бетонные резервуары чистой воды 6000м3 – 4 шт.
Максимальное опорожнение резервуара – 1360м3/ч.
Максимальное наполнение резервуара – 1360м3/ч.
Высота обвалования – 1000мм.
Предлагаем установку двух фильтров STRADA ФПСМ-600 на один резервуар.
Производительность двух установок до 1600м3/ч

№	Наименование оборудования	Цена за 1 ед., руб.	Кол-во	Сумма, вкл. НДС 0%, руб.
1	**Установка фильтрации и обеззараживания воздуха Фильтр STRADA ФПСМ-600**	**1 144 000, 00**	**8 шт.**	**9 152 000, 00**
			Итого:	**9 152 000, 00**

Срок изготовления: 45 рабочих дней

Доставка до объекта строительства в г. Уральск включена в стоимость.

К предложению прилагается:

1. *Техническое описание, внешний вид и комплект поставки*
2. *Записка о необходимом объеме сертификации*
3. *Сертификат ТРТС 010/2011, Декларация соответствия ТРТС 020/2011, 004/2011*
4. *Экспертное заключение*
5. *Габаритный чертеж и основные характеристики*

С уважением,

Генеральный директор ***Сидоров И.О.***

ОБЩЕСТВО С ОГРАНИЧЕННОЙ ОТВЕТСТВЕННОСТЬЮ ОГРН 1157746677791 "НПП Экострада" МОСКВА РОССИЙСКАЯ ФЕДЕРАЦИЯ

Приложение №1, Техническое описание и внешний вид фильтра.

Установки фильтрации и обеззараживания воздуха марки STRADA предназначены для тонкой очистки и обеззараживания воздуха, поступающего в резервуар хранения воды через дыхательный патрубок в момент водоразбора.

Установки фильтрации и обеззараживания воздуха марки STRADA монтируется на дыхательный патрубок резервуара, для этого в комплекте поставки имеется ответный фланец под приварку.

- Фильтр имеет герметичный термоизолированный корпус, выполненный из коррозионно-устойчивых материалов. Фильтр устанавливается на крышу резерв. Рассчитан на температуры: – 45 … + 45 С.
- Внутренний вкладыш и все элементы, контактирующие с очищаемым воздухом, изготовлены из стали марки 12Х18Н10 (AISI 304). Внешний корпус выполнен из оцинкованной стали производства НЛМК. Материал фланца: Сталь3 с покраской, либо по ТЗ заказчика.
- Автоматическая система обогрева, предотвращающая замерзание адсорбционного слоя и клапанов.
- Мощный генератор озона и ультрафиолетового излучения, позволяющий разрушать как молекулы органических соединений, так и микроорганизмы, в том числе патогенные. Поставляется в полной заводской готовности.

Комплект поставки фильтра поглотителя	
Корпус фильтра поглотителя	1 шт.
Адсорбент в съемном поддоне	1 комплект
Фильтры пылевые	1 комплект
Система автоматики и обогрева	1 шт.
Генератор озона и ультрафиолета	1 шт.
Трансформатор высоковольтный	1 шт.
Щит управления с сухим контактом	1 шт.
Фланец ответный с крепежом	1 шт.
Рама опорная 1200мм.	1 шт.

Основные технические характеристики	
Производительность, м3/час	до 800
Аэродинамическое сопротивление, Па.	300
Энергопотребление, Квт*ч	0,5
Напряжение питания, В / Гц	220 / 50
Мощность генератора озона, г/ч	1,2
Эффективность, %	95 - 99
Температура в месте установки, С	-45…+45
Срок службы адсорбента, мес.	12
Масса фильтра в сборе, не более, кг.	330

Приложение №2 Записка о необходимом объеме сертификации

<u>Обязательно требуется:</u> Установка фильтрации и обеззараживания воздуха для резервуара чистой воды должна соответствовать ТРТС 010/2011, ТРТС 004/2011 и ТРТС 020/2011. Соответствие подтверждается наличием сертификата ТРТС 010/2011 и декларации ТРТС 004/2011 и ТРТС 020/2011. Поскольку установка фильтрации и обеззараживания воздуха для резервуара чистой воды контактирует с питьевой водой, то необходимо экспертное заключение по результатам санитарно-эпидемиологической экспертизы, проводимой независимой аккредитованной лабораторией.

<u>Дополнительно:</u> Установка фильтрации и обеззараживания воздуха для резервуара чистой воды может иметь пожарную сертификацию, поскольку её эксплуатация может проходить на опасных объектах или предприятиях нефтехимии.

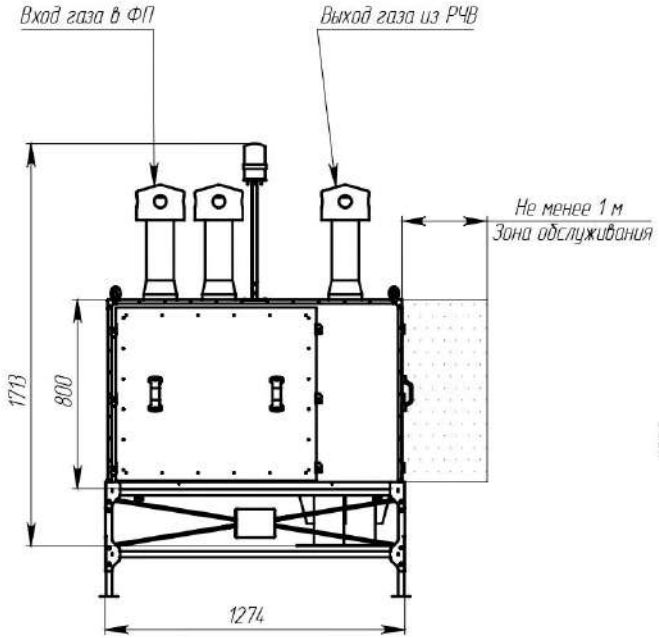

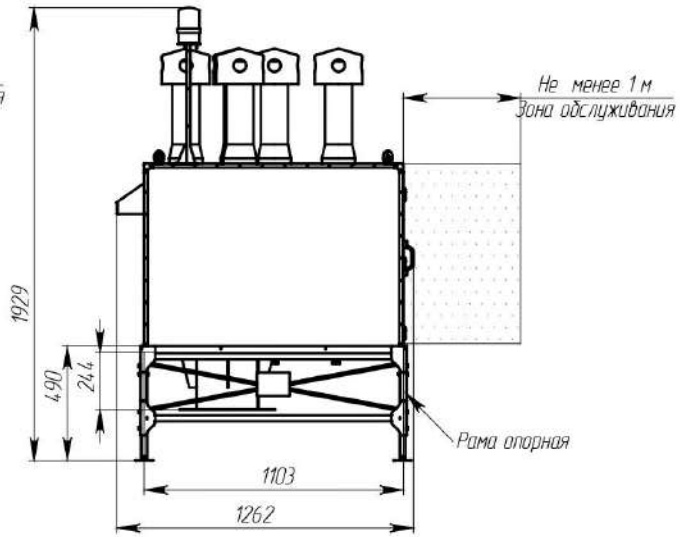

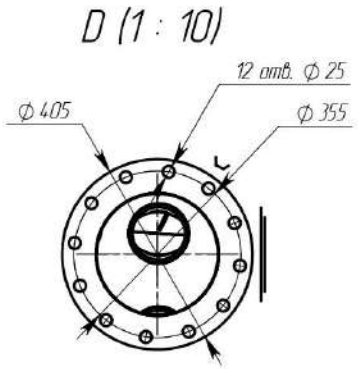

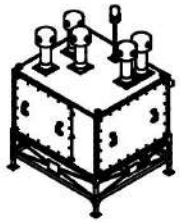

D

Таблица 1 Технические характеристики оборудования	
Производительность, $м^3/ч$	до 800
Аэродинамическое сопротивление, Па	300
Напряжение питания, В	230
Эффективность, %	95-99
Температура в месте установки, °С	-45...+45
Срок службы адсорбента, мес.	12
Масса, кг, не более	330
Материал	AISI 304/Оцинкованная сталь

* Масса дана без учета массы рамы опорной

ВНИМАНИЕ! Производитель оставляет за собой право вносить изменения в конструкцию изделия, не ухудшающие его потребительских свойств.

Изм.	Лист	№ докум.	Подп.	Дата	Фильтр-поглотитель для РЧВ ФП 600	Лит.	Масса	Масштаб 1:20
Разраб.						Лист	Листов 1	
Пров.						STRADA		
Т. контр.								
Н. контр.								
Утв.								

Перв. примен. | Справ. № | Подп. и дата | Инв. № дубл. | Взам. инв. № | Подп. и дата | Инв. № подл.

Версия | Копировал | Формат А3

Файл: ФП600.ГЧ

EAC

ЕВРАЗИЙСКИЙ ЭКОНОМИЧЕСКИЙ СОЮЗ
ДЕКЛАРАЦИЯ О СООТВЕТСТВИИ

Заявитель: Общество с ограниченной ответственностью "ЗАВОД ЭКОСТРАДА", Место нахождения: 171271, Россия, Тверская область, Конаковский район, поселок городского типа Новозавидовский, улица Фабричная, дом 1, офис 1, Адрес места осуществления деятельности: 171271, РОССИЯ, Тверская обл, Конаковский р-н, пгт Новозавидовский, ул Фабричная, дом 1, ОГРН: 1176952022037, тел.: +7 4951355105, Адрес электронной почты: info@zavodstrada.ru

В лице: генерального директора Кузнецова Данилы Владимировича

заявляет, что Оборудование газоочистное и пылеулавливающее: установки фильтрации и обеззараживания воздуха, торговая марка: «STRADA», модели: Фильтр ФПСМ, Фильтр поглотитель ФП, Установка воздухообменная УВ, Рециркулятор бактерицидный SPACE MAX, Установка бактерицидная SPACE ONE, Установка хемосорбционная SORB-C, Установка сорбционная SORB, Деструктор озона ZERO-3.

Изготовитель: Общество с ограниченной ответственностью "ЗАВОД ЭКОСТРАДА"
Место нахождения: 171271, Россия, Тверская область, Конаковский район, поселок городского типа Новозавидовский, улица Фабричная, дом 1, офис 1, Адрес места осуществления деятельности по изготовлению продукции: 171271, РОССИЯ, Тверская обл, Конаковский р-н, пгт Новозавидовский, ул Фабричная, дом 1
Документ, в соответствии с которым изготовлена продукция: ТУ 3646-001-46845501-2016 «Установки фильтрации и обеззараживания воздуха Т.М. «STRADA» Технические условия.
Коды ТН ВЭД ЕАЭС: 8421392009. Серийный выпуск

Соответствует требованиям ТР ТС 004/2011 О безопасности низковольтного оборудования; ТР ТС 020/2011 Электромагнитная совместимость технических средств

Декларация о соответствии принята на основании протокола испытаний
№ ФТ0321ПИ-2/345; ФТ0321ПИ-2/346 от 29.03.2021г., выдан испытательной лабораторией ""ООО "ФОРТУНА" (ИЛ ООО «ФОРТУНА»), № РОСС RU.32094.ИЛ.00005""; Схема декларирования: 1д;
Дополнительная информация Стандарты и иные нормативные документы: ГОСТ 12.2.007.0-75, Система стандартов безопасности труда. Изделия электротехнические. Общие требования безопасности; ГОСТ 30804.3.2-2013, Совместимость технических средств электромагнитная. Эмиссия гармонических составляющих тока техническими средствами с потребляемым током не более 16 А (в одной фазе). Нормы и методы испытаний; ГОСТ 30804.3.3-2013, Совместимость технических средств электромагнитная. Ограничение изменений напряжения, колебаний напряжения и фликера в низковольтных системах электроснабжения общего назначения. Технические средства с потребляемым током не более 16 А (в одной фазе), подключаемые к электрической сети при несоблюдении определенных условий подключения. Нормы и методы испытаний; Условия и сроки хранения продукции, срок службы (годности) указаны в прилагаемой к продукции эксплуатационной документации

Декларация о соответствии действительна с даты регистрации по 31.03.2026 **включительно**

Общество с ограниченной ответственностью «Завод Экострада» Тверская область

М.П.

_____ **(подпись)**

КУЗНЕЦОВ ДАНИЛА ВЛАДИМИРОВИЧ
(Ф. И. О. заявителя)

Регистрационный номер декларации о соответствии: ЕАЭС N RU Д-RU.PA01.B.85259/21
Дата регистрации декларации о соответствии: 01.04.2021

Орган инспекции ООО «Гигиена-ЭКО-Кубань»
350007, г. Краснодар, ул. Индустриальная, 123, пом. 9 тел. (861) 245-10-81, 240-40-48,
E-mail: organ-inspekcii23@yandex.ru, сайт www.орган-инспекции.рф
Аттестат аккредитации № RA.RU.710250 от 16.11.2017г.

СОГЛАСОВАНО

Технический директор органа инспекции
ООО «Гигиена-ЭКО-Кубань»
_____ Р.А. Пустовалов
11. 06. 2021

УТВЕРЖДАЮ

Руководитель органа инспекции – Заместитель директора ООО «Гигиена-ЭКО-Кубань»
_____ Е.А. Лонкина
11. 06. 2021

Экспертное заключение

№ 00 27 56 от 11. 06. 2021

по результатам санитарно-эпидемиологической экспертизы продукции: Оборудование газоочистное и пылеулавливающее: установки фильтрации и обеззараживания воздуха, торговой марки «STRADA».

1. Наименование нормативно-технической, проектной документации: Комплект документов на продукцию Оборудование газоочистное и пылеулавливающее: установки фильтрации и обеззараживания воздуха, торговой марки «STRADA».

2.Заявитель: Общество с ограниченной ответственностью «ЗАВОД ЭКОСТРАДА», адрес: 171271, Тверская область, Конаковский район, поселок городского типа Новозавидовский, Фабричная улица, дом 1, офис 1, ИНН: 6949110512, ОГРН: 1176952022037.

Производитель: Общество с ограниченной ответственностью «ЗАВОД ЭКОСТРАДА», адрес: 171271, Тверская область, Конаковский район, поселок городского типа Новозавидовский, Фабричная улица, дом 1, офис 1.

3. Основание для проведения экспертизы: заявление доверенного лица ООО «ИНБРОКСЕРВИС» ИНН 9717015568, ОГРН 1167746147293 зарегистрировано 10.02.2016 в регионе Москва по адресу: 129164, г Москва, улица Ярославская, дом 8 КОРПУС 7, ОФИС 211 № 002785/ОИ от 09.06.2021 г.

4. Представленные на экспертизу (проектные) материалы:

- ТУ 3646-001-46845501-2016 «Установки фильтрации и обеззараживания воздуха Т.М. «STRADA» Технические условия;
- Сведения о составе продукции, производимой компанией производителем;
- Протокол № 06/01-61П/КМ-21 от 01 июня 2021 года, выданный: испытательный лабораторный центр ФГБУ «Центр Государственного санитарно-эпидемиологического надзора» Управления делами Президента Российской Федерации (аттестат аккредитации № РОСС RU.0001.510440) 121359, г. Москва, ул. Маршала Тимошенко, д. 23;
- Макет этикетки.

5. Экспертиза проведена на соответствие:

- Единым санитарно-эпидемиологическим и гигиеническим требованиям к товарам, подлежащим санитарно-эпидемиологическому надзору (контролю), Утв. Решением комиссии Таможенного союза от 28.05.2010 г. № 299 Глава II. Раздел 17. «Требования к оборудованию и материалам для воздухоподготовки, воздухоочистки и фильтрации».

6. В ходе экспертизы установлено:

ЕВРАЗИЙСКИЙ ЭКОНОМИЧЕСКИЙ СОЮЗ

СЕРТИФИКАТ СООТВЕТСТВИЯ

ЕАС

№ ЕАЭС RU C-RU.HA75.B.01175/21

Серия RU № 0346248

ОРГАН ПО СЕРТИФИКАЦИИ «Тест Сертификация» Общества с ограниченной ответственностью «Система Сертификационной Протекции». Место нахождения: 109542, РОССИЯ, город Москва, проспект Рязанский, дом 86/1, строение 1, этаж 2, помещение №212, комната 1А. Адрес места осуществления деятельности: 117420, РОССИЯ, город Москва, улица Наметкина, дом 14, корпус 2, этаж 9, помещение 1, комната 903. Телефон: +79670037962. Адрес электронной почты: osp@test-sertif.ru. Аттестат аккредитации регистрационный № RA.RU.10HA75, выдан 17.09.2018 года.

ЗАЯВИТЕЛЬ ОБЩЕСТВО С ОГРАНИЧЕННОЙ ОТВЕТСТВЕННОСТЬЮ "ЗАВОД ЭКОСТРАДА"
Место нахождения и адрес места осуществления деятельности: 171271, Россия, область Тверская, Конаковский район, поселок городского типа Новозавидовский, улица Фабричная, дом 1, офис 1.
Основной государственный регистрационный номер 1176952022037.
Телефон: +7(495) 135-51-05, Адрес электронной почты: info@zavodstrada.ru.

ИЗГОТОВИТЕЛЬ ОБЩЕСТВО С ОГРАНИЧЕННОЙ ОТВЕТСТВЕННОСТЬЮ "ЗАВОД ЭКОСТРАДА"
Место нахождения: 171271, Россия, область Тверская, Конаковский район, поселок городского типа Новозавидовский, улица Фабричная, дом 1, офис 1
Адрес места осуществления деятельности по изготовлению продукции: 171271, Россия, область Тверская, Конаковский район, поселок городского типа Новозавидовский, улица Фабричная, дом 1.

ПРОДУКЦИЯ Оборудование газоочистное и пылеулавливающее: установки фильтрации и обеззараживания воздуха, торговой марки «STRADA», модели: «Фильтр ФПСМ», «Фильтр поглотитель ФП», «Установка воздухообменная УВ», «Рециркулятор бактерицидный SPACE MAX», «Установка бактерицидная SPACE ONE», «Установка хемосорбционная SORB-C», «Установка сорбционная SORB», «Деструктор озона ZERO-3».
Продукция изготовлена в соответствии с ТУ 3646-001-46845501-2016 «Установки фильтрации и обеззараживания воздуха Т.М. «STRADA» Технические условия.
Серийный выпуск.

КОД ТН ВЭД ЕАЭС 8421392009

СООТВЕТСТВУЕТ ТРЕБОВАНИЯМ
Технического регламента Таможенного союза ТР ТС 010/2011 "О безопасности машин и оборудования"

СЕРТИФИКАТ СООТВЕТСТВИЯ ВЫДАН НА ОСНОВАНИИ протокола сертификационных испытаний № 210906-003-08/ИР от 10.09.2021 года, выданного Испытательной лабораторией Общества с ограниченной ответственностью «Инновационные решения», аттестат аккредитации РОСС RU.0001.21АВ90, акта анализа состояния производства от 19.07.2021 года № 210712-16/тс, паспорта и руководства по эксплуатации, обоснования безопасности 28.25.14 ОБ
Схема сертификации: 1с

ДОПОЛНИТЕЛЬНАЯ ИНФОРМАЦИЯ Сведения о стандартах, в результате применения которых на добровольной основе обеспечивается соблюдение требований технического регламента ГОСТ 12.2.003-91 "Система стандартов безопасности труда. Оборудование производственное. Общие требования безопасности". Условия хранения, срок хранения (службы, годности) продукции указаны в прилагаемой к продукции товаросопроводительной и/или эксплуатационной документации.

СРОК ДЕЙСТВИЯ С 24.09.2021 **ПО** 23.09.2026 **ВКЛЮЧИТЕЛЬНО**

Руководитель (уполномоченное лицо) органа по сертификации (подпись) Тарасенко Игорь Сергеевич (Ф.И.О.)

М.П.

Эксперт (эксперт-аудитор) (эксперты (эксперты-аудиторы)) (подпись) Евстигнеева Евгения Сергеевна (Ф.И.О.)

«Тест Сертификация» ЕАС

АО «Опцион», Москва, 2020 г., «Система Сертификационной Протекции»

ТОО «Производственная компания «КарПромСнаб»

Республика Казахстан, 100022, г.Караганда, ул.Кирпичная, 21А
БИН 171 040 035 147; +7(7212)38-17-40; 40-05-91(92;93) +7-701-539-6762
KZ 5684902KZ001785812; АО «НУРБАНК» г. Караганда; БИК NURSKZKX
www.pkps.kz www.elektro.kz E-mail: kps-av@elektro.kz; kps-av@mail.ru

Исх. № 184
От 20.03.2023 г.

Вниманию руководителя
ТОО «ПАВЛОДАРЭНЕРГОПРОЕКТ»

КОММЕРЧЕСКОЕ ПРЕДЛОЖЕНИЕ

№	Наименование	Кол-во (шт.)	Цена KZT (с НДС)	Сумма
1	Шкаф ЯУО-9602-2874 УХЛ3	1	223920	223920
2	Шкаф ЯУО-9602-3474 УХЛ3	1	217546	217546
3	Шкаф УАВР-ЯУ8253-32А2 160А	1	653919	653919
4	Шкаф УАВР-ЯУ8253-22А2 80А	1	504985	504985
5	Шкаф РУСМ5135-2974У1	1	242359	242359
6	Шкаф щрн-9з-0-36	1	36686	36686
Итого:				1879415

Условия поставки: DDP (г. Уральск) Инкотермс
Условия оплаты: 2010 100% предоплата
Срок поставки: 40-60 рабочих дней

Директор
ТОО «Производственная компания «КарПромСнаб» _____ Мякишев Д.В..
М.П.

Исполнитель:
Ганиева Алеся
8(7212)40-05-91
kps-av@mail.ru

www.oez.com www.eaton.com www.keaz.ru www.relsis.ua www.hydro-vacuum.ru www.omecmotors.com www.akbkursk.ru

«ЭТЗ Аврора» ЖШС
Қазақстан Республикасы, Z00Y3P6, Нұр-Сұлтан қаласы Байқоңыр ауданы, Жәнібек Тархан көшесі, 4
Тел.: +7 (727) 313 19 93
Факс.: +7 (727) 313 11 88 (ішкі 306)
e-mail: 8000@avh.kz
www.avh.kz

ТОО «ЭТЗ Аврора»
Республика Казахстан, Z00Y3P6, г. Нур-Султан
Район Байконыр, улица Жанибека Тархана, дом 4
Тел.: +7 (727) 313 19 93
Факс.: +7 (727) 313 11 88 (вн. 306)
e-mail: 8000@avh.kz
www.avh.kz

Исх. письмо №08/23/00189 от «05» сентября 2023 г.

Первому руководителю
ТОО «ПАВЛОДАРЭНЕРГОПРОЕКТ»

Проект: «Реконструкция Уральского месторождения подземных вод, ЗКО, г.Уральск».

Коммерческое предложение

Настоящим выражаем Вам своё почтение и сообщаем, что компания ТОО «ЭТЗ Аврора» является заводом-изготовителем, и имеет все необходимые сертификаты и лицензии. В связи с этим, просим рассмотреть наше предложение на производство электротехнического оборудования:

№	Наименование	Кол-во шт.	Сумма с НДС 12%	Срок поставки
	Наименование *(по проекту)*			
1	Ответвительный сжим (орех) У731М (4-10 мм2; 1,5-10 мм2)	528	158 400	25 рабочих дней
2	Муфта натяжная К804 У3	13	20 800	
3	Коуш для стальных канатов Коуш 30 ГОСТ 2224-93	26	52 000	
4	Зажим тросовый К676 У3	26	53 560	
5	Выключатель прох. 1-клавишный для открытой установки, 10А, IP54	2	2 500	
6	Сетевой кабель (витая пара) FTP, категории 5е FTP Cat 5t 4x2x0,52	0,21	95 550	
	Итого:		**382 820 тг**	

Примечание: Все цены устанавливаются в Тенге (обменный курс устанавливается 1 доллар =459,5 KZT на 05/09/23). В случае изменения курса Доллара в сторону увеличения или уменьшения, Поставщик оставляет за собой право скорректировать стоимость оборудования согласно изменению курса Доллара.
Завод изготовитель: ТОО «ЭТЗ Аврора».
Данное коммерческое предложение не является офертой и не предназначено для передачи третьим лицам. Окончательные условия поставки оборудования определяются договором купли-продажи.
Стоимость включает НДС 12 %.
Срок действия данного ценового предложения: 10 календарных дней
Условия оплаты: 50% предоплата, 50% по уведомлению о готовности оборудования с завода производителя.
Цена дана с учетом доставки DDP до склада заказчика в г. Уральск.

С уважением,

Генеральный директор
ТОО «ЭТЗ Аврора» **Тыныбеков А.А.**

Исп.: Менеджер по продажам
Камалов Зафар Сулейманович
Тел.: +7 708 334 45 05

01.06.2023
Контактный телефон:
+7 (727) 237 92 50
infokz@iek.ru

Артикул	Номенклатура	Ссылка	Ед.	Статус	ТУ	Кратность			Базовая Цена, тенге с НДС	Рекомендованная Розничная Цена, тенге с НДС	Цена со статусной скидкой, тенге с НДС
						Ктр.	Кратн.	Мин. разр. к отгр.			
01. Модульное оборудование											
01.01 Автоматические выключатели											
01.01.01 Автоматические выключатели ARMAT											
01.01.01.01.01 Автоматические выключатели M06N хар-ка B											
AR-M06N-1-B001	ARMAT Авт. выкл. M06N 1P B 1A IEK	инфо	шт	новинка	ГОФРОКОРОБ	120	1	1	18854	**14141**	18854
AR-M06N-1-B002	ARMAT Авт. выкл. M06N 1P B 2A IEK	инфо	шт	новинка	ГОФРОКОРОБ	120	1	1	18590	**13943**	18590
AR-M06N-1-B003	ARMAT Авт. выкл. M06N 1P B 3A IEK	инфо	шт	новинка	ГОФРОКОРОБ	120	1	1	17403	**13052**	17403
AR-M06N-1-B004	ARMAT Авт. выкл. M06N 1P B 4A IEK	инфо	шт	новинка	ГОФРОКОРОБ	120	1	1	16164	**12123**	16164
AR-M06N-1-B005	ARMAT Авт. выкл. M06N 1P B 5A IEK	инфо	шт	новинка	ГОФРОКОРОБ	120	1	1	4518	**3389**	4518
AR-M06N-1-B006	ARMAT Авт. выкл. M06N 1P B 6A IEK	инфо	шт	новинка	ГОФРОКОРОБ	120	1	1	4518	**3389**	4518
AR-M06N-1-B008	ARMAT Авт. выкл. M06N 1P B 8A IEK	инфо	шт	новинка	ГОФРОКОРОБ	120	1	1	4518	**3389**	4518
AR-M06N-1-B010	ARMAT Авт. выкл. M06N 1P B 10A IEK	инфо	шт	новинка	ГОФРОКОРОБ	120	1	1	3681	**2761**	3681
AR-M06N-1-B013	ARMAT Авт. выкл. M06N 1P B 13A IEK	инфо	шт	новинка	ГОФРОКОРОБ	120	1	1	3968	**2976**	3968
AR-M06N-1-B016	ARMAT Авт. выкл. M06N 1P B 16A IEK	инфо	шт	новинка	ГОФРОКОРОБ	120	1	1	3446	**2585**	3446
AR-M06N-1-B020	ARMAT Авт. выкл. M06N 1P B 20A IEK	инфо	шт	новинка	ГОФРОКОРОБ	120	1	1	3550	**2663**	3550
AR-M06N-1-B025	ARMAT Авт. выкл. M06N 1P B 25A IEK	инфо	шт	новинка	ГОФРОКОРОБ	120	1	1	3550	**2663**	3550
AR-M06N-1-B032	ARMAT Авт. выкл. M06N 1P B 32A IEK	инфо	шт	новинка	ГОФРОКОРОБ	120	1	1	4686	**3515**	4686
AR-M06N-1-B040	ARMAT Авт. выкл. M06N 1P B 40A IEK	инфо	шт	новинка	ГОФРОКОРОБ	120	1	1	4686	**3515**	4686
AR-M06N-1-B050	ARMAT Авт. выкл. M06N 1P B 50A IEK	инфо	шт	новинка	ГОФРОКОРОБ	120	1	1	9510	**7133**	9510
AR-M06N-1-B063	ARMAT Авт. выкл. M06N 1P B 63A IEK	инфо	шт	новинка	ГОФРОКОРОБ	120	1	1	9510	**7133**	9510
AR-M06N-2-B001	ARMAT Авт. выкл. M06N 2P B 1A IEK	инфо	шт	новинка	ГОФРОКОРОБ	60	1	1	41927	**31445**	41927
AR-M06N-2-B002	ARMAT Авт. выкл. M06N 2P B 2A IEK	инфо	шт	новинка	ГОФРОКОРОБ	60	1	1	41927	**31445**	41927
AR-M06N-2-B003	ARMAT Авт. выкл. M06N 2P B 3A IEK	инфо	шт	новинка	ГОФРОКОРОБ	60	1	1	39026	**29270**	39026
AR-M06N-2-B004	ARMAT Авт. выкл. M06N 2P B 4A IEK	инфо	шт	новинка	ГОФРОКОРОБ	60	1	1	36389	**27292**	36389
AR-M06N-2-B005	ARMAT Авт. выкл. M06N 2P B 5A IEK	инфо	шт	новинка	ГОФРОКОРОБ	60	1	1	36389	**27292**	36389
AR-M06N-2-B006	ARMAT Авт. выкл. M06N 2P B 6A IEK	инфо	шт	новинка	ГОФРОКОРОБ	60	1	1	9707	**7280**	9707
AR-M06N-2-B008	ARMAT Авт. выкл. M06N 2P B 8A IEK	инфо	шт	новинка	ГОФРОКОРОБ	60	1	1	9707	**7280**	9707
AR-M06N-2-B010	ARMAT Авт. выкл. M06N 2P B 10A IEK	инфо	шт	новинка	ГОФРОКОРОБ	60	1	1	9327	**6995**	9327
AR-M06N-2-B013	ARMAT Авт. выкл. M06N 2P B 13A IEK	инфо	шт	новинка	ГОФРОКОРОБ	60	1	1	11420	**8565**	11420
AR-M06N-2-B016	ARMAT Авт. выкл. M06N 2P B 16A IEK	инфо	шт	новинка	ГОФРОКОРОБ	60	1	1	8565	**6424**	8565
AR-M06N-2-B020	ARMAT Авт. выкл. M06N 2P B 20A IEK	инфо	шт	новинка	ГОФРОКОРОБ	60	1	1	9809	**7357**	9809
AR-M06N-2-B025	ARMAT Авт. выкл. M06N 2P B 25A IEK	инфо	шт	новинка	ГОФРОКОРОБ	60	1	1	9809	**7357**	9809
AR-M06N-2-B032	ARMAT Авт. выкл. M06N 2P B 32A IEK	инфо	шт	новинка	ГОФРОКОРОБ	60	1	1	11286	**8465**	11286
AR-M06N-2-B040	ARMAT Авт. выкл. M06N 2P B 40A IEK	инфо	шт	новинка	ГОФРОКОРОБ	60	1	1	11801	**8851**	11801
AR-M06N-2-B050	ARMAT Авт. выкл. M06N 2P B 50A IEK	инфо	шт	новинка	ГОФРОКОРОБ	60	1	1	15227	**11420**	15227
AR-M06N-2-B063	ARMAT Авт. выкл. M06N 2P B 63A IEK	инфо	шт	новинка	ГОФРОКОРОБ	60	1	1	15227	**11420**	15227
AR-M06N-3-B001	ARMAT Авт. выкл. M06N 3P B 1A IEK	инфо	шт	новинка	ГОФРОКОРОБ	40	1	1	61967	**46475**	61967
AR-M06N-3-B002	ARMAT Авт. выкл. M06N 3P B 2A IEK	инфо	шт	новинка	ГОФРОКОРОБ	40	1	1	58802	**44102**	58802
AR-M06N-3-B003	ARMAT Авт. выкл. M06N 3P B 3A IEK	инфо	шт	новинка	ГОФРОКОРОБ	40	1	1	57484	**43113**	57484
AR-M06N-3-B004	ARMAT Авт. выкл. M06N 3P B 4A IEK	инфо	шт	новинка	ГОФРОКОРОБ	40	1	1	53528	**40146**	53528
AR-M06N-3-B005	ARMAT Авт. выкл. M06N 3P B 5A IEK	инфо	шт	новинка	ГОФРОКОРОБ	40	1	1	53528	**40146**	53528
AR-M06N-3-B006	ARMAT Авт. выкл. M06N 3P B 6A IEK	инфо	шт	новинка	ГОФРОКОРОБ	40	1	1	15809	**11857**	15809
AR-M06N-3-B008	ARMAT Авт. выкл. M06N 3P B 8A IEK	инфо	шт	новинка	ГОФРОКОРОБ	40	1	1	15809	**11857**	15809
AR-M06N-3-B010	ARMAT Авт. выкл. M06N 3P B 10A IEK	инфо	шт	новинка	ГОФРОКОРОБ	40	1	1	12331	**9248**	12331
AR-M06N-3-B013	ARMAT Авт. выкл. M06N 3P B 13A IEK	инфо	шт	новинка	ГОФРОКОРОБ	40	1	1	18971	**14228**	18971
AR-M06N-3-B016	ARMAT Авт. выкл. M06N 3P B 16A IEK	инфо	шт	новинка	ГОФРОКОРОБ	40	1	1	11804	**8853**	11804

Артикул	Номенклатура	Ссылка	Ед.	Статус	ТУ	Ктр.	Кратн.	Мин. разр. к отгр.	Базовая Цена, тенге с НДС	Рекомендованная Розничная Цена, тенге с НДС	Цена со статусной скидкой, тенге с НДС
CTG12-160-K04-035-R	Труба гофр. двустенная ПНД d=160мм красная (35м)	инфо	м	заказная	ОБВЯЗОЧНОЕ СР	35	35	35	2730	**2048**	2730
CTG12-200-K04-025-R	Труба гофр. двустенная ПНД d=200мм красная (25м)	инфо	м	новинка	ОБВЯЗОЧНОЕ СР	25	25	25	4112	**3084**	4112
EA-TG13-2-1-2-125-006-K04	ELASTA Труба гофр. двустенная жесткая ПНД d=125м	инфо	м	новинка	СТРЕТЧ-ПЛЁНКА	24	24	24	2555	**1916**	2555
EA-TG13-2-1-2-140-006-K04	ELASTA Труба гофр. двустенная жесткая ПНД d=140м	инфо	м	новинка	СТРЕТЧ-ПЛЁНКА	24	24	24	3038	**2279**	3038
EA-TG13-2-1-2-200-006-K04	ELASTA Труба гофр. двустенная жесткая ПНД d=200м	инфо	м	новинка	СТРЕТЧ-ПЛЁНКА	24	24	24	5063	**3797**	5063
EA-TG22-2-2-2-040-025-K04	ELASTA Труба гофр. двустенная ПНД d=40мм красная	инфо	м	новинка	ОБВЯЗОЧНОЕ СР	25	25	25	592	**444**	592
EA-TG22-2-2-2-050-025-K04	ELASTA Труба гофр. двустенная ПНД d=50мм красная	инфо	м	новинка	ОБВЯЗОЧНОЕ СР	25	25	25	650	**488**	650
EA-TG22-2-2-2-063-025-K04	ELASTA Труба гофр. двустенная ПНД d=63мм красная	инфо	м	новинка	ОБВЯЗОЧНОЕ СР	25	25	25	773	**580**	773
05.02.01.03.02 Аксессуары к трубам пластиковым гофрированным двустенным ПНД											
CTA12D-M040-K02-R	ELASTA Муфта соединительная для двустенной труб	инфо	шт	заказная	ГОФРОКОРОБ	300	10	10	393	**295**	393
CTA12D-M050-K02-R	ELASTA Муфта соединительная для двустенной труб	инфо	шт	заказная	ГОФРОКОРОБ	160	10	10	475	**356**	475
CTA12D-M063-K02-R	ELASTA Муфта соединительная для двустенной труб	инфо	шт	заказная	ГОФРОКОРОБ	100	5	5	573	**430**	573
CTA12D-M075-K02-R	ELASTA Муфта соединительная для двустенной труб	инфо	шт	заказная	ГОФРОКОРОБ	45	5	5	842	**632**	842
CTA12D-M090-K02-R	ELASTA Муфта соединительная для двустенной труб	инфо	шт	заказная	ГОФРОКОРОБ	44	2	2	1261	**946**	1261
CTA12D-M110-K02-R	ELASTA Муфта соединительная для двустенной труб	инфо	шт	заказная	ГОФРОКОРОБ	20	2	2	1878	**1409**	1878
CTA12D-M125-K02-R	ELASTA Муфта соединительная для двустенной труб	инфо	шт	новинка	ГОФРОКОРОБ	12	1	1	1686	**1265**	1686
CTA12D-M140-K02-R	ELASTA Муфта соединительная для двустенной труб	инфо	шт	новинка	ГОФРОКОРОБ	10	1	1	1974	**1481**	1974
CTA12D-M160-K02-R	ELASTA Муфта соединительная для двустенной труб	инфо	шт	новинка	ГОФРОКОРОБ	7	1	1	2291	**1718**	2291
CTA12D-M200-K02-R	ELASTA Муфта соединительная для двустенной труб	инфо	шт	заказная	ГОФРОКОРОБ	4	1	1	3316	**2487**	3316
05.02.01.XX Продукция, выведенная из ассортимента											
CTA12D-M075-K02	Муфта соединительная для двустенной трубы d75	инфо	шт	под заказ	КОРОБКА/БОКС	20	20	20	693	**520**	693
CTG12-090-K04-050	Труба гофр.двустенная ПНД/ПВД d90 красная (50м)	инфо	м	под заказ	ОБВЯЗОЧНОЕ СР	50	50	50	1544	**1158**	1544
CTG12-110-K04-050	Труба гофр.двустенная ПНД/ПВД d110 красная (50м)	инфо	м	новинка	ОБВЯЗОЧНОЕ СР	50	50	50	1085	**814**	1085
05.02.02 Трубы пластиковые GENERICA											
05.02.02.01 Трубы пластиковые гофрированные ПВХ											
CTG20-16-K41-100-G	Труба гофр. ПВХ d=16 с зондом (100м) GENERICA	инфо	м	новинка	ОБВЯЗОЧНОЕ СР	100	100	100	89	**67**	89
CTG20-20-K41-100-G	Труба гофр. ПВХ d=20 с зондом (100м) GENERICA	инфо	м	новинка	ОБВЯЗОЧНОЕ СР	100	100	100	114	**86**	114
CTG20-25-K41-050-G	Труба гофр. ПВХ d=25 с зондом (50м) GENERICA	инфо	м	новинка	ОБВЯЗОЧНОЕ СР	50	50	50	180	**135**	180
05.02.03 Аксессуары для пластиковых труб ELASTA											
05.02.03.01 Аксессуары для пластиковых труб серые											
CTA10D-BS16-K41-050	ELASTA Муфта труба-коробка BS16 IP65 IEK	инфо	шт	заказная	КОРОБКА/БОКС	800	50	50	650	**488**	650
CTA10D-BS20-K41-050	ELASTA Муфта труба-коробка BS20 IP65 IEK	инфо	шт	заказная	КОРОБКА/БОКС	600	50	50	742	**557**	742
CTA10D-BS25-K41-050	ELASTA Муфта труба-коробка BS25 IP65 IEK	инфо	шт	заказная	КОРОБКА/БОКС	400	50	50	834	**626**	834
CTA10D-BS32-K41-025	ELASTA Муфта труба-коробка BS32 IP65 IEK	инфо	шт	заказная	КОРОБКА/БОКС	300	25	25	1127	**845**	1127
CTA10D-BS40-K41-025	ELASTA Муфта труба-коробка BS40 IP65 IEK	инфо	шт	заказная	КОРОБКА/БОКС	200	25	25	1658	**1244**	1658
CTA10D-BS50-K41-015	ELASTA Муфта труба-коробка BS50 IP65 IEK	инфо	шт	заказная	КОРОБКА/БОКС	120	15	15	2006	**1505**	2006
CTA10D-CF16-K41-010	ELASTA Держатель с защелкой CF16 (10шт/упак) IEK	инфо	упак	новинка	КОРОБКА/БОКС	50	50	50	244	**183**	244
CTA10D-CF16-K41-100	ELASTA Держатель с защелкой CF16 IEK	инфо	шт	обязательн	КОРОБКА/БОКС	1000	100	100	24	**18**	24
CTA10D-CF20-K41-010	ELASTA Держатель с защелкой CF20 (10шт/упак) IEK	инфо	упак	новинка	КОРОБКА/БОКС	50	50	50	275	**206**	275
CTA10D-CF20-K41-100	ELASTA Держатель с защелкой CF20 IEK	инфо	шт	обязательн	КОРОБКА/БОКС	1000	100	100	29	**22**	29
CTA10D-CF25-K41-010	ELASTA Держатель с защелкой CF25 (10шт/упак) IEK	инфо	упак	новинка	КОРОБКА/БОКС	50	50	50	352	**264**	352
CTA10D-CF25-K41-100	ELASTA Держатель с защелкой CF25 IEK	инфо	шт	обязательн	КОРОБКА/БОКС	1000	100	100	37	**28**	37
CTA10D-CF32-K41-005	ELASTA Держатель с защелкой CF32 (5шт/упак) IEK	инфо	упак	заказная	КОРОБКА/БОКС	50	50	50	506	**380**	506
CTA10D-CF32-K41-050	ELASTA Держатель с защелкой CF32 IEK	инфо	шт	заказная	КОРОБКА/БОКС	500	50	50	47	**35**	47
CTA10D-CF40-K41-005	Держатель с защелкой CF40 (5шт/упак) IEK	инфо	упак	новинка	КОРОБКА/БОКС	80	5	5	405	**304**	405
CTA10D-CF40-K41-050	ELASTA Держатель с защелкой CF40 IEK	инфо	шт	заказная	КОРОБКА/БОКС	400	50	50	119	**89**	119
CTA10D-CF50-K41-005	Держатель с защелкой CF50 (5шт/упак) IEK	инфо	упак	новинка	КОРОБКА/БОКС	50	5	5	268	**201**	268
CTA10D-CF50-K41-025	ELASTA Держатель с защелкой CF50 IEK	инфо	шт	заказная	КОРОБКА/БОКС	250	25	25	211	**158**	211
CTA10D-CFC40-K41-050	ELASTA Хомутный держатель CFC40 IEK	инфо	шт	заказная	КОРОБКА/БОКС	400	50	50	352	**264**	352
CTA10D-CFC50-K41-025	ELASTA Хомутный держатель CFC50 IEK	инфо	шт	заказная	КОРОБКА/БОКС	250	25	25	474	**356**	474
CTA10D-CFF132-K41-100	Хомутный держатель со стяжкой CFF1 16-32мм IEK	инфо	шт	новинка	КОРОБКА/БОКС	1000	1	1	158	**119**	158
CTA10D-CIG16-K41-005	Поворот открывающийся на 90град CI16G (5шт/упак	инфо	компл	новинка	КОРОБКА/БОКС	160	10	10	455	**341**	455

Артикул	Номенклатура	Ссылка	Ед.	Статус	ТУ	Ктр.	Кратн.	Мин. разр. к отгр.	Базовая Цена, тенге с НДС	Рекомендованная Розничная Цена, тенге с НДС	Цена со статусной скидкой, тенге с НДС
UZV6-150-35	Зажим винтовой ЗВИ-150 н/г 16-35мм2 12пар синие	инфо	шт	заказная	ГОФРОКОРОБ	50	5	5	4934	**3701**	4934
08.01.03.01.02.05 Зажимы винтовые ЗВИ полистирол желтые											
UZV7-003-04	Зажим винтовой ЗВИ-3 н/г 1,0-2,5мм2 12пар желтые	инфо	шт	заказная	ГОФРОКОРОБ	1000	10	10	341	**256**	341
UZV7-005-04	Зажим винтовой ЗВИ-5 н/г 1,5-4,0мм2 12пар желтые	инфо	шт	заказная	ГОФРОКОРОБ	1000	10	10	408	**306**	408
UZV7-010-06	Зажим винтовой ЗВИ-10 н/г 2,5-6мм2 12пар желтые	инфо	шт	заказная	ГОФРОКОРОБ	500	10	10	601	**451**	601
UZV7-015-06	Зажим винтовой ЗВИ-15 н/г 4,0-10мм2 12пар желты	инфо	шт	заказная	ГОФРОКОРОБ	500	10	10	869	**652**	869
UZV7-020-06	Зажим винтовой ЗВИ-20 н/г 4-10мм2 12пар желтые	инфо	шт	заказная	ГОФРОКОРОБ	400	10	10	917	**688**	917
UZV7-030-10	Зажим винтовой ЗВИ-30 н/г 6-16мм2 12пар желтые	инфо	шт	заказная	ГОФРОКОРОБ	300	10	10	1239	**929**	1239
UZV7-060-16	Зажим винтовой ЗВИ-60 н/г 6-16мм2 12пар желтые	инфо	шт	заказная	ГОФРОКОРОБ	200	10	10	1889	**1417**	1889
UZV7-080-25	Зажим винтовой ЗВИ-80 н/г 10-25мм2 12пар желтые	инфо	шт	заказная	ГОФРОКОРОБ	100	10	10	3083	**2312**	3083
UZV7-100-25	Зажим винтовой ЗВИ-100 н/г 10-25мм2 12пар желты	инфо	шт	заказная	ГОФРОКОРОБ	50	10	10	4313	**3235**	4313
UZV7-150-35	Зажим винтовой ЗВИ-150 н/г 16-35мм2 12пар желты	инфо	шт	заказная	ГОФРОКОРОБ	50	5	5	4934	**3701**	4934
08.01.03.01.03 Зажимы винтовые КЗВИ											
UZVK-025-10	Зажим винтовой концевой изолированный КЗВИ 2,5	инфо	шт	регулярная	ГОФРОКОРОБ	1000	10	10	423	**317**	423
UZVK-025-5	Зажим винтовой концевой изолированный КЗВИ 2,5	инфо	шт	заказная	ГОФРОКОРОБ	1600	40	40	210	**158**	210
UZVK-04-10	Зажим винтовой концевой изолированный КЗВИ 4,0	инфо	шт	регулярная	ГОФРОКОРОБ	500	10	10	608	**456**	608
UZVK-04-5	Зажим винтовой концевой изолированный КЗВИ 4,0	инфо	шт	заказная	ГОФРОКОРОБ	1000	20	20	305	**229**	305
UZVK-06-10	Зажим винтовой концевой изолированный КЗВИ 6,0	инфо	шт	регулярная	ГОФРОКОРОБ	500	10	10	938	**704**	938
UZVK-06-5	Зажим винтовой концевой изолированный КЗВИ 6,0	инфо	шт	заказная	ГОФРОКОРОБ	1000	20	20	471	**353**	471
UZVK-10-10	Зажим винтовой концевой изолированный КЗВИ 10	инфо	шт	заказная	ГОФРОКОРОБ	250	5	5	1439	**1079**	1439
UZVK-10-5	Зажим винтовой концевой изолированный КЗВИ 10	инфо	шт	регулярная	ГОФРОКОРОБ	500	20	20	717	**538**	717
UZVK-16-10	Зажим винтовой концевой изолированный КЗВИ 16	инфо	шт	регулярная	ГОФРОКОРОБ	150	5	5	2631	**1973**	2631
UZVK-16-5	Зажим винтовой концевой изолированный КЗВИ 16	инфо	шт	заказная	ГОФРОКОРОБ	300	20	20	1314	**986**	1314
UZVK-25-10	Зажим винтовой концевой изолированный КЗВИ 25	инфо	шт	регулярная	ГОФРОКОРОБ	50	5	5	3542	**2657**	3542
08.01.04 Строительно-монтажные клеммы СМК											
08.01.04.01 Строительно-монтажные клеммы СМК											
UKZ-001-302	Строительно-монтажная клемма СМК 773-302 IEK	инфо	шт	заказная	ГОФРОКОРОБ	8000	100	100	86	**65**	86
UKZ-001-304	Строительно-монтажная клемма СМК 773-304 IEK	инфо	шт	заказная	ГОФРОКОРОБ	6000	100	100	100	**75**	100
UKZ-001-306	Строительно-монтажная клемма СМК 773-306 IEK	инфо	шт	заказная	ГОФРОКОРОБ	4000	50	50	152	**114**	152
UKZ-001-308	Строительно-монтажная клемма СМК 773-308 IEK	инфо	шт	заказная	ГОФРОКОРОБ	3000	50	50	202	**152**	202
UKZ-001-322	Строительно-монтажная клемма СМК 773-322 IEK	инфо	шт	заказная	ГОФРОКОРОБ	8000	100	100	125	**94**	125
UKZ-001-324	Строительно-монтажная клемма СМК 773-324 IEK	инфо	шт	регулярная	ГОФРОКОРОБ	6000	100	100	136	**102**	136
UKZ-001-326	Строительно-монтажная клемма СМК 773-326 IEK	инфо	шт	заказная	ГОФРОКОРОБ	4000	50	50	154	**116**	154
UKZ-001-328	Строительно-монтажная клемма СМК 773-328 IEK	инфо	шт	заказная	ГОФРОКОРОБ	3000	50	50	170	**128**	170
UKZ-001-412	Строительно-монтажная клемма СМК 222-412 IEK	инфо	шт	обязательн	ГОФРОКОРОБ	5000	50	50	195	**146**	195
UKZ-001-413	Строительно-монтажная клемма СМК 222-413 IEK	инфо	шт	обязательн	ГОФРОКОРОБ	4000	50	50	245	**184**	245
UKZ-001-415	Строительно-монтажная клемма СМК 222-415 IEK	инфо	шт	обязательн	ГОФРОКОРОБ	2500	50	50	395	**296**	395
UKZ30-202-001	Строительно-монтажная клемма СМК 772-202 IEK	инфо	шт	заказная	КОРОБКА/БОКС	18000	100	100	77	**58**	77
UKZ30-203-001	Строительно-монтажная клемма СМК 772-203 IEK	инфо	шт	заказная	КОРОБКА/БОКС	12000	100	100	93	**70**	93
UKZ30-204-001	Строительно-монтажная клемма СМК 772-204 IEK	инфо	шт	заказная	КОРОБКА/БОКС	10000	100	100	116	**87**	116
UKZ30-205-001	Строительно-монтажная клемма СМК 772-205 IEK	инфо	шт	заказная	КОРОБКА/БОКС	10000	100	100	129	**97**	129
UKZ30-206-001	Строительно-монтажная клемма СМК 772-206 IEK	инфо	шт	заказная	КОРОБКА/БОКС	8000	100	100	154	**116**	154
UKZ30-208-001	Строительно-монтажная клемма СМК 772-208 IEK	инфо	шт	заказная	КОРОБКА/БОКС	6000	100	100	202	**152**	202
UKZ31-242-001	Строительно-монтажная клемма СМК 772-242 с паст	инфо	шт	заказная	КОРОБКА/БОКС	18000	100	100	93	**70**	93
UKZ31-243-001	Строительно-монтажная клемма СМК 772-243 с паст	инфо	шт	заказная	КОРОБКА/БОКС	12000	100	100	100	**75**	100
UKZ31-244-001	Строительно-монтажная клемма СМК 772-244 с паст	инфо	шт	заказная	КОРОБКА/БОКС	10000	100	100	141	**106**	141
UKZ31-245-001	Строительно-монтажная клемма СМК 772-245 с паст	инфо	шт	заказная	КОРОБКА/БОКС	10000	100	100	154	**116**	154
UKZ31-246-001	Строительно-монтажная клемма СМК 772-246 с паст	инфо	шт	заказная	КОРОБКА/БОКС	8000	100	100	168	**126**	168
UKZ31-248-001	Строительно-монтажная клемма СМК 772-248 с паст	инфо	шт	заказная	КОРОБКА/БОКС	6000	100	100	279	**209**	279
UKZ40-412-001	Строительно-монтажная клемма СМК 223-412 IEK	инфо	шт	под заказ	КОРОБКА/БОКС	8000	100	100	225	**169**	225
UKZ40-415-001	Строительно-монтажная клемма СМК 223-415 IEK	инфо	шт	под заказ	КОРОБКА/БОКС	3000	50	50	445	**334**	445
UKZ50-101-001	Строительно-монтажная клемма СМК 224-101 IEK	инфо	шт	заказная	КОРОБКА/БОКС	7000	70	70	134	**101**	134

Артикул	Номенклатура	Ссылка	Ед.	Статус	ТУ	Ктр.	Кратн.	Мин. разр. к отгр.	Базовая Цена, тенге с НДС	Рекомендованная Розничная Цена, тенге с НДС	Цена со статусной скидкой, тенге с НДС
UHH31-D048-350-100	Хомут 4,8х350мм нейлон (100шт) IEK	инфо	упак	обязательн	ГОФРОКОРОБ	90	10	10	2776	**2082**	2776
UHH31-D048-400-100	Хомут 4,8х400мм нейлон (100шт) IEK	инфо	упак	обязательн	ГОФРОКОРОБ	90	10	10	3110	**2333**	3110
UHH31-D048-450-100	Хомут 4,8х450мм нейлон (100шт) IEK	инфо	упак	обязательн	ГОФРОКОРОБ	90	10	10	3619	**2714**	3619
UHH31-D048-500-100	Хомут 4,8х500мм нейлон (100шт) IEK	инфо	упак	обязательн	ГОФРОКОРОБ	90	10	10	3935	**2951**	3935
UHH31-D076-300-100	Хомут 7,6х300мм нейлон (100шт) IEK	инфо	упак	обязательн	ГОФРОКОРОБ	85	5	5	4210	**3158**	4210
UHH31-D076-350-100	Хомут 7,6х350мм нейлон (100шт) IEK	инфо	упак	заказная	ГОФРОКОРОБ	70	5	5	4858	**3644**	4858
UHH31-D076-400-100	Хомут 7,6х400мм нейлон (100шт) IEK	инфо	упак	обязательн	ГОФРОКОРОБ	50	5	5	5746	**4310**	5746
UHH31-D076-500-100	Хомут 7,6х500мм нейлон (100шт) IEK	инфо	упак	обязательн	ГОФРОКОРОБ	45	5	5	7022	**5267**	7022
UHH31-D088-1000-100	Хомут 8,8х1000мм нейлон (100шт) IEK	инфо	упак	заказная	ГОФРОКОРОБ	15	1	1	26059	**19544**	26059
UHH31-D088-400-100	Хомут 8,8х400мм нейлон (100шт) IEK	инфо	упак	заказная	ГОФРОКОРОБ	50	5	5	6040	**4530**	6040
UHH31-D088-500-100	Хомут 8,8х500мм нейлон (100шт) IEK	инфо	упак	обязательн	ГОФРОКОРОБ	50	5	5	7842	**5882**	7842
UHH31-D088-650-100	Хомут 8,8х650мм нейлон (100шт) IEK	инфо	упак	заказная	ГОФРОКОРОБ	40	5	5	10415	**7811**	10415
UHH31-D088-750-100	Хомут 8,8х750мм нейлон (100шт) IEK	инфо	упак	регулярная	ГОФРОКОРОБ	30	5	5	14316	**10737**	14316
UHH31-D088-800-100	Хомут 8,8х800мм нейлон (100шт) IEK	инфо	упак	регулярная	ГОФРОКОРОБ	20	5	5	17443	**13082**	17443
08.02.01.01.01.02 Хомуты Хкн нейлон черные (100шт/упак)											
UHH32-D025-100-100	Хомут 2,5х100мм нейлон черный (100шт) IEK	инфо	упак	обязательн	ГОФРОКОРОБ	600	20	20	324	**243**	324
UHH32-D025-150-100	Хомут 2,5х150мм нейлон черный (100шт) IEK	инфо	упак	обязательн	ГОФРОКОРОБ	460	20	20	505	**379**	505
UHH32-D025-200-100	Хомут 2,5х200мм нейлон черный (100шт) IEK	инфо	упак	обязательн	ГОФРОКОРОБ	300	20	20	662	**497**	662
UHH32-D025-250-100	Хомут 2,5х250мм нейлон черный (100шт) IEK	инфо	упак	обязательн	ГОФРОКОРОБ	200	20	20	1110	**833**	1110
UHH32-D036-100-100	Хомут 3,6х100мм нейлон черный (100шт) IEK	инфо	упак	регулярная	ГОФРОКОРОБ	400	20	20	530	**398**	530
UHH32-D036-150-100	Хомут 3,6х150мм нейлон черный (100шт) IEK	инфо	упак	обязательн	ГОФРОКОРОБ	320	20	20	801	**601**	801
UHH32-D036-200-100	Хомут 3,6х200мм нейлон черный (100шт) IEK	инфо	упак	обязательн	ГОФРОКОРОБ	200	20	20	1033	**775**	1033
UHH32-D036-250-100	Хомут 3,6х250мм нейлон черный (100шт) IEK	инфо	упак	обязательн	ГОФРОКОРОБ	200	20	20	1331	**998**	1331
UHH32-D036-300-100	Хомут 3,6х300мм нейлон черный (100шт) IEK	инфо	упак	обязательн	ГОФРОКОРОБ	180	20	20	1592	**1194**	1592
UHH32-D036-350-100	Хомут 3,6х350мм нейлон черный (100шт) IEK	инфо	упак	обязательн	ГОФРОКОРОБ	140	20	20	2189	**1642**	2189
UHH32-D048-200-100	Хомут 4,8х200мм нейлон черный (100шт) IEK	инфо	упак	обязательн	ГОФРОКОРОБ	150	10	10	1552	**1164**	1552
UHH32-D048-250-100	Хомут 4,8х250мм нейлон черный (100шт) IEK	инфо	упак	регулярная	ГОФРОКОРОБ	120	10	10	2076	**1557**	2076
UHH32-D048-300-100	Хомут 4,8х300мм нейлон черный (100шт) IEK	инфо	упак	обязательн	ГОФРОКОРОБ	100	10	10	2284	**1713**	2284
UHH32-D048-350-100	Хомут 4,8х350мм нейлон черный (100шт) IEK	инфо	упак	регулярная	ГОФРОКОРОБ	90	10	10	2776	**2082**	2776
UHH32-D048-400-100	Хомут 4,8х400мм нейлон черный (100шт) IEK	инфо	упак	регулярная	ГОФРОКОРОБ	90	10	10	3110	**2333**	3110
UHH32-D048-450-100	Хомут 4,8х450мм нейлон черный (100шт) IEK	инфо	упак	обязательн	ГОФРОКОРОБ	90	10	10	3619	**2714**	3619
UHH32-D048-500-100	Хомут 4,8х500мм нейлон черный (100шт) IEK	инфо	упак	регулярная	ГОФРОКОРОБ	90	10	10	3935	**2951**	3935
UHH32-D076-300-100	Хомут 7,6х300мм нейлон черный (100шт) IEK	инфо	упак	регулярная	ГОФРОКОРОБ	85	5	5	4210	**3158**	4210
UHH32-D076-350-100	Хомут 7,6х350мм нейлон черный (100шт) IEK	инфо	упак	регулярная	ГОФРОКОРОБ	70	5	5	4858	**3644**	4858
UHH32-D076-400-100	Хомут 7,6х400мм нейлон черный (100шт) IEK	инфо	упак	заказная	ГОФРОКОРОБ	50	5	5	5746	**4310**	5746
UHH32-D076-450-100	Хомут 7,6х450мм нейлон черный (100шт) IEK	инфо	упак	заказная	ГОФРОКОРОБ	45	5	5	6671	**5003**	6671
UHH32-D076-500-100	Хомут 7,6х500мм нейлон черный (100шт) IEK	инфо	упак	заказная	ГОФРОКОРОБ	45	5	5	7022	**5267**	7022
UHH32-D088-1000-100	Хомут 8,8х1000мм нейлон черный (100шт) IEK	инфо	упак	заказная	ГОФРОКОРОБ	15	1	1	26059	**19544**	26059
UHH32-D088-400-100	Хомут 8,8х400мм нейлон черный (100шт) IEK	инфо	упак	заказная	ГОФРОКОРОБ	50	5	5	6040	**4530**	6040
UHH32-D088-500-100	Хомут 8,8х500мм нейлон черный (100шт) IEK	инфо	упак	заказная	ГОФРОКОРОБ	50	5	5	7842	**5882**	7842
UHH32-D088-650-100	Хомут 8,8х650мм нейлон черный (100шт) IEK	инфо	упак	заказная	ГОФРОКОРОБ	40	5	5	10415	**7811**	10415
UHH32-D088-750-100	Хомут 8,8х750мм нейлон черный (100шт) IEK	инфо	упак	заказная	ГОФРОКОРОБ	30	5	5	14316	**10737**	14316
UHH32-D088-800-100	Хомут 8,8х800мм нейлон черный (100шт) IEK	инфо	упак	заказная	ГОФРОКОРОБ	20	5	5	17443	**13082**	17443
08.02.01.01.01.03 Хомуты Хкн нейлон белые (50шт/упак)											
UHH20-D025-100-050	Хомут 2,5х100мм нейлон (50шт) IEK	инфо	упак	заказная	ГОФРОКОРОБ	720	40	40	212	**159**	212
UHH20-D025-150-050	Хомут 2,5х150мм нейлон (50шт) IEK	инфо	упак	заказная	ГОФРОКОРОБ	600	40	40	303	**227**	303
UHH20-D025-200-050	Хомут 2,5х200мм нейлон (50шт) IEK	инфо	упак	заказная	ГОФРОКОРОБ	440	40	40	419	**314**	419
UHH20-D036-150-050	Хомут 3,6х150мм нейлон (50шт) IEK	инфо	упак	заказная	ГОФРОКОРОБ	400	40	40	505	**379**	505
UHH20-D036-200-050	Хомут 3,6х200мм нейлон (50шт) IEK	инфо	упак	заказная	ГОФРОКОРОБ	360	40	40	620	**465**	620
UHH20-D036-250-050	Хомут 3,6х250мм нейлон (50шт) IEK	инфо	упак	заказная	ГОФРОКОРОБ	240	40	40	837	**628**	837
UHH20-D036-300-050	Хомут 3,6х300мм нейлон (50шт) IEK	инфо	упак	заказная	ГОФРОКОРОБ	200	40	40	946	**710**	946
08.02.01.01.02 Хомуты многоразовые ХМ											

РЗА СИСТЕМЗ-KZ

г. Алматы,
пр-т Суюнбая 211,
050056

https://rzasystems.kz
+7 (771) 780-88-11
office@rzasystems.kz

ТКП № 136 ***от 25.09.2023 г.***

Кому: Руководству ТОО "Павлодарэнергопроект"

Благодарим за Ваш запрос , направляем стоимость поставки оборудования релейной защиты производства РЗА СИСТЕМЗ-KZ для обьекта "Реконструкция Уральского месторождения подземных вод г. Уральск, ЗКО":

№ п/п	*Наименование товара*	*Тип*	*Цена за ед-цу Товара в тенге, с НДС*	*Кол-во, шт.*	*Стоимость в тенге, с НДС*
1	Шкаф защиты трансформатора	ШЗА-УТО-35-ОГО-1-21УХЛ4	9 014 400,00	1	9 014 400,00

Примечание 1: *Стоимость на оборудование дана для составления сметы и должна уточняться при размещении заказа.*

Примечание 2: *В стоимости поставки шкафа защиты трансформатора учтена стоимость постаски блоков питания типа ОРИОН-БП-5 и их монтаж*

Срок поставки: *2,5 месяца с даты получения предоплаты и согласования всех технических характеристик*

Условие поставки: *DDP, г. Уральск*

Гарантия: *на всё оборудование действует стандартная гарантия завода изготовителя в течении 18 месяцев с момента отгрузки покупателю со склада поставщика.*

Директор по продажам ТОО "РЗА Системз" ***Наумов К.М.***

ҚАЗАҚСТАН РЕСПУБЛИКАСЫ
Акционерлік қоғамы «КЭМОНТ»

070016, ШҚО, Өскемен қаласы
Самар тасжолы, 7

KEMONT

РЕСПУБЛИКА КАЗАХСТАН
Акционерное общество «КЭМОНТ»

070016, ВКО, г.Усть-Каменогорск
Самарское шоссе, 7

РНН 181600060675, БИН 990640000421,
тел. +7(7232)492626, факс +7(7232)755855
e-mail: kemont@kemont.kz, www.kemont.kz

ISO 9001:2015
ISO 14001:2015
ISO 45001:2018

Гос. лицензия № 12016827 Проектная деятельность
Гос. лицензия № 13004978 Строительно-монтажные работы
Гос. лицензия № 17014090 Изыскательская деятельность

IQNet

Исх. № КО-001589 от 5 октября 2023 г.

Товарищество с ограниченной
ответственностью "Павлодарэнергопроект"
Первому руководителю

В ответ на Ваш запрос, сообщаем стоимость изготовления электрооборудования:

№	Наименование оборудования и материалов	Ед.изм.	Кол-во	Цена за ед.изм. без НДС, KZT	Сумма без НДС, KZT
	Проект: Реконструкция Уральского месторождения подземных вод, ЗКО, г. Уральск				
1	РУ-0,4кВ из 10 панелей серии ЩО70 согласно опросного листа для заказа РУ 0,4кВ, 976-22-7-ЭМ.ОЛ2.	к-т	1	24 897 975,00	24 897 975,00
				Итого	**24 897 975,00**
				НДС 12%	**2 987 757,00**
				Всего с НДС	**27 885 732,00**

Настоящая цена действительна при цене за $ по курсу Нацбанка РК 477 Тенге и, в случае, превышения или снижения курса более 5 %, данное коммерческое предложение является недействительным и подлежит пересчету по письменному запросу заказчика

В стоимости оборудования учтен выходной контроль поставляемого оборудования с прохождением типовых испытаний на заводе АО «КЭМОНТ».
В стоимости не учтены работы по монтажу и пуско-наладке оборудования на объекте.

Условия поставки DDP г. Уральск ИНКОТЕРМС 2010

Срок изготовления 100 календарных дней с момента получения 50% предоплаты и согласования всех технических вопросов

Условия платежа 50% предоплата, 50% по уведомлению о готовности товара к отгрузке.

Предложение действительно до 3 ноября 2023 г.

Начальник коммерческого отдела _____ Антропов Д.Н.

Исп. Воронин Александр Вячеславович
e-mail: sales@kemont.kz

ЖШС "Энергия плюс Караганда"
БСН 100140016179
ЖТК KZ638562203106096277
БТК KCJBKZKX КБЕ 17
АҚ "БанкЦентрКредит"

ENERGY PLUS

ТОО "Энергия плюс Караганда"
БИН 100140016179
ИИК KZ638562203106096277
БИК KCJBKZKX КБЕ 17
АО "БанкЦентрКредит"

020000, Казахстан, г. Нур-Султан, ул. Беимбета Майлина 4/1, офис 206, +7 708 278 10 50, e-mail: astana@eplus.kz

12.10.2023

ТОО "ПАВЛОДАРЭНЕРГОПРОЕКТ"

Согласно Вашего запроса на поставку насосного оборудования для проекта "Реконструкция Уральского месторождения подземных вод, ЗКО. Замена шкафов управления существующих скважинных насосов", сообщаем:

№ п/п	Наименование	Срок поставки недель	Цена за единицу	Кол-во	Стоимость
1	Шкаф управления скважинным насосом Control Energy MP204 1x36,5-45A DOL U2, 22 кВт	18-20	2 656 443	12	31 877 315
2	Шкаф управления скважинным насосом Control Energy MP204 1x23,5-30A DOL U2, 15 кВт	18-20	1 911 437	7	13 380 058
3	Шкаф управления скважинным насосом Control Energy MP204 1x23,5-30A DOL U2, 11 кВт	18-20	1 911 437	6	11 468 621
4	Шкаф управления скважинным насосом Control Energy MP204 1x14,5-23,5A DOL U2, 9,2 кВт	18-20	1 919 124	5	9 595 622
5	Шкаф управления скважинным насосом Control Energy MP204 1x14,5-23,5A DOL U2, 7,5 кВт	18-20	1 919 124	3	5 757 373
6	Модуль передачи данных MODBUS CIM200 Add-on cpl. Packed	18-20	324	33	10 692
7	CIU 900 ДЛЯ ВНЕШНЕЙ УСТАНОВКИ МОДУЛЕЙ CIM	18-20	186 601	33	6 157 832
8	Bluetooth модуль MI301 для устройств на базе Android или Apple iOS	18-20	173 322	2	346 644
				Стоимость итого:	**78 594 157**

Условия поставки: DDP г. Уральск.

Сроки поставки: Ориентировочные - Уточняются на момент размещения заказа.

Условия оплаты: договорные

Гарантия на все оборудование 2 года

Валюта: Наши цены указаны в Тенге, с НДС 12%

Срок действия: Предложение действительно до *01.11.2023*

ЖШС/ТОО «Энергия плюс Караганда» БСН/БИН 100140016179 ДЛЯ ДОКУМЕНТОВ

GRUNDFOS AUTHORISED DEALER GRUNDFOS

GRUNDFOS АВТОРИЗОВАННЫЙ СЕРВИСНЫЙ ЦЕНТР GRUNDFOS

С Уважением, Дамира Утатиллаева
+7 (701) 512-64-05
E-mail: 5126405@eplus.kz; damira-u@yandex.ru

ЖШС «Энергосистемы ЭЛТО»
100011, Қарағанды қ.,
018 есептік кв., құр. 20
Факс: 8 (7212) 45-01-35
Қабылдау бөлмесі: 8 (7212) 45-30-76
Сату бөлімі: 8 (7212) 32-32-51
8 (7212) 45-01-36
E-mail: sales@elto.kz, www.elto.kz

ЭНЕРГОСИСТЕМЫ ELTO
THE POWER OF IDEA

ТОО «Энергосистемы ЭЛТО»
100011, г. Караганда,
учетный кв. 018, стр. 20
Факс: 8 (7212) 45-01-35
Приёмная: 8 (7212) 45-30-76
Отдел продаж: 8 (7212) 32-32-51
8 (7212) 45-01-36
E-mail: sales@elto.kz, www.elto.kz

Первому руководителю
ТОО Павлодарэнергопроект

Исх.161 от 08.08.2023 г.
Контактное лицо:

Контакты: т. (7182) 55-45-79 ф. (7182) 55-77-09

Объект: "Реконструкция Уральского месторождения подземных вод, ЗКО, г. Уральск"

ТОО «Энергосистемы ЭЛТО» благодарит Вас за интерес, проявленный к нашей продукции и на Ваш запрос предлагает Вам коммерческое предложение по поставке/изготовлению оборудования:

№ п/п	Запрашиваемый тип	ТИП	Сроки производства	Ед. изм.	Кол-во	Цена за ед., с НДС	Сумма, с НДС
						тенге	тенге
1	Держатель шин заземления	К188 У2	08.08.2023-31.08.2023	шт.	130	133	17290
2	Скоба	К1157 УТ2,5	08.08.2023-31.08.2023	шт.	56	152	8512
	Итого:						25802
	В том числе НДС 12%						3096,24

Условия оплаты: 100%(условия обсуждаемые)

Условия поставки: DDP г. Уральск

Срок действия предложения: 3 рабочих дня, если не поступило письменного согласия то оно подлежит корректировке.

Вся производимая продукция предприятия имеет сертификаты соответствия и происхождения. Предприятие сертифицировано по системе ISO-9001-2016 (9001:2015)

С уважением
Менеджер продаж
ТОО "Энергосистемы ЭЛТО"

_____**Абильдинова С.К.**

Тел: 8705 751 33 10

ТОО "Электротехника" electrotechnika.kz

г.Нур-Султан, ул.Жубанова 27
тел: +7 (7172) 64-24-88,
8 747 177 42 27
e-mail: astana@e-t.kz
г.Алматы ул. Коянды 64
тел: +7 (727) 34-666-34,
234-32-82,
8 775 290 41 12
e-mail: electrotechnika@mail.ru

Артикул	Код	Наименование	Цена продажи
Провод ВПП/Провод ВПП 10			
	03402001	Провод ВПП 10	812,00
Провод ВПП/Провод ВПП 1,5			
	03401001	Провод ВПП 1,5	162,00
Провод ВПП/Провод ВПП 16			
	03403001	Провод ВПП 16	1409,00
Провод ВПП/Провод ВПП 25			
	03405001	Провод ВПП 25	2160,00
Провод ВПП/Провод ВПП 2,5			
	03404001	Провод ВПП 2,5	268,00
Провод ВПП/Провод ВПП 35			
	03406001	Провод ВПП 35	2936,00
Провод ВПП/Провод ВПП 4			
	03407001	Провод ВПП 4	390,00
Провод ВПП/Провод ВПП 50			
	03408001	Провод ВПП 50	3927,00
Провод ВПП/Провод ВПП 6			
	03409001	Провод ВПП 6	510,00
Провод ВПП/Провод ВПП 70			
	03411001	Провод ВПП 70	6111,00
Провод ВПП/Провод ВПП 95			
	03410001	Провод ВПП 95	7150,00

ЭЛЕМЕР

ТОО «НПП ГАММА»
050004 г. Алматы, БЦ «Коба», ул. Наурызбай батыра 8, 2 этаж
тел: +7 (727) 318 78 78, отдел КИП
e-mail: kip@npp-gamma.kz

ПРЕДСТАВИТЕЛЬСТВО ООО НПП "ЭЛЕМЕР" В КАЗАХСТАНЕ

№ 924 от 14.06.2023 г.

«14» июня 2023 года

Поставка оборудования

Первому руководителю
ТОО « Павлодарэнергопроект»

Спасибо за Ваше обращение в ТОО «НПП «Гамма» по вопросу ценового предложения на измерительное оборудование производства ООО НПП «Элемер», г. Москва. В ответ на Ваш запрос направляем информацию с ценовым предложением на следующие приборы

№	Наименование	Цена, тг.	Кол-во, шт.	Сумма, тг.
1	Термоэлектрический преобразователь ТП-2088/-/1/-/-/ХА (К)/-40…+850/160/8/Кл. 2/2/Из/-/-/АГ-10/PGM/-/-/-/ГП/ТУ/-	64 338	1	64 338,00
2	Преобразователь давления АИР-20/-/М2-Н/-/ДИ/190/-/-/М20/11N/А3И3/t1070 С3/В02/0…25 МПа/-/42/КВМ-15Вн/-/IP65/-/-/-/Т7М/Y (Е22)/-/-/-/ГП/ТУ Клапанный блок ЭЛЕМЕР-БК/Е/2/2/-/5М/0М/02/03/-/t4070 У3/М20М/КР2/ТУ	922 883	1	922 883,00
3	Преобразователь давления АИР-20/-/М2-Н/-/ДИ/190/-/-/М20/11N/А3И3/t1070 С3/В02/0…16 МПа/-/42/КВМ-15Вн/-/IP65/-/-/-/Т7М/Y (Е22)/-/-/-/ГП/ТУ Клапанный блок ЭЛЕМЕР-БК/Е/2/2/-/5М/0М/02/03/-/t4070 У3/М20М/КР2/ТУ	922 883	1	922 883,00
4	Преобразователь давления АИР-20/-/М2-Н/-/ДИ/180/-/-/М20/11N/А3И3/t1070 С3/В02/0…4,0 МПа/-/42/КВМ-15Вн/-/IP65/-/-/-/Т7М/Y (Е22)/-/-/-/ГП/ТУ Клапанный блок ЭЛЕМЕР-БК/Е/2/2/-/5М/0М/02/03/-/t4070 У3/М20М/КР2/ТУ	922 883	1	922 883,00
5	Преобразователь давления АИР-20/-/М2-Н/-/ДИ/180/-/-/М20/11N/А3И3/t1070 С3/В02/0…2,5 МПа/-/42/КВМ-15Вн/-/IP65/-/-/-/Т7М/Y (Е22)/-/-/-/ГП/ТУ Клапанный блок ЭЛЕМЕР-БК/Е/2/2/-/5М/0М/02/03/-/t4070 У3/М20М/КР2/ТУ	922 883	1	922 883,00
6	Преобразователь давления АИР-20/-/М2-Н/-/ДИ/180/-/-/М20/11N/А3И3/t1070 С3/В02/0…1,6 МПа/-/42/КВМ-15Вн/-/IP65/-/-/-/Т7М/Y (Е22)/-/-/-/ГП/ТУ Клапанный блок ЭЛЕМЕР-БК/Е/2/2/-/5М/0М/02/03/-/t4070 У3/М20М/КР2/ТУ	922 883	1	922 883,00
7	Преобразователь давления АИР-20/-/М2-Н/-/ДИ/180/-/-/М20/11N/А3И3/t1070 С3/В02/0…1,0 МПа/-/42/КВМ-15Вн/-/IP65/-/-/-/Т7М/Y (Е22)/-/-/-/ГП/ТУ Клапанный блок ЭЛЕМЕР-БК/Е/2/2/-/5М/0М/02/03/-/t4070 У3/М20М/КР2/ТУ	922 883	1	922 883,00
8	Преобразователь давления АИР-20/-/М2-Н/-/ДИ/140/-/-/М20/11N/А3И3/t1070 С3/В02/0…160 кПа/-/42/КВМ-15Вн/-/IP65/-/-/-/Т7М/Y (Е22)/-/-/-/ГП/ТУ Клапанный блок ЭЛЕМЕР-БК/Е/2/2/-/5М/0М/02/03/-/t4070 У3/М20М/КР2/ТУ	922 883	1	922 883,00
9	Преобразователь давления АИР-20/-/М2-Н/-/ДИ/140/-/-/М20/11N/А3И3/t1070 С3/В02/0…40 кПа/-/42/КВМ-15Вн/-/IP65/-/-/-/Т7М/Y (Е22)/-/-/-/ГП/ТУ Клапанный блок ЭЛЕМЕР-БК/Е/2/2/-/5М/0М/02/03/-/t4070 У3/М20М/КР2/ТУ	922 883	1	922 883,00
10	Преобразователь давления АИР-20/-/М2-Н/-/ДИ/140/-/-/М20/11N/А3И3/t1070 С3/В02/0…10 кПа/-/42/КВМ-15Вн/-/IP65/-/-/-/Т7М/Y (Е22)/-/-/-/ГП/ТУ Клапанный блок ЭЛЕМЕР-БК/Е/2/2/-/5М/0М/02/03/-/t4070 У3/М20М/КР2/ТУ	922 883	1	922 883,00
11	Преобразователь давления АИР-20/-/М2-Н/-/ДИ/120/-/-/М20/11N/А3И3/t1070 С3/В02/0…2,5 кПа/-/42/КВМ-15Вн/-	922 883	1	922 883,00

	/IP65/-/-/-/T7M/Y (E22)/-/-/-/ГП/ТУ Клапанный блок ЭЛЕМЕР-БК/Е/2/2/-/5М/0М/02/03/-/t4070 У3/М20М/КР2/ТУ			
12	**Преобразователь давления АИР-20/-/М2-Н/-/ДИВ/310/-/-/М20/11N/А3И3/t1070 С3/В02/-3,0…3,0 кПа/-/42/КВМ-15Вн/-/IP65/-/-/-/T7M/Y (E22)/-/-/-/ГП/ТУ Клапанный блок ЭЛЕМЕР-БК/Е/2/2/-/5М/0М/02/03/-/t4070 У3/М20М/КР2/ТУ**	**1 052 031**	**1**	**1 052 031,00**
13	**Преобразователь давления АИР-20/-/М2-Н/-/ДИВ/310/-/-/М20/11N/А3И3/t1070 С3/В02/-0,3…0,3 кПа/-/42/КВМ-15Вн/-/IP65/-/-/-/T7M/Y (E22)/-/-/-/ГП/ТУ Клапанный блок ЭЛЕМЕР-БК/Е/2/2/-/5М/0М/02/03/-/t4070 У3/М20М/КР2/ТУ**	**1 052 031**	**1**	**1 052 031,00**
14	**Преобразователь давления АИР-20/-/М2-Н/-/ДД/420/-/-/-/11V/А3И3/t1070 С3/В02/0…2,5 кПа/25 МПа/42/КВМ-15Вн/-/IP65/-/-/-/-/Y (С32)/-/-/-/ГП/ТУ Клапанный блок ЭЛЕМЕР-БК/С/3/2/И/02/03/Р5/-/t4070 У3/ДФ/М20М/СК/ТУ**	**1 225 359**	**1**	**1 225 359,00**
15	**Преобразователь давления АИР-20/-/М2-Н/-/ДД/420/-/-/-/11V/А3И3/t1070 С3/В02/0…6,3 кПа/25 МПа/42/КВМ-15Вн/-/IP65/-/-/-/-/Y (С32)/-/-/-/ГП/ТУ Клапанный блок ЭЛЕМЕР-БК/С/3/2/И/02/03/Р5/-/t4070 У3/ДФ/М20М/СК/ТУ**	**1 225 359**	**1**	**1 225 359,00**
16	**Преобразователь давления АИР-20/-/М2-Н/-/ДД/420/-/-/-/11V/А3И3/t1070 С3/В02/0…10 кПа/25 МПа/42/КВМ-15Вн/-/IP65/-/-/-/-/Y (С32)/-/-/-/ГП/ТУ Клапанный блок ЭЛЕМЕР-БК/С/3/2/И/02/03/Р5/-/t4070 У3/ДФ/М20М/СК/ТУ**	**1 225 359**	**1**	**1 225 359,00**
17	**Преобразователь давления АИР-20/-/М2-Н/-/ДД/420/-/-/-/11V/А3И3/t1070 С3/В02/0…16 кПа/25 МПа/42/КВМ-15Вн/-/IP65/-/-/-/-/Y (С32)/-/-/-/ГП/ТУ Клапанный блок ЭЛЕМЕР-БК/С/3/2/И/02/03/Р5/-/t4070 У3/ДФ/М20М/СК/ТУ**	**1 225 359**	**1**	**1 225 359,00**
18	**Преобразователь давления АИР-20/-/М2-Н/-/ДД/420/-/-/-/11V/А3И3/t1070 С3/В02/0…40 кПа/25 МПа/42/КВМ-15Вн/-/IP65/-/-/-/-/Y (С32)/-/-/-/ГП/ТУ Клапанный блок ЭЛЕМЕР-БК/С/3/2/И/02/03/Р5/-/t4070 У3/ДФ/М20М/СК/ТУ**	**1 225 359**	**1**	**1 225 359,00**
	Итого, тенге с НДС:			**17 524 025,00**

Условия поставки приборов:

- ***Предоплата 50 %, доплата в течении 5-ти дней с момента поступления приборов на склад ТОО «НПП «Гамма»***
- ***Цена дана на условиях DDP склад Заказчика;***
- ***Цена включает НДС 12 %;***
- ***Срок поставки 50 рабочих дней.***

С уважением,

Директор ТОО «НПП «Гамма» Шаньшина Т.В.

Исполнитель: Хмелёв Александр
e-mail: kip5@npp-gamma.kz
Тел. 8(727) 318-78-78 (многокан.) вн.123

ЭЛЕМЕР

ТОО «НПП ГАММА»
050004 г. Алматы, БЦ «Коба», ул. Наурызбай батыра 8, 2 этаж
тел: +7 (727) 318 78 78, отдел КИП
e-mail: kip@npp-gamma.kz

ПРЕДСТАВИТЕЛЬСТВО ООО НПП "ЭЛЕМЕР" В КАЗАХСТАНЕ

№ 925 от 14.06.2023 г.

«14» июня 2023 года

Поставка оборудования

Первому руководителю
ТОО « Павлодарэнергопроект»

Спасибо за Ваше обращение в ТОО «НПП «Гамма» по вопросу ценового предложения на измерительное оборудование производства ООО НПП «Элемер», г. Москва. В ответ на Ваш запрос направляем информацию с ценовым предложением на следующие приборы

№	Наименование	Цена, тг.	Кол-во, шт.	Сумма, тг.
1	Преобразователь давления АИР-10/-/Н/ДГ/(1530/Зонд 27/15/U)/-/-/11N/t2570/C05/0…100 кПа/IP68/-/-/-/-/-/-/-/КР8ДГ/-/ГП/ТУ	454 840	1	454 840,00
2	Преобразователь давления АИР-10/-/Н/ДГ/(1530/Зонд 27/50/U)/-/-/11N/t2570/C05/0…100 кПа/IP68/-/-/-/-/-/-/-/КР8ДГ/-/ГП/ТУ	797 291	1	797 291,00
3	Регистратор видеографический РМТ 59/М/-/В/t0040/-/12; 24В/-/-/R/-/10/-/ГП/ТУ	2 796 233	1	2 796 233,00
4	Термопреобразователь сопротивления ТС-1088/В V3/1/-/-/100П/-50…+500/80/8/-/-/В/АГ-10/С/№3/ГП/ТУ/-/-	83 414	1	83 414,00
5	Термопреобразователь сопротивления ТС-1088/В V3/1/-/-/100П/-50…+500/100/8/-/-/В/АГ-10/С/№3/ГП/ТУ/-/-	83 880	1	83 880,00
6	Термопреобразователь сопротивления ТС-1088/В V3/1/-/-/100П/-50…+500/120/8/-/-/В/АГ-10/С/№3/ГП/ТУ/-/-	84 346	1	84 346,00
7	Термопреобразователь сопротивления ТС-1088/В V3/1/-/-/100П/-50…+500/160/8/-/-/В/АГ-10/С/№3/ГП/ТУ/-/-	85 277	1	85 277,00
8	Термопреобразователь сопротивления ТС-1088/В V3/1/-/-/100П/-50…+500/200/8/-/-/В/АГ-10/С/№3/ГП/ТУ/-/-	86 210	1	86 210,00
9	Термопреобразователь сопротивления ТС-1088/В V3/1/-/-/100П/-50…+500/250/8/-/-/В/АГ-10/С/№3/ГП/ТУ/-/-	87 375	1	87 375,00
10	Термопреобразователь сопротивления ТС-1088/В V3/1/-/-/100П/-50…+500/320/8/-/-/В/АГ-10/С/№3/ГП/ТУ/-/-	89 006	1	89 006,00
11	Термопреобразователь сопротивления ТС-1088/В V3/1/-/-/100П/-50…+500/400/8/-/-/В/АГ-10/С/№3/ГП/ТУ/-/-	90 869	1	90 869,00
12	Термопреобразователь сопротивления ТС-1088/В V3/1/-/-/100П/-50…+500/500/8/-/-/В/АГ-10/С/№3/ГП/ТУ/-/-	93 199	1	93 199,00
13	Термопреобразователь сопротивления ТС-1088/В V3/1/-/-/100П/-50…+500/630/8/-/-/В/АГ-10/С/№3/ГП/ТУ/-/-	96 226	1	96 226,00
14	Термопреобразователь сопротивления ТС-1088/В V3/1/-/-/100П/-50…+500/800/8/-/-/В/АГ-10/С/№3/ГП/ТУ/-/-	100 188	1	100 188,00
15	Термопреобразователь сопротивления ТС-1088/В V3/1/-/-/100П/-50…+500/1000/8/-/-/В/АГ-10/С/№3/ГП/ТУ/-/-	104 847	1	104 847,00
16	Термопреобразователь сопротивления ТС-1088/В V3/1/-/-/100П/-50…+500/1250/8/-/-/В/АГ-10/С/№3/ГП/ТУ/-/-	110 671	1	110 671,00
17	Термопреобразователь сопротивления ТС-1088/В V3/1/-/-/50М/-50…+200/80/8/-/-/С/АГ-10/С/№3/ГП/ТУ/-/-	54 906	1	54 906,00
18	Термопреобразователь сопротивления ТС-1088/В V3/1/-/-/50М/-50…+200/100/8/-/-/С/АГ-10/С/№3/ГП/ТУ/-/-	55 197	1	55 197,00

19	Термопреобразователь сопротивления ТС-1088/В V3/1/-/-/50М/-50…+200/120/8/-/-/С/АГ-10/С/№3/ГП/ТУ/-/-	55 342	1	55 342,00
20	Термопреобразователь сопротивления ТС-1088/В V3/1/-/-/50М/-50…+200/160/8/-/-/С/АГ-10/С/№3/ГП/ТУ/-/-	55 925	1	55 925,00
21	Термопреобразователь сопротивления ТС-1088/В V3/1/-/-/50М/-50…+200/200/8/-/-/С/АГ-10/С/№3/ГП/ТУ/-/-	56 362	1	56 362,00
22	Термопреобразователь сопротивления ТС-1088/В V3/1/-/-/50М/-50…+200/250/8/-/-/С/АГ-10/С/№3/ГП/ТУ/-/-	57 236	1	57 236,00
23	Термопреобразователь сопротивления ТС-1088/В V3/1/-/-/50М/-50…+200/320/8/-/-/С/АГ-10/С/№3/ГП/ТУ/-/-	57 672	1	57 672,00
24	Термопреобразователь сопротивления ТС-1088/В V3/1/-/-/50М/-50…+200/400/8/-/-/С/АГ-10/С/№3/ГП/ТУ/-/-	58 692	1	58 692,00
25	Термопреобразователь сопротивления ТС-1088/В V3/1/-/-/50М/-50…+200/500/8/-/-/С/АГ-10/С/№3/ГП/ТУ/-/-	59 856	1	59 856,00
26	Термопреобразователь сопротивления ТС-1088/В V3/1/-/-/50М/-50…+200/630/8/-/-/С/АГ-10/С/№3/ГП/ТУ/-/-	61 313	1	61 313,00
27	Термопреобразователь сопротивления ТС-1388/В F3/1/-/-/100П/-50…+200/30/5 (М8х1)/2,5/КММФЭ/В/-/-/№2/ГП/ТУ	94 801	1	94 801,00
28	Термопреобразователь сопротивления ТС-1388/В F3/1/-/-/100П/-50…+200/30/5 (М8х1)/3,15/КММФЭ/В/-/-/№2/ГП/ТУ/-/-	101 004	1	101 004,00
29	Термопреобразователь сопротивления ТС-1388/В F3/1/-/-/50М/-50…+200/30/5 (М8х1)/2,5/КММФЭ/С/-/-/№2/ГП/ТУ/-/-	93 344	1	93 344,00
30	Термопреобразователь сопротивления ТС-1388/В F3/1/-/-/50М/-50…+200/30/5 (М8х1)/3,15/КММФЭ/С/-/-/№2/ГП/ТУ/-/-	99 547	1	99 547,00
31	Термопреобразователь сопротивления ТС-1288/В V3/10/-/-/50М/-50…+120/100/6/-/-/С/АГ-07-1/С/№1/ГП/ТУ/-/-	88 540	1	88 540,00
32	Термоэлектрический преобразователь ТП-2088/-/1/-/-/ХА (К)/-40…+850/100/8/Кл. 2/1/Из/-/-/АГ-10/PGM/-/-/-/ГП/ТУ/-	57 963	1	57 963,00
33	Термоэлектрический преобразователь ТП-2088/-/1/-/-/ХА (К)/-40…+850/120/8/Кл. 2/1/Из/-/-/АГ-10/PGM/-/-/-/ГП/ТУ/-	57 963	1	57 963,00
34	Термоэлектрический преобразователь ТП-2088/-/1/-/-/ХА (К)/-40…+850/160/8/Кл. 2/1/Из/-/-/АГ-10/PGM/-/-/-/ГП/ТУ/-	60 147	1	60 147,00
35	Термоэлектрический преобразователь ТП-2088/-/1/-/-/ХА (К)/-40…+850/200/8/Кл. 2/1/Из/-/-/АГ-10/PGM/-/-/-/ГП/ТУ/-	62 331	1	62 331,00
36	Термоэлектрический преобразователь ТП-2088/-/1/-/-/ХА (К)/-40…+850/250/8/Кл. 2/1/Из/-/-/АГ-10/PGM/-/-/-/ГП/ТУ/-	62 331	1	62 331,00
37	Термоэлектрический преобразователь ТП-2088/-/1/-/-/ХА (К)/-40…+850/320/8/Кл. 2/1/Из/-/-/АГ-10/PGM/-/-/-/ГП/ТУ/-	64 517	1	64 517,00
38	Термоэлектрический преобразователь ТП-2088/-/1/-/-/ХА (К)/-40…+850/400/8/Кл. 2/1/Из/-/-/АГ-10/PGM/-/-/-/ГП/ТУ/-	66 699	1	66 699,00
39	Термоэлектрический преобразователь ТП-2088/-/1/-/-/ХА (К)/-40…+850/500/8/Кл. 2/1/Из/-/-/АГ-10/PGM/-/-/-/ГП/ТУ/-	71 066	1	71 066,00
40	Термоэлектрический преобразователь ТП-2088/-/1/-/-/ХА (К)/-40…+850/630/8/Кл. 2/1/Из/-/-/АГ-10/PGM/-/-/-/ГП/ТУ/-	75 435	1	75 435,00
41	Термоэлектрический преобразователь ТП-2088/-/1/-/-/ХА (К)/-40…+850/800/8/Кл. 2/1/Из/-/-/АГ-10/PGM/-/-/-/ГП/ТУ/-	79 803	1	79 803,00
42	Термоэлектрический преобразователь ТП-2088/-/1/-/-/ХА (К)/-40…+850/1000/8/Кл. 2/1/Из/-/-/АГ-10/PGM/-/-/-/ГП/ТУ/-	86 355	1	86 355,00
43	Термоэлектрический преобразователь ТП-2088/-/1/-/-/ХА (К)/-40…+850/1250/8/Кл. 2/1/Из/-/-/АГ-10/PGM/-/-/-/ГП/ТУ/-	92 908	1	92 908,00
44	Термоэлектрический преобразователь ТП-2088/-/2/-/-/ХА (К)/-40…+850/800/10/Кл. 2/1/Из/-/-/АГ-10/PGM/-/-/-/ГП/ТУ/-	73 251	1	73 251,00
45	Термоэлектрический преобразователь ТП-2088/-/2/-/-/ХА (К)/-40…+850/1000/10/Кл. 2/1/Из/-/-/АГ-10/PGM/-/-/-/ГП/ТУ/-	79 803	1	79 803,00

46	Термоэлектрический преобразователь ТП-2088/-/2/-/-/ХА (К)/-40…+850/1250/10/Кл. 2/1/Из/-/-/АГ-10/PGM/-/-/-/ГП/ТУ/-	86 355	1	86 355,00
47	Термопреобразователь с унифицированным выходным сигналом ТПУ-205/-/(ТС-1088/8 БГ)/АГ-10/С/t5070 Д3/100М/-50…180/100/8/0,5/ГП/ТУ/-	172 706	1	172 706,00
48	Термопреобразователь с унифицированным выходным сигналом ТПУ-205/-/(ТС-1088/8 БГ)/АГ-10/С/t5070 Д3/100М/-50…180/120/8/0,25/ГП/ТУ/-	187 374	1	187 374,00
49	Термопреобразователь с унифицированным выходным сигналом ТПУ-205/-/(ТС-1088/8 БГ)/АГ-10/С/t5070 Д3/100М/-50…180/160/8/0,25/ГП/ТУ/-	188 113	1	188 113,00
50	Термопреобразователь с унифицированным выходным сигналом ТПУ-205/-/(ТС-1088/8 БГ)/АГ-10/С/t5070 Д3/100М/-50…180/250/8/0,25/ГП/ТУ/-	189 223	1	189 223,00
51	Термопреобразователь с унифицированным выходным сигналом ТПУ-205/-/(ТП-2088/10-1 БГ)/АГ-10/С/t5070 Д3/ХА (К)/0…600/250/8/1,5/ГП/ТУ/- Примечание: минимальная длина 250мм	195 741	1	195 741,00
52	Термопреобразователь с унифицированным выходным сигналом ТПУ-205/-/(ТП-2088/10-1 БГ)/АГ-10/С/t5070 Д3/ХА (К)/0…600/250/8/1,5/ГП/ТУ/- Примечание: минимальная длина 250мм	195 741	1	195 741,00
53	Термопреобразователь с унифицированным выходным сигналом ТПУ-205/-/(ТП-2088/10-1 БГ)/АГ-10/С/t5070 Д3/ХА (К)/0…600/250/8/1,5/ГП/ТУ/- Примечание: минимальная длина 250мм	195 741	1	195 741,00
54	Термопреобразователь с унифицированным выходным сигналом ТПУ-205/-/(ТП-2088/10-1 БГ)/АГ-10/С/t5070 Д3/ХА (К)/0…600/250/8/1,5/ГП/ТУ/- Примечание: минимальная длина 250мм	195 741	1	195 741,00
55	Гильза защитная ГЗ-016/-/02/М33х2/М20х1,5/Н10/100/ТУ	92 034	1	92 034,00
56	Гильза защитная ГЗ-016/-/02/М33х2/М20х1,5/Н10/120/ТУ	97 712	1	97 712,00
57	Гильза защитная ГЗ-016/-/02/М33х2/М20х1,5/Н10/160/ТУ	109 068	1	109 068,00
58	Гильза защитная ГЗ-016/-/02/М33х2/М20х1,5/Н10/200/ТУ	122 318	1	122 318,00
59	Гильза защитная ГЗ-016/-/02/М33х2/М20х1,5/Н10/250/ТУ	135 568	1	135 568,00
60	Гильза защитная ГЗ-016/-/02/М33х2/М20х1,5/Н10/320/ТУ	156 388	1	156 388,00
61	Гильза защитная ГЗ-016/-/02/М33х2/М20х1,5/Н10/400/ТУ	180 995	1	180 995,00
62	Гильза защитная ГЗ-016/-/02/М33х2/М20х1,5/Н10/500/ТУ	209 388	1	209 388,00
63	Гильза защитная ГЗ-015/-/01/М20х1,5/М20х1,5/(10/14 мм)/80 мм/Н10/25 МПа/-/-/-/ТУ	26 805	1	26 805,00
64	Гильза защитная ГЗ-015/-/01/М20х1,5/М20х1,5/(10/14 мм)/100 мм/Н10/25 МПа/-/-/-/ТУ	27 824	1	27 824,00
65	Гильза защитная ГЗ-015/-/01/М20х1,5/М20х1,5/(10/14 мм)/120 мм/Н10/25 МПа/-/-/-/ТУ	28 697	1	28 697,00
66	Гильза защитная ГЗ-015/-/01/М20х1,5/М20х1,5/(10/14 мм)/160 мм/Н10/25 МПа/-/-/-/ТУ	30 591	1	30 591,00
67	Гильза защитная ГЗ-015/-/01/М20х1,5/М20х1,5/(10/14 мм)/200 мм/Н10/25 МПа/-/-/-/ТУ	32 630	1	32 630,00
68	Гильза защитная ГЗ-015/-/01/М20х1,5/М20х1,5/(10/14 мм)/250 мм/Н10/25 МПа/-/-/-/ТУ	34 958	1	34 958,00

69	Гильза защитная ГЗ-015/-/01/М20х1,5/М20х1,5/(10/14 мм)/320 мм/Н10/25 МПа/-/-/-/ТУ	38 308	1	38 308,00
70	Гильза защитная ГЗ-015/-/01/М20х1,5/М20х1,5/(10/14 мм)/400 мм/Н10/25 МПа/-/-/-/ТУ	42 092	1	42 092,00
71	Гильза защитная ГЗ-015/-/01/М20х1,5/М20х1,5/(10/14 мм)/500 мм/Н10/25 МПа/-/-/-/ТУ	46 897	1	46 897,00
72	Гильза защитная ГЗ-015/-/01/М20х1,5/М20х1,5/(10/14 мм)/630 мм/Н10/25 МПа/-/-/-/ТУ	53 012	1	53 012,00
73	Гильза защитная ГЗ-015/-/01/М20х1,5/М20х1,5/(10/14 мм)/800 мм/Н10/25 МПа/-/-/-/ТУ	61 166	1	61 166,00
74	Гильза защитная ГЗ-015/-/01/М20х1,5/М20х1,5/(10/14 мм)/1000 мм/Н10/25 МПа/-/-/-/ТУ	70 777	1	70 777,00
75	Гильза защитная ГЗ-015/-/01/М20х1,5/М20х1,5/(10/14 мм)/1250 мм/Н10/25 МПа/-/-/-/ТУ	82 716	1	82 716,00
76	Штуцер передвижной ШП-М20/10/Ф	33 357	1	33 357,00
77	Преобразователь давления САПФИР-22ЕМ/ДИ/-/2120/МП/11V/УХЛ 3.1 (+5…+50)/015/2,5 кПа/-/42/-/М20/-/ВУст (Е22)/ШР-14/-/ГП/ТУ Клапанный блок ЭЛЕМЕР-БК/Е/2/2/-/5М/0М/02/03/-/t4070 У3/М20М/КР2/ТУ	1 105 877	1	1 105 877,00
78	Преобразователь давления САПФИР-22ЕМ/ДИ/-/2140/МП/11V/УХЛ 3.1 (+5…+50)/015/40 кПа/-/42/-/М20/-/ВУст (Е22)/ШР-14/-/ГП/ТУ Клапанный блок ЭЛЕМЕР-БК/Е/2/2/-/5М/0М/02/03/-/t4070 У3/М20М/КР2/ТУ	1 105 877	1	1 105 877,00
79	Преобразователь давления САПФИР-22ЕМ/ДИ/-/2140/МП/11V/УХЛ 3.1 (+5…+50)/015/160 кПа/-/42/-/М20/-/ВУст (Е22)/ШР-14/-/ГП/ТУ Клапанный блок ЭЛЕМЕР-БК/Е/2/2/-/5М/0М/02/03/-/t4070 У3/М20М/КР2/ТУ	1 105 877	1	1 105 877,00
80	Преобразователь давления САПФИР-22ЕМ/ДИ/-/2150/МП/11N/УХЛ 3.1 (+5…+50)/015/0,40 МПа/-/42/-/М20/-/ВУст (Е22)/ШР-14/-/ГП/ТУ Клапанный блок ЭЛЕМЕР-БК/Е/2/2/-/5М/0М/02/03/-/t4070 У3/М20М/КР2/ТУ	990 377	1	990 377,00
81	Преобразователь давления САПФИР-22ЕМ/ДИ/-/2160/МП/11N/УХЛ 3.1 (+5…+50)/015/1,0 МПа/-/42/-/М20/-/ВУст (Е22)/ШР-14/-/ГП/ТУ Клапанный блок ЭЛЕМЕР-БК/Е/2/2/-/5М/0М/02/03/-/t4070 У3/М20М/КР2/ТУ	990 377	1	990 377,00
82	Преобразователь давления САПФИР-22ЕМ/ДИ/-/2160/МП/11N/УХЛ 3.1 (+5…+50)/015/1,6 МПа/-/42/-/М20/-/ВУст (Е22)/ШР-14/-/ГП/ТУ Клапанный блок ЭЛЕМЕР-БК/Е/2/2/-/5М/0М/02/03/-/t4070 У3/М20М/КР2/ТУ	990 377	1	990 377,00
83	Преобразователь давления САПФИР-22ЕМ/ДИ/-/2160/МП/11N/УХЛ 3.1 (+5…+50)/015/2,5 МПа/-/42/-/М20/-/ВУст (Е22)/ШР-14/-/ГП/ТУ Клапанный блок ЭЛЕМЕР-БК/Е/2/2/-/5М/0М/02/03/-/t4070 У3/М20М/КР2/ТУ	990 377	1	990 377,00
84	Преобразователь давления САПФИР-22ЕМ/ДИ/-/2160/МП/11N/УХЛ 3.1 (+5…+50)/015/4,0 МПа/-/42/-/М20/-/ВУст (Е22)/ШР-14/-/ГП/ТУ Клапанный блок ЭЛЕМЕР-БК/Е/2/2/-/5М/0М/02/03/-/t4070 У3/М20М/КР2/ТУ	990 377	1	990 377,00
85	Преобразователь давления САПФИР-22ЕМ/ДИ/-/2160/МП/11N/УХЛ 3.1 (+5…+50)/015/16 МПа/-/42/-/М20/-/ВУст (Е22)/ШР-14/-/ГП/ТУ Клапанный блок ЭЛЕМЕР-БК/Е/2/2/-/5М/0М/02/03/-/t4070 У3/М20М/КР2/ТУ	990 377	1	990 377,00
86	Преобразователь давления САПФИР-22ЕМ/ДИВ/-/2350/МП/11N/УХЛ 3.1 (+5…+50)/015/-100…2,4 МПа/-/42/-/М20/-/ВУст (Е22)/ШР-14/-/ГП/ТУ Клапанный блок ЭЛЕМЕР-БК/Е/2/2/-/5М/0М/02/03/-/t4070 У3/М20М/КР2/ТУ Кран шаровой КШМ/15/6,3/ПШ/ТУ	1 104 617	1	1 104 617,00
87	Преобразователь давления САПФИР-22ЕМ-ДВ/-/2240/МП/11V/УХЛ 3.1 (+5…+50)/015/100 кПа/-/42/-/М20/-/ВУст	1 105 877	1	1 105 877,00

	(Е22)/ШР-14/-/ГП/ТУ Клапанный блок ЭЛЕМЕР-БК/Е/2/2/-/5М/0М/02/03/-/t4070 У3/М20М/КР2/ТУ			
88	Преобразователь давления САПФИР-22ЕМ-ДД/-/2430/МП/11V/УХЛ 3.1 (+5…+50)/015/10 кПа/25/42/-/М20 х2/-/ВУст (С32)/ШР-14/-/ГП/ТУ Клапанный блок ЭЛЕМЕР-БК/С/3/2/И/02/03/Р5/-/t4070 У3/ДФ/М20УМ/СК/ТУ	1 328 519	1	1 328 519,00
89	Преобразователь давления САПФИР-22ЕМ-ДД/-/2430/МП/11V/УХЛ 3.1 (+5…+50)/015/40 кПа/25/42/-/М20 х2/-/ВУст (С32)/ШР-14/-/ГП/ТУ Клапанный блок ЭЛЕМЕР-БК/С/3/2/-И/02/03/Р5/-/t4070 У3/ДФ/М20УМ/СК/ТУ	1 328 519	1	1 328 519,00
90	Клапанный блок ЭЛЕМЕР-БК/Е/1/0/-/5М/0М/02/03/-/t4070 У3/М20М/КР2/ТУ	183 488	1	183 488,00
91	Клапанный блок ЭЛЕМЕР-БК/С/3/0/-/02/03/Р5/-/t4070 У3/ДФ/М20УМ/СК/ТУ	354 133	1	354 133,00
92	Сосуд СК/40/-/А	31 284	1	31 284,00
93	Сосуд СК/4/1/А	36 303	1	36 303,00
94	Сосуд СК/4/1/Б	91 746	1	91 746,00
95	Сосуд СК/10/1/А	39 061	1	39 061,00
96	Сосуд СК/10/1/Б	104 541	1	104 541,00
97	Сосуд СУ/6,3/2/А	55 620	1	55 620,00
98	Сосуд СУ/6,3/2/Б	103 287	1	103 287,00
99	Сосуд СУ/25/2/А	60 387	1	60 387,00
100	Сосуд СУ/25/2/Б	128 125	1	128 125,00
101	Сосуд СР/6,3/2/А	66 910	1	66 910,00
102	Сосуд СР/6,3/2/Б	123 357	1	123 357,00
103	Сосуд СР/25/2/А	78 199	1	78 199,00
104	Сосуд СР/25/2/Б	148 947	1	148 947,00
105	Блок питания постоянного тока БП 906/-/24/2/-/-/150 мА/t1060/IIIА/-/ТУ	148 818	1	148 818,00
106	Блок питания постоянного тока БП 906/-/24/4/-/-/150 мА/t1060/IIIА/-/ТУ	210 843	1	210 843,00
107	Блок питания постоянного тока БП 906/-/24/8/-/-/150 мА/t1060/IIIА/-/ТУ	358 481	1	358 481,00
108	Измеритель ПИД-регулятор технологический ИРТ 5502/-/М1/В/R4/БП 24/-/ГП/ТУ	420 507	1	420 507,00
109	Регистратор видеографический РМТ 59/-/-/В/t0040/III/А4/Т0/D2/R1/-/-/-/ГП/ТУ	5 953 308	1	5 953 308,00
110	Регистратор видеографический РМТ 59/-/-/В/t0040/III/А3/Т0/D2/R2/-/-/-/ГП/ТУ	5 831 004	1	5 831 004,00
111	Регистратор видеографический РМТ 59/-/-/В/t0040/III/А2/Т0/D2/R2/-/-/-/ГП/ТУ	5 301 019	1	5 301 019,00

Условия поставки приборов:

- ***Предоплата 50 %, доплата в течении 5-ти дней с момента поступления приборов на склад ТОО «НПП «Гамма»***
- ***Цена дана на условиях DDP склад Заказчика г.Уральск;***
- ***Цена включает НДС 12 %;***
- ***Срок поставки до 80 рабочих дней.***

С уважением,

Директор ТОО «НПП «Гамма» Шаньшина Т.В.

Исполнитель: Хмелёв Александр
e-mail: kip5@npp-gamma.kz
Тел. 8(727) 318-78-78 (многокан.) вн.123

ЭЛЕМЕР

СВИДЕТЕЛЬСТВО

№ Э-12/22 **01 января 2022 года**

Настоящим Свидетельством удостоверяем, что

ТОО «НПП Гамма»

(РНН 600900086754, Казахстан, г. Алматы)

является официальным представителем

ООО НПП «ЭЛЕМЕР»

(ИНН 5044003551, Россия, г. Москва, г. Зеленоград)

по продвижению и поставкам продукции для нужд предприятий, расположенных на территории в Республике Казахстан и Киргизской Республике.

ТОО «НПП Гамма» имеет право презентовать продукцию на выставках, ярмарках, консультировать потребителей по вопросам качества, комплектности, условиям поставки, гарантийным обязательствам, сервисному обслуживанию продукции.

ООО НПП «ЭЛЕМЕР» дает безусловные гарантийные обязательства в отношении продукции ООО НПП «ЭЛЕМЕР», приобретенной через ТОО «НПП Гамма».

Коммерческий директор
ООО НПП «ЭЛЕМЕР» *Власова О.Н.*

Срок действия до 31.12.2024 г.

Российская Федерация * Москва * Зеленоград * Общество с ограниченной ответственностью * Научно-производственное предприятие * ЭЛЕМЕР * ОГРН 1025005689820

ҚАЗАҚСТАН РЕСПУБЛИКАСЫ
"АЛТАЙТРАНССЕРВИС" ЖШС

РЕСПУБЛИКА КАЗАХСТАН
ТОО "АЛТАЙТРАНССЕРВИС"

АЛТАЙ ТРАНС СЕРВИС

070002, Республика Казахстан, ВКО, г. Усть-Каменогорск,
ул. Белинского, 18, БИН: 040640001772
ИИК KZ389650000155440465 в АО "ForteBank", БИК IRTYKZKA
Тел./Факс: +7 (7232) 22-55-45, +7 (7232) 22-56-05 e-mail: altaytrans@mail.ru

№ 4 506 от 6 июня 2023 г.

Куда: *ТОО "ПавлодарЭнергоПроект"*
Кому: *Лисиной Е. С.*
тел.: +8 (7182) 55-85-17 доб 119
e-mail: peproekt@gmail.com
e-mail: pep1@mail.ru

Данные входящего:

Коммерческое предложение

№ п/п	Наименование заказчика	Наименование	Ед. изм	Кол-во	Цена без НДС, Тенге	Сумма без НДС, Тенге
1	Термометр биметаллический показывающий ТБ-2Р (0+150)-1,5-125-10-М20 с з/г сост. М20/М20-16-125-Б-63кгс/см2	Термометр биметаллический ТБф-221 0…150С° кт.1,5 d.100 IP54 РШ*10 ГЗ-РТ А1.1 U109*14/1 L125	**шт**	1	31 843,00	31 843,00
2	Термометр биметаллический показывающий ТБ-2Р (0+150)-1,5-160-10-М20 с з/г сост. М20/М20-16-160-Б-63кгс/см2	Термометр биметаллический ТБф-221 0…150С° кт.1,5 d.100 IP54 РШ*6 ГЗ-РТ А1.1 U144*10/1 L160	**шт**	6	28 843,00	173 058,00
3	Термометр биметаллический показывающий ТБ-2Р (0+150)-1,5-200-10-М20 с з/г сост. М20/М20-16-200-Б-63кгс/см2	Термометр биметаллический ТБф-221 0…150С° кт.1,5 d.100 IP54 РШ*6 ГЗ-РТ А1.1 U184*10/1 L200	**шт**	4	28 843,00	115 372,00
4	Термометр биметаллический показывающий ТБ-2Р (0+150)-1,5-315-10-М20 с з/г сост. М20/М20-16-315-Б-63кгс/см2	Термометр биметаллический ТБф-221 0…150С° кт.1,5 d.100 IP54 РШ*6 ГЗ-РТ А1.1 U299*10/1 L315	**шт**	1	32 301,00	32 301,00

5	Термометр биметаллический показывающий ТБ-2Р (0+200)-1,5-160-10-М20 с з/г сост. М20/М20-16-160-Б-63кгс/см2	Термометр биметаллический ТБф-221 0…200С° кт.1,5 d.100 IP54 РШ*10 ГЗ-РТ А1.1 U144*14/1 L160	**шт**	4	32 807,00	131 228,00
6	Термометр биметаллический показывающий ТБ-2Р (0+200)-1,5-200-10-М20 с з/г сост. М20/М20-16-200-Б-63кгс/см2	Термометр биметаллический ТБф-221 0…200С° кт.1,5 d.100 IP54 РШ*10 ГЗ-РТ А1.1 U184*14/1 L200	**шт**	4	32 807,00	131 228,00
7	Термометр биметаллический показывающий ТБ-2Р (0+300)-1,5-315-10-М20 с з/г сост. М20/М20-16-315-Б-63кгс/см2	Термометр биметаллический ТБф-221 0…200С° кт.1,5 d.100 IP54 РШ*10 ГЗ-РТ А1.1 U299*14/1 L315	**шт**	4	36 265,00	145 060,00
8	Манометр показывающий сигнализирующий ДМ2005Сг-0,6МПа-1,5-IP 54 исп.IV радиальный штуцер без фланца	Манометр ДМ2005ф исп IV 0-0,6 МПа кт.1,5 d.160 IP54 М20*1,5 РШ SG	**шт**	6	46 719,00	280 314,00
9	Манометр показывающий сигнализирующий ДМ2005Сг-1,0МПа-1,5-IP 54 исп.IV радиальный штуцер без фланца	Манометр ДМ2005ф исп IV 0-1 МПа кт.1,5 d.160 IP54 М20*1,5 РШ SG	**шт**	10	45 323,00	453 230,00
10	Манометр показывающий сигнализирующий ДМ2005Сг-1,6МПа-1,5-IP 54 исп.IV радиальный штуцер без фланца	Манометр ДМ2005ф исп IV 0-1,6 МПа кт.1,5 d.160 IP54 М20*1,5 РШ SG	**шт**	11	45 323,00	498 553,00
11	Манометр показывающий сигнализирующий ДМ2005Сг-2,5МПа-1,5-IP 54 исп.IV радиальный штуцер без фланца	Манометр ДМ2005ф исп IV 0-2,5 МПа кт.1,5 d.160 IP54 М20*1,5 РШ SG	**шт**	11	45 323,00	498 553,00
12	Вентильный блок В-05	Блок клапанный В-05	**шт**	81	47 652,00	3 859 812,00
13	Напоромер НМП-100-М1-10кПа	Напоромер НМПф 0-10 кПа кт.1,5 d.100 IP54 М20*1,5 РШ	**шт**	4	24 186,00	96 744,00
14	Напоромер НМП-100-М1-16кПа	Напоромер НМПф 0-16 кПа кт.1,5 d.100 IP54 М20*1,5 РШ	**шт**	4	24 186,00	96 744,00
					ИТОГО без НДС	**6 544 040,00**
					НДС 12%	**785 284,8**
					ВСЕГО сумма с НДС	**7 329 324,80**

(Семь миллионов триста двадцать девять тысяч триста двадцать четыре тенге 80 тиын)

Срок поставки: **45 рабочих дней с момента получения 50% предоплаты. С правом досрочной поставки.**

Доставка: **DDP, г. Уральск**

Условия оплаты **50% предоплата, 50 % по уведомлению о готовности продукции к отгрузке в течение 5 банковских дней.**

Надеемся на взаимовыгодное сотрудничество,

С уважением,
Директор ТОО "Алтайтранссервис" **Иванов Н. И.**

Исп.: Инженер отдела продаж
Бессарабова Ирина Анатольевна
т./ф.: +7 (7232) 22-55-45; 22-56-05; 22-50-52, доб. 205; факс - доб. 0;
Электронная почта: altaytrans@mail.ru

ТЕХНОЛОГИЯ

ТОО "САР технология"
Официальный дилер компании
Endress+Hauser Instruments International AG

Организация	**ТОО «Павлодарэнергопроект»**
Подразделение	**Управление**
Контактное лицо	**Пудич С.Д.**
Должность	**Главный инженер**
Исполнитель	**Салий С.А.**
Контактный тел.	**8 (701) 5308917**
Рабочий проект	**"Реконструкция УМПВ ЗКО, г. Уральск"**

Исх.№ К369-6-270923

ПРЕДЛОЖЕНИЕ / QUOTATION

№	Позиция / Примечание	Наименование / Код заказа / Спецификация	Кол-во (ед./шт.)	Цена за единицу без учета НДС (DDP - Тенге)	Стоимость общая без учета НДС (DDP - Тенге)
1.	**Согласно ОЛ№1 НС-4**	*Радарный уровнемер* ***Micropilot FMR10-GRQBMWDEWFE2+R7*** [GR] Approval: Non-hazardous area + EAC marking [Q] Power Supply; Output; Operation: 2-wire; 4-20mA; Bluetooth (App) configuration [BM] Antenna; Max. Measuring Range: 40mm/1-1/2"; 5m liquid -40…60oC/-40…140oF [WDE] Process Connection Rear Side; Material: Thread G1 ISO228; PVDF [WFE] Process Connection Front Side; Material: Thread ISO228 G1-1/2; PVDF [2] Cable Length: 10m/32ft [R7] >>Accessory Enclosed: Flooding protection tube, metallized PBT-PC, suitable for 40mm/1-1/2" antenna with G1-1/2 front side connection extended measuring range 8m liquid	4	657 090,00	2 628 360,00
2.	**Согласно ОЛ№2 НС-5**	*Радарный уровнемер* ***Micropilot FMR10-GRQBMWDEWFE2+R7*** [GR] Approval: Non-hazardous area + EAC marking [Q] Power Supply; Output; Operation: 2-wire; 4-20mA; Bluetooth (App) configuration [BM] Antenna; Max. Measuring Range: 40mm/1-1/2"; 5m liquid -40…60oC/-40…140oF [WDE] Process Connection Rear Side; Material: Thread G1 ISO228; PVDF [WFE] Process Connection Front Side; Material: Thread ISO228 G1-1/2; PVDF [2] Cable Length: 10m/32ft [R7] >>Accessory Enclosed: Flooding protection tube, metallized PBT-PC, suitable for 40mm/1-1/2" antenna with G1-1/2 front side connection extended measuring range 8m liquid	4	657 090,00	2 628 360,00
Общая стоимость без учета НДС на условиях DDP - г. Уральск (согласно ИНКОТЕРМС-2010) :					**5 256 720,00** **Тенге**

Гарантия на оборудование	12 месяцев
Срок изготовления и поставки	В течение 90 дней
Условия оплаты	100% предоплата
Предложение действительно до	31.12.2023
Изготовитель оборудования	"Endress+Hauser", Германия

Директор: М.П. **Басов А.В.**

«САР ТЕХНОЛОГИЯ» ТОВАРИЩЕСТВО С ОГРАНИЧЕННОЙ ОТВЕТСТВЕННОСТЬЮ РЕСПУБЛИКА КАЗАХСТАН ГОРОД ПАВЛОДАР

ТОО "САР технология"
Казахстан, 140000, г.Павлодар,
ПКСТ "Иртыш", ул. Кленовая 2,
телефон/факс: (7182) 64-44-37,
e-mail: sartehnology@gmail.com

Endress+Hauser
People for Process Automation

ТОО "Эндресс+Хаузер (Казахстан)"
Ул. Шашкина 24, БЦ «K-Plaza»
021700, Алматы, Республика Казахстан

№ 5/2023

Контактное лицо
Аслан Ермеков
Телефон +7 727 3450660
Моб. тел. +7 771 800 07 42
aslan.yermekov@endress.com

Алматы, 20 января 2023

Всем заинтересованным сторонам

Уважаемые господа!

Настоящим письмом, Филиал «Эндресс+Хаузер Интернешнл АГ» в Республике Казахстан, подтверждает, что компания ТОО «САР Технология», имеет полномочия вести от своего имени технико-коммерческие переговоры, подбирать оборудование, предоставлять техническую информацию и несет полную ответственность за правильность предоставления информации и подбора оборудования.

Филиал «Эндресс+Хаузер Интернешнл АГ» подтверждает гарантийные обязательства на продукцию фирмы «Endress+Hauser», реализуемую через компанию ТОО «САР Технология».

С уважением,

Андрей Тюнькин
Руководитель Филиала
«Эндресс+Хаузер Интернешнл АГ» в РК

Эндресс+Хаузер Интернешнл АГ Казахстан Республикасындағы Филиал
Филиал Эндресс+Хаузер Интернешнл АГ в Республике Казахстан

ҚАЗАҚСТАН РЕСПУБЛИКАСЫ
ҚОСТАНАЙ ОБЛЫСЫ
«ТЕПЛОПРИБОР-КАЗАХСТАН»
ЖАУАПКЕРШІЛІГІ ШЕКТЕУЛІ
СЕРІКТЕСТІГІ

ЧТП ТЕПЛОПРИБОР КАЗАХСТАН

РЕСПУБЛИКА КАЗАКСТАН
КОСТАНАЙСКАЯ ОБЛАСТЬ
ТОВАРИЩЕСТВО С
ОГРАНИЧЕННОЙ
ОТВЕТСТВЕННОСТЬЮ
«ТЕПЛОПРИБОР-КАЗАХСТАН»

110000,г.Костанай, ул. Амангельды,126,
тел/факс (8-7142) 53-32-58, 53-36-70
Қостанай қ., АО «ForteBank» ААҚФ,
KZ3296513F0007420191 е/ш,
БИК IRTYKZKA, БИН 060440010438
E-mail: Kostanai_kz@tpchel.ru

110000,г.Костанай, ул. Амангельды,126,
тел/факс (8-7142) 53-32-58, 53-36-70
р/с KZ3296513F0007420191
в Костанайском филиале АО «ForteBank»,
БИК IRTYKZKA, БИН 060440010438
E-mail: Kostanai_kz@tpchel.ru

№18-67 от 29.06.2023

В ответ на Ваш запрос сообщаем цену и условия поставки на следующую продукцию:

- Цена в тенге с НДС 12 %;
- Базис поставки DDP склад Покупателя;
- Предпочтительные условия оплаты: 100% предоплата, для задачи в производство;
- Срок поставки 40 дней с возможностью досрочной поставки.

№ п/п	Наименование оборудования	кол-во, л.	Цена за ед. с НДС	Стоимость с НДС
1	Датчик-реле РОС-301-УХЛЗ-1-2,0/2,0/2,0	8	112 000,00	896 000,00
			Итого:	**896 000,00**

С Уважением
Директор ТОО «Теплоприбор-Казахстан» Седельников И.В.

ҚАЗАҚСТАН РЕСПУБЛИКАСЫ ҚОСТАНАЙ ОБЛЫСЫ ЖАУАПКЕРШІЛІГІ ШЕКТЕУЛІ СЕРІКТЕСТІГІ «Теплоприбор-Казахстан» ТОВАРИЩЕСТВО С ОГР. ОТВЕТСТВЕННОСТЬЮ РЕСПУБЛИКА КАЗАХСТАН ГОРОД КОСТАНАЙ

ПРИБОРНАЯ ФАБРИКА

ООО «Приборная компания», ИНН/КПП 6230108507/623001001
Адрес производства Россия, Рязань, 390023, пр. Яблочкова, д 5Б, помещение Н1
Отдел продаж: (4912) 95-04-87, 95-04-89
E-mail: market@rossens.ru, rossens@mail.ru
www.rossens.com

Исх. № 44-П от «10» ноября 2022 г.

Информационное письмо

Настоящим письмом ООО «Приборная компания» ИНН/КПП 6230108507/623001001 подтверждает, что готово осуществить поставку Датчиков-реле уровня РОС-301, РОС-221, РОС-101 через ТОО "Теплоприбор-Казахстан" БИН 060440010438, находящееся по адресу Республика Казахстан, 110000, г. Костанай, ул. Амангельды,126, тел.: (8-7142) 53-36-70, 53-32-58.

На данные приборы распространяется стандартная гарантийная поддержка, осуществляемая производителем оборудования централизованно через официальные каналы поставки продукции.

С уважением,

Генеральный директор ООО «Приборная компания» Иванушкин А.В.

«ПРИБОРНАЯ КОМПАНИЯ»

ЖАУАПКЕРШІЛІГІ ШЕКТЕУЛІ СЕРІКТЕСТІГІ
ӨНДІРІСТІК ФИРМА

ВЗЛЕТ КАЗАХСТАН

ТОВАРИЩЕСТВО С ОГРАНИЧЕННОЙ ОТВЕТСТВЕННОСТЬЮ
ПРОИЗВОДСТВЕННАЯ ФИРМА

050006, Қазақстан Республикасы,
Алматы қ., Шұғыла ш.а., Көктерек көшесі, 78 үй
тел./факс (727) 360-38-95, 360-38-96, 375-26-54
e-mail: sale@vzljot.kz

050006, Республика Казахстан,
г. Алматы, мкр. Шугыла, ул. Коктерек, д. 78
тел./факс (727) 360-38-95, 360-38-96, 375-26-54
e-mail: sale@vzljot.kz

Исх. № 1406 от «10» октября 2023 г.
На Ваш запрос от 10.10.2023г.
(Обновление Исх. № 1183 от «01» сентября 2023 г.)

ТОО «ПавлодарЭнергоПроект»
Главному инженеру
г-ну Пудич С.Д.

Исп.: Пихлик В.О.
т./ф.: 8 /7182/ 55 85 17 доб. 119
E-mail: pep1@mail.ru

Объект: "Реконструкция Уральского месторождения подземных вод ЗКО, г.Уральск."

КОММЕРЧЕСКОЕ ПРЕДЛОЖЕНИЕ

ТОО «Производственная Фирма «Взлёт-Казахстан» является региональным представительством ЗАО «Взлёт» (г. Санкт-Петербург, Россия) на территории Республики Казахстан и обеспечивает предпродажную подготовку, гарантийное и сервисное обслуживание проданного оборудования, его периодическую поверку и ремонт. Система менеджмента качества услуг сертифицирована на соответствие требованиям СТ РК ИСО 9001-2016 (ИСО 9001:2015) Приборы «Взлет» сертифицированы и занесены в Государственный реестр средств измерений Республики Казахстан.

ТОО «Производственная Фирма «Взлет-Казахстан» предлагает к поставке следующее оборудование по стоимости:

№ п/п	Наименование	Ед. изм.	К-во	Цена за ед., в тенге	Сумма, в тенге
1	Расходомер-счетчик ультразвуковой "Взлет МР" УРСВ-520Ц двухканальный (вторичный преобразователь промышленного исполнения с источником питания 30.24)	шт.	1	1 233 100,00	1 233 100,00
2	Преобразователь электроакустический ПЭА врезной В-202 (к-т)	шт.	2	143 000,00	286 000,00
3	Измерительный участок ИУ-012 Ду 700 Р=1,6 Мпа фланц. В/В с ПЭА В-202 без ответных фланцев	шт.	2	2 746 000,00	5 492 000,00
4	Адаптер сигналов "Взлет АС" считыв. архив. данных АСДВ-020	шт.	1	331 700,00	331 700,00
5	Источник вторичного питания 15.24	шт.	1	20 000,00	20 000,00
6	Адаптер сигналов "Взлет АС" адаптер токовый АТВ-3	шт.	1	99 000,00	99 000,00
7	Программный комплекс "Взлет СП" на 1 прибора	шт.	1	51 500,00	51 500,00
8	Кабель РК-75-2-13	м	200	450,00	90 000,00
				Итого	7 603 300,00
				В том числе НДС 12 %	814 639,29

Общая стоимость поставки составит 7 603 300 (семь миллионов шестьсот три тысячи триста) тенге, с учетом НДС 12 %.

Срок поставки – 80 (восемьдесят) рабочих дней с момента 100 % предоплаты.

Условия доставки – DDP, г.Уральск.

С наилучшими пожеланиями,

Директор ТОО ПФ «Взлёт-Казахстан» **Т.Я. Хинтицкая**

Исп. Байдосова Айгуль

ЖАУАПКЕРШІЛІГІ ШЕКТЕУЛІ СЕРІКТЕСТІГІ

ӨНДІРІСТІК ФИРМА

050006, Қазақстан Республикасы,
Алматы қ., Шұғыла ш.а., Көктерек көшесі, 78 үй
тел./факс (727) 360-38-95, 360-38-96, 375-26-54
e-mail: sale@vzljot.kz

ВЗЛЁТ КАЗАХСТАН

ТОВАРИЩЕСТВО С ОГРАНИЧЕННОЙ ОТВЕТСТВЕННОСТЬЮ

ПРОИЗВОДСТВЕННАЯ ФИРМА

050006, Республика Казахстан,
г. Алматы, мкр. Шугыла, ул. Коктерек, д. 78
тел./факс (727) 360-38-95, 360-38-96, 375-26-54
e-mail: sale@vzljot.kz

Исх. № 1409 от «13» октября 2023 г.
На Ваш запрос от 13.10.2023 г. сообщаем:

ТОО «ПавлодарЭнергоПроект»
Главному инженеру
г-ну Пудич С.Д.

Исп.: Пихлик В.О.
т./ф.: 8 /7182/ 55 85 17 доб. 119
E-mail: pep1@mail.ru

Объект:

КОММЕРЧЕСКОЕ ПРЕДЛОЖЕНИЕ

ТОО «Производственная Фирма «Взлёт-Казахстан» является региональным представительством ЗАО «Взлёт» (г. Санкт-Петербург, Россия) на территории Республики Казахстан и обеспечивает предпродажную подготовку, гарантийное и сервисное обслуживание проданного оборудования, его периодическую поверку и ремонт. Система менеджмента качества услуг сертифицирована на соответствие требованиям СТ РК ИСО 9001-2016 (ИСО 9001:2015). Приборы «Взлет» сертифицированы и занесены в Государственный реестр средств измерений Республики Казахстан.

ТОО «Производственная Фирма «Взлет-Казахстан» предлагает к поставке следующее оборудование по стоимости:

№ п/п	Наименование	Ед. изм.	К-во	Цена за ед., в тенге	Сумма, в тенге
1	Расходомер-счетчик ультразвуковой "Взлет МР" УРСВ-520Ц (промышленного исполнения)	шт.	1	1 204 500,00	1 204 500,00
2	Источник вторичного питания 15.24	шт.	1	20 000,00	20 000,00
3	Источник вторичного питания 30.24	шт.	1	26 000,00	26 000,00
4	Коммутационное устройство одноканальное	шт.	2	69 000,00	138 000,00
5	Преобразователь электроакустический ПЭА В-202(к-т)	шт.	2	143 000,00	286 000,00
6	Адаптер сигналов "Взлет АС" считыв. архив. данных АСДВ-020	шт.	1	331 700,00	331 700,00
7	Адаптер сигналов "Взлет АС" адаптер токовый АТВ-3	шт.	1	99 000,00	99 000,00
8	Измерительный участок ИУ-012 Ду 1000 мм Р=1,6 Мпа фланц. В/В с ПЭА В-202 без ответных фланцев	шт.	2	5 502 600,00	11 005 200,00
9	Комплект ответных фланцев с крепежом для ИУ Ду 1000 мм исполнения В/В/1,6 Мпа угл.сталь	шт.	2	4 877 100,00	9 754 200,00
10	Программный комплекс "Взлет СП" на 1 прибор	усл.	1	51 500,00	51 500,00
11	Кабель ПЭА ВП	м	240	450,00	108 000,00
				Итого	23 024 100,00
				В том числе НДС 12 %	2 466 867,86

Общая стоимость составит 23 024 100 (двадцать три миллиона двадцать четыре тысячи сто) тенге, с учетом НДС 12%.

Срок поставки – 80 (восемьдесят) рабочих дней после оплаты 100 % стоимости поставки.

Условия доставки – DDP, г. Уральск.

Изготовление измерительного участка, при монтаже расходомера, возможна только аккредитованной компанией.

С наилучшими пожеланиями,

Директор ТОО ПФ «Взлёт-Казахстан» **Т.Я. Хинтицкая**

Исп. Байдосова Айгуль
Моб.: 8-705-575-1405

ЖАУАПКЕРШІЛІГІ
ШЕКТЕУЛІ
СЕРІКТЕСТІГІ

ӨНДІРІСТІК ФИРМА

050006, Казакстан Республикасы,
Алматы қ., Шұғыла ш.а., Коктерек көшесі, 78 үй
тел./факс (727) 360-38-95, 360-38-96, 375-26-54
e-mail: sale@vzljot.kz

ВЗЛЁТ КАЗАХСТАН

ТОВАРИЩЕСТВО С
ОГРАНИЧЕННОЙ
ОТВЕТСТВЕННОСТЬЮ

ПРОИЗВОДСТВЕННАЯ ФИРМА

050006, Республика Казахстан,
г. Алматы, мкр. Шугыла, ул. Коктерек, д. 78
тел./факс (727) 360-38-95, 360-38-96, 375-26-54
e-mail: sale@vzljot.kz

Исх. № 1407 от «10» октября 2023 г.
На Ваш запрос от 09.10.2023 г. сообщаем:

ТОО «ПавлодарЭнергоПроект»
Главному инженеру
г-ну Пудич С.Д.

Исп.: Пихлик В.О.
т./ф.: 8 /7182/ 55 85 17 доб. 119
E-mail: pep1@mail.ru

Объект:

КОММЕРЧЕСКОЕ ПРЕДЛОЖЕНИЕ

ТОО «Производственная Фирма «Взлёт-Казахстан» является региональным представительством ЗАО «Взлёт» (г. Санкт-Петербург, Россия) на территории Республики Казахстан и обеспечивает предпродажную подготовку, гарантийное и сервисное обслуживание проданного оборудования, его периодическую поверку и ремонт. Система менеджмента качества услуг сертифицирована на соответствие требованиям СТ РК ИСО 9001-2016 (ИСО 9001:2015). Приборы «Взлет» сертифицированы и занесены в Государственный реестр средств измерений Республики Казахстан.

ТОО «Производственная Фирма «Взлет-Казахстан» предлагает к поставке следующее оборудование по стоимости:

№ п/п	Наименование	Ед. изм.	К-во	Цена за ед., в тенге	Сумма, в тенге
1	Расходомер-счетчик ультразвуковой "Взлет МР" УРСВ-510Ц (промышленного исполнения)	шт.	1	925 430,00	925 430,00
2	Измерительный участок ИУ-012 Ду 100 мм Р=1,6 Мпа фланц. В/В нефтьэкор/ с ПЭА В-202 без ответных фланцев	шт.	1	503 100,00	503 100,00
3	Комплект ответных фланцев с крепежом для ИУ Ду 100 мм исполнения В/В/1,6 Мпа угл.сталь	шт.	1	43 200,00	43 200,00
4	Источник вторичного питания 30.24	шт.	1	26 000,00	26 000,00
5	Преобразователь электроакустический ПЭА накладной В-202(к-т)	шт.	1	143 000,00	143 000,00
6	Программный комплекс "Взлет СП" на 1 прибор	шт.	1	51 500,00	51 500,00
7	Кабель РК-75-2-13	м	30	450,00	13 500,00
				Итого	1 705 730,00
				В том числе НДС 12 %	182 756,79

Общая стоимость составит 1 705 730 (один миллион семьсот пять тысяч семьсот тридцать) тенге, с учетом НДС 12%.

Срок поставки – 80 (восемьдесят) рабочих дней после оплаты 100 % стоимости поставки.

Условия доставки – DDP, г. Уральск.

Изготовление измерительного участка, при монтаже расходомера, возможна только аккредитованной компанией.

С наилучшими пожеланиями,

Директор ТОО ПФ «Взлёт-Казахстан» **Т.Я. Хинтицкая**

Исп. Байдосова Айгуль
Моб.: 8-705-575-1405

Қазақстан Республикасы Индустрия және инфрақұрылымдық даму министрлігі

"Техникалық реттеу және метрология комитеті" республикалық мемлекеттік мекемесі

Министерство индустрии и инфраструктурного развития Республики Казахстан

Республиканское государственное учреждение "Комитет технического регулирования и метрологии"

Нұр-Сұлтан қ

г.Нур-Султан

Номер: KZ45VTN00003600

Дата выдачи: 18.06.2019

СЕРТИФИКАТ № 112
об утверждении типа средств измерений

Зарегистрирован в реестре
государственной системы обеспечения
единства измерений Республики Казахстан
18.06.2019г. за № KZ.02.01.00112-2019
Действителен до 18.06.2024г.

Настоящий сертификат удостоверяет, что на основании положительных результатов испытаний утвержден тип

расходомеры-счетчики ультразвуковые

наименование средства измерений

"Взлет МР"

обозначение типа

производимых АО "Взлет"

наименование производителя

г. Санкт-Петербург

территориальное место расположение производства

и допущен к вводу в эксплуатацию (импорту) в Республике Казахстан.

Описание типа средств измерений приведено в приложении к настоящему сертификату.

Председатель **Шаккалиев Арман Абаевич**

Бұл құжат ҚР 2003 жылдың 7 қаңтарындағы «Электронды құжат және электронды сандық қол қою» туралы заңның 7 бабы, 1 тармағына сәйкес қағаз бетіндегі заңмен тең. Электрондық құжат www.elicense.kz порталында құрылған.Электрондық құжат түпнұсқасын www.elicense.kz порталында тексере аласыз.
Данный документ согласно пункту 1 статьи 7 ЗРК от 7 января 2003 года "Об электронном документе и электронной цифровой подписи" равнозначен документу на бумажном носителе. Электронный документ сформирован на портале www.elicense.kz. Проверить подлинность электронного документавы можете на портале www.elicense.kz.

Бұл құжат ҚР 2003 жылдың 7 қаңтарындағы «Электронды құжат және электронды сандық қол қою» туралы заңның 7 бабы, 1 тармағына сәйкес қағаз бе
заңмен тең. Электрондық құжат www.elicense.kz порталында құрылған.Электрондық құжат түпнұсқасын www.elicense.kz порталында тексере аласыз.
Данный документ согласно пункту 1 статьи 7 ЗРК от 7 января 2003 года "Об электронном документе и электронной цифровой подписи" равнозначен до
на бумажном носителе. Электронный документ сформирован на портале www.elicense.kz. Проверить подлинность электронного документавы можете
на портале www.elicense.kz.

ҚАЗАҚСТАН
РЕСПУБЛИКАСЫ
«СИНЕТИК»
Жауапкершілігі шектеулі серіктестігі
070005, Абай данғылы, 181/3
Өскемен каласы, ҚР, ШҚО
тел./факс (7232) 413-000
E-mail: ustkam@sinetic.kz
www.sinetic.kz

СИНЕТИК
SINETIC

РЕСПУБЛИКА КАЗАХСТАН
Товарищество с ограниченной ответственностью
«СИНЕТИК»
070005, пр. Абая, 181/3,
г. Усть-Каменогорск, ВКО, РК
тел./факс (7232) 413-000
E-mail: ustkam@sinetic.kz
www.sinetic.kz

Исх. № 01-02/333 от 09.10.2023г.

Главному инженеру
ТОО «ПАВЛОДАРЭНЕРГОПРОЕКТ»
Г-ну Пудичу С.Д.

КОММЕРЧЕСКОЕ ПРЕДЛОЖЕНИЕ № S-0798-23

Мы благодарим Вас за обращение в нашу фирму и предлагаем услуги по разработке и поставке ПТК АСУТП по проекту «Реконструкция Уральского месторождения подземных вод. ЗКО. Г. Уральск».

Данное коммерческое предложение разработано на основании запроса исх. №23/918 от 05.10.2023г.

Ориентировочная стоимость с учетом НДС, с учетом доставки в г. Уральск составит:

25 721 312,00

(двадцать пять миллионов семьсот двадцать одна тысяча триста двенадцать) **тенге**

В том числе:

№	Наименование	Ед. изм.	Кол-во
1	**Щит контроллера Насосной станции IV в составе:** - VX Шкаф 800x2000x600; - контроллер SIMATIC S7-1500 со станцией распределенного ввода-вывода ET 200SP; - коммуникационный модуль для подключения RS485; -бесперебойная система питания (блок питания , ИБП, аккумуляторная батарея); -релейная развязка; - SIMATIC HMI TP1500 Comfort, панель оператора серии Comfort, сенсорное управление; - клеммы, провод, монтажные материалы.	кпл.	1

В стоимость предложения не входят контрольно-измерительные приборы, запорная арматура, кабельная и трубная продукция, муфты, прочее оборудование для монтажа, а также сетевое оборудование.

Условия оплаты: предоплата от общей стоимости 70%, остальная часть после подписания Акта выполненных работ обеими Сторонами.

Срок поставки оборудования: 200-210 рабочих дней, возможна досрочная поставка. Данный срок обусловлен сроками поставки импортных комплектующих в РК.

Срок выполнения услуг: согласуется с Заказчиком на стадии заключения договора

Гарантия: 12 месяцев.

Мы будем рады сотрудничать с Вами!

С уважением,
технический директор
ТОО «СИНЕТИК»

Клещенко А.Н.

Исп. Бережная Ксения
Тел. +7(7232)413-005

ҚАЗАҚСТАН РЕСПУБЛИКАСЫ
«СИНЕТИК»
Жауапкершілігі шектеулі серіктестігі
070005, Абай данғылы, 181/3
Өскемен каласы, ҚР, ШҚО
тел./факс (7232) 413-000
E-mail: ustkam@sinetic.kz
www.sinetic.kz

РЕСПУБЛИКА КАЗАХСТАН
Товарищество с ограниченной ответственностью «СИНЕТИК»
070005, пр. Абая, 181/3,
г. Усть-Каменогорск, ВКО, РК
тел./факс (7232) 413-000
E-mail: ustkam@sinetic.kz
www.sinetic.kz

Исх. № 01-02/334 от 09.10.2023г.

Главному инженеру
ТОО «ПАВЛОДАРЭНЕРГОПРОЕКТ»
Г-ну Пудичу С.Д.

КОММЕРЧЕСКОЕ ПРЕДЛОЖЕНИЕ № S-0801-23

Мы благодарим Вас за обращение в нашу фирму и предлагаем услуги по разработке и поставке ПТК АСУТП по проекту «Реконструкция Уральского месторождения подземных вод. ЗКО. Г. Уральск».

Данное коммерческое предложение разработано на основании запроса исх. №23/918 от 05.10.2023г.

Ориентировочная стоимость с учетом НДС, с учетом доставки в г. Уральск составит:

25 075 682,00

(двадцать пять миллионов семьдесят пять тысяч шестьсот восемьдесят два) **тенге**

В том числе:

№	Наименование	Ед. изм.	Кол-во
1	**Щит контроллера Насосной станции V в составе:** - VX Шкаф 800x2000x600; - контроллер SIMATIC S7-1500 со станцией распределенного ввода-вывода ET 200SP; - коммуникационный модуль для подключения RS485; -бесперебойная система питания (блок питания, ИБП, аккумуляторная батарея); -релейная развязка; - SIMATIC HMI TP1500 Comfort, панель оператора серии Comfort, сенсорное управление; - клеммы, провод, монтажные материалы.	кпл.	1

В стоимость предложения не входят контрольно-измерительные приборы, запорная арматура, кабельная и трубная продукция, муфты, прочее оборудование для монтажа, а также сетевое оборудование.

Условия оплаты: предоплата от общей стоимости 70%, остальная часть после подписания Акта выполненных работ обеими Сторонами.

Срок поставки оборудования: 200-210 рабочих дней, возможна досрочная поставка. Данный срок обусловлен сроками поставки импортных комплектующих в РК.

Срок выполнения услуг: согласуется с Заказчиком на стадии заключения договора

Гарантия: 12 месяцев.

Мы будем рады сотрудничать с Вами!

С уважением,
технический директор
ТОО «СИНЕТИК»

Клещенко А.Н.

Исп. Бережная Ксения
Тел. +7(7232)413-005

ҚАЗАҚСТАН РЕСПУБЛИКАСЫ
«СИНЕТИК»
Жауапкершілігі шектеулі серіктестігі
070005, Абай данғылы, 181/3
Өскемен каласы, ҚР, ШҚО
тел./факс (7232) 413-000
E-mail: ustkam@sinetic.kz
www.sinetic.kz

РЕСПУБЛИКА КАЗАХСТАН
Товарищество с ограниченной ответственностью «СИНЕТИК»
070005, пр. Абая, 181/3,
г. Усть-Каменогорск, ВКО, РК
тел./факс (7232) 413-000
E-mail: ustkam@sinetic.kz
www.sinetic.kz

Исх. № 01-02/335 от 09.10.2023г.

Главному инженеру
ТОО «ПАВЛОДАРЭНЕРГОПРОЕКТ»
Г-ну Пудичу С.Д.

КОММЕРЧЕСКОЕ ПРЕДЛОЖЕНИЕ № S-0802-23

Мы благодарим Вас за обращение в нашу фирму и предлагаем услуги по разработке и поставке ПТК АСУТП по проекту «Реконструкция Уральского месторождения подземных вод. ЗКО. Г. Уральск».

Данное коммерческое предложение разработано на основании запроса исх. №23/918 от 05.10.2023г.

Ориентировочная стоимость с учетом НДС, с учетом доставки в г. Уральск составит:

116 707 288,00

***(Сто шестнадцать миллионов семьсот семь тысяч двести восемьдесят восемь)* тенге**

В том числе:

№	Наименование	Ед. изм.	Кол-во	Стоимость за единицу	Общая стоимость, тенге
1	**Павильон скважинного насоса в составе:** - АХ компактный распределительный шкаф, ШВГ: 800x1200x400 мм; - контроллер SIMATIC S7-1200 с модулями ввода-вывода; -бесперебойная система питания (блок питания, ИБП, аккумуляторная батарея); -релейная развязка; - клеммы, провод, монтажные материалы.	кпл.	44	1 857 379,00	81 724 676,00
2	**Диспетчерская в АБК:** **АРМ оператора в составе:** - лицензионное программное обеспечение SIEMENS; - промышленный компьютер SIMATIC IPC; - монитор, клавиатура, мышь; - источник бесперебойного питания; - принтер.	кпл.	1	34 982 612,00	34 982 612,00
3	**Видеостена в составе (выполняет роль сервера):** - лицензионное программное обеспечение SIEMENS;				

	- промышленный компьютер SIMATIC IPC; - панель визуализации; - источник бесперебойного питания				

В стоимость предложения не входят контрольно-измерительные приборы, запорная арматура, кабельная и трубная продукция, муфты, прочее оборудование для монтажа, а также сетевое оборудование.

Условия оплаты: предоплата от общей стоимости 70%, остальная часть после подписания Акта выполненных работ обеими Сторонами.

Срок поставки оборудования: 200-210 рабочих дней, возможна досрочная поставка. Данный срок обусловлен сроками поставки импортных комплектующих в РК.

Срок выполнения услуг: согласуется с Заказчиком на стадии заключения договора

Гарантия: 12 месяцев.

Мы будем рады сотрудничать с Вами!

С уважением,
технический директор
ТОО «СИНЕТИК»

Клещенко А.Н.

Исп. Бережная Ксения
Тел. +7(7232)413-005

ҚАЗАҚСТАН РЕСПУБЛИКАСЫ
Акционерлік қоғамы «КЭМОНТ»

070016, ШҚО, Өскемен қаласы
Самар тасжолы, 7

РЕСПУБЛИКА КАЗАХСТАН
Акционерное общество «КЭМОНТ»

070016, ВКО, г.Усть-Каменогорск
Самарское шоссе, 7

РНН 181600060675, БИН 990640000421,
тел. +7(7232)492626, факс +7(7232)755855
e-mail: kemont@kemont.kz, www.kemont.kz

ISO 9001:2015
ISO 14001:2015
ISO 45001:2018

Гос. лицензия № 12016827 Проектная деятельность
Гос. лицензия № 13004978 Строительно-монтажные работы
Гос. лицензия № 17014090 Изыскательская деятельность

Исх. № КО-001444 от 1 сентября 2023 г.
Данные входящего: № 23/827 от 31.08.2023

Товарищество с ограниченной ответственностью "Павлодарэнергопроект"
Первому руководителю

В ответ на Ваш запрос, сообщаем бюджетную стоимость изготовления электрооборудования:

№	Наименование оборудования и материалов	Ед.изм.	Кол-во	Цена за ед.изм. без НДС, KZT	Сумма без НДС, KZT
Проект: Реконструкция Уральского месторождения подземных вод, ЗКО, г. Уральск Объект: Насосная станция IV подъема (производительностью 30000 м3/сут). Система автоматизации					
1	Сборка РТЗО-88 4ULS01, на основании предоставленной таблицы НКУ № 976-22-1,2,3-АТЩ1 л.2	к-т	1	4 694 700,00	4 694 700,00
				Итого	**4 694 700,00**
				НДС 12%	**563 364,00**
				Всего с НДС	**5 258 064,00**

Важные примечания:

1. В стоимости оборудования учтен выходной контроль поставляемого оборудования с прохождением типовых испытаний на заводе АО «КЭМОНТ»;
2. В стоимости не учтены работы по шеф-монтажу оборудования на объекте;
Условия поставки DDP г. Уральск ИНКОТЕРМС 2010
Срок изготовления 80 рабочих дней после согласования всех технических вопросов
Условия платежа 50% предоплата, 50% по уведомлению о готовности товара к отгрузке.

Начальник коммерческого отдела _____ Антропов Д.Н.

Исп. Цыгуров Геннадий Сергеевич
Тел/факс +7 (7232) 49-26-32, доб. 269
e-mail: sales@kemont.kz

ҚАЗАҚСТАН РЕСПУБЛИКАСЫ
Акционерлік қоғамы «КЭМОНТ»

070016, ШҚО, Өскемен қаласы
Самар тасжолы, 7

KEMONT

РЕСПУБЛИКА КАЗАХСТАН
Акционерное общество «КЭМОНТ»

070016, ВКО, г.Усть-Каменогорск
Самарское шоссе, 7

РНН 181600060675, БИН 990640000421,
тел. +7(7232)492626, факс +7(7232)755855
e-mail: kemont@kemont.kz, www.kemont.kz

ISO 9001:2015
ISO 14001:2015
ISO 45001:2018

Гос. лицензия № 12016827 Проектная деятельность
Гос. лицензия № 13004978 Строительно-монтажные работы
Гос. лицензия № 17014090 Изыскательская деятельность

Исх. № КО-001443 от 1 сентября 2023 г.
Данные входящего: № 23/825 от 31.08.2023

Товарищество с ограниченной ответственностью "Павлодарэнергопроект"
Первому руководителю

В ответ на Ваш запрос, сообщаем бюджетную стоимость изготовления электрооборудования:

№	Наименование оборудования и материалов	Ед.изм.	Кол-во	Цена за ед.изм. без НДС, KZT	Сумма без НДС, KZT
Проект: Реконструкция Уральского месторождения подземных вод, ЗКО, г. Уральск Объект: Насосная станция IV подъема (производительностью 30000 м3/сут). Система автоматизации					
1	Сборка РТЗО-88 5ULS01, на основании предоставленной таблицы НКУ № 976-22-7,8,9-АТЩ1 л.2	к-т	1	5 191 550,00	5 191 550,00
				Итого	**5 191 550,00**
				НДС 12%	**622 986,00**
				Всего с НДС	**5 814 536,00**

Важные примечания:

1. В стоимости оборудования учтен выходной контроль поставляемого оборудования с прохождением типовых испытаний на заводе АО «КЭМОНТ»;
2. В стоимости не учтены работы по шеф-монтажу, монтажу и пуско-наладке оборудования на объекте;
3. В стоимости не учтены материалы и работы по подключению внешних связей.

Условия поставки DDP г. Уральск ИНКОТЕРМС 2010

Срок изготовления 80 рабочих дней после согласования всех технических вопросов

Условия платежа 50% предоплата, 50% по уведомлению о готовности товара к отгрузке.

Начальник коммерческого отдела _____ Антропов Д.Н.

Исп. Цыгуров Геннадий Сергеевич
Тел/факс +7 (7232) 49-26-32, доб. 269
e-mail: sales@kemont.kz

ENERGIA RK
СЛЕДУЙ ЗА СВОЕЙ ЭНЕРГИЕЙ

Исх. №47-6 от 15.02.2024 г.

Директор ТОО ПАВЛОДАРЭНЕРГОПРОЕКТ
Шестаков П.И.

Тема: SEL

Уважаемые господа,

Прежде всего, разрешите выразить Вам свое почтение и проинформировать Вас о том, что наша компания ТОО «Энергия РК» являться системным интегратором и поставщиком телекоммуникационного оборудования.

Высылаем Вам коммерческое предложение на поставку оборудования **SEL**

Общая стоимость, включая **НДС РК12%: 258 482 928 Тенге**

В **Приложении №1** указана детальная спецификация и условия коммерческого предложения.

На момент подписания договора коммерческое предложение подлежит корректировке согласно текущему курсу валюты Евро/Доллар по Национальному Банку Республики Казахстан.

С уважением,

Генеральный директор
ТОО «Энергия РК»
Умарбеков М.Б.

Исполнитель:
Гальперин Д.А.,
моб.: 8 (707) 117 42 43

ТОО «Энергия РК»
Республика Казахстан
050000, г. Алматы
СТ «Энергетик-2», дом 83
Телефон: +7 (727) 246 04 20
+7 771 246 04 20
Ген.директор: Умарбеков М.Б.
Эл.адрес: info@energy-rk.kz
Сайт: www.energy-rk.kz

«Энергия РК» ЖШС
Қазақстан Республикасы
050000, Алматы қ.
«Энергетик-2» БС, 83 үй
Телефон: +7 (727) 246 04 20
+7 771 246 04 20
Бас директор: Умарбеков М.Б.
Эл.пошта: info@energy-rk.kz
Сайт: www.energy-rk.kz

«Energia RK» LLP
HP "Energetik-2", house 83
050000, Almaty
Republic of Kazakhstan
Phone: +7 727 246 04 20
+7 771 246 04 20
CEO: Umarbekov M.B.
Email: info@energy-rk.kz
Web-site: www.energy-rk.kz

Приложение№ 1к исх №47-6 от 15.02.2024 г.

Детальная спецификация и условия коммерческого предложения

№	Наименование	Кол-во	Ед.изм	Цена за ед. в Тенге с НДС РК	Стоимость в Тенге с НДС РК
1	SEL-2730M Managed 24-Port Ethernet Switch	3	шт	9 500 205,00	28 500 615,00
2	SEL-2725 Five-Port Ethernet Switch	44	шт	2 709 642,00	119 224 248,00
3	Кросс оптический DIN 12 LC на DIN рейку LC SM UPC Адаптер + Пигтейлы	47	шт	156 000,00	7 332 000,00
4	FUMA|LT|S1E0|12 1x12SM StdLT2c- 598 - HFFR (Волоконно-оптический кабель с броней из стальной гофрированной ленты емкостью 8 оптических волокон G.652D)	20000	м	3 120,00	62 400 000,00
5	ИБП Eaton 5P 1150i	47	шт	704 160,00	33 095 520,00
6	шкаф корпус метал. (650x500x220) У1 IP65	47	шт	168 735,00	7 930 545,00
Итого за оборудование					**258 482 928,00**
Итого с НДС РК 12%					**258 482 928,00**

- **Условия поставки:**

- DDP склад заказчика;

- **Условия оплаты:**

- Предоплата **50%** от стоимости Договора в течение 5 банковских дней;
- Предоплата **50%** факту поставки оборудования и подписания накладной (Акт приема передач) в течение 5 банковских дней;

- **Срок поставки:**

- Срок поставки в течении **90 календарных дней** с момента предоплаты**, с возможностью досрочной поставки.**

- **Гарантия на оборудование**:

- ***От производителя 1 год***

С уважением,

Генеральный директор
ТОО «Энергия РК»
Умарбеков М.Б.

Исполнитель:
Гальперин Д.А.,
моб.: 8 (707) 117 42 43

ТОО «Энергия РК»
Республика Казахстан
050000, г. Алматы
СТ «Энергетик-2», дом 83
Телефон: +7 (727) 246 04 20
+7 771 246 04 20
Ген.директор: Умарбеков М.Б.
Эл.адрес: info@energy-rk.kz
Сайт: www.energy-rk.kz

«Энергия РК» ЖШС
Қазақстан Республикасы
050000, Алматы қ.
«Энергетик-2» БС, 83 үй
Телефон: +7 (727) 246 04 20
+7 771 246 04 20
Бас директор: Умарбеков М.Б.
Эл.пошта: info@energy-rk.kz
Сайт: www.energy-rk.kz

«Energia RK» LLP
HP "Energetik-2", house 83
050000, Almaty
Republic of Kazakhstan
Phone: +7 727 246 04 20
+7 771 246 04 20
CEO: Umarbekov M.B.
Email: info@energy-rk.kz
Web-site: www.energy-rk.kz

Гальперин Д.А.,
моб.: 8 (707) 117 42 43

Общество с ограниченной ответственностью "Металлообрабатывающая Компания-НН"

Адрес: 607600, Нижегородская обл, Богородск г, Дуденевское шоссе ул, д.5

Образец заполнения платежного поручения

ИНН **5245019826**	КПП **524501001**		
Получатель **Общество с ограниченной ответственностью "Металлообрабатывающая Компания-НН"** **Автозаводское ОСБ 6056 г.Н.Новгород**		Сч. №	**40702810242040000000**
		БИК	**042202603**
Банк получателя **Волго-Вятский банк Сбербанка РФ г.Н.Новгород**		Сч. №	**30101810900000000000**

КП № 217 от "13" сентября 2023 г.

№	Наименование товара	Единица изме-рения	Коли-чество	Цена	Сумма
1	1,6-225 УЗ (15с54бк2 аналог ПЗ.22038) ТУ 36.22. 19.05-005-85	шт	1	2 740,00	2 740,00
2	1,6-225У ТУ 36.22. 19.05-005-85 (11618бк)	шт	1	2 626,00	2 626,00
3	1,6-70У ЗК4-274.10-90 (11618бк)	шт	1	2 139,00	2 139,00
4	37,3-280-ст20-Л-(588-10-0) ТУ 4218-004-17416124-97	шт	1	19 484,00	19 484,00
5	37,3-280-ст20-МУ-(588-10-0) ТУ 4218-004-17416124-97	шт	1	19 484,00	19 484,00
6	25,1-545-12Х1МФ-Л-(589-10-0)	шт	1	19 727,00	19 727,00
7	25,1-545-12Х 1МФ-МП-(589-10-0) ТУ 42 18-004-17416124-97	шт	1	19 850,00	19 850,00
8	160-120П См.20 (15с54бк(бк1)) ТУ 36.22. 19.05-005-85	шт	1	8 038,00	8 038,00
9	20-С,ТУЗ6-1204-80	шт	1	2 908,00	2 908,00
10	0,01-450-ст20-Л-4 L=502мм ТУ 42 18-004-17416124-97	шт	1	11 666,00	11666,00
11	0,01-450-ст20-Л-3 L=502 мм ТУ 4218-004- 17416124-97	шт	1	5 858,00	5 858,00
12	2,5-ЗООП ЗК4-276.10-90 (У22074-015 15НЖ54БК)	шт	1	15 998,00	15 998,00
13	0,25-150-См20-Л-(15с13бк1)-ЗК14-2-10-02	шт	1	3 841,00	3 841,00
14	0,25-60-Ст20-МП-(15Б50р3М) ТУ 4218-004-17416124- 97	шт	1	5 858,00	5 858,00
15	6,1-450 ЗК4-281.10-90 (ЛТШИ4916 14 (31лс77нж)	шт	1	16 733,00	16 733,00
16	Отборное устройство давления 16-200 ЗК4-281.10-90 (ВИ-160 15с54бк) ст.20 ГОСТ 1050-88	шт	1	3 772,00	3 772,00
17	Соединение НСН14-М20 ст.20	шт	1	187,00	187,00
18	Соединение НСВ14-М20 ст.20	шт	1	288,00	288,00
19	Соединение НСВ14-R 1/2 ст.20	шт	1	288,00	288,00

20	Соединение НСВ14-G 1/2 ст.20	шт	1	288,00	288,00
21	Штуцер Шц-G1/2	шт	1	177,00	177,00
22	Штуцер Шц-R1/2	шт	1	177,00	177,00
23	Наконечник переходной НП-G1/2	шт	1	1 479,00	1 479,00
24	Вентепь 588-10-0 Ду 10	шт	1	9 897,00	9 897,00
25	Вентель 589-10-0 Ду 10	шт	1	11 271,00	11 271,00
26	Клапан 15с54бк R1/2 муфт. Ру16МПа Ду 15	шт	1	993,00	993,00
27	Клапан 15нж68 нж R1/2 муфт. Ру16МПа Ду 15	шт	1	11 271,00	11 271,00
28	Задвижка 31лс77нж ду15	шт	1	10 997,00	10 997,00
29	Клапан 15Б50р3М ду 10	шт	1	4 265,00	4 265,00
30	Клапан ВИ-160 15с54бк ру 160 ду15 муфт. М 20х1,5, t - 200	шт	1	990,00	990,00
				Итого:	**216 149,00**
				Всего к оплате	**216 149,00**

Всего наименований 30 на сумму 216149 рублей 00 копеек_

1. Производитель ООО "МК-НН"
2. Срок готовности к отгрузке: 30 рабочих дней с момента внесения предоплаты.
3. Форма оплаты: 100% предоплата.
4. Условия поставки: DDP, склад заказчика.

Генеральный директор ООО "МК-НН" _____ Мокеев К.Е.

Выполнил: Морозова Алена

почта: ooomk-nn@yandex.ru

ҚАЗАҚСТАН РЕСПУБЛИКАСЫ
«Проманалит»
ЖАУАПКЕРШІЛІГІ
ШЕКТЕУЛІ СЕРІКТЕСТІК

Проманалит

РЕСПУБЛИКА КАЗАХСТАН
ТОВАРИЩЕСТВО С
ОГРАНИЧЕННОЙ
ОТВЕТСТВЕННОСТЬЮ
«Проманалит»

140000, қ. Павлодар,
Малайсары батыр к., құрылысы 88
тел./ факс: +7(7182)742028,
ұялы тел.: +7 705 265 77 73
e-mail: info@promanalyt.kz promaksu@mail.ru
сайт:promanalyt.kz

140000, г. Павлодар,
ул. Малайсары батыр, строение 88
тел./ факс: +7(7182)742028,
моб.: +7 705 265 77 73
e-mail: info@promanalyt.kz promaksu@mail.ru
сайт:promanalyt.kz

исх.№ 984 / 27226 от «22» июня 2023 г.

ТОО «ПАВЛОДАРЭНЕРГОПРОЕКТ»

Компания ТОО «Проманалит» - отечественный производитель газоаналитического оборудования и средств автоматизации, официальный SOLUTION PARTNER «SIEMENS»AG, Германия.

Направляем в Ваш адрес технико-коммерческое предложение на шкаф управления.

№ п/п	Наименование оборудования	Ед. изм	Кол-во	Цена без НДС	Всего без НДС
1	БЭЗ-0П-1-С	шт	18	86 295	1 553 310
2	БЭЗ-3П-1-С	шт	32	90 420	2 893 440
3	Коробка соединительная КЗНС32	шт	3	108 130	324 390
4	Коробка соединительная КЗНС16	шт	20	54 010	1 080 200
	Итого без НДС				**5 851 340**
	Сумма НДС, 12%				**702 160,80**
	Итого с НДС				**6 553 500,80**

Итоговая сумма: 6 553 500,80 (Шесть миллионов пятьсот пятьдесят три тысячи пятьсот) тенге 80 тиын с учетом НДС.
Условия оплаты: 100% предоплата в течение 5 рабочих дней с момента подписания договора.
Срок поставки: в течение 60 рабочих дней с момента поступления предоплаты.
Условия поставки: DDP, г.Уральск.
Примечание: возможно увеличение стоимости при повышении курса валют.

С уважением,
Коммерческий Директор
ТОО «Проманалит» **Исупов Е.И.**

ЖШС "ПРОМАНАЛИТ" ТОО ДЛЯ ДОКУМЕНТОВ

Исполнитель: Данченко Роман.
Тел: +7 705 731 01 51

ТОО SONET DKC

+7 727 338 57 56
info@sonet.kz

Прайс-лист

Действителен на 3.05.2023

Цены указаны в тенге с учетом НДС 12%.
Доставка: DDP, склад заказчика.

Код	Описание	Ед. Изм.	Кол-во в упаковке	GPL, тенге/м(шт)
Металлические каналы				
Листовые лотки - "S5 Combitech"				
Сендзимир				
Аксессуары				
SKIS3505K	Крышка на угол вертикальный внутренний 90 градусов 35x50, в комплекте с крепежными элементами и соединительнымипластинами,необходимыми для монтажа	Упаковка	1	5 245
SKKS3505K	Крышка на угол вертикальный внутренний 45 градусов 35x50, в комплекте с крепежными элементами	Упаковка	1	5 209
SKOS3505K	Крышка на угол вертикальный внешний 90 градусов 35x50, в комплекте с крепежными элементами	Упаковка	1	5 893
SKPS3505K	Крышка на угол вертикальный внешний 45 градусов 35x50, в комплекте с крепежными элементами	Упаковка	1	5 626
SVM850K	Горизонтальный изменяемый угол СРО 0-45град. 80x500, 1,5мм, в комплекте с крепежными элементами необходимыми для монтажа	Упаковка	1	59 002
SVN850K	Горизонтальный изменяемый угол СРО 0-45град. 80x500, 1,2мм, в комплекте с крепежными элементами необходимыми для монтажа	Упаковка	1	40 585
SVS3505K	Горизонтальный изменяемый угол СРО 0-45град. 50x35, в комплекте с крепежными элементами и соединительными пластинами, необходимымидля монтажа	Упаковка	1	6 022
SVS3510K	Горизонтальный изменяемый угол СРО 0-45град. 100x35	Упаковка	1	11 291
SVS3520K	Горизонтальный изменяемый угол СРО 0-45град. 200x35	Упаковка	1	14 428
SVS3530K	Горизонтальный изменяемый угол СРО 0-45град. 300x35	Упаковка	1	18 842
36008	Горизонтальный изменяемый угол СРО 0-45град. 100x50	Штука	1	12 545
36009	Горизонтальный изменяемый угол СРО 0-45град. 150x50	Штука	1	14 149
36010	Горизонтальный изменяемый угол СРО 0-45град. 200x50	Штука	1	16 031
36011	Горизонтальный изменяемый угол СРО 0-45град. 300x50	Штука	1	20 935
36012	Горизонтальный изменяемый угол СРО 0-45град. 80x80	Штука	1	12 342
36013	Горизонтальный изменяемый угол СРО 0-45град. 100x80	Штука	1	13 105
36014	Горизонтальный изменяемый угол СРО 0-45град. 150x80	Штука	1	14 850
36015	Горизонтальный изменяемый угол СРО 0-45град. 200x80	Штука	1	16 765
36016	Горизонтальный изменяемый угол СРО 0-45град. 300x80	Штука	1	21 839
36017	Горизонтальный изменяемый угол СРО 0-45град. 100x100	Штука	1	13 243
36018	Горизонтальный изменяемый угол СРО 0-45град. 150x100	Штука	1	14 988
36019	Горизонтальный изменяемый угол СРО 0-45град. 200x100	Штука	1	16 879
36020	Горизонтальный изменяемый угол СРО 0-45град. 300x100	Штука	1	22 022
360505	Горизонтальный изменяемый угол СРО 0-45град. 500x50	Штука	1	35 633
360408	Горизонтальный изменяемый угол СРО 0-45 град. 400x80	Штука	1	28 245
360405	Горизонтальный изменяемый угол СРО 0-45 град. 400x50	Штука	1	27 444
360410	Горизонтальный изменяемый угол СРО 0-45град. 400x100	Штука	1	29 725
360610	Горизонтальный изменяемый угол СРО 0-45град. 600x100	Штука	1	50 244
360605	Горизонтальный изменяемый угол СРО 0-45град. 600x50	Штука	1	46 266
360508	Горизонтальный Изменяемый угол СРО 0-45град. 500x80	Штука	1	35 005
360510	Горизонтальный Изменяемый угол СРО 0-45град. 500x100	Штука	1	35 663
360608	Горизонтальный Изменяемый угол СРО 0-45град. 600x80	Штука	1	41 909
35262600	Телескопическое расширение лотка 100x50 L600 мм	Штука	1	10 336
35263600	Телескопическое расширение лотка 150x50 L600 мм	Штука	1	11 218
35264600	Телескопическое расширение лотка 200x50 L600 мм	Штука	1	12 776
35265600	Телескопическое расширение лотка 300x50 L600 мм	Штука	1	15 950
35266600	Телескопическое расширение лотка 400x50 L600 мм	Штука	1	18 959
35267600	Телескопическое расширение лотка 500x50 L600 мм	Штука	1	21 967
35301600	Телескопическое расширение лотка 80x80 L600 мм	Штука	1	10 039
35302600	Телескопическое расширение лотка 100x80 L600 мм	Штука	1	11 182
35303600	Телескопическое расширение лотка 150x80 L600 мм	Штука	1	11 829
35304600	Телескопическое расширение лотка 200x80 L600 мм	Штука	1	13 601
35305600	Телескопическое расширение лотка 300x80 L600 мм	Штука	1	16 775
35306600	Телескопическое расширение лотка 400x80 L600 мм	Штука	1	19 783
35307600	Телескопическое расширение лотка 500x80 L600 мм	Штука	1	22 588
35341600	Телескопическое расширение лотка 100x100 L600 мм	Штука	1	11 521
35342600	Телескопическое расширение лотка 150x100 L600 мм	Штука	1	12 364
35343600	Телескопическое расширение лотка 200x100 L600 мм	Штука	1	14 137
35344600	Телескопическое расширение лотка 300x100 L600 мм	Штука	1	17 224
35345600	Телескопическое расширение лотка 400x100 L600 мм	Штука	1	20 318
35346600	Телескопическое расширение лотка 500x100 L600 мм	Штука	1	23 327

						ZEFS200BL	Клемма с размыкателем на 2,5 кв.мм синяя	Штука	75	2 326
						ZEFS200GR	Клемма с размыкателем на 2,5 кв.мм	Штука	75	2 339
						ZEFS400BL	Клемма с размыкателем на 4 кв.мм синяя	Штука	70	2 504
						ZEFS400GR	Клемма с размыкателем на 4 кв.мм	Штука	70	2 463
				Заземляющие						0
						ZEFCE200	Клемма заземления 2 точки подключения на 2,5 кв.мм	Штука	80	2 115
						ZEFCE210	Клемма заземления 3 точки подключения на 2,5 кв.мм	Штука	50	2 262
						ZEFCE220	Клемма заземления 4 точки подключения на 2,5 кв.мм	Штука	60	2 900
						ZEFCE400	Клемма заземления на 4 кв.мм	Штука	70	2 271
						ZEFCE410	Клемма заземления 3 точки подключения на 4 кв.мм	Штука	60	2 731
						ZEFCE420	Клемма заземления 4 точки подключения на 4 кв.мм	Штука	90	3 321
				Аксессуары						0
						ZDFE01R	Разделительная пластина	Штука	20	300
						ZDFE02R	Разделительная пластина	Штука	20	363
						ZDFE03R	Разделительная пластина	Штука	20	397
						ZDFE04R	Разделительная пластина	Штука	20	466
						ZEFB0202B	Перемычка на 2 контакта 2,5 кв.мм	Штука	20	290
						ZEFB0202R	Перемычка на 2 контакта 2,5 кв.мм	Штука	20	290
						ZEFB0203B	Перемычка на 3 контакта 2,5 кв.мм	Штука	20	515
						ZEFB0203R	Перемычка на 3 контакта 2,5 кв.мм	Штука	20	515
						ZEFB0205B	Перемычка на 5 контактов 2,5 кв.мм	Штука	10	1 030
						ZEFB0205R	Перемычка на 5 контактов 2,5 кв.мм	Штука	10	1 030
						ZEFB0210B	Перемычка на 10 контактов 2,5 кв.мм	Штука	5	2 189
						ZEFB0210R	Перемычка на 10 контактов 2,5 кв.мм	Штука	5	2 189
						ZEFB0402B	Перемычка на 2 контакта 4 кв.мм	Штука	20	290
						ZEFB0402R	Перемычка на 2 контакта 4 кв.мм	Штука	20	290
						ZEFB0403B	Перемычка на 3 контакта 4 кв.мм	Штука	20	515
						ZEFB0403R	Перемычка на 3 контакта 4 кв.мм	Штука	20	515
						ZEFB0405B	Перемычка на 5 контактов 4 кв.мм	Штука	10	1 091
						ZEFB0405R	Перемычка на 5 контактов 4 кв.мм	Штука	10	1 091
						ZEFB0410B	Перемычка на 10 контактов 4 кв.мм	Штука	5	2 212
						ZEFB0410R	Перемычка на 10 контактов 4 кв.мм	Штука	5	2 212
						ZEFC201BL	Крышка для клеммы 2 точки подключения на 2,5 кв.мм. синяя	Штука	25	359
						ZEFC201GR	Крышка для клеммы 2 точки подключения на 2,5 кв.мм	Штука	25	359
						ZEFC211BL	Крышка для клеммы 3 точки подключения на 2,5 кв.мм. синяя	Штука	25	365
						ZEFC211GR	Крышка для клеммы 3 точки подключения на 2,5 кв.мм	Штука	25	365
						ZEFC221BL	Крышка для клеммы 4 точки подключения на 2,5 кв.мм	Штука	25	432
						ZEFC221GR	Крышка для клеммы 4 точки подключения на 2,5 кв.мм	Штука	25	386
						ZEFC401BL	Крышка для клеммы 2 точки подключения на 4 кв.мм. синяя	Штука	25	362
						ZEFC401GR	Крышка для клеммы 2 точки подключения на 4 кв.мм	Штука	25	362
						ZEFC411BL	Крышка для клеммы 3 точки подключения на 4 кв.мм. синяя	Штука	25	417
						ZEFC411GR	Крышка для клеммы 3 точки подключения на 4 кв.мм	Штука	25	417
						ZEFC421BL	Крышка для клеммы 4 точки подключения на 4 кв.мм	Штука	25	326
						ZEFC421GR	Крышка для клеммы 4 точки подключения на 4 кв.мм	Штука	25	326
						ZEFCD201BL	Крышка для двухуровневой клеммы на 2,5 кв.мм. синяя	Штука	25	511
						ZEFCD201GR	Крышка для двухуровневой клеммы на 2,5 кв.мм. серая	Штука	25	511
						ZEFD201BL	Крышка для двухуровневой клеммы на 2,5 кв.мм	Штука	25	343
						ZEFD201GR	Крышка для двухуровневой клеммы на 2,5 кв.мм	Штука	25	364
						ZEFD401BL	Крышка для двухуровневой клеммы на 4 кв.мм. синяя	Штука	25	511
						ZEFD401GR	Крышка для двухуровневой клеммы на 4 кв.мм	Штука	25	511
						ZEFDS201BL	Крышка для двухуровневой клеммы на 2,5 кв.мм. синяя	Штука	25	482
						ZEFDS201GR	Крышка для двухуровневой клеммы на 2,5 кв.мм	Штука	25	482
						ZEFT201GR	Крышка для трехуровневой клеммы на 2,5 кв.мм	Штука	25	467
						ZEFT251GR	Крышка для трехуровневой клеммы на 2,5 кв.мм	Штука	25	632
			Винтовые							0
				Проходные						0
						ZCBS02	CBS.2 Клемма с ножевым размыкателем. 2,5 кв.мм., 1 уровень, винт	Штука	100	3 017
						ZCBS02GR	CBS.2/GR Клемма с ножевым размыкателем. 2,5 кв.мм., 1 уровень, винт	Штука	100	3 017
						ZCBS02I	CBS.2 (Ex)i Клемма с ножевым размыкателем. 2,5 кв.мм., 1 уровень, винт	Штука	100	3 628
						ZCBS04	CBS.4 Клемма с ножевым размыкателем. 4 кв.мм., 1 уровень, винт	Штука	80	3 549
						ZCBS04GR	CBS.4/GR Клемма с ножевым размыкателем. 4 кв.мм., 1 уровень, винт	Штука	80	3 549
						ZCBS04I	CBS.4 (Ex)i Клемма с ножевым размыкателем. 4 кв.мм., 1 уровень, винт	Штука	80	4 408
						ZCBC16GR-RET	CBC.16GR, проходной зажим серый 16 кв.мм	Штука	5	1 143
						ZCBC35GR-RET	CBC.35GR, проходной зажим серый 35 кв.мм	Штука	5	2 594
						ZGA100-RET	GPA.95, силовой зажим кабель/кабель бежевый 95 кв. мм	Штука	2	19 998
						ZGA200GR-RET	GPA.150GR, силовой зажим кабель/кабель серый 150 кв. мм	Штука	2	23 361
						ZGA300-RET	GPA.240, силовой зажим кабель/кабель бежевый 240 кв.мм	Штука	1	30 997
						ZGA400GR-RET	GPA.70GR, силовой зажим кабель/кабель серый 70 кв.мм	Штука	5	10 435

					ZAC100-RET	ACB.70/BB Силовой зажим проходной бежевый 70 кв.мм	Штука	1	10 057
					ZCB161GR-RET	CBC.16/PTGR, торцевой изолятор серый на CBC16	Штука	1	377
					ZCR110GR-RET	CBR.2GR, проходной зажим серый 2 ввода/2 вывода, 2,5 кв.мм	Штука	1	1 842
					ZAC100	ACB.70/BB Силовой зажим проходной бежевый 70 кв.мм	Штука	12	10 277
					ZAC400	ACB.120/BB Силовой зажим, проходной 120 кв.мм	Штука	12	13 017
					ZAC700	ACB.185/BB Силовой зажим, проходной 185 кв.мм	Штука	12	22 953
					ZCB061GR	CBC.2-10/PTGR, торцевой изолятор серый на CBC2- 10	Штука	50	294
					ZCB061GR-RET	CBC.2-10/PTGR, торцевой изолятор серый на CBC2- 10	Штука	5	287
					ZCB110	CBD.2(Ex), проходной зажим бежевый 2,5 кв.мм	Штука	120	527
					ZCB111	CB2/PT, торцевой изолятор	Штука	50	346
					ZCB161GR	CBC.16/PTGR, торцевой изолятор серый на CBC16	Штука	25	385
					ZCB240	CBD.4(Ex), проходной зажим бежевый 4 кв.мм	Штука	100	666
					ZCB241	CB4/6/PT, торцевой изолятор бежевый CBD.4-6	Штука	25	512
					ZCB340	CBD.6(Ex), проходной зажим бежевый 6 кв.мм	Штука	100	880
					ZCB351GR	CBC.35/PTGR, торцевой изолятор серый для CBC35	Штука	25	531
					ZCB431	CB10/PT, торцевой изолятор бежевый для CBD.10	Штука	25	459
					ZCB440	CBD.10(Ex), проходной зажим бежевый 10 кв.мм	Штука	100	1 195
					ZCB510	CBD.16(Ex), проходной зажим бежевый 16 кв.мм	Штука	50	1 620
					ZCB511	CB16/PT, торцевой изолятор бежевый для CBD.16	Штука	25	502
					ZCB610	CBD.35(Ex), проходной зажим бежевый 35 кв.мм	Штука	75	3 603
					ZCB611	CB35/PT, торцевой изолятор бежевый для CBD.35	Штука	25	522
					ZCB710	CBD.50(Ex), проходной зажим бежевый 50 кв.мм	Штука	50	6 279
					ZCB711	CB50/PT, торцевой изолятор бежевый для CBD.50	Штука	10	168
					ZCB810	CBD.70(Ex), проходной зажим 70 кв.мм	Штука	40	13 247
					ZCB811	CB70/PT, торцевой изолятор бежевый для CBD.70	Штука	10	967
					ZCBC02GR	CBC.2GR(Ex), проходной зажим серый 2,5 кв.мм	Штука	120	378
					ZCBC02GR-RET	CBC.2GR(Ex), проходной зажим серый 2,5 кв.мм	Штука	20	417
					ZCBC04GR	CBC.4GR(Ex), проходной зажим серый 4 кв.мм	Штука	100	411
					ZCBC04GR-RET	CBC.4GR(Ex), проходной зажим серый 4 кв.мм	Штука	20	452
					ZCBC06GR	CBC.6GR(Ex), проходной зажим серый 6 кв.мм	Штука	85	576
					ZCBC06GR-RET	CBC.6GR(Ex), проходной зажим серый 6 кв.мм	Штука	10	634
					ZCBC10GR	CBC.10GR(Ex), проходной зажим серый 10 кв.мм	Штука	100	797
					ZCBC10GR-RET	CBC.10GR(Ex), проходной зажим серый 10 кв.мм	Штука	10	876
					ZCBC16GR	CBC.16GR(Ex), проходной зажим серый 16 кв.мм	Штука	50	1 168
					ZCBC35GR	CBC.35GR(Ex), проходной зажим серый 35 кв.мм	Штука	50	2 651
					ZCBI02	CBC.2(Ex)i.проходной зажим синий 2,5 кв.мм	Штука	120	406
					ZCBI04	CBC.4(Ex)i, проходной зажим синий 4 кв.мм	Штука	100	482
					ZCBI06	CBC.6(Ex)i, проходной зажим синий 6 кв.мм	Штука	85	653
					ZCBI061	CBC.2-10/PT(Ex)i, торцевой изолятор синий для CBC2 Ex	Штука	50	300
					ZCBI10	CBC.10(Ex)i, проходной зажим синий 10 кв.мм	Штука	100	901
					ZCBI16	CBC.16(Ex)i, проходной зажим синий 16 кв.мм	Штука	50	1 345
					ZCBI161	CBC.16/PT(Ex)i, торцевой изолятор синий для CBC16 Ex	Штука	25	385
					ZCBI35	CBC.35(Ex)i, проходной зажим синий 35 кв.мм	Штука	50	2 849
					ZCBI351	CBC.35/PT(Ex)i, торцевой изолятор синий для CBC35 Ex	Штука	25	522
					ZCBX12	CBD.2(Ex)i, проходной зажим синий 2,5 кв.мм	Штука	120	743
					ZCBX13	CB2/PT(Ex)i, торцевой изолятор синий для CBD2 Ex	Штука	50	420
					ZCBX24	CBD.4(Ex)i, проходной зажим синий 4 кв.мм	Штука	100	820
					ZCBX25	CB4/6/PT(EX)i, торцевой изолятор синий для CBD4-6 Ex	Штука	25	480
					ZCBX34	CBD.6(Ex)i, проходной зажим синий 6 кв.мм	Штука	100	1 218
					ZCBX44	CB10/PT(Ex)i, торцевой изолятор синий для CBD10 Ex	Штука	25	532
					ZCBX45	CBD.10(Ex)i, проходной зажим синий 10 кв.мм	Штука	100	611
					ZCBX52	CBD.16(Ex)i, проходной зажим синий 16 кв.мм	Штука	50	2 057
					ZCBX53	CB16/PT(Ex)i, торцевой изолятор синий для CBD16 Ex	Штука	25	555
					ZCBX62	CBD.35(Ex)i, проходной зажим синий 35 кв.мм	Штука	75	4 097
					ZCBX63	CB35/PT(Ex)i, торцевой изолятор синий для CBD35 Ex	Штука	25	599
					ZCBX72	CBD.50(Ex)i, проходной зажим синий 50 кв.мм	Штука	50	6 156
					ZCBX73	CB50/PT(Ex)i, торцевой изолятор синий для CBD50 Ex	Штука	10	635
					ZCBX82	CBD.70(Ex)i, проходной зажим синий 70 кв.мм	Штука	40	9 947
					ZCBX83	CB70/PT(Ex)i, торцевой изолятор синий для CBD70 Ex	Штука	10	932
					ZCR110	CBR.2, проходной зажим бежевый 2 ввода/2 вывода, 2,5 кв.мм	Штука	75	2 057
					ZCR110GR	CBR.2GR, проходной зажим серый 2 ввода/2 вывода, 2,5 кв.мм	Штука	75	1 883
					ZCR111	CBR/PT, торцевой изолятор бежевый для CBR.2	Штука	25	435
					ZCR111GR	CBR/PTGR, торцевой изолятор серый для CBR.2	Штука	25	438
					ZGA100	GPA.95, силовой зажим кабель/кабель бежевый 95 кв. мм	Штука	10	20 436
					ZGA100GR	GPA.95GR, силовой зажим кабель/кабель серый 95 кв. мм	Штука	10	14 278
					ZGA110	GPA.95(Ex)i, силовой зажим кабель/кабель синий 95 кв. мм	Штука	10	9 343
					ZGA200	GPA.150, силовой зажим кабель/кабель бежевый 150 кв. мм	Штука	8	25 547
					ZGA200GR	GPA.150GR, силовой зажим кабель/кабель серый 150 кв. мм	Штука	8	23 873
					ZGA300	GPA.240, силовой зажим кабель/кабель бежевый 240 кв.мм	Штука	4	31 676
					ZGA300GR	GPA.240GR, силовой зажим кабель/кабель серый 240 кв.мм	Штука	4	42 331
					ZGA400	GPA.70, силовой зажим кабель/кабель бежевый 70 кв.мм	Штука	25	13 802

С прорезанием изоляции								0
					ZNC100	NCS, проходной зажим с прорезанием изоляции, 1,5 кв.мм бежевый	Штука	100	1 004
					ZNC101	NCS/PT, торцевой изолятор для NCS	Штука	25	221
					ZNC200	Проходной зажим винт (4 кв. мм) - прорезание изоляции (1,5 кв. мм) . Бежевый	Штука	100	869
Аксессуары									0
Аксессуары для подключения экрана									0
					ZBS1L	Стойка для шины заземления	Штука	10	2 628
					ZBSI	Стойка изолированная для шины заземления	Штука	10	500
					ZCC14	Кабельный зажим для подключения экрана (д.14)	Штука	10	5 405
					ZCC20	Кабельный зажим для подключения экрана (д.20)	Штука	10	5 802
					ZCC35	Кабельный зажим для подключения экрана (д.35)	Штука	10	12 369
					ZCC8	Кабельный зажим для подключения экрана (д.8)	Штука	10	4 456
Торцевые упоры									0
					ZBT008	BTO, Торцевой фиксатор 5мм	Штука	20	302
					ZBT008H	Держатель маркировки для ZBT008	Штука	10	187
					ZBT003-RET	BT/3, торцевой упор	Штука	4	540
					ZBT005-RET	BTU, торцевой упор	Штука	1	553
					ZBT003	BT/3, торцевой упор	Штука	25	552
					ZBT005	BTU, торцевой упор	Штука	25	565
					ZBT006	BT/2, торцевой упор	Штука	25	691
					ZBT007	BTO, торцевой упор	Штука	25	552
					ZBT007-RET	BTO, торцевой упор	Штука	4	401
					ZHP101GR	HP/PT/GR Торцевой изолятор	Штука	25	314
Перемычки для винтовых зажимов									0
					ZHB204-RET	HSCB/6/PO/4, короткозамкнутая перемычка, 4 полюса	Штука	5	1 583
					ZPTP0310R-RET	Перем.втыч Изол. 10 пол. Крас. Шаг 5,2мм	Штука	2	4 250
					ZPOF06-RET	POF/06, собранная перемычка	Штука	1	1 770
					ZPTC1002-RET	PTC/10/02, 2 полюсная перемычка	Штука	1	695
					ZPTP0402R-RET	Перем.втыч. Изол. 2 пол. Крас. Шаг 6 мм	Штука	1	504
					ZSB203-RET	SCB/6/PO/2, перемычка для SCB.6 2 полюса	Штука	1	602
					ZCB009	Контакт для подключения экрана	Штука	10	905
					ZCCH02	Монтажная отвертка для зажимов	Штука	5	13 061
					ZCPM01	CPM/01, винт+рукав	Штука	25	512
					ZCPM03	CPM/03, винт+рукав	Штука	25	382
					ZCPM06	CPM/06, винт+рукав	Штука	10	706
					ZCPM07	CPM/07, винт+рукав	Штука	10	908
					ZCPM08	CPM/08, винт+рукав	Штука	10	788
					ZCPM11	CPM/11, винт+рукав	Штука	25	181
					ZCPM12	CPM/12, винт+рукав	Штука	25	537
					ZCPM16	CPM/16, винт+рукав	Штука	25	375
					ZCPM20	CPM/20, винт+рукав	Штука	25	170
					ZCPM21	CPM/21, винт+рукав	Штука	25	512
					ZCPM25	CPM/25, винт+рукав	Штука	25	598
					ZCPM44	CPM/44, винт+рукав	Штука	25	699
					ZCPM53	CPM/53, винт+рукав	Штука	25	731
					ZCPM57	CPM/57, винт+рукав	Штука	25	274
					ZCPM70	CPM/70, винт+рукав	Штука	25	601
					ZCPM83	CPM/83, винт+рукав	Штука	25	636
					ZCPM99	CPM/99, замыкающий винт	Штука	25	393
					ZCPX06	CPX/06, винт+рукав	Штука	10	1 157
					ZCPX07	CPX/07, винт+рукав	Штука	10	1 091
					ZPH100	PH/2,5-4, 2-х полюсная перемычка	Штука	25	737
					ZPHD02	PHD/2, 2-х полюсная перемычка	Штука	25	2 789
					ZPM100	PM10/10, 10 полюсная собранная перемычка	Штука	10	6 960
					ZPM102	PM10/2, 2-х полюсная собранная перемычка	Штука	25	980
					ZPM103	PM10/3, 3-х полюсная собранная перемычка	Штука	25	2 674
					ZPM105	PM10/5, 5-и полюсная собранная перемычка	Штука	25	1 956
					ZPM110	PM11/10, 10 полюсная собранная перемычка	Штука	10	4 088
					ZPM112	PM11/2, 2-х полюсная собранная перемычка	Штука	25	842
					ZPM113	PM11/3, 3-х полюсная собранная перемычка	Штука	25	365
					ZPM115	PM11/5, 5-и полюсная собранная перемычка	Штука	25	2 014
					ZPM120	PM12/10, 10 полюсная собранная перемычка	Штука	10	4 010
					ZPM122	PM/12/2, 2-х полюсная собранная перемычка	Штука	25	1 019
					ZPM123	PM12/3, 3-х полюсная собранная перемычка	Штука	25	1 115
					ZPM125	PM12/5, 5-и полюсная собранная перемычка	Штука	25	1 997
					ZPM202	PM20/2, 2-х полюсная собранная перемычка	Штука	25	936
					ZPM203	PM20/3, 3-х полюсная собранная перемычка	Штука	25	1 342
					ZPM205	PM20/5, 5-и полюсная собранная перемычка	Штука	25	2 366
					ZPM210	PM20/10, 10 полюсная собранная перемычка	Штука	10	3 328
					ZPM250	PM25/10, 10 полюсная собранная перемычка	Штука	10	4 761

					ZPTP0330B	Перем.втыч. Изол. 30 пол. Син. Шаг 5,2мм	Штука	8	20 908
					ZPTP0330R	Перем.втыч Изол. 30 пол. Крас. Шаг 5,2мм	Штука	8	20 908
					ZPTP0402B	Перем.втыч. Изол. 2 пол. Син. Шаг 6 мм	Штука	25	468
					ZPTP0402R	Перем.втыч. Изол. 2 пол. Крас. Шаг 6 мм	Штука	25	385
					ZPTP0403B	Перем.втыч. Изол. 3 пол. Син. Шаг 6 мм	Штука	25	817
					ZPTP0403R	Перем.втыч. Изол. 3 пол. Крас. Шаг 6 мм	Штука	25	817
					ZPTP0405B	Перем.втыч. Изол. 5 пол. Син. Шаг 6 мм	Штука	25	1 628
					ZPTP0405R	Перем.втыч. Изол. 5 пол. Крас. Шаг 6 мм	Штука	25	1 628
					ZPTP0410B	Перем.втыч. Изол. 10 пол. Син. Шаг 6 мм	Штука	10	2 975
					ZPTP0410R	Перем.втыч Изол. 10 пол. Крас. Шаг 6 мм	Штука	10	2 696
					ZPTP0430B	Перем.втыч. Изол. 30 пол. Син. Шаг 6 мм	Штука	8	23 888
					ZPTP0430R	Перем.втыч Изол. 30 пол. Крас. Шаг 6 мм	Штука	8	23 888
					ZPTP0502B	Перем.втыч. Изол. 2 пол. Син. Шаг 6,2 мм	Штука	25	1 043
					ZPTP0502R	Перем.втыч Изол. 2 пол. Крас. Шаг 6,2 мм	Штука	25	1 043
					ZPTP0503B	Перем.втыч. Изол. 3 пол. Син. Шаг 6,2 мм	Штука	25	1 619
					ZPTP0503R	Перем.втыч Изол. 3 пол. Крас. Шаг 6,2 мм	Штука	25	1 619
					ZPTP0505B	Перем.втыч. Изол. 5 пол. Син. Шаг 6,2 мм	Штука	25	2 751
					ZPTP0505R	Перем.втыч Изол. 5 пол. Крас. Шаг 6,2 мм	Штука	25	2 751
					ZPTP0510B	Перем.втыч Изол. 10 пол. Син. Шаг 6,2 мм	Штука	10	4 619
					ZPTP0510R	Перем.втыч Изол 10 пол. Крас. Шаг 6,2 мм	Штука	10	4 619
					ZPTP0530B	Перем.втыч Изол. 30 пол. Син. Шаг 6,2 мм	Штука	8	18 250
					ZPTP0530R	Перем.втыч Изол 30 пол. Крас. Шаг 6,2 мм	Штука	8	23 086
					ZVP902	VPC/F02 Втычной соединитель для зажимов серии VPC.2-VPD.2 На 2 полюса	Штука	10	979
					ZVP903	VPC/F03 Втычной соединитель для зажимов серии VPC.2-VPD.2 На 3 полюса	Штука	10	1 488
					ZVP904	VPC/F04 Втычной соединитель для зажимов серии VPC.2-VPD.2 На 4 полюса	Штука	10	1 915
					ZVP905	VPC/F05 Втычной соединитель для зажимов серии VPC.2-VPD.2 На 5 полюса	Штука	10	2 493
					ZVP906	VPC/F06 Втычной соединитель для зажимов серии VPC.2-VPD.2 На 6 полюса	Штука	10	2 990
					ZVP907	VPC/F07 Втычной соединитель для зажимов серии VPC.2-VPD.2 На 7 полюса	Штука	10	3 457
					ZVP909	VPC/F09 Втычной соединитель для зажимов серии VPC.2-VPD.2 На 9 полюса	Штука	10	4 448
					ZVP911	VPC/F11 Втычной соединитель для зажимов серии VPC.2-VPD.2 На 11 полюса	Штука	10	4 415
					ZVP913	VPC/F13 Втычной соединитель для зажимов серии VPC.2-VPD.2 На 13 полюса	Штука	10	6 376
					ZVP914	VPC/F14 Втычной соединитель для зажимов серии VPC.2-VPD.2 На 14 полюса	Штука	10	5 679
					ZVP915	VPC/F15 Втычной соединитель для зажимов серии VPC.2-VPD.2 На 15 полюса	Штука	10	7 408
					ZVP916	VPC/F16 Втычной соединитель для зажимов серии VPC.2-VPD.2 На 16 полюса	Штука	10	7 904
				Цветные разделители					0
					ZDU06R-RET	DFU/6/ROSSO, цветной разделитель/изолятор	Штука	2	1 052
					ZDF300	DFM/300, цветной разделитель/изолятор	Штука	50	437
					ZDF400	DFM/400, цветной разделитель/изолятор	Штука	50	468
					ZDF500	DFM/500, цветной разделитель/изолятор	Штука	50	468
					ZDF600	DFM/600, цветной разделитель/изолятор	Штука	50	445
					ZDF700	DFM/700, цветной разделитель/изолятор	Штука	50	596
					ZDF800	DFM/800, цветной разделитель/изолятор	Штука	50	347
					ZDF900	DFM/900, цветной разделитель/изолятор	Штука	50	529
					ZDFP2R	DFP/2/ROSSO, цветной разделитель/изолятор	Штука	50	747
					ZDH01R	DFH/1/ROSSO, цветной разделитель/изолятор	Штука	25	458
					ZDH02R	DFH/2/ROSSO, цветной разделитель/изолятор	Штука	25	804
					ZDH03R	DFH/3/ROSSO, цветной разделитель/изолятор	Штука	25	1 017
					ZDH04R	DFH/4/ROSSO, цветной разделитель/изолятор	Штука	25	1 004
					ZDU01R	DFU/1/ROSSO, цветной разделитель/изолятор	Штука	50	688
					ZDU02R	DFU/2/ROSSO, цветной разделитель/изолятор	Штука	50	681
					ZDU02S	DF/VPC, торцевой изолятор для разделения групп	Штука	25	328
					ZDU03R	DFU/3/ROSSO, цветной разделитель/изолятор	Штука	50	973
					ZDU04R	DFU/4/ROSSO, цветной разделитель/изолятор	Штука	50	642
					ZDU05R	DFU/5/ROSSO, цветной разделитель/изолятор	Штука	25	973
					ZDU06R	DFU/6/ROSSO, цветной разделитель/изолятор	Штука	25	1 074
					ZDU07R	DFU/7/ROSSO, цветной разделитель/изолятор	Штука	25	1 094
				Защитные крышки					0
					ZPRP070G-RET	PRP/7/G, защитная крышка для перемычек	Штука	2	1 253
					ZPRP05	PRP/5/BIANCO, защитная крышка для перемычек	Штука	10	817

					ISBK4054	Изолятор шинный 40x41 M8	Штука	60	3 339
					ISBK4062	Изолятор шинный 40x41 M10	Штука	60	3 379
					ISBK4070	Изолятор шинный 40x41 M12	Штука	60	3 418
					ISBK4112	Изолятор шинный 40x46 M8	Штука	64	3 575
					ISBK4120	Изолятор шинный 40x46 M10	Штука	64	3 654
					ISBK4160	Изолятор шинный 40x46 M12	Штука	64	3 732
					ISBK4617	Изолятор шинный 45x46 M8	Штука	48	3 850
					ISBK4625	Изолятор шинный 45x46 M10	Штука	48	3 889
					ISBK4633	Изолятор шинный 45x46 M12	Штука	48	4 008
					ISBK5044	Изолятор шинный 50x36 M6	Штука	75	3 418
					ISBK5051	Изолятор шинный 50x36 M8	Штука	75	3 457
					ISBK5069	Изолятор шинный 50x36 M10	Штука	75	3 497
					ISBK5531	Изолятор шинный 50x50 M8	Штука	36	4 597
					ISBK5549	Изолятор шинный 50x50 M10	Штука	36	4 675
					ISBK5556	Изолятор шинный 50x50 M12	Штука	36	4 843
					ISBK6059	Изолятор шинный 60x55 M8	Штука	24	5 697
					ISBK6067	Изолятор шинный 60x55 M10	Штука	24	5 815
					ISBK6075	Изолятор шинный 60x55 M12	Штука	24	5 892
					ISBK6554	Изолятор шинный 65x41 M8	Штука	36	4 872
					ISBK6562	Изолятор шинный 65x41 M10	Штука	36	4 911
					ISBK6570	Изолятор шинный 65x41 M12	Штука	36	5 068
					ISBK7057	Изолятор шинный 70x60 M8	Штука	15	8 957
					ISBK7065	Изолятор шинный 70x60 M10	Штука	15	9 350
					ISBK7073	Изолятор шинный 70x60 M12	Штука	15	10 017
					ISBK7099	Изолятор шинный 70x60 M16	Штука	15	10 842
					ISBK7552	Изолятор шинный 75x50 M8	Штука	24	5 892
					ISBK7560	Изолятор шинный 75x50 M10	Штука	24	6 207
					ISBK7578	Изолятор шинный 75x50 M12	Штука	24	6 281
					ISBK8063	Изолятор шинный 80x65 M10	Штука	12	11 746
					ISBK8071	Изолятор шинный 80x65 M12	Штука	12	11 982
					ISBK8089	Изолятор шинный 80x65 M16	Штука	12	12 178
					ISBK9962	Изолятор шинный 100x65 M10	Штука	9	13 985
					ISBK9970	Изолятор шинный 100x65 M12	Штука	9	15 242
					ISBK9988	Изолятор шинный 100x65 M16	Штука	9	16 493
DIN-рейки									0
					02120AL	Дин-рейка алюминиевая, с насечкой G1, 32x15мм.	Метр	20	7 180
					02120SS	Дин-рейка из нержавеющей стали, с насечкой G1, 32x15мм.	Метр	20	15 288
					02135AL	Дин-рейка алюминиевая, с насечкой OMEGA 3, 35x7,5мм.	Метр	40	4 317
					02135CU	Дин-рейка медная, с насечкой OMEGA 3, 35x7,5мм.	Метр	40	18 089
					02135SS	Дин-рейка из нержавеющей стали, с насечкой OMEGA 3, 35x7,5мм.	Метр	40	10 525
					02140SS	Дин-рейка из нержавеющей стали, перфорированная OMEGA 3F, 35x7,5мм.	Метр	40	10 679
					02145CU	Дин-рейка медная, с насечкой OMEGA 3A, 35x15мм.	Метр	20	36 921
					02145SS	Дин-рейка из нержавеющей стали, с насечкой OMEGA 3A, 35x15мм.	Метр	20	19 151
					02155CU	Дин-рейка медная, с насечкой, усиленная OMEGA 3B, 35x15мм.	Метр	20	51 808
					02140-RET10	DIN-рейка 35x7,5 мм длиной 1000 мм	Штука	4	4 516
					02140-RET3	DIN-рейка 35x7,5 мм длиной 300 мм	Штука	10	1 763
					02140-RET6	DIN-рейка 35x7,5 мм длиной 600 мм	Штука	6	3 445
					02150-RET10	DIN-рейка 35x15 мм длиной 1000 мм	Штука	4	7 331
					02150-RET3	DIN-рейка 35x15 мм длиной 300 мм	Штука	10	2 638
					02150-RET6	DIN-рейка 35x15 мм длиной 600 мм	Штука	6	5 056
					02140-RET	Дин-рейка перфориров. OMEGA3F, 35x7,5	Метр	2	3 336
					02150-RET	Дин-рейка перфорированная OMEGA 3AF,35x15	Метр	2	5 565
					02120	Дин-рейка с насечкой G1, 32x15мм.	Метр	24	5 459
					02125	Дин-рейка перфорированная G1F, 32x15мм.	Метр	24	5 572
					02130	Дин-рейка перфорированная OMEGA 2F, 15x5,5мм.	Метр	40	2 262
					02135	Дин-рейка с насечкой OMEGA 3, 35x7,5мм.	Метр	40	2 683
					02140	Дин-рейка перфорированная OMEGA 3F, 35x7,5мм.	Метр	40	2 847
					02145	Дин-рейка с насечкой OMEGA 3A, 35x15мм.	Метр	20	4 640
					02150	Дин-рейка перфорированная OMEGA 3AF, 35x15мм.	Метр	20	4 878
					02155	Дин-рейка с насечкой, усиленная OMEGA 3B, 35x15мм.	Метр	20	7 946
					02160	Дин-рейка с насечкой C1, 30x15x16мм.	Метр	20	6 489
					02165	Дин-рейка перфорированная C1F, 30x15x16мм.	Метр	20	6 425
					02168	Дин-рейка перфорированная C1F8, 30x15x16мм.	Метр	20	6 042
Спейсеры									0
					QSP0104	Спейсер 10, 7, M4	Штука	12	637
					QSP0155	Спейсер 15, 8, M5	Штука	12	708
					QSP0156	Спейсер 15, 10, M6	Штука	12	826
					QSP0206	Спейсер 20, 10, M6	Штука	12	873
					QSP0208	Спейсер 20, 12, M8	Штука	12	1 180
					QSP0304	Спейсер 30, 7, M4	Штука	12	732

					ZTIM02	TIM идентификационная плата для групп зажимов	Штука	10	2 081
Принтеры и аксессуары									0
Принтер термотрансферный Mark TC и аксессуары									0
Аксессуары									0
					PLT00	Адаптер. Маркировка для клемм ДКС	Штука	1	188 933
					PLT01	Адаптер. Гибкие маркировочные материалы	Штука	1	121 030
					PLT02	Адаптер. Маркировка для клемм Weidmuller	Штука	1	123 858
					PLT03	Адаптер. Маркировка для клемм Weidmuller	Штука	1	121 874
					PLT04	Адаптер. Маркировка для клемм Phoenix	Штука	1	188 933
					PLT05	Адаптер. Маркировка для клемм Wieland	Штука	1	128 851
					PLT06	Адаптер. Жесткие маркировочные теги для трубчатых держателей. Длинна 12 - 18 мм	Штука	1	188 933
					PLT08	Адаптер. Жесткие маркировочные теги для трубчатых держателей. Длинна 15 мм	Штука	1	130 819
					PLT09	Адаптер. Жесткие маркировочные теги для трубчатых держателей. Длинна 23 мм	Штука	1	131 497
					PLT12	Адаптер. Маркировка для клемм Wago	Штука	1	127 599
					PLT13	Адаптер. Маркировка для пружинных клемм ДКС	Штука	1	123 371
					PLT16	Адаптер для маркировочных тегов с кольцом	Штука	1	204 047
					PLT18	Адаптер PLT18 для маркировки бабочка BF151941	Штука	1	152 880
					PLT19	Адаптер PLT19 для маркировки бабочка BF181941	Штука	1	152 880
					PLT20	Адаптер PLT20 для маркировки бабочка BF231941	Штука	1	152 880
					PLT21	Адаптер PLT21 для маркировки бабочка BF234275	Штука	1	152 880
					PLT22	Адаптер PLT22 для маркировки бабочка BF304275	Штука	1	152 880
					RMTC300BK	Риббон.Черный. Для принтера MarkTC	Штука	1	137 206
					RMTC300BL	Риббон.Синий. Для принтера MarkTC	Штука	1	124 733
					RMTC300GR	Риббон.Зеленый. Для принтера MarkTC	Штука	1	124 733
					RMTC300RD	Риббон.Красный. Для принтера MarkTC	Штука	1	124 733
					RMTC300WH	Риббон для принтера MarkTC. Белый	Штука	1	148 183
					MARKTC	Принтер термотрансферный карточный MarkTC	Штука	1	3 567 353
Принтеры мобильные и аксессуары									0
Аксессуары									0
					GRCHS09W	Картридж термо трубка 09мм х 1,5м белый	Штука	1	19 285
					GRCHS09Y	Картридж термо трубка 09мм х 1,5м желтый	Штука	1	18 172
					GRCHS12W	Картридж термо трубка 12мм х 1,5м белый	Штука	1	20 060
					GRCHS12Y	Картридж термо трубка 12мм х 1,5м желтый	Штука	1	23 701
					GRCHS19W	Картридж термо трубка 19мм х 1,5м белый	Штука	1	22 637
					GRCHS19Y	Картридж термо трубка 19мм х 1,5м желтый	Штука	1	31 543
					GRCPO09B	Картридж полиэстер 09мм х 7м. Черный	Штука	1	7 811
					GRCPO09BL	Картридж полиэстер 09мм х 5,5м. Синий	Штука	1	7 811
					GRCPO09G	Картридж полиэстер 09мм х 5,5м. Зеленый	Штука	1	7 811
					GRCPO09M	Картридж полиэстер 09мм х 5,5м металлик	Штука	1	7 811
					GRCPO09R	Картридж полиэстер 09мм х 5,5м. Красный	Штука	1	7 811
					GRCPO09T	Картридж полиэстер 09мм х 5,5м прозрачный	Штука	1	9 844
					GRCPO09W	Картридж полиэстер 09мм х 7м. Белый	Штука	1	7 811
					GRCPO09Y	Картридж полиэстер 09мм х 7м. Желтый	Штука	1	7 811
					GRCPO12B	Картридж полиэстер 12мм х 5,5м. Черный	Штука	1	8 425
					GRCPO12BL	Картридж полиэстер 12мм х 5,5м. Синий	Штука	1	8 425
					GRCPO12G	Картридж полиэстер 12мм х 5,5м. Зеленый	Штука	1	8 425
					GRCPO12M	Картридж полиэстер 12мм х 5,5м металлик	Штука	1	8 425
					GRCPO12R	Картридж полиэстер 12мм х 5,5м. Красный	Штука	1	8 425
					GRCPO12T	Картридж полиэстер 12мм х 5,5м. Прозрачн	Штука	1	8 425
					GRCPO12W	Картридж полиэстер 12мм х 5,5м белый	Штука	1	8 425
					GRCPO12Y	Картридж полиэстер 12мм х 5,5м. Желтый	Штука	1	8 425
					GRCPO19B	Картридж полиэстер 19мм х 5,5м. Черный	Штука	1	9 327
					GRCPO19BL	Картридж полиэстер 19мм х 5,5м. Синий	Штука	1	9 327
					GRCPO19G	Картридж полиэстер 19мм х 5,5м. Зеленый	Штука	1	9 327
					GRCPO19M	Картридж полиэстер 19мм х 5,5м металлик	Штука	1	18 265
					GRCPO19R	Картридж полиэстер 19мм х 5,5м. Красный	Штука	1	9 327
					GRCPO19T	Картридж полиэстер 19мм х 5,5м. Прозрачн	Штука	1	9 327
					GRCPO19W	Картридж полиэстер 19мм х 5,5м белый	Штука	1	9 327
					GRCPO19Y	Картридж полиэстер 19мм х 5,5м. Желтый	Штука	1	9 327
					GR1PRO	Принтер мобильный EGO1PRO	Штука	1	89 108
					GR4YOU	Принтер мобильный EGO4YOU	Штука	1	41 738
Ручная система маркировки									0
Ручная маркировка для клеммных зажимов									0
					ZN8000	CNU/8/51 символ "0", вертикальная ориентация	Штука	500	30
					ZN8000H	CNU/8/51 символ "0", горизонтальная ориентация	Штука	500	13
					ZN8001	"CNU/8/51 серия от ""1"" до ""50"", вертикальная ориентация"	Штука	500	30
					ZN8001H	"CNU/8/51 серия от ""1"" до ""50"", горизонтальная ориентация"	Штука	500	30
					ZN8010	CNU/8/51 символ "10", вертикальная ориентация	Штука	500	30

СЕРТИФИКАТ

DKC

Настоящим подтверждаем, что

ТОО «South Network Group Ltd»

г. Алматы

является официальным дистрибьютором
ЗАО «Диэлектрические кабельные системы» и имеет право
распространять кабеленесущие системы и
электрощитовое оборудование ДКС на территории
Республики Казахстан.

Генеральный директор ЗАО «ДКС»
Колпашников Д.Н.

INTANT®

www.intant.kz
intant@intant.net

intant_security

Технические характеристики оборудования и внешний вид, представленные в прайсе, носят информативный характер, могут быть изменены без уведомления и не заменяют консультации специалиста!

В связи с постоянным изменением курса валют, указанные цены в прайсе могут отличаться от актуальных. Уточняйте цены у вашего менеджера.

Регион «ЮГ»

г. Алматы,
050026, ул. Байзакова 60,
+7 (727) 225-35-35, +7 (727) 220-95-31,
+7 (727) 234-17-12, +7 (727) 234-10-41.

г. Шымкент,
ул.Г.Иляева, д.71,
+7 (7252) 39-08-88,
+7 (7252) 39-07-01.

г. Тараз,
проспект. Толе би, 61А,
+7 (7262) 50-02-61.

г. Кызылорда,
ул. Казантаева 34, (пионерский парк),
+7 (7242) 27-34-30.

Регион «СЕВЕР»

г. Нур-Султан,
ул. Валиханова дом №1, ВПВ,
ЖК "Гульдер",
+7 (7172) 27-85-85,

г. Караганда,
ул. Мустафина 8,
+7 (7212) 51-35-10,
+7 (7212) 51-79-55.

г. Костанай,
ул. Ю.Журавлевой 9В, к.1,
+7 (7142) 392-392

Регион «ВОСТОК»

г. Өскемен,
ул. Казахстан 71А, офис 302,
+7 (7232) 24-26-14,
+7 (7232) 70-02-65.

г. Павлодар,
ул. Торайгырова 79/1,
+7 (7182) 51-00-12.

Регион «ЗАПАД»

г. Атырау,
ул.Досмухамбетова, 4А,
+7 (7122) 32-07-74,
+7 (7122) 32-26-12(факс).

г. Актобе,
ул.Газизы Жубановой, 3М,
+7 (7132) 41-07-55,
+7 (7132) 41-35-45.

ХОЧЕШЬ СКИДКУ? ПОЗВОНИ!

Дата: **2 октября 2023 г.**
Валюта: **Казахстанский тенге**

Товар	Ед.	Артикул	Изображение	Описание	Интернет - Магазин Цена
Товары					
Товары под заказ					
Ревизионный люк 600x600 Ультра	шт	TD00000012385		Ревизионный люк 600x600 Ультра. Модель «Ультра» - используется для установки в гипсокартон 12,5. Со съемной крышкой. Рекомендуется к установке в подвесных потолках из гипсокартона. Крышку такого люка можно будет снять, и она не будет мешать при проведении работ, оставив на потолке свободный проем. Люк со съемной крышкой можно рассмотреть к применению в перегородках и стенах из гипсокартона, в случаях, когда он расположен в узком месте и нет возможности распахнуть дверцу на	**11 999**
Системы видеонаблюдения					
Видеокамеры					
IP цилиндрические видеокамеры					
Hikvision DS-2CD2027G2-L (2.8 мм) ColorVu IP видеокамера, 2МП	шт	DC00000006477		Матрица: 1/2,8-дюймовый CMOS с прогрессивной разверткой Чувствительность: 0.0005 люкс @ (F1.0, АРУ ВКЛ.), 0 люкс с подсветкой Максимальное разрешение: 1920 × 1080 Объектив: 2,8 мм Угол обзора по горизонтали: 107° Формат видеосжатия: H.265/H.264/H.264+/H.265+/MJPEG Битрейт видео: От 32 Кбит/с до 8 Мбит/с	**39 999**
Hikvision DS-2CD2083G0-I (2,8 мм) IP видеокамера 8 МП, уличная EasyIP2.0 Plus	шт	INT0000002193		Матрица: 1/2,5-дюймовая CMOS с прогрессивной разверткой Чувствительность: Цвет: 0,01 люкс @(F1.2, АРУ ВКЛ.), 0,028 люкс @(F2.0, АРУ ВКЛ.), 0 Максимальное разрешение: 3840 × 2160 Объектив: 2,8 мм Угол обзора по горизонтали: 102° Формат видеосжатия: H.265/H.264/H.264+/H.265+/MJPEG Битрейт видео: От 32 Кбит/с до 16 Мбит/с	**48 999**
IP купольные видеокамеры					

Сетевые контроллеры

Сириус ППКУ пожарный адресный	шт	TD00000017299		ППКУП предназначен для контроля и управления системой пожарной сигнализации, оповещения, пожаротушения, дымоудаления и вспомогательным инженерным и технологическим оборудованием участвующим в обеспечении пожарной безопасности. Технические характеристики: Приборы: встроенные 4	233 379
C2000-M Пульт контроля и управления	шт	TD00000000196		Пульт контроля и управления с двухстрочным ЖКИ индикатором, количество разделов – 511,шлейфов (зон) - 2048	84 634
C2000M исп.02 Пульт контроля и управления охранно-пожарный	шт	TD00000017431		Предназначен для работы в составе адресной системы охранной, пожарной сигнализации и управления противопожарным оборудованием. Технические характеристики: Напряжение питания постоянного тока, В от 10,2 до 28,4 Ток потребления в дежурном режиме, среднее значение, мА при напряжении питания 12 В 60	84 634

Блоки индикации и клавиатуры

С2000-КС Клавиатура светодиодная	шт	TD00000000175		Предназначен для работы в составе ИСО "Орион" в режиме пульта (ведущего опрос) или в режиме управляемой клавиатуры в системах охранной сигнализации. Технические характеристики: Клавиатура 18 клавиш с подсветкой Звуковой сигнализатор встроенный Интерфейс RS-485 1	34 828
С2000-БКИ Блок индикации с клавиатурой (2xRS485)	шт	INT0000001052		Предназначен для работы в составе ИСО "Орион" совместно с пультом контроля и управления "С2000" ("С2000М"), ручного управления 60 разделами системы и отображения с помощью встроенных индикаторов и звуковой сигнализации сообщений о событиях в этих разделах. Технические характеристики: Световая индикация	52 508
С2000-БКИ Блок индикации с клавиатурой	шт	TD00000000187		Блоки предназначен для работы в составе ИСО «Орион» совместно с я с сетевым контроллером (пультом контроля и управления охранно-пожарным «С2000М» или прибором приёмно-контрольным и управления пожарным «Сириус», или их исполнениями). Технические характеристики: Световая индикация 60 двухцветных индикаторов для отображения состояния разделов	62 205
С2000-БИ Блок индикации	шт	TD00000000185		Блок предназначен для работы в составе ИСО «Орион» совместно с сетевым контроллером (пультом контроля и управления охранно-пожарным «С2000М» или прибором приемно-контрольным и управления пожарным «Сириус», или их исполнениями). Технические характеристики: Световая индикация 60 двухцветных индикаторов для отображения состояния разделов	49 945
С2000-К Клавиатура	шт	TD00000000174		Клавиатура с жидкокристаллическим индикатором предназначена для работы в составе ИСО "Орион". Используется в системе охранной сигнализации для постановки на охрану, снятия с охраны и отображения происходящих в системе событий. Технические характеристики: Длина PIN-кода от 1 до 8 цифр Количество клавиш управления 16	60 494
С2000-БИ Блок индикации (2xRS-485)	шт	INT0000001194		Блок предназначен для работы в составе ИСО «Орион» совместно с сетевым контроллером (пультом контроля и управления охранно-пожарным «С2000М» или прибором приемно-контрольным и управления пожарным «Сириус», или их исполнениями). Технические характеристики: Световая индикация 60 двухцветных индикаторов для отображения состояния разделов	55 853
С2000-БИ исп.02 Блок индикации	шт	TD00000005383		Блок предназначен для работы в составе ИСО «Орион» совместно с сетевым контроллером (пультом контроля и управления охранно-пожарным «С2000М» или прибором приемно-контрольным и управления пожарным «Сириус», или их исполнениями). Технические характеристики: Световая индикация 60 двухцветных индикаторов для отображения состояния разделов	55 727

2.3 Приборы передачи извещений						
С2000-PGE исп.01 Устройства оконечные объектовые системы передачи извещений	шт	TD00000014150		Устройства оконечные объектовые системы передачи извещений по сетям GSM и Ethernet "С2000-PGE исп.01" предназначены для передачи извещений о событиях ИСО "Орион" по сетям GSM и Ethernet на пульты централизованной охраны (ПЦО) Технические характеристики: Интерфейс Ethernet Длина линии 30 м	41 455	38 384
С2000-ПП Преобразователь протокола	шт	TD00000000200		Преобразователь протокола RS-485 системы "Орион" в RS-485 Modbus-RTU(АЛЬТОНИКА)	По запросу	По запросу
УО-4С (исп.02) Устройство оконечное, контроль 4-х шлейфов, сис-ма передачи извещений по каналу GSM	шт	TD00000003502		Контроль 4 шлейфов. Передача сообщений (SMS или Contact ID) через встроенный модем на телефоны пользователей или пульт централизованной охраны. Питание от внешнего источника 12 В.	76 541	70 872

Релейные модули

С2000-СП1 Блок релейный	шт	TD00000000206		Релейный блок с управлением по интерфейсу RS-485 (релейный расширитель) предназначен для работы в составе ИСО "Орион" и может выполнять функции управления исполнительными устройствами (лампами, сиренами, электромагнитными замками и т.д.), выдавать тревожные извещения на пульт централизованного наблюдения (ПЦН) путём размыкания контактов реле, а также осуществлять взаимодействие с другими приборами и системами на релейном уровне. В системах пожарной сигнализации блок	19 832
С2000-КПБ Контрольно-пусковой блок	шт	TD00000000194		Предназначен для работы в составе централизованных систем охранно-пожарной сигнализации, управления пожаротушением, контроля доступа и видеоконтроля для управления исполнительными устройствами и контроля цепей управления. Технические характеристики: Контролируемые выходы 6 шт Коммутируемое напряжение (от источника питания блока) от 10,2 В	29 618
С2000-СП1 исп.01 Блок релейный	шт	TD00000000207		Релейный блок с управлением по интерфейсу RS-485 (релейный расширитель) предназначен для работы в составе ИСО "Орион" и может выполнять функции управления исполнительными устройствами (лампами, сиренами, электромагнитными замками и т.д.), выдавать тревожные извещения на пульт централизованного наблюдения (ПЦН) путём размыкания контактов реле, а также осуществлять взаимодействие с другими приборами и системами на релейном уровне. В системах пожарной сигнализации блок	19 500

Дополнительное оборудование для оповещателей					
МАЯК ШС-1 Оповещатель световой, контроль шлейфа, пластиковый корпус	шт	TD00000002820		Устройство контроля шлейфа предназначено для установки внутри помещений в непосредственной близости от оконечного устройства для визуального контроля целостности линии шлейфа на объектах, оснащенных охранно-пожарной сигнализацией. При отсутствии обрыва или короткого замыкания в шлейфе устройство выдает импульсный световой сигнал. Технические характеристики:	1 297
Оповещатели световые					
КРИСТАЛЛ-12 "Выход" Оповещатель световой, 12В, табло плоское	шт	TD00000002739		Оповещатель пожарный световой предназначен для установки во внутренних помещениях промышленных предприятий, гражданских зданий и сооружений с целью светового оповещения о пожаре или других чрезвычайных ситуациях, а также для различных информационных целей. Технические характеристики: Напряжение питания постоянного тока, В 12	1 238
КРИСТАЛЛ-24 "Газ! Не входи!" Оповещатель световой, 24В, табло плоское	шт	TD00000005690		Оповещатель охранно-пожарный световой (светоуказатель) предназначен для обозначения эвакуационных выходов, указания путей эвакуации людей при возникновении опасности, а так же в качестве информационного табло. Технические характеристики: Напряжение питания постоянного тока, В 24 Номинальный ток потребления, мА 20	1 238

Дополнительное оборудование для источников питания

Блоки защиты

БЗЛ Блок защиты линии	шт	TD00000002290		Блок защиты линии предназначен для защиты сигнальных цепей приборов, входящих в состав систем, от случайного попадания на цепи напряжения от силовых кабелей, косвенных последствий разрядов молний и наведенных импульсных перенапряжений, электростатических разрядов. Технические характеристики: Напряжение ограничения 230 В±20%	7 584
БЗС Блок защиты сетевой	шт	TD00000002291		Предназначен для защиты оборудования различного назначения в электрических сетях (≈220 В, 50 Гц) от высоковольтных импульсных помех (природные помехи - грозовые разряды; техногенные помехи - силовые коммутационные устройства), а также для защиты от продолжительных перенапряжений свыше 250 В. Технические характеристики: Максимальное рабочее напряжение 250 В	13 597

БЗК исп.01 Блок защиты коммутационный	шт	TD00000002289		Предназначены для распределения тока источника питания ("РИП-12", "РИП-24" или им подобным) по 8-ми каналам с индивидуальной защитой. Каждый канал оснащен самовосстанавливающимся предохранителем и индикатором перегрузки по току. Технические характеристики: Входное напряжение питания от 10 до 30 В Число каналов (выходов) 8 Номинальный ток каждого канала 0,6 А	13 480	12 482
БЗК исп.02 Блок защиты коммутационный	шт	TD00000005176		Предназначены для распределения тока источника питания ("РИП-12", "РИП-24" или им подобным) по 8-ми каналам с индивидуальной защитой. Каждый канал оснащен самовосстанавливающимся предохранителем и индикатором перегрузки по току. Технические характеристики: Входное напряжение питания от 10 до 30 В Число каналов (выходов) 8 Номинальный ток каждого канала 1 А	14 281	13 223

Hikvision DS-7608NI-I2 Сетевой видеорегистратор 8 - канальный	шт	DC00000001605		8-канальный сетевой видеорегистратор; разрешение пропускная способность 80 Мб;12MP/8MP/6MP/5MP/4MP/3MP/1080p/UXGA/720p/VGA/4CIF/DCIF/2CIF/CIF/QCIF ; Скорость воспроизведения:4-ch@8MP, 16-кан. 1080P,; 1 аудиовход/ 1 вых. (RCA); 2xUSB-2.0; 2 SATA До 6 тб; Сетевой интерфейс: 1 RJ45 10/100/1000 Мб/с self-adaptive Ethernet; электропитание 12 VDC; потребление 15Вт; 380 × 290 ×45 мм, вес ≤ 1 кг;	150 041
RGI-0412 Видеорегистратор сетевой до 4 каналов	шт	TD00000011873		Видеорегистратор предназначен для работы в составе комплекса видеонаблюдения. Обеспечивает непрерывное отображение, запись, хранение и воспроизведение видеоизображения, полученного с видеокамер. Технические характеристики: Система Процессор Встроенный	36 233
Hikvision DS-7732NI-K4/16P Сетевой видеорегистратор на 32 канала, 16 PoE	шт	DC00000002489		32-канальный сетевой видеорегистратор; пропускная способность 256/160 Мб; Разрешение записи: 8MP/6MP/5MP/4MP/3MP/1080p/UXGA/720p/VGA/4CIF/DCIF/2CIF/CIF/QCIF; 1 аудиовх./1 вых.; видеовых.: 1 HDMI выход 4K(3840*2160)/60Hz, 4K(3840*2160)/30Hz, 1920*1080P/60Hz, 1600*1200/60Hz, 1280*1024/60Hz, 1280*720/60Hz, 1024*768/60Hz; 1 VGA выход,(1920×1080P/60Hz), (1600×1200/60Hz), (1280×1024/60Hz), (1280×720/60Hz), (1024×768/60Hz); 2xUSB-2.0, 1 × USB 3.0; Поддержка	239 999
Hikvision DS-7116NI-Q1/M 16-ти кан IP видеорегистратор	шт	DC00000004849		Формат видеосжатия H.265+/H.265/H.264+/H.264 IP-камеры 4 канала Входящая пропускная способность 40Мб/с Исходящая пропускная способность 60Мб/с Видеовыход 1 HDMI, 1 VGA (дублирующие) Разрешение вывода HDMI: 1920 ×1080/60Гц, 1280 × 1024/60Гц, 1280 × 720/60Гц, 1024 × 768/60Гц	54 054

Системы хранения данных

Жесткие диски

WD20SPZX Жесткий диск 2000ГБ Western Digital 5400, 2,5" SATA 3.0	шт	DC00000003713		2 ТБ Жесткий диск WD Blue [WD20SPZX] - вместительный накопитель для эксплуатации в ПК или ноутбуке, оборудованный разъемом подключения SATA III с наибольшей пропускной способностью 6 ГБит/с. HDD-диск с полным объемом 2 ТБ и быстрой буферной памятью объемом 128 МБ служит для хранения объемных программ и игр, впечатляющего количества мультимедийных файлов и документов. HDD-диск с металлическим серебристым корпусом принадлежит к числу компактных 2.5-дюймовых накопителей с	51 777
WD82PURX Жесткий диск 8000ГБ Western Digital "Caviar Purple" 7200 RPM	шт	DC00000004387		Диски WD Purple специально разработаны для круглосуточной эксплуатации в системах видеонаблюдения высокой четкости. HDD для систем видеонаблюдения Форм-фактор 3.5" Объем 8000 Гб Скорость записи/Скорость чтения 178/178 Мб/с Объем буферной памяти 256 Мб Скорость вращения 7200 rpm	106 000
WD42PURU-78 Жесткий диск 4000ГБ Western Digital "Caviar Purple"(C4CY0 4TB,3.5",S3)	шт	INT0000000842		HDD для систем видеонаблюдения. Форм-фактор 3.5". Объем 4000 Гб. Скорость записи/Скорость чтения 150/150 Мб/с. Объем буферной памяти 64 Мб. Скорость вращения 5400 rpm. Интерфейс SATA 6Gbit/s. Внешняя скорость передачи данных 600 Мб/с. Ударостойкость при работе 30 G. Ударостойкость при хранении 250 G. Уровень шума простоя 25 дБ. Уровень шума работы 26 дБ. Время наработки на отказ 1000000 ч. Максимальная рабочая температура 65 °С. Потребляемая мощность 5.10 Вт. Размеры (ШхВхД) 101.6x26.1x147 мм. Вес 680 г.	46 791
ST6000VX001 Жесткий диск 6TB,5400,3.5",SATA 3.0 SEAGATE	шт	DC00000005443		Жесткий диск, специально разработанный для систем видеонаблюдения. Применение:сетевые видеорегистраторы, встроенные цифровые видеорегистраторы, гибридные цифровые видеорегистраторы.Тип:HDD. Линейка:SkyHawk. Форм-фактор HDD:3.5". Характеристики накопителя. Объем:6000 Гб. Объем буферной памяти:256 Мб. Подключение:SATA 6Gbit/s. Макс. постоянная скорость передачи данных по внешнему диаметру :195 Мб/с. Среднее время наработки на отказ:1000000 ч. Средняя	68 000

Hikvision DS-3E0526P-E гигабитный 26-портовый коммутатор АКЦИЯ	шт	DC00000006203		Количество портов 24 порта PoE 1 Гбит/с, 1 RJ45 1 Гбит/с, 1 SFP 1 Гбит/с Стандарт PoE IEEE802.3af, IEEE802.3at Питание по PoE Питание по 4 каналам — одновременное питание по кабелям Ethernet 1/2/3/6 Порты PoE 1–24 Макс. мощность порта 30 Вт Макс. бюджет PoE 370 Вт	139 990
UTEPO UTP1218-PSB150 Коммутатор 16-портовый Poe	шт	DC00000006157		Коммутатор 16-портовый, 100M PoE + 2-портовый 1000M RJ45 Ethernet. В комплект входят: - коммутатор - адаптер питания - инструкция по эксплуатации	54 746
Hikvision DS-3E0524TF свитч 24-портовый	шт	DC00000003793		12 гигабитных портов RJ45 и 12 гигабитных оптоволоконных портов Таблица MAC-адресов: 16 тыс. Коммутационная способность: 48 Гбит/с Скорость пересылки пакетов: 35,7 млн пакетов в секунду Внутренний кэш: 12 Мбит Размеры (Ш × В × Г): 440,00 мм × 44,50 мм × 186,50 мм (17,30 дюйма × 1,80 дюйма × 7,30 дюйма) Корпус: металлический материал	162 326
Hikvision DS-3E0508-E(B) свитч 8-портовый АКЦИЯ	шт	DC00000003777		Количество портов: 8 x 10/100/1000M RJ45 Сетевые протоколы: IEEE 802.3, IEEE 802.3u, IEEE802.3ab, IEEE 802.3x Коммутационная матрица: 16 Гб/с Защита от перенапряжения: RJ45 - 4кВ LED-индикаторы: 1 x «Вкл./ Выкл.» / 8 x «В сети» Метод коммутации: Передача с промежуточным хранением Размер таблицы MAC-адресов: 4К	15 096
Hikvision DS-3E0310HP-E Неуправляемый Hi-PoE-коммутатор АКЦИЯ	шт	DC00000005378		Неуправляемый Hi-PoE-коммутатор Количество портов 1 порт HiPoe 10/100 Мбит/с, 7 портов PoE 10/100 Мбит/с, 2 RJ45 10/100/1000 Мбит/с Стандарт PoE Порт 1: IEEE 802.3af, IEEE 802.3at, IEEE 802.3bt Порты 2–8: IEEE 802.3af, IEEE 802.3at Питание по PoE Питание по 8 каналам — одновременное питание по кабелям Ethernet 1/2/3/6 и 4/5/7/8 Порты PoE 1–8	49 060

Hikvision DS-D5050UC-C 50” 4K-монитор	шт	DC00000006611		Тип экрана LED подсветка Размер экрана 42,5” Размер пикселя 0,49 x 0,49 мм Разрешение экрана 1920x1080 @ 60 Гц Яркость 360 кд/м2 Контрастность 1200:1 Время отклика 8 мс Цветность 16.7M	518 264
Hikvision DS-D5024FN Монитор цветной (23,8")	шт	DC00000004199		TFT-LED дисплей Диагональ 23.8 дюйма Оптимальное рабочее разрешение 1920 ×1080@60Hz Яркость 250 cd/m² Контраст 1000: 1 Время отклика 14ms Удобное меню управления; Количество цветов: 16.7M	58 999
Hikvision DS-D5027FN Монитор цветной (27")	шт	DC00000004200		TFT-LED дисплей Диагональ 27 дюймов Оптимальное рабочее разрешение 1920 ×1080@60Hz Яркость 300 cd/m² Контраст 1000: 1 Время отклика 14ms Удобное меню управления; Количество цветов: 16.7M	75 999
INT-LED43A-4KLY Монитор LCD (43")	шт	DC00000006884		Размер панели: 43-дюймовый TFT-светодиод; режим отображения: 16:9; Максимальное разрешение: 1920*1080/3840x2160; Угол обзора: 160-170° Разрешение: 4K; Яркость: 700 кд/м2; Контраст: 3000:1; Входной интерфейс: BNC×1, VGAx1, HDMIx1, DVI×1,	133 299

TFortis PSW-2G4F-Box Коммутатор	шт.	DC00000004376		Коммутатор это многофункциональный гигабитный управляемый коммутатор в уличном исполнении предназначенный для построения сетей IP-видеонаблюдения. Технические характеристики: 1000Base-X с разъемом SFP – 2 шт 10/100Base-Tx с разъемом RJ-45; количество портов – 4 шт.;	По запросу	По запросу
TFortis PSW-2G4F-UPS Коммутатор	шт.	DC00000004377		Уличный 6-портовый гигабитный управляемый коммутатор со встроенным источником бесперебойного питания для построения сетей IP-видеонаблюдения на основе коммутатора PSW-2G4F. Технические характеристики: 4 порта 10/100Base-Tx RJ-45 PoE; 2 порта 1000Base-X SFP. Коммутатор совместим с любыми гигабитными SFP-модулями	527 789	По запросу
TFortis PSW-2G8F-UPS-Kit Коммутатор	шт.	DC00000004378		Коммутатор является готовым решением со встроенным источником бесперебойного питания и встроенным оптическим кроссом для организации уличного видеонаблюдения с возможностью подключения до 8 IP-камер по PoE. Технические характеристики: 8 портов 10/100Base-Tx RJ-45 PoE; 2 порта 1000Base-X SFP.	По запросу	По запросу

Форт-Телеком Tfortis SFP (TBSF-13-3-12gSC-3i 1310+TBSF-15-3-12gSC-3i 1550)	шт.	DC00000003307		Комплект из двух оптических SFP-модулей одномодовых индустриальных; SC; до 3 км; 1.25 Гбит/с; 1550TX/1310RX и 1310TX/1550RX; Оптический бюджет 11 дБ (-13...-7/-24 дБ); 3.3В;-40…+85℃. Возможность горячей замены., Назначение изделия Оптический одномодовый SFP модуль. Особенности Поставляется комплектом из двух модулей: 1550/1310 и 1310/1550.	99 775	По запросу
UTEPO UOF7101E Медиаконвертер	шт.	DC00000003284		Оборудование для оптоволоконной передачи Fast Ethernet, которое может преобразовывать два разных сетевых кабеля и оптоволоконную среду передачи. Поддерживая пропускную способность сети 10/100 Мбит / с, этот продукт можно использовать парами, а также с другим оборудованием. Он широко используется в видеонаблюдении, оптоволоконной домашней сети и т. д. Технические характеристики: Источник питания Адаптер	18 042	16 754
UTEPO UOF7201GE Медиаконвертер	шт.	DC00000003285		Устройство, конвертирует сигнал с Ethernet в Fiber. Пропускная способность сети 10/100/1000Мб/с. Этот продукт может быть использован в паре, а также может быть использован с другим оборудованием. Он широко используется в системах видеонаблюдения, домашних или волоконных сетях. Технические характеристики: Порт Ethernet: 10/100/1000 Мбит / с Расстояние передачи 0 ～100 м	20 508	19 043
UTEPO UTP101P-HD4 Пассивный приемо-передатчик видеосигнала	шт.	DC00000003308		Однопортовый пассивный передатчикчик аналогового сигнала видео высокой четкости. Передача сигнала видео HDCVI / AHD / HDTVI в режиме реального времени по кабелю UTP CAT5/5e /6. - Не требует питания; - Корпус из АБС-пластика; - Рабочая температура: -10～55℃ - Пропускная способность: 0～75МГц Цена указана за комплект: 1приемник 1 передатчик	973	904
UTEPO UTP101P-HD6 Пассивный приемо-передатчик видеосигнала	шт.	DC00000003583		UTP101P-HD6 Пассивный приемо-передатчик видеосигнала Цена указана за комплект: 1приемник 1 передатчик.	987	917
UTEPO UTP7201GE-PSE30 Инжектор PoE	шт.	DC00000003717		Однопортовый инжектор PoE с одним портом Ethernet, одним выходным портом PoE и одним входным портом питания переменного тока. Он поддерживает PoE на концах, а потребляемая мощность до 30 Вт; Он имеет: сеть 10 / 100M / 1000 Мбит / с, расстояние передачи 100 м, молниезащиту 6 кВ, микросхему промышленного уровня и патентное предупреждение. это отличный выбор для электропитания и передачи по сети на поворотных камерах, моноблоках и цифровых дисплеях. Технические характеристики:	13 373	12 418

TFortis PSW-2G6F+ Коммутатор	шт.	DC00000004383		Уличный 8-портовый гигабитный управляемый коммутатор для построения сетей IP-видеонаблюдения с применением мощных IP-камер. Коммутатор поддерживает питание PoE+ (IEEE 802.3at, High PoE). Технический отдел: 6 портов 10/100Base-Tx RJ-45 PoE/PoE+; 2 порта 1000Base-X SFP Коммутатор совместим с любыми гигабитными SFP-модулями	По запросу	По запросу
TFortis PSW-2G8F+ Коммутатор	шт.	DC00000003126		Уличный 10-портовый гигабитный управляемый коммутатор для построения сетей IP-видеонаблюдения с применением мощных IP-камер. Коммутатор выдает питание PoE+ (IEEE 802.3at, High PoE) до 30Вт на порт. Имеет встроенный оптический кросс. Технические характеристики: 8 портов 10/100Base-Tx RJ-45 PoE/PoE+; 2 порта 1000Base-X SFP.	По запросу	По запросу
TFortis CrossBox-2	шт.	DC00000003127		Форт-Телеком TFortis CrossBox-2– это уличный шкаф IP54 адаптированный для коммутаторов TFortis PSW. Внутри шкафа установлен оптический кросс, который имеет элементы крепления для коммутаторов TFortis PSW. Сплайс-кассета рассчитана на 8 комплектов защиты сварного соединения (КЗДС). Допускается установка сплайс-кассет в несколько этажей. Планка под 8 адаптеров с разъемом SC. Внутри шкафа имеется DIN-рейка для установки автоматов, приборов учета и другого оборудования. Крепление шкафа к опоре производится с помощью кронштейна TFortis. Схемы применения Вариант 1. Шкаф для PSW-2G-UPS Вариант 2. Шкаф для PSW	99 721	По запросу

SW-224 Сетевой коммутатор	шт	TD00000012736		Порты Ethernet 2 порта RJ45 10/100/1000 Base-T 2 порта SFP 1000 Base-X 24 порта RJ45 10/100 Base-T (PoE Источник питания) Мощность PoE портов №1-2 не более 60 Вт на порт, №3-24 не более 30 Вт на порт. Всего не более 360 Вт Стандарты PoE IEEE802.3af, IEEE802.3at Относительная влажность воздуха От 10% до 90% Напряжение питания 100−240 В переменного тока Диапазон рабочих температур от -10℃ до +55℃	По запросу	217 265
Кронштейны						
BR-103 Кронштейн для крепления камер наружного видеонаблюдения на столб	шт	TD00000013788		Кронштейн предназначен для крепления камер наружного видеонаблюдения на столб. Технические характеристики Материал корпуса сталь Габаритные размеры 130,4×170×45 мм Диапазон рабочих температур от -50℃ до +60℃ Относительная влажность воздуха От 10% до 90% Допустимая нагрузка не более 10 кг	26 400	По запросу
BR-107 Кронштейн	шт	TD00000014948		Кронштейн предназначен для настенного крепления купольных камер наружного видеонаблюдения. Технические характеристики: Материал корпуса алюминий Габаритные размеры 134×134×187,5 мм Диапазон рабочих температур от -50℃ до +60℃ Относительная влажность воздуха От 10% до 90% Допустимая нагрузка не более 3 кг	По запросу	11 173
Мониторы						

МО-132 Монитор видеонаблюдения	шт	TD00000013785		Монитор видеонаблюдения предназначен для осуществления круглосуточного визуального отображения информации. Технические характеристики Диагональ 31,5" Разрешение 1920 × 1080 Яркость подсветки 300 кд/м2 Контраст 1200:1 Углы обзора 178°/178° (горизонтальный/вертикальный)	По запросу	По запросу
Монтажные коробки						
BR-201 Монтажная коробка	шт	TD00000012735		Допустимая нагрузка: не более 1 кг Совместим с видеокамерами: VCI-121-01 Материал корпуса алюминий Габаритные размеры 82×109×300 мм Диапазон рабочих температур от -50℃ до +60℃ Относительная влажность воздуха От 10% до 90% Допустимая нагрузка не более 3 кг Масса 0,7 кг	23 200	По запросу

Paradox PS-817 Импульсный блок 12В 1.75А	шт	TD00000001669		Импульсный источник питания на 12В, 1,75А Электронная защита выхода с автоматическим восстановлением Автоматическое переключение на питание от аккумулятора Подключение для второго аккумулятора (заказывается отдельно) Режим тестирования аккумулятора Габариты - 58x72x3 мм Вес 50 гр	4 093

Дополнительное оборудование для источников питания

Модули для источников питания

МПН Модуль подключения нагрузки	шт	TD00000003775	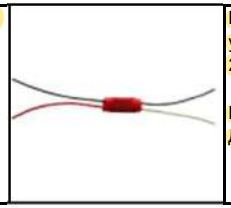	Модуль подключения нагрузки -оповещателей и исполнительных устройств к приборам С2000-АСПТ, С2000-КПБ, Сигнал-20П, Сигнал-20М Габаритные размеры - 20x10x7, мм Диапазон рабочих температур -30...+55, °С	642

Шкафы пожарные

ШПС-12 исп.10 Шкаф пожарной сигнализации	шт	TD00000017432		ШПС предназначен для размещения приборов пожарной автоматики, приёмно-контрольных приборов охранно-пожарной сигнализации, обеспечения их напряжением питания 12 В, обеспечения связи приборов по интерфейсу RS-485 между собой и внешними контроллерами с учетом требований СП 484.1311500.2020. ШПС рассчитаны на совместное использование с ППКУП "Сириус", пультом контроля и управления охранно-пожарным "С2000М" и их исполнениями.	145 784
ШПС-24 исп.12 Шкаф пожарной сигнализации	шт	INT0000000299		ШПС предназначены для размещения в них приборов пожарной автоматики, приёмно-контрольных приборов охранно-пожарной сигнализации, обеспечения их напряжением питания 24 В, обеспечения связи приборов по интерфейсу RS-485 между собой и внешними контроллерами с учетом требований СП 484.1311500.2020. Технические характеристики: Резервирование - С помощью АКБ	183 625
ШПС-24 исп.11 Шкаф пожарной сигнализации	шт	INT0000000388		Шкаф для установки приборов системы "Орион" на DIN рейки. Технические характеристики: Резервирование - С помощью АКБ Тип установки - Настенный навесной Ёмкость АКБ - 1217, Ач Количество АКБ - 2 шт. Возможность установки монтажного комплекта МК-1 - нет	153 418
ШПС-24 исп.10 Шкаф пожарной сигнализации	шт	TD00000017910		Предназначен для размещения в них приборов пожарной автоматики, приёмно-контрольных приборов охранно-пожарной сигнализации, обеспечения их напряжением питания 24 В, обеспечения связи приборов по интерфейсу RS-485 между собой и внешними контроллерами с учетом требований СП 484.1311500.2020. Технические характеристики: Количество вводов питания - 2	146 969
ШПС-12 исп.12 Шкаф пожарной сигнализации	шт	TD00000017909		Предназначен для размещения в них приборов пожарной автоматики, приёмно-контрольных приборов охранно-пожарной сигнализации, обеспечения их напряжением питания 12 В, обеспечения связи приборов по интерфейсу RS-485 между собой и внешними контроллерами с учетом требований СП 484.1311500.2020. Технические характеристики: Количество вводов питания - 2	181 207
ШПС-12 исп.11 Шкаф пожарной сигнализации	шт	INT0000000045		Шкаф пожарной сигнализации предназначен для размещения в нём приборов пожарной автоматики, приёмно-контрольных приборов охранно-пожарной сигнализации, обеспечения их напряжением питания 12 В, обеспечения связи приборов по интерфейсу RS-485 между собой и внешними контроллерами с учетом требований СП 484.1311500.2020. Технические характеристики:	178 043

1.8 Шкафы						
МК-1 ШПС Монтажный комплект	шт	TD00000013819			9 918	9 183
ШКП-10 IP54 Шкаф контрольно-пусковой	шт	TD00000010251		Шкаф контрольно-пусковой для автоматического и ручного управления асинхронным двигателем с короткозамкнутым ротором (насосы, вентиляторы, приводы исполнительных механизмов) мощностью до 10 кВт	По запросу	По запросу
ШКП-10 Шкаф контрольно-пусковой	шт	TD00000003520		Шкаф контрольно-пусковой для автоматического и ручного управления асинхронным двигателем с короткозамкнутым ротором (насосы, вентиляторы, приводы исполнительных механизмов) мощностью до 10 кВт	201 447	186 525

GSN UBL-1112 Кронштейн к серии датчиков PATROL	шт	TD00000009740		Универсальный кронштейн предназначен для монтажа PIR извещателей любого типа на плоской и угловой поверхности стены. Применяются для извещателей Patrol серии 3 (Patrol-703, Patrol-803, Patrol-903, Patrol-203, Patrol-403) Технические характеристики: Угол обзора от 10-15 гр. (дополнительно)	1 430
Hikvision RMLD874_Ellipse	шт	DC00000005364		Дополнительная деталь для добавления функционала "иммунитут к животным" датчику DS-PDP18-EG2 Габариты - 10x10x5 мм Вес - 1 гр	174
GSN UBL-1110 Кронштейн к серии датчиков PATROL	шт	TD00000001088		Универсальный кронштейн предназначен для монтажа PIR извещателей любого типа на плоской и угловой поверхности стены. Применяются для извещателей Patrol серии 1 (Patrol-701, Patrol-801, Patrol-901, Patrol-201, Patrol-401) Технические характеристики: Угол обзора от 10-15 гр. (дополнительно)	1 150

BOLID
СИСТЕМЫ БЕЗОПАСНОСТИ

СЕРТИФИКАТ ДИЛЕРА

Настоящий сертификат подтверждает, что

ТОО “Торговый Дом INTANT”
(Казахстан, г. Алматы)

является дилером ЗАО НВП “Болид”,
имеет право распространять продукцию,
произведенную ЗАО НВП “Болид”,
а также проводить обучающие семинары,
оказывать консультационные услуги
по данному направлению

Генеральный директор И.А. Бабанов

BOLID
SECURITY SYSTEMS

ЗАО НВП “Болид”
141070, г. Королёв Московской области, ул. Пионерская, 4
тел./факс: (495) 775-71-55
info@bolid.ru bolid.ru

BOLID
СИСТЕМЫ БЕЗОПАСНОСТИ

ЭЛЕКТРОТЕХНИКА
АВТОМАТИКА

СЕРТИФИКАТ CERTIFICATE

Настоящий сертификат подтверждает, что
ТОО «Торговый дом «Intant»
является официальным партнёром
завода «Электротехника и Автоматика»
в Республике Казахстан

This certificate confirms that
«Intant» Trading Company
is an official partner of
«Elektrotekhnika I Avtomatika» company
in the Republic of Kazakhstan

Срок действия сертификата № 013/23
с 01.01.2023
до 01.01.2024

Certificate № 013/23 validation period
from 01.01.2023
to 01.01.2024

Директор
Рычков В. В.

Director
Rychkov V. V.

Общество с ограниченной ответственностью «Электротехника и Автоматика» * Россия, г. Омск * ИНН 5504051469 ОГРН 1025501980680 *

HIKVISION

СЕРТИФИКАТ ОФИЦИАЛЬНОГО ДИСТРИБЬЮТЕРА

Настоящий сертификат подтверждает, что

«Торговый дом INTANT»

является официальным дистрибьютером с правом проектирования, инсталляции, монтажа, технического обслуживания, а также обучения линейкам оборудования и продуктовых решений торговой марки HIKVISION
на территории Республики Казахстан

Данный сертификат действителен с 1 января 2022 года по 31 декабря 2023 года

Hangzhou Hikvision Technology Co., Ltd.

Лео Тан
Региональный директор международного бизнеса

HIKVISION

Hereby appoints and presents
this certificate to

Trade House Intant LLC

As

HIKVISION

Of

Product Full Range

Territory

Validity 2023

Cynthia Ho

Vice President of Hikvision

Leo Tan

Managing Director of CATC

International Business Center
Hikvision Digital Technology Co.,Ltd

HIKVISION

Hereby appoints and presents
this certificate to

Distribution centre in co LLC

As

HIKVISION

Of

Product Full Range

Territory

Validity 2023

Cynthia Ho

Vice President of Hikvision

Leo Tan

Managing Director of CATC

International Business Center
Hikvision Digital Technology Co.,Ltd

ТОО "Эгида Group"
РК, г. Алматы улица Толе би д.189 Г, тел/факс тел./факс 8- 7273- 131018, 901046, 131019, 131023
БИН 021040002696 IBAN: KZ2196502F0014319676 (KZT) Филиал АО "ForteBank" в г. Алматы
e-mail: info@egida.kz сайт: www.egida.kz

Прайс лист № 720 от 17 июля 2023 г.

Покупатель: **Частное лицо (Восток)**

Объект:

Адрес:

№	Картинка	Код	Наименование оборудования	Характеристики оборудования	Ед.	Кол-во	Цена	Сумма	Примечание
1		y99019	Устройство УКЛСиП(С)220		шт	1	17 000,00	17 000,00	изгот.10 дней 1,5 2 мес
2		y99019	Устройство УКЛСиП(С)24		шт	1	22 000,00	22 000,00	изгот.10 дней 1,5 2 мес
3		y99019	УКЛСиП (РП) с ОЭ Устройство контроля линий связи и пуска УКЛСиП(РП) с оконечным		шт	1	17 000,00	17 000,00	изгот.10 дней 1,5 2 мес
4		y99019	КМ-О (8к)-IP55 0808, 4 ввода		шт	10	15 000,00	150 000,00	изгот.3 недели 1,5-2 мес

Итого: 206 000,00
В том числе НДС: 22 071,43

Всего наименований 4, на сумму 206 000,00 KZT
Двести шесть тысяч тенге 00 тиын

Директор ТОО "Эгида Group" Ергалиева Т. М.
Исполнитель: Абенова Ж.Б.

Цены действительны в течение 1-х р/кассовых дней с момента получения коммерч. Предложения

Алматы: +7 (727) 313 10 18, 390 10 46;
Нур-Султан: +7 (7172) 52 24 09;
Атырау: +7 (7122) 35 51 12;
Актобе: +7 (7132) 518 108;
Шымкент: +7 (7252) 402 133

Прайс лист Эгида Групп от 26.09.2023

Цены указаны в тенге с учетом НДС. Условия поставки - DDP склад заказчика

№	Наименование	Код товара	Картинка	Производитель	Тех. описание	Ед. измерения	Цена		
							розничная	мелкооптовая	оптовая
29	**31 Блоки питания**								
29.1	**3101 Блоки нестабилизированного питания+боксы**								
29.1.1	Бокс DSC большой	310140ву			Бокс для контрольных панелей 30*28*8 cm без трансформатора без замка	шт	11 230,00	9 760,00	8 870,00
29.1.2	Тампер вскрытия для боксов	310108ея		ТАЙВАНЬ (КИТАЙ)	Тампер тревожной сигнализации, предназначен для контроля состаяния крышки бокса, при открытии крышки тампер срабатывает и передает тревожный сигнал. SW3-7 переключатель (дельта чип)	шт	405,00	330,00	300,00
29.1.3	Трансформатор ТП-115-254	310120ис		РОССИЯ	Блок нестабилизированного питания AC/AC напряжение питания со стороны первичной обмотки: 230 В/АС, номинальное напряжение и ток со стороны вторичной обмотки под нагрузкой: 1 А/18 В/АС	шт	2 890,00	2 510,00	2 280,00
29.2	**3102 Блоки стабилизированного питания нерезервируемые**								
29.2.1	**3102 Блоки стабилизированного питания нерезервируемые**								
29.2.1.2	Адаптер линейный 12В 3А	31020103е		КИТАЙ	Адаптер линейный 12В 3А не резервируемый	шт	2 658,15	2 165,90	1 969,00
29.2.2	**310201 Блоки стабилиз. питания 12В до 2А**								
29.2.3	**310202 Блоки стабилиз. питания 12В более 2А**								
29.2.3.1	12V 3A ZTW 1203	370087			Входное напряжение: 100-240 В переменного тока при 50/60 Гц Выходное напряжение: 12 В постоянного тока Выходной ток: 3А IP защита: IP65 Штекер постоянного тока: 5,5 × 2,1 мм Размеры: 100 × 85 × 40 мм	шт	8 850,00	8 040,00	7 650,00

30.4	3203 Аккумуляторная батарея DELTA DTM								
30.4.1	Аккумулятор,DTM,12V-12A	320312		ООО Энергон Электро	Напряжение 12В, емкость 12Ач. Обладает широким спектром применения. Рекомендуется для использования в буферном и в циклическом режимах. Срок службы 5 лет. Габариты, мм (Д/Ш/В) 151/98/101 Свинцово-кислотные аккумуляторы DELTA серии	шт	16 150,00	14 680,00	13 980,00
30.4.2	Аккумулятор,DTM,12V-17A	320313		ООО Энергон Электро	Напряжение 12В, емкость 17Ач. Обладает широким спектром применения. Рекомендуется для использования в буферном и в циклическом режимах. Срок службы 5 лет. Габариты, мм (Д/Ш/В) 181/77/167 Свинцово-кислотные аккумуляторы DELTA серии	шт	22 010,00	20 010,00	19 060,00
30.4.3	Аккумулятор,DTM,12V-2,2A	320307		ООО Энергон Электро	Напряжение 12В, емкость 2,2Ач. Обладает широким спектром применения. Рекомендуется для использования в буферном и в циклическом режимах. Срок службы 5 лет. Габариты, мм (Д/Ш/В) 178/35/67, вес 0,99 Свинцово-кислотные аккумуляторы DELTA серии	шт	7 010,00	6 430,00	5 950,00
30.4.4	Аккумулятор,DTM,12V-26A	320314		ООО Энергон Электро	Напряжение 12В, емкость 26Ач. Обладает широким спектром применения. Рекомендуется для использования в буферном и в циклическом режимах. Срок службы 5 лет. Габариты, мм (Д/Ш/В) 166/175/125 Свинцово-кислотные аккумуляторы DELTA серии	шт	53 790,00	49 340,00	45 680,00
30.4.5	Аккумулятор,DTM,12V-9A	3200163		ООО Энергон Электро	Напряжение 12В, емкость 9 Ач. Обладает широким спектром применения. Рекомендуется для использования в буферном и в циклическом режимах. Срок службы 6 лет. Габариты, мм (Д/Ш/В) 151/65/100 Свинцово-кислотные аккумуляторы DELTA серии	шт	11 110,00	10 100,00	9 620,00

30.5	3204 Аккумуляторная батарея DELTA DTM-L								
30.5.1	Аккумулятор,DTM-L,12V-100A	320407		ООО Энергон Электро	Напряжение 12В, емкость 100Ач. Обладает широким спектром применения и увеличеным сроком службы 10 - 12 лет. Габариты, мм (Д/Ш/В) 330/171/220 Свинцово-кислотные аккумуляторы DELTA серии DTM L являются герметизированными, необслуживаемыми с системой рекомбинации газов	шт	129 130,00	117 390,00	111 800,00
30.5.2	Аккумулятор,DTM-L,12V-40A	320402		ООО Энергон Электро	Напряжение 12В, емкость 40Ач. Обладает широким спектром применения и увеличеным сроком службы 10 - 12 лет. Габариты, мм (Д/Ш/В) 198/166/170 Свинцово-кислотные аккумуляторы DELTA серии DTM L являются герметизированными, необслуживаемыми с системой рекомбинации газов	шт	59 640,00	54 220,00	51 640,00

4.7	0306 Извещатели тревожной сигнализации								
4.7.1	Кнопка без фиксации СКИФ 02	0306021		EGS	Кнопка для тревожной сигнализации и контроля доступа, без фиксации, НО/НЗ контакты. Рабочая температура: -30 +50°С. Влажность: менее 95%. Напряжение питания: 12 / 24 В.Ток потребления : 0.3 А. Корпус: пластик белый. Габаритные размеры: 76 Х 23 Х 17 мм	шт	535,00	510,00	488,00
4.7.2	Кнопка с фиксацией СКИФ EGS-P01	0306020		EGS	Кнопка с фиксацией.Перекидной контакт (НЗ, НР). Корпус пластмассовый. Коммутируемый ток- до 0,3А. Номинальное напряжение питания - 12 /24VDC. Количество механических циклов переключения - 1000000. Рабочая температура - от -30оС до +50оС. Размеры - 55х55х27мм.	шт	590,00	560,00	535,00
4.7.3	Скиф Кукла-Т	0306103ис		РОССИЯ	Извещатель охранный предназначен для включения средств сигнализации, при нападении преступников на операционно-кассовых работников банка. Извещатель рассчитан на подключение к приемно-контрольным приборам, которые реагируют на размыкание нормально-замкнутого геркона извещателя при сигнале тревоги.	шт	7 800,00	7 500,00	7 300,00
4.7.4	Скиф ПТМ (педаль тревожная металлическая)	030689			Педаль тревожной сигнализации предназначена для срочного дистанционного вызова помощи или включения сигнализации при нападении преступников на операционно-кассовых работников; для подачи сигнала при пожаре, аварии; для вызова врача в больничных палатах и т.п. Извещатель может скрытно устанавливаться на рабочих местах	шт	4 490,00	4 275,00	4 070,00
4.7.5	Скиф ПТП (педаль тревожная пластиковая)	030677			Педаль тревожной сигнализации предназначена для срочного дистанционного вызова по-мощи или включения сигнализации при нападении преступников на операционно-кассовых работников; для подачи сигнала при пожаре, аварии; для вызова врача в больничных палатах и т.п. Извещатель может скрытно устанавливаться на рабочих местах	шт	4 380,00	4 170,00	3 970,00

ТОО "Эгида Group"
РК, г. Алматы улица Толе би д.189 Г, тел/факс тел./факс 8- 7273- 131018, 901046, 131019, 131023
БИН 021040002696 IBAN: KZ2196502F0014319676 (KZT) Филиал АО "ForteBank" в г. Алматы
e-mail: info@egida.kz сайт: www.egida.kz

Прайс-лист № 721 от 20 июня 2023 г.

Покупатель: **Частное лицо (Восток)**

Объект:

Адрес:

№	Картинка	Код	Наименование оборудования	Характеристики оборудования	Ед.	Кол-во	Цена	Сумма	Примечание
1		у99019	Кабель КСРЭВнг(А)-FRLS 4x2x1,13		м	200	2 455,00	491 000,00	1,5- 2 мес в бухте 200м
2		35020226	Кабель UTP 5E 4x2x0.5, CAB-LC2100B-E-IN	UNV Модель продукта CAB-LC2100A-IN/CAB-LC2100B-IN Технические характеристики HSYV-5e 4×2×0,50 Материал проводника OFC	м	305	153,00	46 665,00	в наличии
3		у99019	ParLan F/UTP Cat5e 4x2x0,52 ZH нг(А)-HF		м	305	1 800,00	549 000,00	1-1,5 мес
4		у99019	Кабель U/UTP Cat5e ZH нг(А)-HF 4x2x0,52		м	1	375,00	375,00	1-1,5 мес
5		у99019	Кабель КПСнг(А)-FRLS 2x2x0,75		м	1	354,00	354,00	1-1,5 мес
6		35010305	Кабель КПСнг(А)-FRLS 2*2*1,5		м	1	634,00	634,00	1-1,5 мес
7		у99019	Кабель КПСнг(А)-FRLS 2x2x2,5		м	1	1 057,00	1 057,00	1-1,5 мес

ТОО "Эгида Group"
РК, г. Алматы улица Толе би д.189 Г, тел/факс тел./факс 8- 7273- 131018, 901046, 131019, 131023
БИН 021040002696 IBAN: KZ2196502F0014319676 (KZT) Филиал АО "ForteBank" в г. Алматы
e-mail: info@egida.kz сайт: www.egida.kz

Прайс лист № 727 от 20 июня 2023 г.

Покупатель: **Частное лицо (Восток)**

Объект:

Адрес:

№	Картинка	Код	Наименование оборудования	Характеристики оборудования	Ед.	Кол-во	Цена	Сумма	Примечание
1		y99019	Коробка огнестойкая КМ-О (8к)-IP66 три ввода		шт	20	35 000,00	700 000,00	изгот.3 недели 1,5-2 мес
2		y99019	Коробка огнестойкая КМ-О (32к)-IP55 12 вводов		шт	24	26 000,00	624 000,00	изгот.7 дней 1,5-2 мес

Итого: 1 324 000,00
В том числе НДС: 141 857,14

Всего наименований 2, на сумму 1 324 000,00 KZT
Один миллион триста двадцать четыре тысячи тенге 00 тиын

Директор ТОО "Эгида Group" Ергалиева Т. М.
Исполнитель: Абенова Ж.Б.

Цены действительны в течение 1-х р/кассовых дней с момента получения коммерч. Предложения

ПАРИТЕТ
КАБЕЛЬНЫЙ ЗАВОД

СЕРТИФИКАТ

Настоящий сертификат подтверждает, что компания

ТОО «Эгида GROUP»

является официальным торговым представителем завода ООО «ТПД Паритет»

Российская Федерация, Московская Область, г. Подольск

и имеет право реализации кабельно-проводниковой продукции предприятия

на территории Российской Федерации.

Генеральный директор Колесников А.Ю.

Общество с ограниченной ответственностью «Торгово-промышленный дом Паритет» Российская Федерация г. Подольск

ООО «ТПД Паритет»
142111, Московская обл., г. Подольск, ш. Рязановское 2а
ИНН: 5074008028 КПП: 503601001 ОКПО: 39793330
Тел: +7 (495) 926-22-69 E-mail: zakaz@paritet.su
Сайт: www.paritet.su

IRIS Certification

Кабель без опасности
совместная инициатива

ЭНЕРГОН

DELTA® BATTERY

СЕРТИФИКАТ

Настоящим удостоверяется, что компания

ТОО "Эгида Group"

является официальным партнером компании

«Энергон-Электро» по продвижению торговой марки DELTA

на территории Республики Казахстан.

Генеральный директор

ООО «Энергон-Электро» Фурсенко Е.А.

ИНН 7728552528 ОБЩЕСТВО С ОГРАНИЧЕННОЙ ОТВЕТСТВЕННОСТЬЮ ОГРН 1057746713904 МОСКОВСКАЯ ОБЛАСТЬ г.КРАСНОГОРСК «Энергон-Электро»

Общий прайс-лист

04.10.2023 **KZT**

Цены указаны в тенге с учетом НДС.

Условия поставки: DDP склад заказчика

Код	Наименование	Цена расчетная	Срок гар., мес	Примечание
	S2.Для дома			
00000150316	Ноутбук Acer Aspire A315-56, Core i3-1005G1-1.2GHz/15.6"FHD/4GB/1TB HDD/Intel UHD/WL/Cam/W10SL	249 990	12	
00000149456	Ноутбук Acer Aspire A315-56, Core i3-1005G1-1.2GHz/15.6"FHD/4GB/256GB SSD/Intel UHD/WL/BT/Cam/W10S	259 900	12	
00000149452	Ноутбук Acer Aspire A315-57G, Core i3-1005G1-1.2GHz/15.6"FHD/4GB/1TB HDD/GF MX330,2GB/WL/BT/Cam/	249 900	12	
00000157099	Ноутбук Acer Aspire A315-57G, Core i3-1005G1-1.2GHz/15.6"HD/4GB/1TB HDD/GF MX330,2Gb/WL/BT/Cam/D	239 900	12	
00000172919	Ноутбук Acer Aspire A515-57G, Core i5 1235U-1.3GHz/15.6"FHD/16GB/512GB SSD/RTX2050, 4GB/WL/BT/DOS	329 990	12	
00000165835	Ноутбук Acer Nitro 5 AN515-46, Ryzen 5 6600H-3.3GHz/15.6"FHD/16GB/512GB SSD/RTX 3050, 4GB/WL/BT/D	529 990	12	Товар недели
00000164481	Ноутбук Acer Nitro 5 AN515-46, Ryzen 5 6600H-3.3GHz/15.6"FHD/8GB/512GB SSD/RTX 3060, 6GB/WL/BT/W1	659 990	12	Товар недели
00000165834	Ноутбук Acer Nitro 5 AN515-57, Core i5-11400H-2.7GHz/15.6"FHD/16GB/512GB SSD/RTX3050,4GB/WL/Cam/D	379 990	12	
00000164318	Ноутбук Acer Nitro 5 AN515-57, Core i5-11400H-2.7GHz/15.6"FHD/8GB/256GB SSD/RTX3050Ti, 4GB/WL/BT/D	499 990	12	Товар недели
00000165836	Ноутбук Acer Nitro 5 AN515-57, Core i7-11800H-2.3GHz/15.6"FHD/8GB/512GB SSD/RTX3050,4GB/WL/Cam/D	499 990	12	Товар недели
00000172514	Ноутбук Acer Nitro 5 AN515-58, Core i5 12500H-2.5GHz/15.6"FHD/16GB/512GB SSD/RTX4050,6GB/WL/BT/DO	549 990	12	
00000164478	Ноутбук Acer Nitro 5 AN517-42, Ryzen 5 6600H-3.3GHz/17.3"FHD/8GB/512GB SSD/RTX3060, 6GB/WL/BT/W11	699 990	12	Товар недели
00000164310	Ноутбук Acer Nitro 5 AN517-54, Core i5-11400H-2.7GHz/17.3"FHD/8GB/256GB SSD/RTX3050, 4GB/WL/BT/W1	499 990	12	Товар недели
00000164311	Ноутбук Acer Nitro 5 AN517-54, Core i5-11400H-2.7GHz/17.3"FHD/8GB/512GB SSD/RTX3050, 4GB/WL/BT/W1	499 990	12	Товар недели
00000172515	Ноутбук Acer Predator Helios Neo 16, Core i5 13500HX-2.5GHz/16"WUXGA/16GB/512GB/RTX4050,6GB/WL/D	699 990	12	
00000153050	Ноутбук Apple MacBook Air A2337 (MGN93), Apple M1/13.3"Retina/8GB/256GB SSD/7 Core GPU/MacOS/Silver	529 990	12	
00000153852	Ноутбук Apple MacBook Air A2337 (MGND3), Apple M1/13.3"Retina/8GB/256GB SSD/7 Core GPU/MacOS/Gold	529 990	12	
00000165335	Ноутбук Apple MacBook Air A2681 (MLXW3), Apple M2/13.6"Retina/8GB/256GB SSD/8Core GPU/MacOS/SP Gr	674 990	12	
00000173342	Ноутбук Apple MacBook Air A2681 (MLY03), Apple M2/13.6"Retina/8GB/512GB SSD/10Core GPU/MacOS/Silver	899 990	12	Новинка
00000165309	Ноутбук Apple MacBook Air A2681 (MLY13), Apple M2/13.6"Retina/8GB/256GB SSD/8Core GPU/MacOS/Starligh	719 990	12	
00000166133	Ноутбук Apple MacBook Air A2681 (MLY33), Apple M2/13.6"Retina/8GB/256GB SSD/8Core GPU/MacOS/Midnig	674 990	12	
00000164735	Ноутбук Apple MacBook Air A2681 (Z15S000NB), Apple M2/13.6"Retina/8GB/256GB SSD/8Core GPU/MacOS/G	799 900	12	
00000164994	Ноутбук Apple MacBook Air A2681 (Z15Y000LC), Apple M2/13.6"Retina/8GB/256GB SSD/8Core GPU/MacOS/St	799 900	12	
00000164995	Ноутбук Apple MacBook Air A2681 (Z160000LC), Apple M2/13.6"Retina/8GB/256GB SSD/8Core GPU/MacOS/M	799 900	12	
00000171873	Ноутбук Apple MacBook Air A2941 (MQKP3), Apple M2/15.3"Retina/8GB/256GB SSD/10Core GPU/MacOS/Spg	789 990	12	
00000171874	Ноутбук Apple MacBook Air A2941 (MQKR3), Apple M2/15.3"Retina/8GB/256GB SSD/10Core GPU/MacOS/Silve	819 990	12	
00000171877	Ноутбук Apple MacBook Air A2941 (MQKU3R), Apple M2/15.3"Retina/8GB/256GB SSD/10Core GPU/MacOS/Stl	789 990	12	
00000171875	Ноутбук Apple MacBook Air A2941 (MQKW3), Apple M2/15.3"Retina/8GB/256GB SSD/10Core GPU/MacOS/Mdn	789 990	12	
00000171876	Ноутбук Apple MacBook Air A2941 (MQKX3), Apple M2/15.3"Retina/8GB/512GB SSD/10Core GPU/MacOS/Mdn	939 990	12	
00000165333	Ноутбук Apple MacBook Pro A2338 (MNEH3), Apple M2/13.3"Retina/8GB/256GB SSD/10C GPU/MacOS/Space	794 990	12	
00000166394	Ноутбук Apple MacBook Pro A2338 (MNEJ3), Apple M2/13.3"Retina/8GB/512GB SSD/10C GPU/MacOS/Space	939 990	12	
00000165515	Ноутбук Apple MacBook Pro A2338 (MNEQ3), Apple M2/13.3"Retina/8GB/512GB SSD/10C GPU/MacOS/Silver	914 990	12	
00000159301	Ноутбук ASUS B1400CEAE, Core i3 1115G4-3.0GHz/14"FHD/256GB SSD/4GB/Intel UHD/WL/BT/Cam/W10Pro	219 990	12	Товар недели
00000167330	Ноутбук ASUS B1500CEAE, Core i5 1135G7-2.4GHz/15.6"FHD/8GB/256GB SSD/Intel Iris Xe/WL/BT/Cam/W11F	399 990	12	
00000164782	Ноутбук ASUS B5302CBA, Core i5 1235U-1.3GHz/13.3"FHD/512GB SSD/8GB/Intel Iris Xe/WL/BT/Cam/W11	494 990	12	Товар недели
00000164784	Ноутбук ASUS B5402CBA, Core i5 1240P-1.7GHz/14"FHD/8GB/512GB SSD/Intel Iris Xe/WL/BT/Cam/W11Pro	599 990	12	
00000167332	Ноутбук ASUS B9400CBA, Core i5 1235U-1.3GHz/14"FHD/16GB/512GB SSD/Intel Iris Xe/WL/BT/Cam/W11Pro	839 990	12	
00000167333	Ноутбук ASUS B9400CBA, Core i7 1255U-1.7GHz/14"FHD/16GB/1TB SSD/Intel Iris Xe/WL/BT/Cam/W11Pro	939 990	24	
00000166758	Ноутбук ASUS E510KA, Celeron N4500-1.1GHz/15.6"FHD/256GB SSD/8GB/Intel UHD/WL/BT/Cam/W11	209 990	12	
00000170369	Ноутбук ASUS FA507NU, Ryzen 7 7735HS-3.2GHz/15.6"FHD/512GB SSD/16GB/RTX4050,6GB/WL/BT/Cam/DO	629 990	24	
00000172034	Ноутбук ASUS FA507NV, Ryzen 7 7735HS-3.2GHz/15.6"FHD/512GB SSD/16GB/RTX4060,8GB/Radeon/WL/BT/	659 990	12	
00000173361	Ноутбук ASUS FA617NS, Ryzen 7 7735HS-3.2GHz/16"WUXGA/1TB SSD/16GB/RX7600S, 8GB/WL/BT/Cam/DO	669 990	12	Новинка
00000158829	Ноутбук ASUS FX506HCB, Core i5 11400H-2.7GHz/15.6"FHD/512GB SSD/16GB/RTX3050, 4GB/WL/BT/Cam/D	619 900	12	
00000164555	Ноутбук ASUS FX506HCB, Core i5 11400H-2.7GHz/15.6"FHD/512GB SSD/8GB/RTX3050, 4GB/WL/BT/Cam/DO	569 900	12	
00000163882	Ноутбук ASUS FX506HE, Core i5 11400H-2.7GHz/15.6"FHD/512GB SSD/16GB/RTX3050Ti, 4GB/WL/BT/Cam/D	489 990	12	
00000163881	Ноутбук ASUS FX506HM, Core i5 11400H-2.7GHz/15.6"FHD/512GB SSD/16GB/RTX 3060, 6GB/WL/BT/Cam/D	629 990	12	
00000163124	Ноутбук ASUS FX516PC, Core i5 11300H-3.1GHz/15.6"FHD/512GB SSD/16GB/RTX 3050, 4GB/WL/BT/DOS	519 990	12	
00000165145	Ноутбук ASUS FX517ZE, Core i5 12450H-2.0GHz/15.6"FHD/512GB SSD/16GB/RTX3050Ti, 4GB/WL/BT/Cam/D	639 900	12	
00000162294	Ноутбук ASUS FX706HC, Core i5 11400H-2.7GHz/17.3"FHD/512GB SSD/16GB/RTX3050, 4GB/WL/BT/Cam/DO	569 900	12	
00000160523	Ноутбук ASUS FX706HM, Core i5 11400H-2.7GHz/17.3"FHD/512GB SSD/16GB/RTX3060,6GB/WL/BT/Cam/DOS	699 990	12	
00000169875	Ноутбук ASUS FX707ZC4, Core i5 12500H-2.5GHz/17.3"FHD/512GB SSD/16Gb/RTX 3050, 4Gb/WL/BT/Cam/D	489 990	12	
00000171700	Ноутбук ASUS FX707ZU4, Core i7 12700H-2.3GHz/17.3"FHD/512GB SSD/16GB/RTX4050, 6GB/WL/BT/Cam/D	629 990	12	
00000171695	Ноутбук ASUS G614JU, Core i5 13450HX-2.4GHz/16"WUXGA/512GB SSD/16GB/RTX4050,6GB/WL/BT/Cam/D	739 990	24	
00000172033	Ноутбук ASUS G614JV, Core i5 13450HX-2.4GHz/16"WQXGA/1TB SSD/16GB/RTX4060, 8GB/WL/BT/Cam/DOS	829 990	12	
00000162045	Ноутбук ASUS K3400PA, Core i5 11300H-3.1GHz/14"WQ+/256GB SSD/8GB//Intel Iris Xe/WL/BT/Cam/W11	449 900	12	
00000159738	Ноутбук ASUS K3400PA, Core i5 11300H-3.1GHz/14"WQ+/512GB SSD/8GB/Intel Iris Xe/WL/BT/Cam/W10	386 990	12	Товар недели
00000163879	Ноутбук ASUS K3402ZA, Core i5 12500H-2.5GHz/14"WQ+/512GB SSD/8GB/Intel Iris Xe/WL/BT/Cam/W11	499 990	12	
00000166759	Ноутбук ASUS K3502ZA, Core i5 12500H-2.5GHz/15.6"2.8K/512GB SSD/8GB/Intel Iris Xe/WL/BT/Cam/W11	410 290	12	Товар недели
00000171682	Ноутбук ASUS K3605VC, Core i5 13500H-2.6GHz/16"WUXGA/512GB SSD/16GB/RTX3050, 4GB/WL/BT/Cam/D	519 990	12	
00000169661	Ноутбук ASUS K5504VA, Core i7 13700H-2.4GHz/15.6"2.8K/1TB SSD/16GB/Intel Iris Xe/WL/BT/Cam/W11	644 990	12	
00000165119	Ноутбук ASUS K6500ZC, Core i5 12450H-2.0GHz/15.6"OLED/512GB SSD/16GB/RTX 3050, 4GB/WL/BT/Cam/D	569 990	12	
00000165528	Ноутбук ASUS K6500ZC, Core i5 12500H-2.5GHz/15.6"OLED/512GB SSD/16GB/RTX 3050, 4GB/WL/BT/Cam/D	579 990	12	
00000169475	Ноутбук ASUS K6502ZC, Core i5 12500H-2.5GHz/15.6"2.8K/512GB SSD/16GB/RTX3050,4GB/WL/Cam/DOS,Bl	529 990	12	
00000169474	Ноутбук ASUS K6502ZC, Core i5 12500H-2.5GHz/15.6"2.8K/512GB SSD/16GB/RTX3050,4GB/WL/Cam/DOS,Si	559 990	12	
00000170365	Ноутбук ASUS K6602VU, Core i5 13500H-2.6GHz/16"3.2K/512GB SSD/16GB/RTX 4050, 6GB/WL/BT/Cam/DOS	749 990	12	
00000169476	Ноутбук ASUS K6602ZC, Core i5 12500H-2.5GHz/16"WUXGA/512GB SSD/16GB/RTX 3050, 4GB/WL/BT/Cam/D	479 990	12	
00000166040	Ноутбук ASUS M3402RA, Ryzen 7 6800H-3.2GHz/14"WQ+/1TB SSD/16GB/AMD Radeon 680M/WL/BT/Cam/DO	559 900	12	
00000166757	Ноутбук ASUS M3402RA, Ryzen 7 6800H-3.2GHz/14"WQ+/512GB SSD/16GB/AMD Radeon 680M/WL/BT/Cam/	489 990	12	
00000169478	Ноутбук ASUS M3502QA, Ryzen 7 5800HS-2.8GHz/15.6"2.8K/1TB SSD/16GB/AMD Radeon/WL/BT/Cam/W11	499 990	12	
00000169063	Ноутбук ASUS M5602QA, Ryzen 5 5600H-3.3GHz/16"WQXGA/512GB SSD/16GB/AMD Radeon/WL/BT/Cam/W1	479 990	12	
00000166036	Ноутбук ASUS M5602QA, Ryzen 5 5600H-3.3GHz/16"WQXGA/512GB SSD/16GB/AMD Radeon/WL/BT/Cam/W1	422 900	12	Товар недели
00000169471	Ноутбук ASUS M5602QA, Ryzen 7 5800H-3.2GHz/16"WQXGA/1TB SSD/16GB/AMD Radeon/WL/BT/Cam/W11	449 990	12	Товар недели
00000169419	Ноутбук ASUS M6500QC, Ryzen 7 5800H-3.2GHz/15.6"2.8K/1TB SSD/16GB/RTX3050, 4GB/WL/BT/Cam/DOS	489 990	12	
00000169418	Ноутбук ASUS M6500QC, Ryzen 7 5800H-3.2GHz/15.6"2.8K/1TB SSD/16GB/RTX3050, 4GB/WL/BT/Cam/W11	599 990	12	
00000166031	Ноутбук ASUS M6500QC, Ryzen 7 5800H-3.2GHz/15.6"2.8K/512GB SSD/16GB/RTX3050, 4GB/WL/BT/DOS	549 990	12	
00000172158	Ноутбук ASUS X515EA, Pentium 7505-2.0GHz/15.6"FHD/256GB SSD/8GB/Intel UHD/WL/BT/Cam/DOS	178 990	12	
00000166756	Ноутбук ASUS X515KA, Celeron N4500-1.1GHz/15.6"FHD/128GB SSD/8GB/Intel UHD/WL/BT/Cam/W11,Grey	189 990	12	
00000160889	Ноутбук ASUS X571LH, Core i7 10870H-2.2GHz/15.6"FHD/512GB SSD/16GB/GF GTX1650,4GB/WL/BT/Cam/D	599 990	12	

00000170651	UPS Ippon Innova G2 1000L Euro, 1000VA, 900W, AVR 220/230/240B, 2xSchuko, без батарей, LCD	154 990	24	
00000170650	UPS Ippon Innova G2 2000L, 2000VA, 1800W, AVR 220/230/240B, 6xIEC-C13, без батарей, LCD	206 990	24	
00000170629	UPS Ippon Smart Power Pro II 1200, 1200VA,720W,2x12V/7Ah,AVR 162-290B,6xIEC-C13,USB/RS232,RJ-45,LC	90 990	24	
00000170630	UPS Ippon Smart Power Pro II 1600, 1600VA, 960W,2x12V/9Ah,AVR 162-290B,6xIEC-C13,USB/RS232,RJ-45,LC	93 990	24	
00000170631	UPS Ippon Smart Power Pro II 2200, 2200VA,1200W,2x12V/9Ah,AVR 162-290B,6xIEC-C13,USB/RS232,RJ-45,L	116 990	24	
00000170632	UPS Ippon Smart Power Pro II Euro 1200, 1200VA, 720W, AVR 162-290B,4xSchuko CEE7,USB/RS232,RJ-45,LC	91 990	24	
00000170633	UPS Ippon Smart Power Pro II Euro 1600, 1600VA, 960W, AVR 162-290B,4xSchuko CEE7,USB/RS232,RJ-45,LC	103 990	24	
00000170643	UPS Ippon Smart Winner II 1000, 1000VA, 900W, AVR 220/230/240B, 4xIEC-C13, USB, RS-232, RJ-45	179 990	24	
00000170644	UPS Ippon Smart Winner II 1500, 1500VA, 1350W, AVR 220/230/240B, 8xIEC-C13, USB, RS-232, RJ-45	247 990	24	
00000170645	UPS Ippon Smart Winner II 2000, 2000VA, 1800W, AVR 220/230/240B, 8xIEC-C13, USB, RS-232, RJ-45	319 990	24	
00000170646	UPS Ippon Smart Winner II 3000, 3000VA, 2700W, AVR 220/230/240B,8xIEC-C13,1xIEC-C19,USB,RS-232,RJ-4	405 990	24	

00000151679	Кронштейн для ТВ ONKRON M15, настенный, 32"-60", до 45.5 кг, Black	42 900	60	
00000156822	Кронштейн для ТВ ONKRON M1S, настенный, 17"-43", до 35, Black	8 990		
00000137337	Кронштейн для ТВ ONKRON M2, настенный, 26"-55", до 35кг	21 900		
00000138087	Кронштейн для ТВ ONKRON M2S, настенный, 17"-43", до 35кг	16 900		
00000138088	Кронштейн для ТВ ONKRON M4, настенный, 32"-55", до 35кг, Black	21 990		
00000146538	Кронштейн для ТВ ONKRON M4S, настенный, 17" -42", до 35 кг, Black	16 990		
00000151678	Кронштейн для ТВ ONKRON M5, настенный, 37"-70", Black	33 990		
00000153726	Кронштейн для ТВ ONKRON NP13, настенный, 10"-32", до 25 кг, Black	9 990		
00000151677	Кронштейн для ТВ ONKRON NP14, настенный, 10"-32", до 25 кг, Black	14 990		
00000153727	Кронштейн для ТВ ONKRON NP23, настенный, 17"-43", до 45 кг, Black	12 990		
00000146540	Кронштейн для ТВ ONKRON NP44, настенный, 26"-65", до 35 кг, Black	12 990		
00000138089	Кронштейн для ТВ ONKRON R2, настенный, 10"-32", до 25кг, Black	12 990		
00000147592	Кронштейн для ТВ ONKRON SN12, настенный, 17"-37", до 18.2 кг	17 900		
00000135030	Кронштейн для ТВ ONKRON TM4, настенный, 17"-37", до 18.2 кг	21 990		
00000172299	Кронштейн для ТВ ONKRON UT12, настенный, 60"-110", до 120 кг	66 990		
00000166355	Кронштейн для ТВ ONKRON UT4, настенный, 55"-100", до 75 кг	34 990		

00000148510	Колпачок изолирующий Cablexpert BT5BK/5, RJ45, 100шт, Black	2 590		
00000090776	Колпачок изолирующий Ship S902, Blue, для коннекторов RJ-45, кабель cat. 5e	45		
00000088540	Колпачок изолирующий Ship S902, Red, для коннекторов RJ-45, кабель cat. 5e	45		
00000088541	Колпачок изолирующий Ship S902, Yellow, для коннекторов RJ-45, кабель cat. 5e	45		
00000103668	Колпачок изолирующий Ship S903, Blue, для коннекторов RJ-45, кабель cat. 6	90		
00000126013	Колпачок изолирующий Ship S904, Yellow, для коннекторов RJ-45, кабель cat. 6a	100		
00000160363	Колпачок изолирующий SHIP S905, Blue, для коннекторов RJ-45, кабель cat. 6	60		
00000062510	Коннектор RJ-11	25		
00000125489	Коннектор RJ-11 Ship S901C	30		
00000097282	Коннектор RJ-45 Ship S901A, Cat.5e, UTP, 8P8C, Неэкранированный	40		
00000140003	Коннектор RJ-45 Ship S901B, Cat.5e, FTP, 100шт	90		
00000083495	Коннектор RJ-45 Ship S901D, Cat.6, UTP, Неэкранированный	120		
00000085889	Коннектор RJ-45 SHIP S901E, Cat.6, FTP, экранированный	150		
00000003055	Коннектор RJ-45, Cat.5e	25		

00000140529	Patch cord RJ-45 5e cat SHIP, FTP, 1m, OEM, Blue	990		
00000140530	Patch cord RJ-45 5e cat SHIP, FTP, 1m, OEM, Red	990		
00000140531	Patch cord RJ-45 5e cat SHIP, FTP, 1m, OEM, Yellow	990		
00000157748	Patch cord RJ-45 5e cat SHIP, FTP, 2m, OEM, Black	1 890		
00000160352	Patch cord RJ-45 5e cat SHIP, FTP, 2m, OEM, Blue	1 490		
00000124284	Patch cord RJ-45 5e cat SHIP, FTP, 3m, OEM, Black	1 990		
00000161351	Patch cord RJ-45 5e cat SHIP, FTP, 3m, OEM, Blue	1 990		
00000161352	Patch cord RJ-45 5e cat SHIP, FTP, 3m, OEM, Red	1 990		
00000160353	Patch cord RJ-45 5e cat SHIP, FTP, 3m, OEM, Yellow	1 990		
00000166078	Patch cord RJ-45 5e cat SHIP, FTP, 5m, OEM, Black	2 990		
00000160354	Patch cord RJ-45 5e cat SHIP, FTP, 5m, OEM, Blue	2 990		
00000171883	Patch cord RJ-45 5e cat SHIP, FTP, 5m, OEM, Red	2 990		
00000160356	Patch cord RJ-45 5e cat SHIP, FTP, 7.5m, OEM, Blue	3 990		
00000157750	Patch cord RJ-45 5e cat SHIP, FTP, 7.5m, OEM, Red	3 990		
00000160357	Patch cord RJ-45 5e cat SHIP, FTP, 7.5m, OEM, Yellow	3 990		
00000158178	Patch cord RJ-45 6 cat Cablexpert PP6U-10M, UTP, 10m, Grey	2 590		
00000165565	Patch cord RJ-45 6 cat Cablexpert PP6U-15M, UTP, 15m, OEM, Grey	3 590	3	

00000118512	Шкаф серверный SHIP 103 серия, 601S.8842.03.100, 19, 42U, ШВГ: 800x2000x800 мм, Black	399 990	12	
00000140242	Шкаф серверный SHIP 124 серия, 601S.6024.24.100, 19, 24U, ШВГ: 600x1000x1200 мм, Black	269 900	12	
00000166910	Шкаф серверный SHIP 124 серия, 601S.6027.24.100, 19, 27U ШВГ: 600x1400x1000 мм, Black	299 990	12	
00000131734	Шкаф серверный SHIP 124 серия, 601S.6042.24.100, 19, 42U, ШВГ: 600x2000x1000 мм, Black	383 990	12	
00000140243	Шкаф серверный SHIP 124 серия, 601S.6242.24.100, 19, 42U, ШВГ: 600x2000x1200 мм, Black	374 900	12	
00000131730	Шкаф серверный SHIP 124 серия, 601S.6615.24.100, 19, 15U, ШВГ: 600x800x600 мм, Black	165 990	12	
00000114672	Шкаф серверный SHIP 124 серия, 601S.6624.24.100, 19, 24U, ШВГ: 600x1200x600 мм, Black	199 990	12	
00000131733	Шкаф серверный SHIP 124 серия, 601S.6642.24.100, 19, 42U, ШВГ: 600x200x600 мм, Black	279 990	12	
00000131731	Шкаф серверный SHIP 124 серия, 601S.6815.24.100, 19, 15U, ШВГ: 600x800x800 мм, Black	186 990	12	
00000131732	Шкаф серверный SHIP 124 серия, 601S.6833.24.100, 19, 33U, ШВГ: 600x1600x800 мм, Black	269 990	12	
00000115365	Шкаф серверный SHIP 124 серия, 601S.6838.24.100, 19, 38U, ШВГ: 600x1800x800 мм, Black	299 990	12	
00000130070	Шкаф серверный SHIP 124 серия, 601S.6842.24.100, 19, 42U, ШВГ: 600x2000x800 мм, Black	319 990	12	
00000132988	Шкаф серверный SHIP 124 серия, 601S.8042.24.100, 19, 42U, ШВГ: 800x2000x1000 мм, Black	443 990	12	
00000135801	Шкаф серверный SHIP 124 серия, 601S.8242.24.100, 19, 42U, ШВГ: 800x2000x1200мм, Black	485 900	12	
00000132990	Шкаф серверный SHIP 124 серия, 601S.8842.24.100, 19, 42U, ШВГ: 800x2000x800 мм, Black	398 990	12	
00000140246	Шкаф серверный SHIP 154 серия, 601S.6824.54.100, 19, 24U, ШВГ: 600x1200x800 мм, Black	242 990	12	
00000139182	Шкаф серверный SHIP 154 серия, 601S.6842.54.100, 19, 42U, ШВГ: 600x2000x800 мм, Black	329 990	12	
00000117131	Шкаф серверный SHIP 154 серия, 601S.8042.54.100, 19, 42U, ШВГ: 800x2000x1000 мм, Black	469 990	12	
00000132989	Шкаф серверный SHIP 165 серия, 601S.6842.65.100, 19, 42U, ШВГ: 600x2000x800 мм, Black	349 990	12	

	Сетевое оборудование (шкафы комутационные и т.п.)			
00000091202	Patch panel 24-port SHIP P197-24, RJ-45, 19", 1U, Cat. 5e	12 900	12	
00000069881	Patch panel 24-port SHIP P197-24A, RJ-45, 19", 1U, Cat. 6e	22 900	12	
00000096068	Patch panel 24-port SHIP P197-24C, RJ-45, 19", 1U, Cat. 5e	14 900	12	
00000096069	Patch panel 24-port SHIP P197-24D, RJ-45, 19", 1U, Cat. 5e	15 900	12	
00000140250	Patch panel 24-port SHIP P197-24L5, RJ-45, 19", 1U, Cat. 5e	17 900	12	
00000160361	Patch panel 24-port SHIP P197-24M, FTP, 19", 1U, Cat. 5e	26 900	12	
00000089430	Patch panel 24-port SHIP P199-24, RJ-45, 19", 1U, Cat. 6	44 900	12	
00000139189	Patch panel 24-port SHIP P200-24, RJ-45, 19", 1U, Cat. 6a	39 900	12	
00000114932	Patch panel 48-port SHIP P197-48, RJ-45, 19", 2U, Cat. 5e	27 900	12	
00000075233	Patch panel 48-port SHIP P197-48A, RJ-45, 19", 2U, Cat. 6a	34 900	12	
00000079338	Вентиляторная панель SHIP 700402112, 2 x 12 см	14 900	12	
00000091144	Вентиляторная панель SHIP 700404112, 4 x 12 см	26 900	12	
00000139187	Вентиляторная панель SHIP 701024002, 2 x 12 см	15 900	12	
00000109052	Вентиляторная панель с термостатом SHIP 700402112T, 2 x 12 см	26 900	12	
00000109053	Вентиляторная панель с термостатом SHIP 700404112T, 4 x 12 см	37 900	12	
00000109054	Вентиляторная полка SHIP 700404122, 4 x 12 см, 19", 1U	41 900	12	
00000089238	Вытяжной вентилятор SHIP 701022000, 12 см, 220В	4 690	6	
00000160595	Замок для шкафа SHIP 701101020, 2 ключа	990	12	
00000092300	Кабельный органайзер SHIP J606-2, для стоек 19"	4 990	12	
00000126433	Кабельный органайзер SHIP J606-4, 1U, для стоек 19"	3 990	12	
00000109747	Кабельный органайзер SHIP J606-5V2H, для стоек 19"	5 490	12	
00000102216	Комплект заземления SHIP 701603001, длина проводника 30 см	1 490		
00000140251	Ножки для напольных шкафов и монтажных стоек SHIP 700712000 (4 штуки в пакете), 1 шт	1 090	12	
00000152977	Оптический кросс SHIP F-M1, 19"(1U), 24 Порта, SC, без адаптеров, Black	24 900	12	
00000092746	Органайзер для кабеля SHIP 701402120 для стоек 19"	2 990	12	
00000112432	Панель освещения SHIP 700301100, 4Вт, 4500К, 350 люмен	8 990	12	
00000105634	Полка выдвижная SHIP 700235100, 19", Black	16 900	12	
00000121060	Полка одностороннего крепления SHIP 701401102, глубина 150mm, 1U, для нагрузки 5кг	5 990	12	
00000096074	Полка одностороннего крепления SHIP 701402108, глубина 400mm, 2U, для нагрузки 22кг	10 900	12	
00000096075	Полка одностороннего крепления SHIP 701403102, глубина 457mm, 3U, для нагрузки 36кг	16 900	12	
00000080374	Полка стационарная SHIP 700110100, универсальная, 445x45x720 мм	17 900	12	
00000096073	Полка стационарная SHIP 700112100, универсальная, 440x44x950 мм	21 900	12	
00000106111	Полка стационарная SHIP 700145100, универсальная	6 990	12	
00000079336	Полка стационарная SHIP 700160100, универсальная, 440*350*44 мм	8 990	12	
00000099295	Полка стационарная SHIP 700160101, универсальная	9 990	12	
00000096071	Полка стационарная SHIP 700180100, универсальная, 440x44x550 мм	12 900	12	
00000130682	Ручка для шкафа с замком SHIP 701102020	4 990	12	
00000126432	Ручка для шкафа с кодовым замком SHIP 701102021	11 900		
00000146673	Сетевой фильтр SHIP 700506102, для шкафов и стоек 19", 6 розеток Schuko, 1.8 м, 16A, 4000W	10 990	12	
00000079337	Сетевой фильтр SHIP 700508102, для шкафов и стоек 19", 8 розеток Schuko, 1.8 м, 16A, 4000W	11 900	12	
00000096076	Сетевой фильтр SHIP 700509102, для шкафов и стоек 19", 9 розеток, 2 м, 16A, 4000W	15 990	12	
00000096077	Сетевой фильтр SHIP 700510102, для шкафов и стоек 19", 5 розеток C13 + 5 розеток Schuko, 2 м, 16A	10 990	12	
00000096347	Специализированный ключ SHIP 701901001, для болтов M6	290	12	
00000109422	Уголок поддержки SHIP 701310100, до 35 кг, 720 мм	2 790	12	
00000139192	Уголок поддержки SHIP 701312100, до 35 кг, 920 мм	3 190	12	
00000130473	Уголок поддержки SHIP 701360100, до 35 кг, 320 мм	1 490	12	
00000139191	Уголок поддержки SHIP 701380100, до 35 кг, 520 мм	2 790	12	
00000109055	Фальш-панель SHIP 700601100, 19", 1U, Black	1 090	12	
00000101415	Цифровой температурный блок Ship 701801102, 19", Black	36 900	12	

00000105172	Кабель HDMI-HDMI Monster MC 700HD, 4m, RTL	19 990		
00000138095	Кабель HDMI-HDMI PureInstall PI1000-010, 1m m-m, OEM	6 990		
00000074473	Кабель HDMI-HDMI Ship SH6016-1.5B, 1.5m m-m, BOX	4 990		
00000074474	Кабель HDMI-HDMI Ship SH6016-1.5P, 1.5m, m-m, OEM	3 490		
00000074550	Кабель HDMI-HDMI Ship SH6016-3B, 3m m-m, BOX	5 990		
00000074551	Кабель HDMI-HDMI Ship SH6016-3P, 3m m-m, OEM	4 490		
00000075665	Кабель HDMI-HDMI Ship SH6016-5B, 5m m-m, BOX	6 990		
00000075666	Кабель HDMI-HDMI Ship SH6016-5P, 5m m-m, OEM	5 690		
00000082746	Кабель HDMI-HDMI Ship SH6031-10P, 10m m-m, OEM	12 990		
00000080378	Кабель HDMI-HDMI Ship SH6031-15P, 15m m-m, OEM	21 990		
00000156917	Кабель Mini DisplayPort - HDMI, UGREEN MD101, 1.5m, Black, OEM	5 990		
00000156916	Кабель Mini DisplayPort - HDMI, UGREEN MD101, 2m, White, OEM	4 990		
00000156918	Кабель Mini DP-DP UGREEN MD105, 1.5m., Black	4 490		

00000130402	Кабель питания (розетка-системный блок) Ship SH5005-1.2P, 1.2m, 0.50mm, OEM	1 290		
00000130403	Кабель питания (розетка-системный блок) Ship SH5006-1.2P, 1.2m, 0.75mm, OEM	1 490		
00000130404	Кабель питания (розетка-системный блок) Ship SH5007-3P, 3m, 0.75mm, OEM	2 590		
00000000339	Кабель питания (розетка-системный блок), OEM	490		
00000002652	Кабель питания C13-C14 (системный блок-Monitor), OEM	1 690		
00000114538	Кабель питания C7, в зарядных устройствах для ноутбуков и аудио-видео, 2 pin, 1.5m, OEM	790		
00000160788	Кабель питания Cablexpert CC-PSU-4, PCI-Express 4pin - 2xMolex, 0.15m, OEM	790		
00000167423	Кабель питания Cablexpert PC-184/2-1M, 1m, OEM	890	3	
00000167424	Кабель питания Cablexpert PC-184-VDE-1M, 1m, OEM	990	3	
00000167422	Кабель питания Cablexpert PC-186, 1.8m, OEM	1 290		
00000171763	Кабель питания Cablexpert PC-186-10, 3m, C13, OEM	1 490		
00000163570	Кабель питания Cablexpert PC-186-ML12, 1.8m, C5, OEM	1 690		
00000155510	Кабель питания Cablexpert PC-186-ML12, 3m, C5, OEM	2 290		
00000163569	Кабель питания Cablexpert PC-186-ML12-1M, 1m, C5, OEM	1 490	3	
00000165449	Кабель питания iPower C13, 1.2m, (розетка-системный блок)	1 990		
00000166726	Кабель питания iPower C13-C14, 1.2m, OEM	1 690		
00000131784	Кабель питания iPower C5, в зарядных устройствах для ноутбуков и аудио-видео, 3 pin, 1.5m, OEM	990		

00000084533	Кабель USB 2.0 Type A-A удлинительный Monster, 1.5m, OEM	1 190		
00000084532	Кабель USB 2.0 Type A-A удлинительный Monster, 3m, OEM	1 690		
00000081859	Кабель USB 2.0 Type A-A удлинительный Ship (SH7015-5B), 5m, RTL	3 640		
00000065127	Кабель USB 2.0 Type A-B HP Original, 1.8m, OEM	1 590		
00000062425	Кабель USB 2.0 Type A-B HP Original, 3m, OEM	2 490		
00000001734	Кабель USB 2.0 Type A-B HP Original, 5m, OEM	3 990		
00000152190	Кабель USB 2.0 Type A-B iPower iPiAB20, 2m m-m, OEM	990		
00000082743	Кабель USB 2.0 Type A-B Ship (SH7013-1.5B), 1.5m, RTL	2 490		
00000082744	Кабель USB 2.0 Type A-B Ship (SH7013-3B), 3m, RTL	3 290		
00000082745	Кабель USB 2.0 Type A-B Ship (SH7013-5B), 5m, RTL	3 990		
00000143734	Кабель USB 2.0 Type A-B SVC AB0300-P, 3m, Black, OEM	2 490		
00000143735	Кабель USB 2.0 Type A-B SVC AB0500-P, 5m, Black, OEM	2 990		
00000094350	Кабель USB 2.0 Type A-microB Ship (SH7048G-1.2P), 1.2m, OEM	1 190		
00000149348	Кабель USB 2.0 для WM-Port Sony WMC-NW20MU, 1m, BOX	7 990		
00000162951	Кабель USB 2.0 x RS232 UGREEN, 3m, RTL, Black	5 990		
00000158358	Кабель USB 3.0 Type A-A удлинительный iPower, 1.8m, OEM	1 590		
00000162470	Кабель USB 3.0 Type A-A удлинительный UGREEN 10368, 1m, RTL	2 290		
00000162933	Кабель USB 3.0 Type A-A удлинительный UGREEN 10373, 2m, RTL	2 990		
00000162932	Кабель USB 3.0 Type A-A удлинительный UGREEN 30126, 1.5m, RTL	2 790		
00000162935	Кабель USB 3.0 Type A-A удлинительный UGREEN 30127, 3m, RTL	3 490		
00000097975	Кабель USB 3.0 Type A-B Defender, 1.8m, BOX	2 290		
00000085029	Кабель USB 3.0 Type A-B GEMBIRD, 1.8m (CCP-USB3-AMBM-6), OEM	2 090		
00000085030	Кабель USB 3.0 Type A-B GEMBIRD, 3m (CCP-USB3-AMBM-10), OEM	2 490		
00000144909	Кабель USB 3.0 Type A-B HP HP040GBBLK1.5TW, 1.5m, RTL	2 990		
00000119153	Кабель USB 3.0 Type A-B Manhattan, 2m, m-m, OEM	790		
00000080703	Кабель USB 3.0 Type A-B Ship, 1.5m, RTL	2 090		

00000077767	Сетевой фильтр Defender ES, 5 розеток, 1.8м, Black	2 690	12	
00000067795	Сетевой фильтр Defender ES, 5 розеток, 1.8м, White	2 690	12	
00000071020	Сетевой фильтр Defender ES, 5 розеток, 3м, Black	2 990	12	
00000067796	Сетевой фильтр Defender ES, 5 розеток, 3м, White	3 090	12	
00000077768	Сетевой фильтр Defender ES, 5 розеток, 5м, Black	3 690	12	
00000067797	Сетевой фильтр Defender ES, 5 розеток, 5м, White	3 690	12	
00000166239	Сетевой фильтр Defender PowerS 18, 5 розеток, 1.8м, White	2 790	12	
00000166240	Сетевой фильтр Defender PowerS 30, 5 розеток, 3м, White	2 990	12	
00000166241	Сетевой фильтр Defender PowerS 50, 5 розеток, 5м, White	3 990	12	
00000091658	Сетевой фильтр Huntkey PZD401, 4 розетки, 3м, White/Gray	5 490	12	
00000105395	Сетевой фильтр Huntkey SGA607, 5 розеток, 3м, 2xUSB, Black	8 990	36	
00000163293	Сетевой фильтр Huntkey SZM304, 3 розетки, 1.5м, White	3 790	12	
00000141636	Сетевой фильтр Huntkey SZM307, 3 розетки, 1.5м, White	5 990	12	
00000163294	Сетевой фильтр Huntkey SZN607, 5 розеток, 3м, 2xUSB, White	9 490	12	
00000164540	Сетевой фильтр LDNIO SC10610, 10 розеток, 1xUSB Type-C, 6xUSB, 2м, White	11 990		
00000160176	Сетевой фильтр LDNIO SC2311, 2 розетки, 2xUSB, USB Type-C, White	8 990		
00000160195	Сетевой фильтр LDNIO SC3301, 3 розетки, 3xUSB, 1.6м, Black	8 990		
00000164531	Сетевой фильтр LDNIO SC3412, 3 розетки, 1xUSB-C 12V-1.67A PD20W, 3xUSB 5V/3.4A 18W QC3.0, 2м, Bla	10 990		
00000160194	Сетевой фильтр LDNIO SC3604, 3 розетки, 6xUSB, 2м, Black-Gray	10 990		
00000164533	Сетевой фильтр LDNIO SC4408, 4 розетки, 4xUSB 5V/3.4A 18W QC3.0, 2м, White	10 990		
00000164539	Сетевой фильтр LDNIO SE4432, 4 розетки, 4xUSB, 2м, White	8 790		

SHIP
СКС от «А» до «Я»

СЕРТИФИКАТ

№NM251018-S03-251019

Настоящим сертификатом подтверждается, что

ТОО «Белый Ветер KZ»

является официальным дилером продукции торговой марки SHIP
на территории Республики Казахстан и удовлетворяет квалификационным
требованиям, предъявляемым к данному статусу.

Бугаев С.В.

Директор представительства
в Центральной Азии

Қазақстан Республикасы
Павлодар қ.Торайғыров көшесі 79/1
тел./факс (8-7182 51-00-12)
e-mail: arx-security@mail.ru

ARXsecurity

Республика Казахстан
г.Павлодар, ул.Торайгырова 79/1
тел./факс (8-7182 51-00-12)
e-mail: arx-security@mail.ru

Коммерческое предложение

№ ТОО00006240 от 26 апреля 2023 г.

Поставщик: **Товарищество с ограниченной ответственностью "ARX security", БИН: 150240025061, Адрес: Республика Казахстан, город Павлодар, улица Торайгырова, дом № 79/1**

Покупатель:

№	Код	Наименование товаров(работ, услуг)	Кол-во	Ед.	Цена	Сумма
1	T0000010796	AS8042 Шкаф серверный 42U (800x1000x2054мм)	1	шт	354 900,00	354 900,00
2	00000008019	DS-9664NI-I16 Видеорегистратор 64-х канальный сетевой	1	шт	2 184 323,00	2 184 323,00
3	T0000010797	HikCentral-P-VSS-Base/HW/64Ch Сервер управления	1	шт	6 454 589,00	6 454 589,00
4	T0000009432	Персональный компьютер в сборе	1	шт	650 000,00	650 000,00
5	T0000004432	WD102PURX Жесткий диск 10ТБ Western Digital "Caviar Purple"	30	шт	230 409,00	6 912 270,00
6	T0000009758	DS-3T0510HP-E/HS неуправляемый Hi-PoE-коммутатор Hikvision с 8 портами Gigabit	1	шт	125 382,00	125 382,00
7	T0000010422	DS-3E0526P-E гигабитный 26-портовый коммутатор	5	шт	309 140,00	1 545 700,00
8	T0000004802	DS-3E0524TF - Коммутатор	3	шт	270 013,00	810 039,00
9	T0000010559	Hikvision HK-SFP-1.25G-20-1310 SFP Модуль	1	шт	18 576,00	18 576,00
10	T0000010550	Hikvision HK-SFP-1.25G-20-1550 SFP Модуль	1	шт	24 768,00	24 768,00
11	T0000005688	OK-FDF-1U-24-SC SC/UPC SM 24 PORT Кросс оптический укомплектованный	1	шт	54 889,00	54 889,00
12	T0000003733	Патч Панель SHIP P197-24M	1	шт	35 368,00	35 368,00
13	T0000005125	Hikvision DS-D5032QE Монитор цветной	4	шт	258 700,00	1 034 800,00
14	T0000010122	AS6827 Шкаф серверный 27U (600x800x1387мм)	2	шт	192 660,00	385 320,00
15	T0000007248	iDS-2CD7A26G0/P-IZHS(2.8~12mm) IP видеокамера с распознаванием автомобильных номеров	1	шт	525 406,00	525 406,00
16	T0000010094	DS-2CD6365G0-IS 6 Мп fisheye IP-камера с ИК-подсветкой до 15 м	20	шт	532 703,00	10 654 060,00
17	T0000007503	DS-2CD2623G2-IZS (2.8-12 мм) IP видеокамера уличная 2МП , моториз. объектив	24	шт	157 225,00	3 773 400,00
18	T0000008513	TFortis PSW-2G6F+UPS-Box Коммутатор	4	шт	1 000 289,00	4 001 156,00
19	T0000010780	Крепление бокса TFortis на столб ККС-2	4	Комплект	65 351,00	261 404,00
20	T0000003701	UTEPO SFP-1.25G-20KM-RX SFP модуль	4	шт	23 599,00	94 396,00
21	00000012111	UTEPO SFP-1.25G-20KM-TX SFP модуль	4	шт	23 781,00	95 124,00
22	00000008246	TFortis SWU-16 Коммутатор	1	шт	1 056 707,00	1 056 707,00
23	T0000005882	Устройство грозозащиты TFortis SG-Switch	4	шт	201 567,00	806 268,00
24	T0000010781	Устройство грозозащиты TFortis SG-Cam	4	шт	103 194,00	412 776,00
25	T0000000583	OSNOVO SP-IP/1000PW(ver2)	8	шт	69 914,00	559 312,00
26	T0000010782	OSNOVO SP-IP16/1000PR	1	шт	668 174,00	668 174,00
27	T0000010333	DS-1275ZJ(SPTZ) Кронштейн на столб	4	шт	12 384,00	49 536,00
28	T0000003932	DS-1602ZJ Кронштейн для крепления поворотных видеокамер	4	шт	13 933,00	55 732,00
29	00000012626	Hikvision DS-1280ZJ-S Монтажная коробка для уличных видеокамер, 137x53.4x164.8мм	24	шт	13 933,00	334 392,00
30	T0000010784	DS-1280ZJ-DM25 Распределительная коробка	10	шт	7 741,00	77 410,00
31	T0000010786	DS-1271ZJ-DM25	5	шт	26 315,00	131 575,00
32	T0000010801	DS-2DF8C442IXS-AELW(T5) 4MP PTZ IP видеокамера DarkFighter	4	шт	1 542 432,00	6 169 728,00
33	00000009508	UPS SVC RT-3KL-LCD Источник бесперебойного питания	1	шт	389 870,00	389 870,00
34	00000007571	КВПЭфнг(А)-LS-5е Кабель симметричный для локальных сетей	1	м	1 273,00	1 273,00
35	T0000010789	Кабель волоконно-оптический ОКСЛНГ(А)-HF-М2П-А4-2.7	1	м	550,00	550,00

Итого: 50 709 173,00
В том числе НДС: 5 433 125,72

Всего наименований 35, на сумму 50 709 173,00 KZT

Пятьдесят миллионов семьсот девять тысяч сто семьдесят три тенге 00 тиын

Коммерческое предложение действительно:	*3 рабочих дня*
Срок поставки:	*90 рабочих дней до склада в г. Алматы*
Форма оплаты:	*предоплата 100%*

Исполнитель _____

Қазақстан Республикасы
Павлодар қ.Торайғыров көшесі 79/1
тел./факс (8-7182 51-00-12)
e-mail: arx-security@mail.ru

ARXsecurity

Республика Казахстан
г.Павлодар, ул.Торайгырова 79/1
тел./факс (8-7182 51-00-12)
e-mail: arx-security@mail.ru

Коммерческое предложение

№ ТОО00004898 от 2 октября 2023 г.

Поставщик: **Товарищество с ограниченной ответственностью "ARX security", БИН: 150240025061, Адрес: Республика Казахстан, город Павлодар, улица Торайгырова, дом № 79/1**

Покупатель:

Объект проектирования: "Реконструкция Уральского месторождения подземных вод ЗКО, г Уральск" Насосная станция IV подъема. Насосная станция V подъема.

№	Код	Наименование товаров(работ, услуг)	Кол-во	Ед.	Цена	Сумма
1	00000008647	КПСнг(А)-FRLS 2x2x1.0 мм2	600	м	447,00	268 200,00

Итого: 268 200,00
В том числе НДС: 28 735,71

Всего наименований 1, на сумму 268 200,00 KZT
Двести шестьдесят восемь тысяч двести тенге 00 тиын

Коммерческое предложение действительно: ***3 рабочих дня***
Срок поставки: ***60 календарных дней***
Форма оплаты: ***предоплата 100%***

Исполнитель _____

Цены действительны в течении 3 (трёх) р/кассовых дней. По истечении указанного срока
Поставщик:
- Имеет право на изменение цен и сроков поставки в одностороннем порядке.
- В случае отсутствия оборудования на складе, оно поставляется под заказ по предоплате.
- Актуальность цен, наличие на складе, срок поставки уточняйте у менеджера.
- Не является публичной офертой. Итоговые условия определяются сторонами дополнительно.

NABLUDENIE.KZ — охранно-пожарные системы
и видеонаблюдение «под ключ»

КОНТАКТЫ
Товарищество с ограниченной ответственностью "Nabludenie.kz"
Микрорайон Уркер, ул. Саттара Ерубаева 22, Астана, Казахстан
+7 (707) 502-22-77Ватсап
+7 (771) 375-80-65Телеграм
nabludenie.kz@bk.ru
nabludenie.kz

Прайс-лист от 09.10.2023года

№п/п		Наименование	Кол-во, шт	Стоимость с учетом НДС, тенге
1		Tfortis TELEPORT-1 Блок интеграции; Крепление на DIN-рейку; 10/100Base-Tx RJ-45; RS-485; Входы - 3 шт.; Выходы - 9 шт.	1	113 821,00

УСЛОВИЯ ДОСТАВКИ И ОПЛАТЫ
Доставка осуществляется только по предоплате.
СПОСОБЫ ДОСТАВКИ
Доставка курьером
Доставка почтой
Транспортная компания
Самовывоз
Самовывоз производится со склада: г.Астана, Микрорайон Уркер, ул. Саттара Ерубаева 22
ГАРАНТИЯ:
Гарантийное обслуживание от 1 года до 3 лет, в зависимости от завода-изготовителя.

NABLUDENIE.KZ — охранно-пожарные системы
и видеонаблюдение «под ключ»

КОНТАКТЫ
Товарищество с ограниченной ответственностью "Nabludenie.kz"
Микрорайон Уркер, ул. Саттара Ерубаева 22, Астана, Казахстан
+7 (707) 502-22-77Ватсап
+7 (771) 375-80-65Телеграм
nabludenie.kz@bk.ru
nabludenie.kz

Прайс-лист от 10.10.2023года

№п/п		Наименование	Кол-во, шт	Стоимость с учетом НДС, тенге
1		Извещатель ДПМ-1 Извещатель охранный точечный магнитоконтактный ДПМ-1 (ДПМГР-2) предназначен для блокировки стальных ворот, железнодорожных контейнеров, дверей вагонов-рефрижераторов, ангаров, других конструктивных элементов зданий и сооружений из магнитопроводных (сталь, чугун, оцинкованное железо и т.д.) и не магнитопроводных материалов на открывание или смещение с выдачей дискретного сигнала путем размыкания сухого контакта геркона, а также в системах автоматики различных устройств.	1	15 340,00

УСЛОВИЯ ДОСТАВКИ И ОПЛАТЫ
Доставка осуществляется только по предоплате.
СПОСОБЫ ДОСТАВКИ
Доставка курьером
Доставка почтой
Транспортная компания
Самовывоз
Самовывоз производится со склада: г.Астана, Микрорайон Уркер, ул. Саттара Ерубаева 22
ГАРАНТИЯ:
Гарантийное обслуживание от 1 года до 3 лет, в зависимости от завода-изготовителя.

ТОО "Альянс"

Адрес:
Республика Казахстан. г. Алматы, мкрн. Калкаман-2, ул Мусабаева 9/1
Отдел продаж:
+7 (727) 265-53-74 +7 (727) 337-73-04
+7 (727) 220-84-55 +7 (727) 220-84-56
+7 (727) 220-84-57

Условия поставки DDP склад заказчика
Цены указаны в тенге с учетом НДС

Прайс лист от 17.06.2023г.

№	Тип, наименование	Цена
1	**Нормализующая катушка OK-OTDR-SM-500m - SC/UPC (тип упаковки - пластиковый кейс)**	60 000
2	**Нормализующая катушка OK-OTDR-SM-500m - SC/APC (тип упаковки - пластиковый кейс)**	60 000
3	**Нормализующая катушка OK-OTDR-SM-500m - FC/UPC (тип упаковки - пластиковый кейс)**	60 000
4	**Нормализующая катушка OK-OTDR-SM-500m - LC/UPC (тип упаковки - пластиковый кейс)**	60 000
5	**Нормализующая катушка OK-OTDR-SM-1000m - SC/UPC (тип упаковки - пластиковый кейс)**	66 000
6	**Нормализующая катушка OK-OTDR-SM-1000m - SC/APC (тип упаковки - пластиковый кейс)**	66 000
7	**Нормализующая катушка OK-OTDR-SM-1000m - FC/UPC (тип упаковки - пластиковый кейс)**	66 000
8	**Нормализующая катушка OK-OTDR-SM-1000m - LC/UPC (тип упаковки - пластиковый кейс)**	66 000
Оптические пигтейлы СТАНДАРТ - цвет оболочки ЖЕЛТЫЙ для одномодового типа и ОРАНЖЕВЫЙ для многомодового OM1-OM2, АКВА для OM3, РОЗОВЫЙ для OM4		
1	Оптический пигтейл SC/UPC SM 9/125 0,9 mm -1,5 m	515
2	Оптический пигтейл SC/APC SM 9/125 0,9 mm -1,5 m	515
3	Оптический пигтейл LC/UPC SM 9/125 0,9 mm -1,5 m	515
4	Оптический пигтейл **FC/UPC** SM 9/125 0,9 mm -1,5 m	515
5	Оптический пигтейл LC/UPC MM OM1 или OM2 0,9 mm -1,5 m	585
6	Оптический пигтейл **FC/UPC** MM OM1 или OM2 0,9 mm -1,5 m	585
7	Оптический пигтейл SC/UPC MM OM1 или OM2 0,9 mm -1,5 m	585
8	Оптический пигтейл LC/UPC MM OM3 50/125 0,9 mm -1,5 m	665
9	Оптический пигтейл **FC/UPC** MM OM3 50/125 0,9 mm -1,5 m	665
10	Оптический пигтейл SC/UPC MM OM3 50/125 0,9 mm -1,5 m	665
11	Оптический пигтейл LC/UPC MM OM4 50/125 0,9 mm -1,5 m	725
12	Оптический пигтейл **FC/UPC** MM OM4 50/125 0,9 mm -1,5 m	725
13	Оптический пигтейл SC/UPC MM OM4 50/125 0,9 mm -1,5 m	725
Патчкорды		
Оптические Патчкорды SIMPLEX SINGLEMODE (9/125). Цены указаны за патчкорд 1 метр. За каждый последующий метр добавляется 65 тенге		
1	Оптический патчкорд SC/UPC-SC/UPC SM Simplex 2,0mm (9/125) - 1 метр	1 020
2	Оптический патчкорд SC/UPC-SC/APC SM Simplex 2,0mm (9/125) - 1 метр	1 020
3	Оптический патчкорд SC/UPC-**FC/UPC** SM Simplex 2,0mm (9/125) - 1 метр	1 020
4	Оптический патчкорд SC/UPC-LC/UPC SM Simplex 2,0mm (9/125) - 1 метр	1 020
5	Оптический патчкорд SC/APC-**FC/UPC** SM Simplex 2,0mm (9/125) - 1 метр	1 020
6	Оптический патчкорд SC/APC-LC/UPC SM Simplex 2,0mm (9/125) - 1 метр	1 020
7	Оптический патчкорд SC/APC-SC/APC SM Simplex 2,0mm (9/125) - 1 метр	1 020
8	Оптический патчкорд **FC/UPC**-SC/UPC SM Simplex 2,0mm (9/125) - 1 метр	1 020
9	Оптический патчкорд **FC/UPC**-SC/APC SM Simplex 2,0mm (9/125) - 1 метр	1 020
10	Оптический патчкорд **FC/UPC-FC/UPC** SM Simplex 2,0mm (9/125) - 1 метр	1 020
11	Оптический патчкорд **FC/UPC**-LC/UPC SM Simplex 2,0mm (9/125) - 1 метр	1 020
12	Оптический патчкорд LC/UPC-LC/UPC SM Simplex 2,0mm (9/125) - 1 метр	1 020
13	Оптический патчкорд LC/UPC-SC/UPC SM Simplex 2,0mm (9/125) - 1 метр	1 020
14	Оптический патчкорд LC/UPC-SC/APC SM Simplex 2,0mm (9/125) - 1 метр	1 020
Оптические Патчкорды DUPLEX SINGLEMODE (9/125). Цены указаны за патчкорд 1 метр. За каждый последующий метр добавляется 120 тенге		
1	Оптический патчкорд SC/UPC-SC/UPC SM DUPLEX 2,0mm (9/125) - 1 метр	1 700
2	Оптический патчкорд SC/UPC-SC/APC SM DUPLEX 2,0mm (9/125) - 1 метр	1 700
3	Оптический патчкорд SC/UPC-**FC/UPC** SM DUPLEX 2,0mm (9/125) - 1 метр	1 700

Кроссы/Оптические распределительные полки SC/UPC невыдвижные		
№	Тип, наименование	Цена
1	**Кросс оптический OK-FDF-1U-24-SC ПУСТОЙ**	12 500
2	Кросс оптический OK-FDF-1U-24-SC **SC/UPC** SM 4 PORT укомплектованный	15 000
3	Кросс оптический OK-FDF-1U-24-SC **SC/UPC** SM 8 PORT укомплектованный	17 800
4	Кросс оптический OK-FDF-1U-24-SC **SC/UPC** SM 12 PORT укомплектованный	20 650
5	Кросс оптический OK-FDF-1U-24-SC **SC/UPC** SM 16 PORT укомплектованный	23 550
6	Кросс оптический OK-FDF-1U-24-SC **SC/UPC** SM 24 PORT укомплектованный	29 400
7	**Кросс оптический OK-FDF-2U-48-SC ПУСТОЙ**	23 500
8	Кросс оптический OK-FDF-2U-48-SC **SC/UPC** SM 32 PORT укомплектованный	46 500
9	Кросс оптический OK-FDF-2U-48-SC **SC/UPC** SM 48 PORT укомплектованный	57 700
10	**Кросс оптический OK-FDF-4U-144-SC ПУСТОЙ**	46 500
11	Кросс оптический OK-FDF-4U-144-SC **SC/UPC** SM 96 PORT укомплектованный	116 700
12	Кросс оптический OK-FDF-4U-144-SC **SC/UPC** SM 144 PORT укомплектованный	149 600

Кроссы/Оптические распределительные полки SC/APC невыдвижные		
№	Тип, наименование	Цена
1	**Кросс оптический OK-FDF-1U-24-SC ПУСТОЙ**	12 500
2	Кросс оптический OK-FDF-1U-24-SC **SC/APC** SM 4 PORT ALL SET укомплектованный	15 000
3	Кросс оптический OK-FDF-1U-24-SC **SC/APC** SM 8 PORT ALL SET укомплектованный	17 800
4	Кросс оптический OK-FDF-1U-24-SC **SC/APC** SM 12 PORT ALL SET укомплектованный	20 650
5	Кросс оптический OK-FDF-1U-24-SC **SC/APC** SM 16 PORT ALL SET укомплектованный	23 550
6	Кросс оптический OK-FDF-1U-24-SC **SC/APC** SM 24 PORT ALL SET укомплектованный	29 400
7	**Кросс оптический OK-FDF-2U-48-SC ПУСТОЙ**	23 500
8	Кросс оптический OK-FDF-2U-48-SC **SC/APC** SM 32 PORT укомплектованный	46 500
9	Кросс оптический OK-FDF-2U-48-SC **SC/APC** SM 48 PORT укомплектованный	57 700

Гильзы, кассеты, адаптеры и сплиттеры			
№	Наименование	Розница	
1	Кассета - для оптической муфты OK-FOSC-106 проходная	1 200	
2	Кассета - для оптической муфты OK-FOCS A8 тупиковая	1 200	
3	Кассета - для оптической муфты OK-FOCS A4 тупиковая	1 200	
4	Кассета - для OK-FOCS-A16 тупиковая с органайзером (компл.4кассеты+один органайзер)	9 800	
5	Изопропиловый спирт (Пропанол-2)0,8 кг фас.1л. новинка	2 700	
6	Сплайс-кассета F-24 на 24 сварки	980	
	Сплайс-кассета Zonga SN-S300 с крышкой	380	
7	Заглушка SC или FC для оптических кроссов новинка	50	
8	Гильза КДЗС 40мм ХИТ ПРОДАЖ	17	
9	Гильза КДЗС 60мм ХИТ ПРОДАЖ	17	
10	Оптический Адаптер - DUPLEX-SM-SC/UPC	230	
11	Оптический Адаптер - DUPLEX-SM-SC/APC	230	
12	Оптический Адаптер - DUPLEX-SM-LC/UPC	260	
13	Оптический Адаптер - SM-Simplex-SC/APC ХИТ ПРОДАЖ	115	
14	Оптический Адаптер - SM-Simplex-SC/UPC ХИТ ПРОДАЖ	115	
15	Оптический Адаптер - SM-Simplex-FC/UPC	115	

13	Оптический Адаптер - SM-Simplex-SC/APC ХИТ ПРОДАЖ	115	
14	Оптический Адаптер - SM-Simplex-SC/UPC ХИТ ПРОДАЖ	115	
15	Оптический Адаптер - SM-Simplex-FC/UPC	115	
16	Оптический Адаптер - SM-Simplex-ST/UPC	115	
17	Оптический Адаптер - **MM**-Simplex-SC/UPC	115	

+7 727 338 57 56
info@sonet.kz

ТОО SONET DKC Прайс-лист

Действителен с 15.05.2023

Цены указаны в тенге с учетом НДС 12% Условия поставки DDP склад заказчика

Код	Описание	Ед. Изм.	Кол-во в упаковке	GPL, тенге/м(шт)
Металлические каналы				
Листовые лотки - "S5 Combitech"				
Аксессуары				
SKIS3505K	Крышка на угол вертикальный внутренний 90 градусов 35x50, в комплекте с крепежными элементами и соединительнымипластинами,необходимыми для монтажа	Упаковка	1	5 649
SKKS3505K	Крышка на угол вертикальный внутренний 45 градусов 35x50, в комплекте с крепежными элементами	Упаковка	1	5 610
SKOS3505K	Крышка на угол вертикальный внешний 90 градусов 35x50, в комплекте с крепежными элементами	Упаковка	1	6 346
SKPS3505K	Крышка на угол вертикальный внешний 45 градусов 35x50, в комплекте с крепежными элементами	Упаковка	1	6 059
SVM850K	Горизонтальный изменяемый угол СРО 0-45град. 80x500, 1,5мм, в комплекте с крепежными элементами необходимыми для монтажа	Упаковка	1	63 541
SVN850K	Горизонтальный изменяемый угол СРО 0-45град. 80x500, 1,2мм, в комплекте с крепежными элементами необходимыми для монтажа	Упаковка	1	43 707
SVS3505K	Горизонтальный изменяемый угол СРО 0-45град. 50x35, в комплекте с крепежными элементами и соединительными пластинами, необходимымидля монтажа	Упаковка	1	6 485
SVS3510K	Горизонтальный изменяемый угол СРО 0-45град. 100x35	Упаковка	1	12 159
SVS3520K	Горизонтальный изменяемый угол СРО 0-45град. 200x35	Упаковка	1	15 538
SVS3530K	Горизонтальный изменяемый угол СРО 0-45град. 300x35	Упаковка	1	20 291
36008	Горизонтальный изменяемый угол СРО 0-45град. 100x50	Штука	1	13 510
36009	Горизонтальный изменяемый угол СРО 0-45град. 150x50	Штука	1	15 238
36010	Горизонтальный изменяемый угол СРО 0-45град. 200x50	Штука	1	17 264
36011	Горизонтальный изменяемый угол СРО 0-45град. 300x50	Штука	1	22 545
36012	Горизонтальный изменяемый угол СРО 0-45град. 80x80	Штука	1	13 292
36013	Горизонтальный изменяемый угол СРО 0-45град. 100x80	Штука	1	14 113
36014	Горизонтальный изменяемый угол СРО 0-45град. 150x80	Штука	1	15 992
36015	Горизонтальный изменяемый угол СРО 0-45град. 200x80	Штука	1	18 055
36016	Горизонтальный изменяемый угол СРО 0-45град. 300x80	Штука	1	23 519
36017	Горизонтальный изменяемый угол СРО 0-45град. 100x100	Штука	1	14 261
36018	Горизонтальный изменяемый угол СРО 0-45град. 150x100	Штука	1	16 141
36019	Горизонтальный изменяемый угол СРО 0-45град. 200x100	Штука	1	18 178
36020	Горизонтальный изменяемый угол СРО 0-45град. 300x100	Штука	1	23 716
360505	Горизонтальный изменяемый угол СРО 0-45град. 500x50	Штука	1	38 374
360408	Горизонтальный изменяемый угол СРО 0-45 град. 400x80	Штука	1	30 418
360405	Горизонтальный изменяемый угол СРО 0-45 град. 400x50	Штука	1	29 555
360410	Горизонтальный изменяемый угол СРО 0-45град. 400x100	Штука	1	32 012
360610	Горизонтальный изменяемый угол СРО 0-45град. 600x100	Штука	1	54 109
360605	Горизонтальный изменяемый угол СРО 0-45град. 600x50	Штука	1	49 825
360508	Горизонтальный Изменяемый угол СРО 0-45град. 500x80	Штука	1	37 698
360510	Горизонтальный Изменяемый угол СРО 0-45град. 500x100	Штука	1	38 406
360608	Горизонтальный Изменяемый угол СРО 0-45град. 600x80	Штука	1	45 133
35262600	Телескопическое расширение лотка 100x50 L600 мм	Штука	1	11 131
35263600	Телескопическое расширение лотка 150x50 L600 мм	Штука	1	12 081
35264600	Телескопическое расширение лотка 200x50 L600 мм	Штука	1	13 759
35265600	Телескопическое расширение лотка 300x50 L600 мм	Штука	1	17 177
35266600	Телескопическое расширение лотка 400x50 L600 мм	Штука	1	20 417
35267600	Телескопическое расширение лотка 500x50 L600 мм	Штука	1	23 657
35301600	Телескопическое расширение лотка 80x80 L600 мм	Штука	1	10 811
35302600	Телескопическое расширение лотка 100x80 L600 мм	Штука	1	12 042
35303600	Телескопическое расширение лотка 150x80 L600 мм	Штука	1	12 739
35304600	Телескопическое расширение лотка 200x80 L600 мм	Штука	1	14 647
35305600	Телескопическое расширение лотка 300x80 L600 мм	Штука	1	18 065
35306600	Телескопическое расширение лотка 400x80 L600 мм	Штука	1	21 305
35307600	Телескопическое расширение лотка 500x80 L600 мм	Штука	1	24 326
35341600	Телескопическое расширение лотка 100x100 L600 мм	Штука	1	12 407
35342600	Телескопическое расширение лотка 150x100 L600 мм	Штука	1	13 315
35343600	Телескопическое расширение лотка 200x100 L600 мм	Штука	1	15 224
35344600	Телескопическое расширение лотка 300x100 L600 мм	Штука	1	18 549
35345600	Телескопическое расширение лотка 400x100 L600 мм	Штука	1	21 881
35346600	Телескопическое расширение лотка 500x100 L600 мм	Штука	1	25 122
39000	Горизонтальный глухой угол 90 градусов 50x50	Штука	1	22 901
39001	Угол глухой вертикальный вверх 90 градусов 50x50	Штука	1	22 901
39002	Угол глухой вертикальный вниз 90 градусов 50x50	Штука	1	22 901
39003	Ответвитель глухой горизонтальный Т-образный 50x50	Штука	1	32 718
39004	Ответвитель глухой горизонтальный Х-образный 50	Штука	1	47 034
39005	Разворот плоскости глухой левый 50x50	Штука	1	19 837
39006	Разворот плоскости глухой правый 50x50	Штука	1	19 837
SKVS050K	Крышка на горизонтальный изменяемый угол СРО 0-45град. 35x50, в комплекте с крепежными элементами и соединительными пластинами,необходимыми для монтажа	Упаковка	1	4 124

Муфта труба-коробка									0
					PAM07M12N	Муфта труба-коробка DN 7 мм, M12x1,5, полиамид, цвет черный	Штука	20	1 555
					PAM10M16N	Муфта труба-коробка DN 10 мм, M16x1,5, полиамид, цвет черный	Штука	20	1 522
					PAM12M16N	Муфта труба-коробка DN 12 мм, M16x1,5, полиамид, цвет черный	Штука	20	1 617
					PAM12M20N	Муфта труба-коробка DN 12 мм, M20x1,5, полиамид, цвет черный	Штука	20	1 617
					PAM17M20N	Муфта труба-коробка DN 17 мм, M20x1,5, полиамид, цвет черный	Штука	20	2 037
					PAM17M25N	Муфта труба-коробка DN 17 мм, M25x1,5, полиамид, цвет черный	Штука	20	2 037
					PAM23M25N	Муфта труба-коробка DN 23 мм, M25x1,5, полиамид, цвет черный	Штука	10	2 467
					PAM23M32N	Муфта труба-коробка DN 23 мм, M32x1,5, полиамид, цвет черный	Штука	10	2 467
					PAM29M32N	Муфта труба-коробка DN 29 мм, M32x1,5, полиамид, цвет черный	Штука	10	3 317
					PAM29M40N	Муфта труба-коробка DN 29 мм, M40x1,5, полиамид, цвет черный	Штука	10	3 410
					PAM36M40N	Муфта труба-коробка DN 36 мм, M40x1,5, полиамид, цвет черный	Штука	5	4 991
					PAM36M50N	Муфта труба-коробка DN 36 мм, M50x1,5, полиамид, цвет черный	Штука	5	5 131
					PAM48M50N	Муфта труба-коробка DN 48 мм, M50x1,5, полиамид, цвет черный	Штука	2	6 562
					PAM48M63N	Муфта труба-коробка DN 48 мм, M63x1,5, полиамид, цвет черный	Штука	2	6 562
Прокладка уплотнительная									0
					PAPM12	Прокладка уплотнительная M12	Штука	20	552
					PAPM16	Прокладка уплотнительная M16	Штука	20	580
					PAPM20	Прокладка уплотнительная M20	Штука	20	645
					PAPM25	Прокладка уплотнительная M25	Штука	10	967
					PAPM32	Прокладка уплотнительная M32	Штука	10	1 427
					PAPM40	Прокладка уплотнительная M40	Штука	5	2 106
					PAPM50	Прокладка уплотнительная M50	Штука	2	3 047
					PAPM63	Прокладка уплотнительная M63	Штука	2	7 152

Втулка соединительная									0
					PADM16	Втулка соединительная M16, цвет чёрный	Штука	10	1 468
					PADM20	Втулка соединительная M20, цвет чёрный	Штука	10	1 506
					PADM25	Втулка соединительная M25, цвет чёрный	Штука	5	1 562
					PADM32	Втулка соединительная M32, цвет чёрный	Штука	2	1 615
					PADM40	Втулка соединительная M40, цвет чёрный	Штука	2	3 748
					PADM50	Втулка соединительная M50, цвет чёрный	Штука	2	5 278
					PADM63	Втулка соединительная M63, цвет чёрный	Штука	2	5 966
Гайка									0
					PAGM12N	Гайка M12x1,5, полиамид, цвет черный	Штука	20	284
					PAGM16N	Гайка M16x1,5, полиамид, цвет черный	Штука	20	289
					PAGM20N	Гайка M20x1,5, полиамид, цвет черный	Штука	20	313
					PAGM25N	Гайка M25x1,5, полиамид, цвет черный	Штука	10	388
					PAGM32N	Гайка M32x1,5, полиамид, цвет черный	Штука	10	702
					PAGM40N	Гайка M40x1,5, полиамид, цвет черный	Штука	5	1 097
					PAGM50N	Гайка M50x1,5, полиамид, цвет черный	Штука	2	2 190
					PAGM63N	Гайка M63x1,5, полиамид, цвет черный	Штука	2	3 764
Муфта 45 грд. труба-коробка									0

Держатель									0
					PAS07N	Держатель DN 7 мм, полиамид, цвет черный	Штука	20	860
					PAS10N	Держатель DN 10 мм, полиамид, цвет черный	Штука	20	654
					PAS12N	Держатель DN 12 мм, полиамид, цвет черный	Штука	20	747
					PAS17N	Держатель DN 17 мм, полиамид, цвет черный	Штука	20	942
					PAS23N	Держатель DN 23 мм, полиамид, цвет черный	Штука	10	1 432
					PAS29N	Держатель DN 29 мм, полиамид, цвет черный	Штука	10	2 108
					PAS36N	Держатель DN 36 мм, полиамид, цвет черный	Штука	5	3 705
					PAS48N	Держатель DN 48 мм, полиамид, цвет черный	Штука	5	4 924
Держатель с крышкой									0
					PASW07N	Держатель с крышкой DN 7 мм, полиамид, цвет чёрный	Штука	20	1 272
					PASW10N	Держатель с крышкой DN 10 мм, полиамид, цвет чёрный	Штука	20	967
					PASW12N	Держатель с крышкой DN 12 мм, полиамид, цвет чёрный	Штука	20	1 002
					PASW17N	Держатель с крышкой DN 17 мм, полиамид, цвет чёрный	Штука	20	1 415
					PASW23N	Держатель с крышкой DN 23 мм, полиамид, цвет чёрный	Штука	10	1 962
					PASW29N	Держатель с крышкой DN 29 мм, полиамид, цвет чёрный	Штука	10	2 988
					PASW36N	Держатель с крышкой DN 36 мм, полиамид, цвет чёрный	Штука	5	5 203
					PASW48N	Держатель с крышкой DN 48 мм, полиамид, цвет чёрный	Штука	5	6 847

					025001	Смотровой переходной колодец с крышкой для двустенных труб, 225x175x145мм	Штука	1	10 741
					025003	Смотровой переходной колодец без дна для двустенных труб, 335x240x255мм	Штука	1	21 482
					025050	Держатель расстояния (кластер) для двустенных труб, д.50мм, тройной	Штука	16	1 563
					025063	Держатель расстояния (кластер) для двустенных труб, д.63мм, тройной	Штука	9	1 944
					025111	Держатель расстояния (кластер) для двустенных труб, д.110мм, одинарный	Штука	60	2 083
					025112	Держатель расстояния (кластер) для двустенных труб, д.110мм, двойной	Штука	30	2 688
					025113	Держатель расстояния (кластер) для двустенных труб, д.110мм, тройной	Штука	20	3 562
					025121	Держатель расстояния (кластер) для двустенных труб, д.125мм, одинарный	Штука	50	2 328
					025122	Держатель расстояния (кластер) для двустенных труб, д.125мм, двойной	Штука	50	2 492
					025123	Держатель расстояния (кластер) для двустенных труб, д.125мм, тройной	Штука	30	4 195
					025142	Держатель расстояния (кластер) для двустенных труб, д.140мм, двойной	Штука	6	3 915

					160916А-8К	Двустенная труба ПНД жесткая для кабельной канализации д.160мм, SN8, 770Н, 6м, цвет черный	Метр	6	4 343
					160920-6К	Двустенная труба ПНД жесткая для кабельной канализации д.200мм, SN6, 900Н, 6м, цвет красный	Метр	6	5 479
					160920-8К	Двустенная труба ПНД жесткая для кабельной канализации д.200мм, SN8, 1010Н, 6м, цвет красный	Метр	6	5 955
					160920А-6К	Двустенная труба ПНД жесткая для кабельной канализации д.200мм, SN6, 900Н, 6м, цвет черный	Метр	6	5 479
					160920А-8К	Двустенная труба ПНД жесткая для кабельной канализации д.200мм, SN8, 1010Н, 6м, цвет черный	Метр	6	5 955
Аксессуары для двустенных труб									
					025002	Смотровой переходной колодец с крышкой для двустенных труб, 335х240х255мм	Штука	1	32 222

Кабельные хомуты из нержавеющей стали									0
					27403	Хомут из нержавеющей стали AISI 304 4,6x150	Штука	50	207
					27404	Хомут из нержавеющей стали AISI 304 4,6x175	Штука	50	223
					27405	Хомут из нержавеющей стали AISI 304 4,6x240	Штука	50	248
					27406	Хомут из нержавеющей стали AISI 304 4,6x300	Штука	50	260
					27407	Хомут из нержавеющей стали AISI 304 4,6x350	Штука	30	308
					27408	Хомут из нержавеющей стали AISI 304 4,6x400	Штука	30	341
					27409	Хомут из нержавеющей стали AISI 304 8x150	Штука	50	223
					27410	Хомут из нержавеющей стали AISI 304 8x175	Штука	50	244
					27411	Хомут из нержавеющей стали AISI 304 8x240	Штука	50	288
					27412	Хомут из нержавеющей стали AISI 304 8x300	Штука	30	332
					27413	Хомут из нержавеющей стали AISI 304 8x350	Штука	30	361
					27414	Хомут из нержавеющей стали AISI 304 8x400	Штука	30	402
					27415	Хомут из нержавеющей стали AISI 304 8x500	Штука	30	426
					27416	Хомут из нержавеющей стали AISI 304 8x600	Штука	20	467
					27417	Хомут из нержавеющей стали AISI 304 13x200	Штука	30	467
					27418	Хомут из нержавеющей стали AISI 304 13x240	Штука	30	528
					27419	Хомут из нержавеющей стали AISI 304 13x300	Штука	20	657
					27420	Хомут из нержавеющей стали AISI 304 13x350	Штука	20	624
					27421	Хомут из нержавеющей стали AISI 304 13x400	Штука	20	653
					27422	Хомут из нержавеющей стали AISI 304 13x500	Штука	20	817
					27603	Хомут из нержавеющей стали AISI 316 4,6x150	Штука	50	329
					27604	Хомут из нержавеющей стали AISI 316 4,6x175	Штука	50	369
					27605	Хомут из нержавеющей стали AISI 316 4,6x240	Штука	50	411
					27606	Хомут из нержавеющей стали AISI 316 4,6x300	Штука	50	414
					27607	Хомут из нержавеющей стали AISI 316 4,6x350	Штука	30	503
					27608	Хомут из нержавеющей стали AISI 316 4,6x400	Штука	30	558

СЕРТИФИКАТ

DKC

Настоящим подтверждаем, что

ТОО «South Network Group Ltd»

г. Алматы

является официальным дистрибьютором
ЗАО «Диэлектрические кабельные системы» и имеет право
распространять кабеленесущие системы и
электрощитовое оборудование ДКС на территории
Республики Казахстан.

Генеральный директор ЗАО «ДКС»
Колпашников Д.Н.