Утвержден приказом
Министра по инвестициям и развитию
Республики Казахстан
от 24 апреля 2017 года № 234
форма

Акт приемки объекта в эксплуатацию

"29" ноября 2024 года

Заказчик ***Республиканское государственное учреждение "Комитет водного хозяйства Министерства водных ресурсов и ирригации Республики Казахстан", заместитель председателя Аубакиров Адильбек Багдатович, БИН 910640000040, 8 (7172) 74-11-39, 010000, Республика Казахстан, город Астана, Есильский район, проспект Мәңгілік ел, 8, административное здание "Дом министерств", 16В-подъезд***

(фамилия, имя, отчество (при его наличии) ИИН, телефон – для физических лиц, наименование организации – для юридических лиц, БИН, телефон, почтовый индекс, область, город, район, населенный пункт, наименование улицы, номер дома/здания (стационарного помещения)

на основании:

Декларации о соответствии (прилагается) ***от «21» ноября 2024 г., Акционерное общество «Кокшетаугидрогеология», Республика Казахстан, Акмолинская область, г.Кокшетау, пос. Чайкино, ул. Парковая, 2, Президент АО Хаметов С.А, БИН 931240000347, 8-716-2-41-00-70***

(дата подписания декларации, наименование подрядной (генподрядной) организации, фамилия, имя, отчество (при его наличии) руководителя, юридический адрес, БИН, телефон)

Заключения о качестве строительно-монтажных работ (прилагается) ***от «05» ноября 2024г. Товарищество с ограниченной ответственностью "ALKHARU GROUP", БИН 160940029284 Республика Казахстан, г.Шымкент, Енбекшинский Район, Ул. Жумабай Шаяхметов, 3д. 39, Руководитель организации Балабеков Хаппасбек Тулепбергенович, 8(778)177-77-66; имеющей в своем составе аттестованного(-ых) эксперта(-ов): Кожахметова Жаната Калкамановича KZ96VJE00054826 от 26.05.2020; Абдрахманова Нурбола Омирбековича KZ57VJE00043306 от 24.12.2018, Төленді Ермека Кмалханулы KZ26VJE00064331 от 08.04.2021 в соответствии с договором от 21.07.2023 № 290***

(дата подписания заключения, наименование организации, фамилия, имя, отчество (при его наличии) экспертов технического надзора, № и дата получения аттестатов, БИН, телефон)

Заключения о соответствии выполненных работ проекту (прилагается) ***от «20» ноября 2024г. ТОО "Кокшетау горсельпроект", Лицензия ГСЛ №18015219 от 07.08 2018г., Руководитель компании Митрофанов Анатолий Филиппович, БИН 060740004147, Республика Казахстан, Акмолинская область, г.Кокшетау, ул.Абая , 85 , 8(7162)40-19-06, в лице Феоктистова Юрия Федоровича, инженера авторского надзора, в соответствии с приказом от 20.07. 2023г. №23-од***

(дата подписания заключения, наименование организации, фамилия, имя, отчество (при его наличии) экспертов авторского надзора, № и дата получения аттестатов, БИН, телефон)

произведя осмотр готовности предъявленного подрядчиком (генеральным подрядчиком) к приемке в эксплуатацию объекта: ***"Реконструкция участка Нуринского группового водопровода от с. Егиндыколь до ХПП Степняк Егиндыкольского района Акмолинской области", реконструкция, II (нормальный) уровень ответственности, не относящийся к технически сложным.***

(наименование объекта, вид строительства (новое, расширение, реконструкция, техническое перевооружение, модернизация, капитальный ремонт), уровень ответственности, техническая и технологическая сложность объекта)

(наименование объекта, вид строительства (новое, расширение, реконструкция, техническое перевооружение, модернизация, капитальный ремонт), уровень ответственности, техническая и технологическая сложность объекта)

по адресу ***Республика Казахстан, Акмолинская область, Егиндыкольский район***,

(область, район, населенный пункт, микрорайон, квартал, улица, номер дома (корпуса)

проверив комплектность исполнительной технической документации, в том числе посредством электронного модуля исполнительной технической документации ***2024*** года, подтверждает что:

(дата ознакомления)

1. Строительство объекта осуществлено на основании:

1) правоустанавливающего документа на земельный участок ***выданного Акиматом Егиндыкольского района, Акмолинской области от 18.05 2022 года № а-5/97***

(документ, подтверждающий наступление юридических фактов (юридических составов), на основании которых возникают, изменяются или прекращаются права на земельный участок, в том числе договоры, решения судов, правовые акты исполнительных органов, свидетельство о праве на наследство, передаточный акт или разделительный баланс при реорганизации негосударственных юридических лиц, владеющих земельным участком на праве собственности или выкупивших право временного возмездного землепользования (аренды).

либо решения о реконструкции (перепланировке, переоборудовании) помещений (отдельных частей) существующих зданий от "___"_____20___года №_____;

_____

(наименование органа вынесшего решение)

2) талона о приеме уведомления о начале строительно-монтажных работ:

KZ00REA00346383 от 11.08.2023г. выданного Государственным учреждением Управление государственного архитектурно-строительного контроля Акмолинской области» Акимата Акмолинской области

(наименование органа принявшего уведомление, дата и № принятия талона)

3) проекта (проектно-сметной документации) ***№ 30-Н от 24.01.2023 года разработанного Товариществом с ограниченной ответственностью «Кокшетау горсельпроект», ГСЛ №18015219, 07.08.2018г. , Рабочий проект ,***

(наименование проектной организации, номер проекта)

утвержденного(й) ***Комитетом по водным ресурсам Министерства экологии и природных ресурсов Республики Казахстан***

(дата и номер проекта, наименование организации утвердившей (переутвердившей) проект и дата утверждения)

2. Строительно-монтажные работы осуществлены в сроки:

начало работ ***август 2023*** года;

окончание работ ***октябрь 2024*** года;

при продолжительности строительства, месяц:

по норме или по проекту организации строительства, месяц: ***6***;

фактически, месяц: ***9;***

3. Объект (комплекс) имеет следующие основные технико-экономические показатели (мощность, производительность, производственная площадь, протяженность, вместимость, объем, пропускная способность, провозная способность, число рабочих мест и тому подобное, заполняется по всем объектам (кроме жилых домов) в единицах измерения соответственно целевой продукции или основным видам услуг):

Мощность, производительность и так далее	Единица измерения	По проекту		Фактически	
		общая (с учетом ранее принятых)	в том числе пускового комплекса или очереди	общая (с учетом ранее принятых)	в том числе пускового комплекса или очереди
Водопотребление по проектируе-		15,578		15,578	

мому объекту составляет				
максимально - суточный расход	$м^3$/сут	1728,0	1728,0	
максимального водопотребления	$м^3$/час	72,0	72,0	
секундный расход	л/с	20,0	20,0	
Длина водопроводных сетей	км	28,858	28,858	
участок магистрального водовода из полиэтиленовых труб наружным диаметром 250мм общей протяженностью трассы:	п.м.	16282,0	16282,0	
колодцы и арматура:				
колодцы диаметром 1500мм и камера 3,5х2,0м	шт	23	23	
счетчики воды	шт	1	1	
задвижки диаметром 100,200мм	шт	21	21	

Выпуск продукции (оказания услуг), предусмотренной проектом в объеме, соответствующем нормам освоения проектных мощностей в начальный период_____;

(факт начала выпуска продукции с указанием объема)

Жилой дом имеет следующие показатели:

Показатели	Единица измерения	По проекту	Фактически
Общая площадь	$м^2$		
Число этажей	этаж		
Общий строительный объем	$м^3$		
В том числе подземной части	$м^3$		
Площадь встроенных, встроенно- пристроенных и пристроенных помещений	$м^2$		

Показатели	По проекту			Фактически		
	число квартир	площадь квартир, м2		число квартир	площадь квартир, м2	
		общая	жилая		общая	жилая
Всего квартир, в том числе: однокомнатных двухкомнатных трехкомнатных четырехкомнатных и более						

4. Технологические и архитектурно-строительные решения по объекту характеризуются следующими данными:

Водовод:

- из полиэтиленовых труб ГОСТ 18599-2001 ПЭ100 SDR 17 диаметром 250х14,8 мм Р=1,0МПа на конечном участке (от настоящей станции до сущ. колодца ВК- 1 у ХПП Степняк) протяженностью 16282м.

-водовод разбит на ремонтные участки с установкой на границах участков колодцев с запорной арматурой. Длина ремонтных участков не превышает 3,0км.

-колодцы на водоводе круглые из сборного железобетона диаметром 1500мм.

(краткие технические характеристики по особенностям его размещения, по основным материалам и конструкциям, инженерному и технологическому оборудованию)

5. На объекте установлено предусмотренное проектом оборудование в количестве согласно актам о его приемке после индивидуального испытания и комплексного опробования;

6. Наружные инженерные коммуникации (холодное и горячее водоснабжение, канализация, теплоснабжение, газоснабжение, электроснабжение и связь) обеспечивают нормальную эксплуатацию объекта (здания, сооружения, помещения) и приняты городскими эксплуатационными организациями;

7. Сметная стоимость по утвержденному проекту (проектной-сметной документации):

всего ***598 261 693,00*** тенге,

в том числе строительно-монтажных работ ***521 167 179,00*** тенге,

оборудования, инструмента и инвентаря ***237 959,00*** тенге;

8. Сметная стоимость основных фондов, принимаемых в эксплуатацию:

568 348 608,46 тенге, в том числе:

стоимость строительно-монтажных работ ***507 216 155,69*** тенге;

стоимость оборудования, инструмента и инвентаря ***237 959,00*** тенге;

9. Доля местного содержания предусмотрена в проектно-сметной документации 98,6% и фактически применено 98,6% (на объектах, финансируемых за счет государственных инвестиций и средств квазигосударственного сектора);

10. Класс энергоэффективности здания _____;

11. Объект построен в соответствии с утвержденным проектом (проектно-сметной документацией) и требованиями государственных нормативных документов в области архитектуры, градостроительства и строительства.

РЕШИЛ: ***"Реконструкция участка Нуринского группового водопровода от с. Егиндыколь до ХПП Степняк Егиндыкольского района Акмолинской области"***

(наименование объекта (комплекса)

принять в эксплуатацию.

Заказчик ***Республиканское государственное учреждение "Комитет водного хозяйства Министерства водных ресурсов и ирригации Республики Казахстан" заместитель председателя Аубакиров Адильбек Багдатович***

(фамилия, имя, отчество (при его наличии), подпись руководителя)

Место печати (при наличии)

Технический надзор:

1) аттестованный эксперт – ***Жаксыбаев Амир Маратович аттестат KZ23VJE00071660 от 14.01.2022*** ***«28» ноября 2024г.***

(фамилия, имя, отчество (при его наличии) эксперта, специализация аттестата, подпись, дата)

Место печати (при наличии)

2) аккредитованная организация ***ТОО "ALKHARU GROUP"*** ***«28» ноября 2024г.***

(наименование организации имеющей в своем составе аттестованного (-ых) эксперта (-ов), фамилия, имя, отчество (при его наличии) руководителя, подпись, дата)

Место печати (при наличии)

3)_____ ***« » 2024г.***

(фамилия, имя, отчество (при его наличии) эксперта, специализация аттестата), подпись, дата)

Место печати (при наличии)

Авторский надзор:

1) разработчик проекта ***ТОО "Кокшетау горсельпроект", Руководитель компании Митрофанов Анатолий Филиппович*** ***«28» ноября 2024г.***

инженер авторского надзора Феоктистов Ю.Ф. ***«28» ноября 2024г.***

(наименование организации, фамилия, имя, отчество (при его наличии), должность), подпись, дата)

Место печати (при наличии)

2) организация _____,

(наименование организации) имеющей в своем составе аттестованного (-ых) эксперта (-ов), фамилия, имя, отчество (при его наличии) руководителя, подпись, дата)

Место печати (при наличии)

_____.

(фамилия, имя, отчество (при его наличии) эксперта, специализация аттестата), подпись, дата)

Место печати (при наличии)

3) аттестованный (-ые) эксперт (-ы)_____ _____.

(фамилия, имя, отчество (при его наличии) эксперта, специализация аттестата), подпись, дата)

Место печати (при наличии)

Подрядчик (генеральный подрядчик) ***Генеральный директор АО «Кокшетаугидрогеология» Хаметов Сансызбай Ашкулаулы*** ***«28» ноября 2024г.***

(фамилия, имя, отчество (при его наличии), подпись руководителя)

Место печати (при наличии)

Приложение 13 к акту приемки
объекта в эксплуатацию

форма

Технические характеристики объекта (сети, водоводы, коллекторы и тому подобное)

№ п/п	Наименование	Единицы измерения	Количество, протяженность	Примечание
1	2	3	4	5
Водопровод				
1.	Водоводы (общая протяженность)	м	16282,0	
	1) из стальных труб	м		
	2) из чугунных труб	м		
	3) из асбестоцементных труб	м		
	4) из железобетонных труб	м		
	5)из полиэтиленовая для водоснабжения	м	16282,0	
2	Распределительная сеть (общая протяженность)	м		
	1) из стальных труб	м		
	2) из чугунных труб	м		
	3) из асбестоцементных труб	м		
	4) из полиэтиленовых труб	м		
	5)	м		
3	Прочие устройства			
	Смотровой колодец	шт	23	
	Задвижка d-200	шт	15	
	d-100	шт	9	
	d-50	шт	8	
	Вентили d-50	шт	1	
	Кран d-15	шт	1	
	Гидрант	шт		
	Водопроводный ввод	шт		
	Водоразборная колонка	шт		
	Стальной футляр	шт		
	Питьевой фонтанчик	шт		

Горизонтальный разрез колодца	Вертикальный разрез колодца
Масштаб _б/м_____	Масштаб _б/м_____

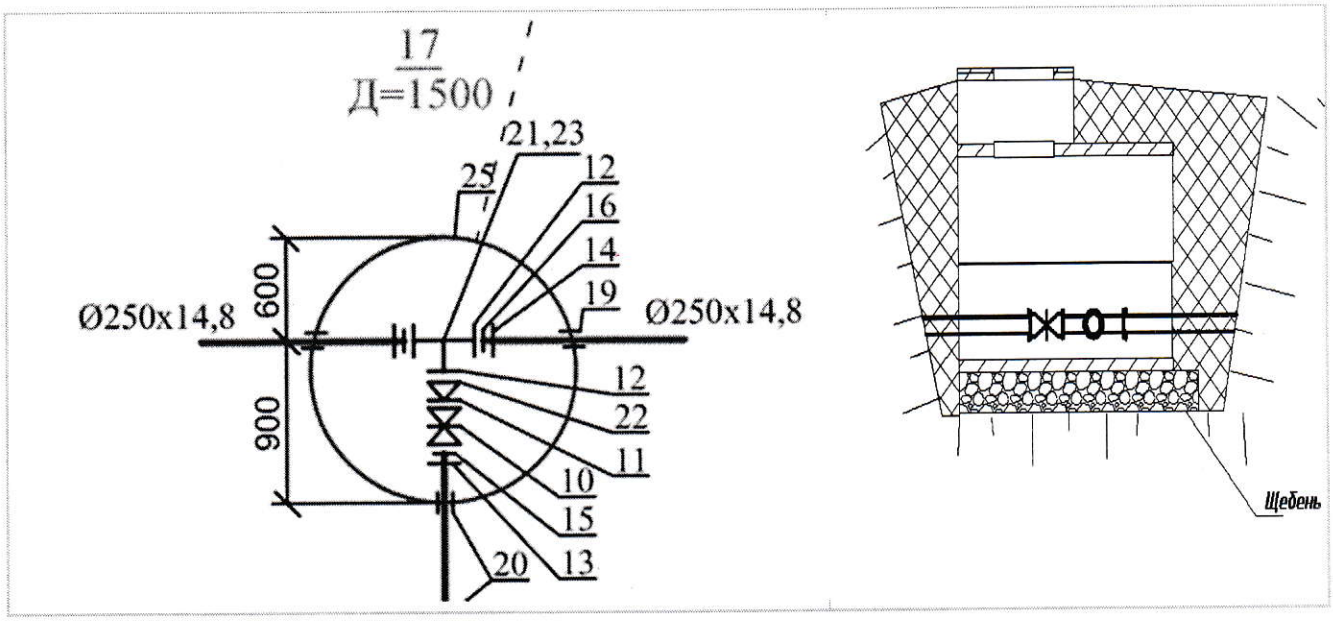

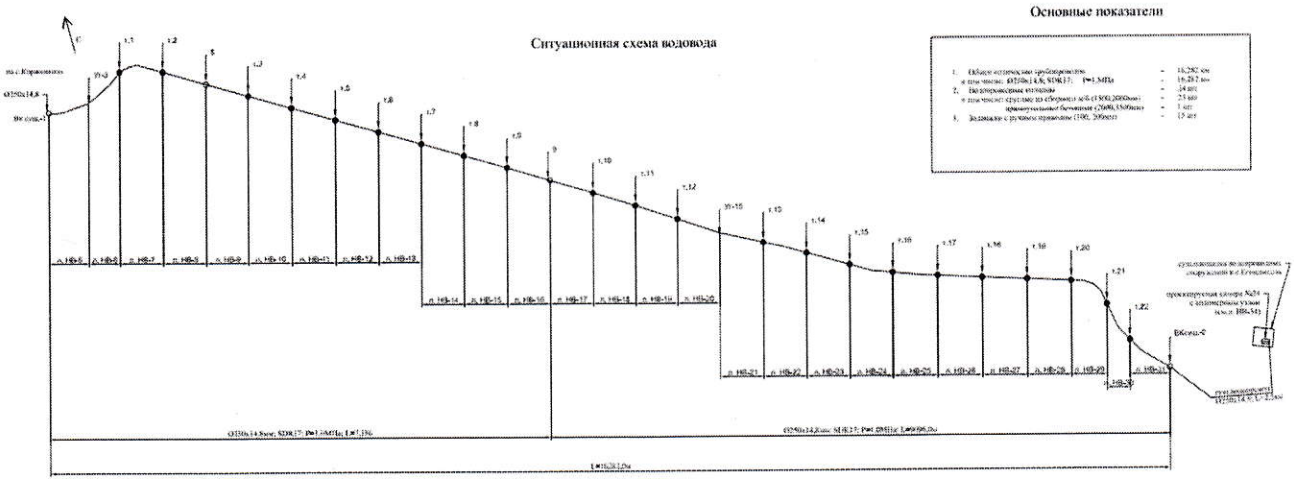

Ситуационная схема

Заказчик: ***Республиканское государственное учреждение "Комитет водного хозяйства Министерства водных ресурсов и ирригации Республики Казахстан", заместитель председателя Аубакиров Адильбек Багдатович*** ***«29» ноября 2024г.***

(фамилия, имя, отчество (при его наличии), подпись руководителя)

Место печати (при наличии)

Авторский надзор: ***ТОО "Кокшетау горсельпроект" инженер авторского надзора Феоктистов Ю. Ф.*** ***«28» ноября 2024г.***

(фамилия, имя, отчество (при его наличии), подпись эксперта)

Место печати (при наличии)