Утвержден приказом
Министра по инвестициям и развитию
Республики Казахстан
от 24 апреля 2017 года № 234

Акт приемки объекта в эксплуатацию

«02» августа 2024 года

Заказчик ГУ «Отдел строительства города Кокшетау», Акмолинская область, город Кокшетау, Бауыржана Момышулы, 21 – Сайдалин Берик Серикович
(фамилия, имя, отчество (при наличии) – для физических лиц, наименование организации – для юридических лиц, почтовый индекс, область, город, район, населенный пункт, наименование улицы, номер дома/здания (стационарного помещения))

на основании:

Декларации о соответствии (прилагается) от «01» августа 2024г., ТОО «АқНұр-Астана 2005», директор Молдыбаев Ержан Ерликович, Республика Казахстан, Акмолинская область, г.Косшы, ул.Азаттык,2
(дата декларации, наименование подрядной (генподрядной) организации, фамилия, имя, отчество (при наличии) руководителя, юридический адрес)

Заключения о качестве строительно-монтажных работ (прилагается) от «01» августа 2024г., ТОО «ТиП Solution», эксперт Скурихин Николай Павлович, аттестат №KZ62VJE00085411 от 29.02.2024г.
(дата заключения, наименование организации, фамилия, имя, отчество (при наличии) экспертов технического надзора, № и дата получения аттестатов)

Заключения о соответствии выполненных работ проекту (прилагается) от «01» августа 2024г., ТОО «Макетстрой», авторский надзор Баянов Адилхан Жумадилович, лицензия №20006814 от 15.05.2020 г.
(дата заключения, наименование организации, фамилия, имя, отчество (при наличии) экспертов авторского надзора, № и дата получения аттестатов)

произведя осмотр готовности предъявленного подрядчиком (генеральным подрядчиком) к приемке в эксплуатацию объекта: «Строительство перехода железнодорожных путей для технических водоводов РК1 и РК2 на станции Кокшетау-1 методом горизонтального бурения»; II (нормальный) уровень ответственности, относящийся к технически сложным
(наименование объекта и вид строительства (новое, расширение, реконструкция техническое перевооружение, модернизация, капитальный ремонт уровень ответственности, техническая и технологическая сложность объекта)

по адресу: Акмолинская область, город Кокшетау, станция Кокшетау-1
(область, район, населенный пункт, микрорайон, квартал, улица, номер дома (корпуса)

проверив комплектность исполнительной технической документации, _____ 2024 года, дата ознакомления подтверждает что:

1. Строительство объекта осуществлено на основании:
   1) правоустанавливающего документа на земельный участок от
Акимата города Кокшетау от 17.06.2021г. № А-6/1177

документ, подтверждающий наступление юридических фактов (юридических составов), на основании которых возникают, изменяются или прекращаются права на земельный участок, в том числе договоры, решения судов, правовые акты исполнительных органов, свидетельство о праве на наследство, передаточный акт или разделительный баланс при реорганизации негосударственных юридических лиц, владеющих земельным участком на праве собственности или выкупивших право временного возмездного землепользования (аренды).

либо решения о реконструкции (перепланировке, переоборудовании) помещений (отдельных частей) существующих зданий от "___"_____20___года №_____;_____

наименование органа вынесшего решение

2) талона о приеме уведомления о начале или прекращении осуществления деятельности или определенных действий Государственное учреждение "Управление государственного архитектурно-строительного контроля Акмолинской области" KZ35REA00395320 от 06.06.2024г.

(наименование органа принявшего уведомление, дата выдачи талона)

3) проекта (проектно-сметной документации) **ТОО "Макетстрой" гос.лицения II категории 20006814 от 15.05.2020 г., г. г. Алматы, ул. Мауленова, 85, каб.16, тел. 8-705-537-42-42, шифр 1/2021**

(наименование проектной организации, номер проекта)

утвержденного(й) Руководителем ГУ «Отдел строительства города Кокшетау». Приказ №84. Дата утверждения 15.05.2023г.

(наименование организации утвердившей (переутвердившей) проект и дата утверждения)

2. Строительно-монтажные работы осуществлены в сроки:
начало работ: июнь 2024 г.;
(месяц, год)

окончание работ: июль 2024 г.;
(месяц, год)

при продолжительности строительства:
по норме или по проекту организации строительства, месяц – 2
фактически, месяц – **1**;

3. Объект (комплекс) имеет следующие основные технико-экономические показатели (мощность, производительность, производственная площадь, протяженность, вместимость, объем, пропускная способность, провозная способность, число рабочих мест и тому подобное, заполняется по всем объектам (кроме жилых домов) в единицах измерения соответственно целевой продукции или основным видам услуг):

		По проекту		Фактически	
Мощность, производительность и так далее	Единица измерения	общая (с учетом ранее принятых)	в том числе пускового комплекса или очереди	общая (с учетом ранее принятых)	в том числе пускового комплекса или очереди

Общая протяженность сетей НВ, в т.ч.:	м	232		232	

4. Технологические и архитектурно-строительные решения по объекту характеризуется следующими данными:

Водопровод производственный В3: произведена укладка полиэтиленовых труб с врезкой от существующих колодцев Сущ.кол.1, Сущ.кол.2 до проектных колодцев К3, К4, с укладкой футляров д630мм методом ГНБ через железнодорожные пути- ПЭ100 SDR17 d355мм- 232м; колодцы из сборных железобетонных элементов д.1000мм- 4 комплекта, д.1500мм- 2 комплекта, камеры из ЖБИ – 3 комплекта с монтажом проектных фасонных частей и запорной арматуры.

(краткие технические характеристики по особенностям его размещения, по основным материалам и конструкциям, инженерному и технологическому оборудованию)

5. На объекте установлено предусмотренное проектом оборудование в количестве согласно актам о его приемке после индивидуального испытания и комплексного опробования;

6. Наружные инженерные коммуникации (холодное и горячее водоснабжение, канализация, теплоснабжение, газоснабжение, электроснабжение и связь) обеспечивают нормальную эксплуатацию объекта (здания, сооружения, помещения) и приняты городскими эксплуатационными организациями;

7. Сметная стоимость по утвержденному проекту (проектно-сметной документации):
всего 78 421,569 тысяч тенге, в том числе:
строительно-монтажных работ 75 974,965 тысяч тенге,
оборудования, инструмента и инвентаря 2 446,604 тысяч тенге;

8. Сметная стоимость основных фондов, принимаемых в эксплуатацию 74 615,308 тысяч тенге, в том числе:
стоимость строительно-монтажных работ 72 217,636 тысяч тенге;
стоимость оборудования, инструмента и инвентаря 2 397,672 тысяч тенге.

9. Объект построен в соответствии с утвержденным проектом (проектно-сметной документацией) и требованиями государственных нормативных документов в области архитектуры, градостроительства и строительства.

10. Класс энергоэффективности здания _____;

11. Объект построен в соответствии с утвержденным проектом (проектно-сметной документацией) и требованиями государственных нормативных документов в области архитектуры, градостроительства и строительства.

РЕШИЛ: **«Строительство перехода железнодорожных путей для технических водоводов РК1 и РК2 на станции Кокшетау-1 методом горизонтального бурения»**
(наименование объекта (комплекса)

принять в эксплуатацию.

Заказчик:

Сайдалин Берик Серикович

фамилия, имя, отчество (при его наличии), подпись руководителя

Место печати (при наличии)

Технический надзор:

1)аттестованный (-ые) эксперт (-ы)

эксперт Скурихин Николай Павлович, аттестат №KZ62VJE00085411 от 29.02.2024г.

(фамилия, имя, отчество (при его наличии) эксперта, специализация аттестата, подпись, дата

Место печати (при наличии)

2) аккредитованная организация ТОО «ТиП Solution», директор Берлибеков Бакир Адилбекович

(наименование организации) имеющей в своем составе аттестованного (-ых) эксперта (-ов), фамилия, имя, отчество (при его наличии) руководителя, подпись, дата

Место печати (при наличии)

эксперт Скурихин Николай Павлович, аттестат №KZ62VJE00085411 от 29.02.2024г.

(фамилия, имя, отчество (при его наличии) эксперта, специализация аттестата), подпись, дата

Место печати (при наличии)

Авторский надзор:

1) разработчик проекта

ТОО «Макетстрой», директор Тасимова Дина Куандыковна

(наименование организации, фамилия, имя, отчество (при его наличии), должность, подпись, дата

Место печати (при наличии)

2) организация ТОО «Макетстрой», директор Тасимова Дина Куандыковна

(наименование организации) имеющей в своем составе аттестованного (-ых) эксперта (-ов), фамилия, имя, отчество (при его наличии) руководителя, подпись, дата

Место печати (при наличии)

ТОО «Макетстрой», авторский надзор Баянов Адилхан Жумадилович

(фамилия, имя, отчество (при его наличии) эксперта, специализация аттестата), подпись, дата

Место печати (при наличии)

3) аттестованный (-ые) эксперт (-ы)

(фамилия, имя, отчество (при его наличии) эксперта, специализация аттестата), подпись, дата

Место печати (при наличии)

Подрядчик (генеральный подрядчик)

ТОО «АкНур-Астана 2005», директор Молдыбаев Ержан Ерликович

фамилия, имя, отчество (при его наличии), подпись руководителя

Место печати (при наличии)

Приложение 13 к акту приемки
объекта в эксплуатацию
форма

Технические характеристики объекта (сети, водоводы, коллекторы и тому подобное)

№ п/п	Наименование	Единицы измерения	Количество, протяженность	Примечание
1	2	3	4	5
Водопровод				
1	Водоводы (общая протяженность)	м	-	
	1) из стальных труб	м	-	
	2) из чугунных труб	м	-	
	3) из асбестоцементных труб	м	-	
	4) из железобетонных труб	м	-	
	5)	м		
2	Распределительная сеть (общая протяженность)	м	232	
	1) из стальных труб	м	-	
	2) из чугунных труб	м	-	
	3) из асбестоцементных труб	м	-	
	4) из полиэтиленовых труб	м	232	
	5)	м		
3	Прочие устройства			
	Смотровой колодец	шт	9	
	Задвижка d- 50	шт	8	
	" d- 300	шт	10	
	" d-	шт	-	
	Вентили d- 32	шт	-	

	" d-	шт	-	
	" d-	шт	-	
	Кран d-	шт	-	
	" d-	шт	-	
	" d-	шт	-	
	Гидрант	шт	-	
	Водопроводный ввод	шт	-	
	Водоразборная колонка	шт	-	
	Полиэтиленовый футляр д630мм	шт	2	
	Питьевой фонтанчик	шт	-	
Канализация				
1	Коллекторы (общая протяженность)	м	-	
	1) из керамических труб	м	-	
	2) из чугунных труб	м	-	
	3) из бетонных труб	м	-	
	4) из асбестоцементных труб	м	-	
	5) из железобетонных труб	м	-	
	6)	м	-	
	7)	м	-	
2	Канализационная сеть (общая протяженность)	м		
	1) из керамических труб	м	-	
	2) из чугунных труб	м	-	

	3) из бетонных труб	м	-	
	4) из асбестоцементных труб	м	-	
	5) из железобетонных труб	м	-	
	6) из полиэтиленовых труб	м	-	
3	Прочие устройства			
	Смотровой колодец	шт	-	
	Выпуск	шт	-	
	Выгреб (выгребная яма)	шт	-	

Горизонтальный разрез колодца

Масштаб _____

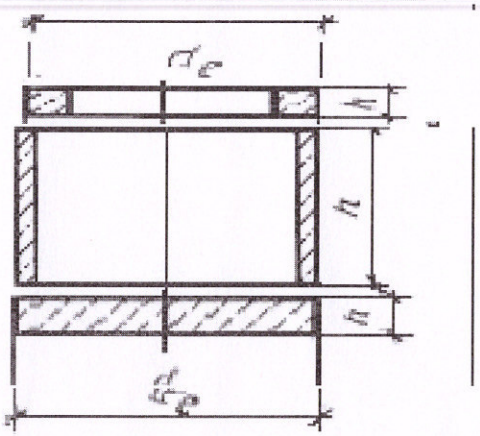

Вертикальный разрез колодца

Масштаб _____

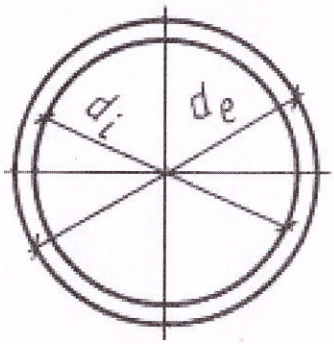

Спецификация

№ п/п	Наименование	Марка	Материал	Диаметр (мм) (размеры)	Количество	Примечание
1	Колодец из сборных ж/б элементов Ø1000	Серия 3.9001-14	железобетон	1000мм	4	
2	Колодец из сборных ж/б элементов Ø1500	Серия 3.9001-14	железобетон	1500мм	2	
3	Камеры из сборных ж/б элементов	серия ГОСТ 13579-78	железобетон ФБС 9.4.6-24.4.6.	900х400х600мм 1200х400х600мм 2400х400х600мм	3	

Схема привязки колодцев В1 к постоянным точкам-ориентирам

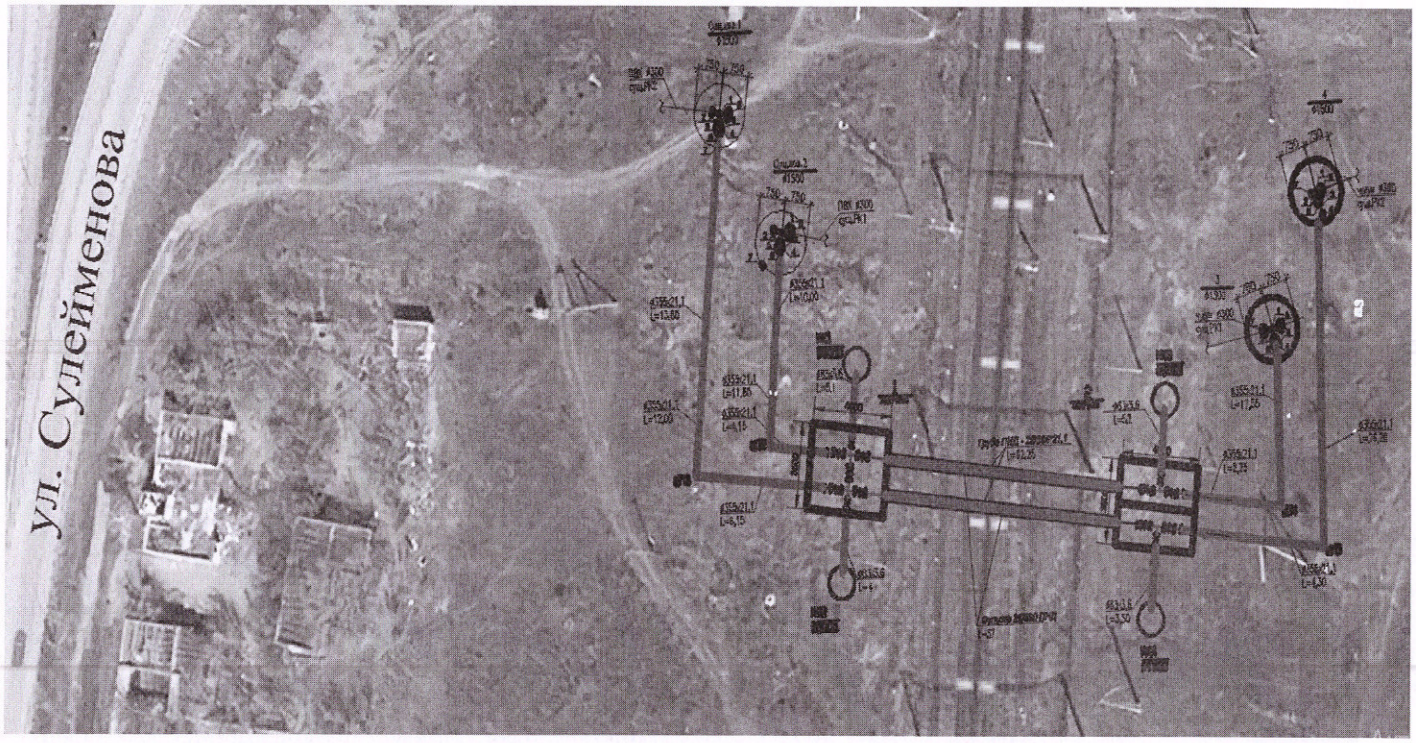

Заказчик:
Сайдалин Серик Берикович
фамилия, имя, отчество

подпись руководителя
М.П.

Авторский надзор
Баянов Адилхан Жумадилович
фамилия, имя, отчество

подпись эксперта
М.П.

Графическое исполнение

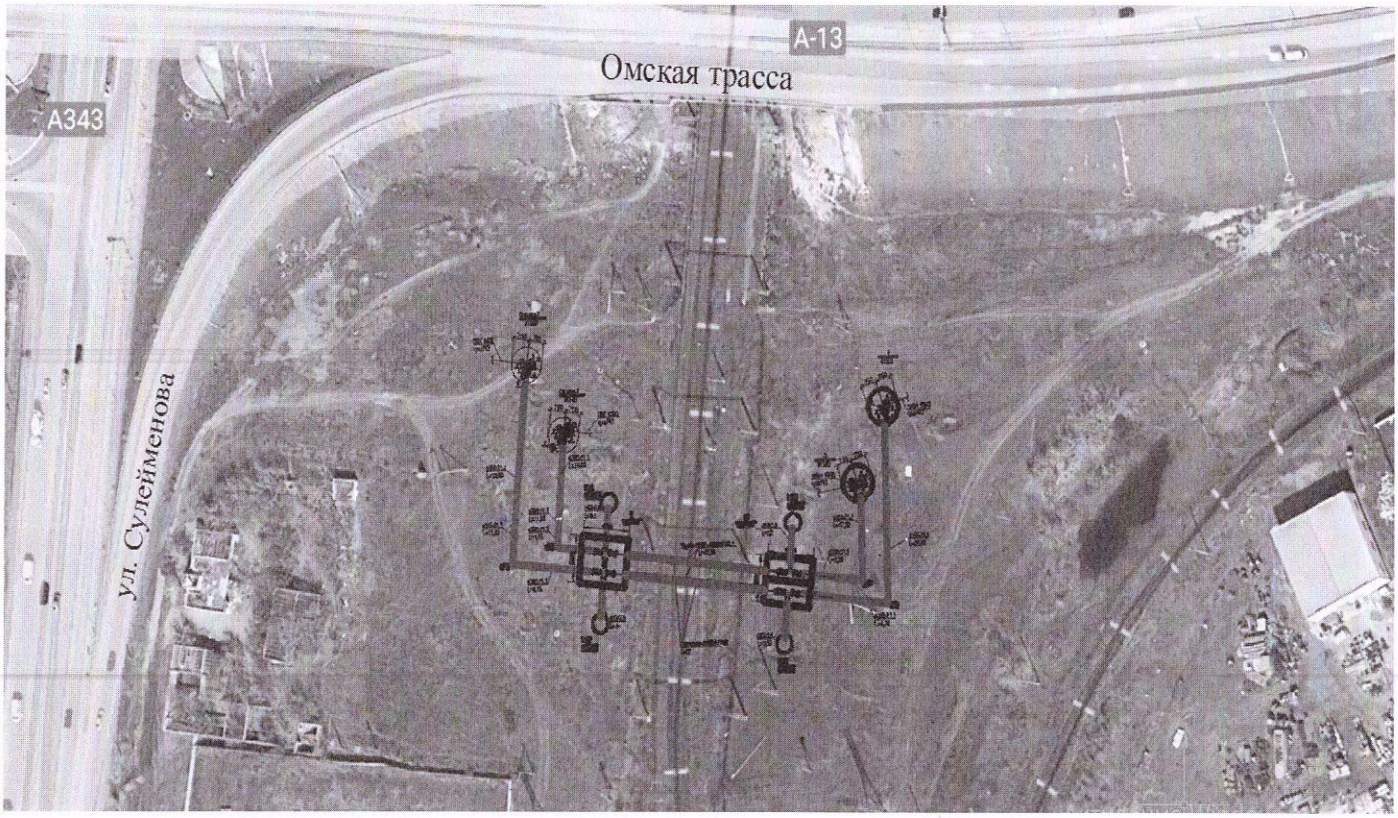

Протяженность труб водоснабжения д355мм - 232м

Авторский надзор
Баянов Адилхан Жумадилович
фамилия, имя, отчество

подпись эксперта

М.П.