Приложение 1
к приказу Министра
по инвестициям и развитию
Республики Казахстан
от 9 августа 2019 года № 632
Утвержден приказом Министра
по инвестициям и развитию
Республики Казахстан
от 24 апреля 2017 года№ 234
форма

Акт приемки объекта в эксплуатацию

"28" мая 2021 года

Заказчик **КГУ "Управление комфортной городской среды города Алматы", 50001, Алматы, Алматы, площадь Республики, 4, руководитель Нурашев Сапар Сейлханович**

фамилия, имя, отчество (при наличии) – для физических лиц, наименование организации – для юридических лиц, почтовый индекс, область, город, район, населенный пункт, наименование улицы, номер дома/здания (стационарного помещения)

на основании:

Декларации о соответствии (прилагается);

от «27» мая 2021 г. представленной подрядчиком ТОО «Сункар» в лице директора Булекбаева Виктора Ертасовича, г. Алматы, ул. Ангарская 141 , почтовый индекс 050014

дата декларации, наименование подрядной (генподрядной) организации, фамилия, имя, отчество (при наличии) руководителя, юридический адрес

Заключения о качестве строительно-монтажных работ (прилагается) **по данному объекту от «27» мая 2021 года представленного техническим надзором организацией ТОО «Инженерно- производственный центр «Альянс»»; в лице директора Базарбаева Нартая Токтаркановича, Республика Казахстан, г. Алматы. Эксперты Скаков Бекзатхан; Опабеков Айдын Болатканович ;Нурмаханов А.Ж.; Кошкаров Радбек Жусипович №KZ96VJE00040276;№ KZ34VJE00032856; № KZ59VJE00023773; №KZ68VJE00040586 от 10.08.2018 0:00:00;29.11.2017 0:00:00;20.03.2017 0:00:00;27.08.2018 0:00:00**

дата заключения, наименование организации, фамилия, имя, отчество (при наличии) экспертов технического надзора, № и дата получения аттестатов

Заключения о соответствии выполненных работ проекту **(прилагается) по данному объекту от «27» мая 2021 года предоставленного авторским надзором ТОО «Центр градостроительного проекта», 004702, 11.05.2001 0:00:00 , Республика Казахстан, г.Алматы, Алмалинский район , Абылайхана , 60 , 2739192 в лице директора Каныбекова Нурлыхана Азимхановича, и главного инженера Аждарова Алмаза Аскарбековича, в соответствии с приказом от 01.06.2020 0:00:00 года № №ПР-12**

дата заключения, наименование организации, фамилия, имя, отчество (при наличии) экспертов авторского надзора, № и дата получения аттестатов

произведя осмотр готовности предъявленного подрядчиком (генеральным подрядчиком) к приемке в эксплуатацию объекта: **Преобразования жилищно-гражданских объектов (общественных пространств) по ул. Богенбай батыра (от ул. Наурызбай батыра до ул.Каирбекова)**

наименование объекта, вид строительства (новое, расширение, реконструкция, техническое перевооружение, модернизация, капитальный ремонт), уровень ответственности, техническая и технологическая сложность

объекта по адресу: **Республика Казахстан, г. Алматы, Алмалинский район ; Республика Казахстан, г.Алматы, Медеуский район.**

(область, район, населенный пункт, микрорайон, квартал, улица, номер дома (корпуса)

проверив комплектность исполнительной технической документации подтверждает, что:

1. Строительство объекта осуществлено на основании:

1) правоустанавливающего документа на земельный участок от **26.01.2016 года № №1/24. Постановление акимата города Алматы**;

документ, подтверждающий наступление юридических фактов (юридических составов), на основании которых возникают, изменяются или прекращаются права на земельный участок, в том числе договоры, решения судов, правовые акты исполнительных органов, свидетельство о праве на наследство, передаточный акт или разделительный баланс при реорганизации негосударственных юридических лиц, владеющих земельным участком на праве собственности или выкупивших право временного возмездного землепользования (аренды).

либо решения о реконструкции (перепланировке, переоборудовании) помещений (отдельных частей) существующих зданий

_____;

наименование органа вынесшего решение

2) талона о приеме уведомления о начале или прекращении осуществления деятельности или определенных действий **Коммунальное государственное учреждение "Управление комфортной городской среды города Алматы", KZ76REA00177690 от «04» июня 2020 года; KZ70REA00216792 от 09.04.2021 г.**

наименование органа принявшего уведомление, дата выдачи талона

3) проекта (проектно-сметной документации) **Рабочий проект ТОО «Центр градостроительного проекта», ГСЛ № 004702, 11.05.2001 г., Рабочий проект, КГУ Управление городского планирования и урбанистики г. Алматы, № №83 А о/д от 22.02.2019 года**

наименование организации, утвердившей (переутвердившей) проект и дата утверждения

2. Строительно-монтажные работы осуществлены в сроки:
начало работ **04 июня 2020 года;**
месяц, год
окончание работ **21 мая 2021;**
месяц, год
при продолжительности строительства, месяц:
по норме или по проекту организации строительства, месяц: **6,2 ;**
фактически, месяц: **6,2 ;**

3. Объект (комплекс) имеет следующие основные технико-экономические показатели (мощность, производительность, производственная площадь, протяженность, вместимость, объем, пропускная способность, провозная способность, число рабочих мест и тому подобное, заполняется по всем объектам (кроме жилых домов) в единицах измерения соответственно целевой продукции или основным видам услуг):

Мощность, производительность и так далее	Единица измерения	По проекту		Фактически	
		общая (с учетом ранее принятых)	в том числе пускового комплекса или очереди	общая (с учетом ранее принятых)	в том числе пускового комплекса или очереди
Электротехнические решения					
Общая мощность 21кВт	кВт	ТП 2079 – 6,72кВт РП 10 - 4,76 кВт ТП 6302 – 4,2 кВт ТП 6156 – 4,2 кВт ТП 6128 – 6,72 кВт ТП 6276 – 6,44 кВт	—	ТП 2079 – 5,19 кВт ТП 2397 – 0,9 кВт ТП 6302 – 3,57 кВт ТП 6156 – 3,36 кВт ТП 6128 – 3,78 кВт ТП 6276 – 4,2 кВт	—
Опоры установка 51 шт	шт	ТП 2079 – 24 шт РП 10 – 17 шт ТП 6302 – 15 шт ТП 6156 – 15 шт ТП 6128 – 24 шт ТП 6276 – 23шт		ТП 2079 – 14 шт ТП 2397 ТП 6302 – 2 шт ТП 6156 – 2 шт ТП 6128 – 14 шт ТП 6276 – 19 шт	
Светильники 200 шт	шт	ТП 2079 – 48 шт РП 10 – 34 шт ТП 6302 – 30 шт ТП 6156 – 30 шт ТП 6128 – 48 шт ТП 6276 – 46 шт		ТП 2079 – 49 шт ТП 2397 – 9 шт ТП 6302 – 34 шт ТП 6156 – 32 шт ТП 6128 – 36 шт ТП 6276 – 40 шт	
Общая протяжённость 5,550	м	ТП 2079 – 924 м РП 10 – 786 м ТП 6302 – 647 м	—	ТП 2079 – 834 м ТП 2397 – 346 м ТП 6302 – 772 м	—

		ТП 6156 – 571 м ТП 6128 – 1021 м ТП 6276 – 799 м	ТП 6156 – 817 м ТП 6128 – 1330 м ТП 6276 – 1451 м

Водопровод поливочный

Общая протяженность	М.п.	13593	14022
Оросители для полива	шт	2470	2470
Клапан электромагнитный	шт	0	205
Пульт управления	шт	0	24
Колодцы	шт	40	42
Расходомер воды	шт	24	23

Выпуск продукции (оказания услуг), предусмотренной проектом в объеме, соответствующем нормам освоения проектных мощностей в начальный период _____;

факт начала выпуска продукции с указанием объема

4. Технологические и архитектурно-строительные решения по объекту характеризуются следующими данными:

Выполнена реконструкция покрытия тротуаров плиткой. Покрытие тротуаров и пешеходной площади выполнено из брусчатки, толщиной 60 мм. От бордюра дороги предусмотрен технический тротуар. Вдоль территории благоустройства выполнена частичная замена устаревших арычных лотков. Пешеходные тротуары выполнены с уклоном, не превышающим допустимый. По периметру зданий и сооружений устраивается отмостка шириной 0,8-1,0м. Площадь участка благоустроена созданием газонов и посадкой деревьев. Произведена реконструкция арычной системы, труб и дождеприемников на новые и перекрытия их в необходимых местах чугунными решетками. Выполнена реконструкция остановочного комплекса.

Водопровод поливочный

Система автоматизированного полива по ул. Богенбай батыра (от ул. Наурызбай батыра до ул. Каирбекова) разбита на двадцать четыре участка полива, состоящих из множества поливочных зон. Точками подключения каждого участка полива служат городские водопроводные сети диаметром 100 - 800 мм. В местах, приближенных к врезкам установлены колодцы с приборами учета на каждый участок полива. Счетчики-расходомеры приняты с дистанционным съемом показаний. Общая площадь озеленения – 12 212,35 м2, расчетный расход на полив – 88,88 м3/сутки. Полив зеленых насаждений выполнен статическими выдвижными оросителями с набором встраиваемых форсунок, с помощью которых регулируется распыление струи и радиус. Свободный напор у оросителей принят 10 м. Полив запускается с электромагнитных клапанов и кранов, установленных в клапанных боксах.

Магистральные и распределительные сети выполнены из полиэтиленовых труб, на фитиновых и компрессионных соединениях. Под проездами и тротуарами трубы - в стальном футляре с ВУС изоляцией.
Водопроводные колодцы системы полива зеленых насаждений - водопроводные из сборных железобетонных элементов, с учётом дополнительных мероприятий для сейсмических районов.

Электротехнические решения

Электроснабжение линий наружного освещения, предусмотрены от существующих линий наружного освещения и проектируемых шкафов управления наружного освещения ШУНО. Для электроснабжения шкафа ШУНО по улице Богенбай батыра была осуществлена прокладка кабельной линии КЛ-0,4кВ от РУ-0,4кВ существующего ТП 2397 до ШУНО.

Существующие ШУНО установлены на фасадах питающих трансформаторных подстанций:
ШУНО № 02-0024 на ТП-2079;
ШУНО № 05-0086 на ТП-6302;
ШУНО № 05-0177 на ТП-6156;
ШУНО № 05-0065 на ТП-6128;
ШУНО № 05-0081 на ТП-6276.

В установленном ШУНО предусмотрена возможность приема/передачи данных в диспетчерский пункт и устанавливается на фасаде питающего от ТП 2397.

Для подключения проектируемого ШУНО в РУ-0,4кВ трансформаторных подстанций установлены автоматические выключатели. Для подключения сетей наружного освещения от существующих ШУНО, предусмотрена установка ЯУО-9602 с автоматическими выключателями. Предусмотрено освещение проезжей части дороги, примыкающих тротуаров и зон отдыха вдоль улицы. Нормируемая освещенность принята для проезжей части улицы 20Лк, для тротуаров 6Лк.

Освещение проезжей части и тротуара выполняется консольными светодиодными светильниками закрытого типа JERA-B150, мощностью 150Вт для освещения проезжей части и JEPA-A060 мощностью 60Вт для освещения тротуаров. Светильники устанавливаются на кронштейнах на металлических опорах на высоте 10,0 м для освещения проезжей части и на высоте 5,0 м для освещения тротуаров.

В каждой опоре установлен автоматический выключатель с номинальным током 6А, для защиты светильника и подводящей к нему линии.

Управление освещением предусматривается автоматически со шкафа ШУНО.

Напряжение питания принято 380/220В. Распределение нагрузки по фазам – равномерное. Учет электроэнергии предусматривается существующими приборами учета, установленными в ШУНО, а также прибором учета, оснащенным устройством передачи данных в существующую систему АСКУЭ АО «АЖК», устанавливаемым в проектируемом ШУНО.

Кабели сети электроосвещения выполнены бронированным кабелем с алюминиевыми жилами расчетного сечения и прокладываются в траншеях на глубине 0,7 м от планировочной отметки земли. При пересечении с инженерными коммуникациями и проезжими дорогами кабели прокладываются в полиэтиленовых трубах ПЭ-100 SDR 17 диаметром 63 мм. При прохождении КЛ-0,4кВ под автомобильными дорогами кабель прокладывается в металлической трубе диаметром 159 мм и ПЭ-100 SDR 17 трубе диаметром 63мм и предусмотрена прокладка резервной металлической трубы диаметром 159мм.

краткие технические характеристики по особенностям его размещения, по основным материалам и конструкциям, инженерному и технологическому оборудованию

5. На объекте установлено предусмотренное проектом оборудование в количестве согласно актам о его приемке после индивидуального испытания и комплексного опробования;

6. Наружные инженерные коммуникации (холодное и горячее водоснабжение, канализация, теплоснабжение, газоснабжение, электроснабжение и связь) обеспечивают нормальную эксплуатацию объекта (здания, сооружения, помещения) и приняты городскими эксплуатационными организациями;

7. Сметная стоимость по утвержденному проекту (проектной-сметной документации): всего **1 150 982,44** тыс. тенге, в том числе строительно-монтажных работ **1 068 902,14** тыс. тенге; оборудования, инструмента и инвентаря **1 597,89** тыс. тенге;

8. Сметная стоимость основных фондов, принимаемых в эксплуатацию **1 025 562,76** тысяч тенге, в том числе:
стоимость строительно-монтажных работ **960 161,24** тысяч тенге;
стоимость оборудования, инструмента и инвентаря **3 288,79** тысяч тенге;

9. Доля местного содержания предусмотрена в проектно-сметной документации 100% и фактически применено 85% (на объектах, финансируемых за счет государственных инвестиций и средств квазигосударственного сектора);

10. Класс энергоэффективности здания _____;

11. Объект построен в соответствии с утвержденным проектом (проектно-сметной документацией) и требованиями государственных нормативных документов в области архитектуры, градостроительства и строительства.

РЕШИЛ: **« Разработка проектов преобразования жилищно-гражданских объектов (общественных пространств) по ул. Богенбай батыра (от ул.Наурызбай батыра до ул.Каирбекова)».**

наименование объекта (комплекса)

ПРИНЯТЬ В ЭКСПЛУАТАЦИЮ

Заказчик

КГУ «Управление комфортной городской среды города Алматы»

Нурашев С.С.

фамилия, имя, отчество (при наличии), подпись руководителя Место печати (при наличии)

Технический надзор

ТОО "Инженерно - производственный центр "Альянс", директор Базарбаев Нартай Тохтарович–Атеттат эксперта №KZ93VJE00018602 от 28.06.2016

фамилия, имя, отчество (при наличии), подпись эксперта Место печати (при наличии)

Авторский надзор

ТОО «Центр градостроительного проекта», директор Каныбеков Нурлыхан Азимханович

фамилия, имя, отчество (при наличии), подпись эксперта Место печати (при наличии)

Подрядчик (генеральный подрядчик)

ТОО «Сункар» директор Булекбаев В.Е.

фамилия, имя, отчество (при наличии), подпись руководителя Место печати (при наличии)

Приложение 3
к акту приемки объекта
в эксплуатацию
Форма

Технические характеристики объекта: **Преобразования жилищно-гражданских объектов (общественных пространств) по ул. Богенбай батыра (от ул. Наурызбай батыра до ул.Каирбекова)**
(линии электропередач)

№ п/п	Наименование	Единица измерения	Количество
1	2	3	4
1	Протяженность кабельной линий 0,4кВ	километр (далее – км)	5,550
2	Протяженность воздушной линий 0,4кв	км	0,2163
3	Площадь реконструируемых опор	м 2	367,20
4	Опоры (новые устанавливаемые):		
	СП-800-9/11-0,1	штук (далее – шт)	16
	СП-300-9,3/11,3-0,1	шт	7
	Стойка фланцевая стальная граненная коническая для уличного освещения типа СГКФ	шт	28
	Опоры (реконструируемые):		
	Силовые	шт	2
	Трубчатые с цокольным литьем	шт	49
5	Провода		
	Марки СИП-4 4х16мм^2	км	0,2163
	Металлические	шт	200
6	Арматура уличного		

	освещения. Светильники с LED лампами		
	JERA-B150	шт	100
	JEPA-A060	шт	100
7	Кабели		
	Марки АВБбШв 4х25мм^2 напряжением 0,4кВ	км	5,550
	Марки АВВГ 4х16 мм^2 напряжением 0,4кВ	км	0,03
	Марки ВВГнг 3х1,5 мм^2 напряжением 0,4кВ	км	1,8505
8	Муфты соединительные типа eks-1CT-4-16/50-ВЛ-М ГОСТ 13781.0-86	шт	15
9	Муфты концевые типа EPKT-0015-CEE01	шт	7
10	Дорожные покрытия кабельных сетей		
	асфальтобетонные	м 2	252,8

Заказчик

КГУ «Управление комфортной городской среды города Алматы»

Нурашев С.С.

фамилия, имя, отчество (при наличии), подпись руководителя Место печати (при наличии) М.П.

Авторский надзор

ТОО «Центр градостроительного проекта»

главный инженер Аждаров А.А

фамилия, имя, отчество (при наличии), подпись эксперта Место печати (при наличии) М.П.

Приложение 12
к акту приемки объекта
в эксплуатацию
форма

Технические характеристики объекта (зеленые насаждения) Преобразования жилищно-гражданских объектов (общественных пространств) по ул. Богенбай батыра (от ул. Наурызбай батыра до ул.Каирбекова)

№ п.п.	Наименование	Единица измерение	Количество	Примечание
1	2	3	4	5
1	Длина улицы	м	2100	
2	В том числе озелененная часть	м2		
3	Средняя ширина проезда	м		
4	Общая площадь объекта (проезд, сквер, парк, бульвар)	м2		
5	Под зелеными насаждениями, из них			
	под деревьями	м2		
	под кустарниками	м2		
	под цветниками	м2		
	под газонами	м2		
	в т.ч. - обыкновенные	м2		
	- партерные	м2		
	- луговые	м2		
6	*Мафы*			
	-Противотаранный боллард	шт	164	164
	-Скамья со спинкой	шт	52	52
	-Урна, тип 1	шт	52	52

	грунтовые	м2		
7	Под строениями	м2		
8	Под сооружениями	м2		
9	Под водоемами	м2		
10	Прочие	м2		
11	деревья	шт	65	65
12	кусты	шт		
13	кустарники	шт		
14	цветники			
15	газоны	м2	12212,35	12212,35
16	порода деревьев			
17	возраст	год		

Заказчик

КГУ «Управление комфортной городской среды города Алматы»

Нурашев С.С.

фамилия, имя, отчество (при наличии), подпись руководителя Место печати (приналичии) М.П.

Авторский надзор

ТОО «Центр градостроительного проекта»

главный инженер Аждаров А.А

фамилия, имя, отчество (при наличии), подпись эксперта Место печати (при наличии) М.П.

Приложение 13
к акту приемки объекта
в эксплуатацию
форма

Технические характеристики объекта Преобразования жилищно-гражданских объектов (общественных пространств) по ул. Богенбай батыра (от ул. Наурызбай батыра до ул.Каирбекова)

(сети, водоводы, коллекторы и тому подобное)

№ п/п	Наименование	Единицы измерения	Количество, протяженность	Примечание
1	2	3	4	5
Водопровод				
1	Водоводы (общая протяженность)	м		
	1) из стальных труб	м		
	2) из чугунных труб	м		
	3) из асбестоцементных труб	м		
	4) из железобетонных труб	м		
	5) из полиэтиленовых труб	м		
2	Распределительная сеть (общая протяженность)	м	14022	
	1) из стальных труб	м		
	2) из чугунных труб	м		
	3) из асбестоцементных труб	м		
	4) из полиэтиленовых труб	м	14022	
	5)	м		
3	Прочие устройства			
	Смотровой колодец	шт	42	
	Затвор дисковый d- 40	шт	3	
	" d- 50	шт	27	

	" d- 65	шт	17	
	d- 80	шт	13	
	d- 100	шт	4	
		шт		
	Кран d- 20	шт	325	
	" d-25	шт	312	
	" d-32	шт	320	
	" d-40	шт	130	
	" d-50	шт	115	
	" d-63	шт	45	
		шт		
	Питьевой фонтанчик	шт		
Канализация				
1	Коллекторы (общая протяженность)	м		
	1) из керамических труб	м		
	2) из чугунных труб	м		
	3) из бетонных труб	м		
	4) из асбестоцементных труб	м		
	5) из железобетонных труб	м		
	6)	м		
	7)	м		
2	Канализационная сеть (общая протяженность)	м		
	1) из керамических труб	м		

	2) из чугунных труб	м		
	3) из бетонных труб	м		
	4) из асбестоцементных труб	м		
	5) из железобетонных труб	м		
	6)	м		
3	Прочие устройства			
	Смотровой колодец	шт		
	Выпуск	шт		

Горизонтальный разрез колодца

Масштаб __М 150___

Вертикальный разрез колодца

Масштаб __М 150____

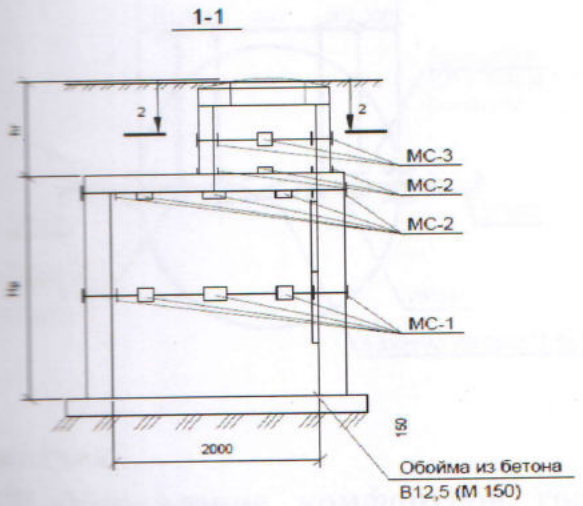

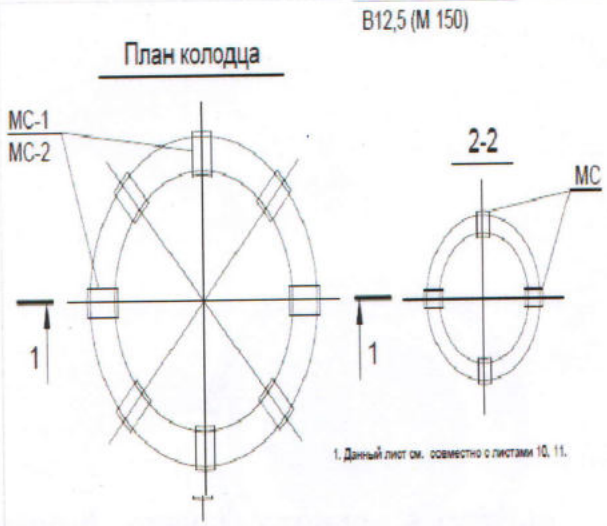

Спецификация

№ п/п	Наименование	Марка	Материал	Диаметр (размеры) (мм)	Количество	Примечание
1	устройство колодцев Д2000	КС20.9 СТ РК 1971-2010, ГОСТ 8020-90	тяжелого бетона класса В15	2000	21	
2	устройство колодцев Д1500	КС15.9 СТ РК 1971-2010, ГОСТ 8020-90	тяжелого бетона класса В15	1500	21	

Схема обвязки колодца к постоянным точкам-ориентирам

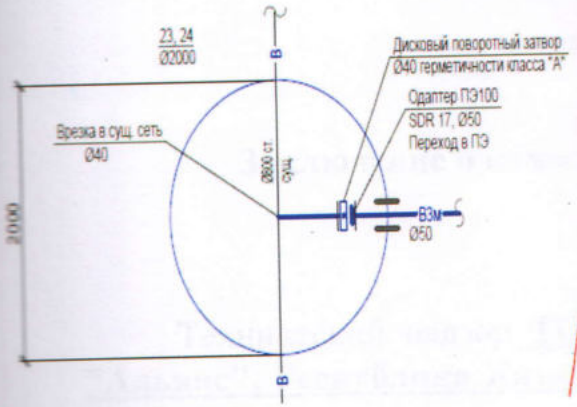

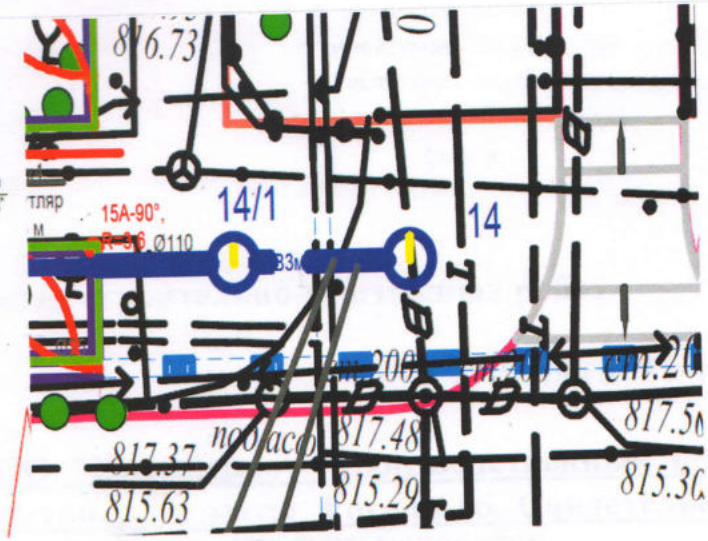

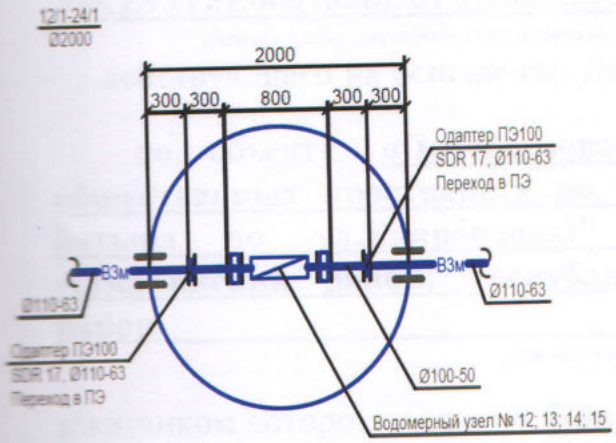

Заказчик

КГУ «Управление комфортной городской среды города Алматы»

Нурашев С.С.

М.П.

фамилия, имя, отчество (при наличии), подпись руководителя Место печати (приналичии)

Авторский надзор

ТОО «Центр градостроительного проекта»

главный инженер Аждаров А.А.

М.П.

фамилия, имя, отчество (при наличии), подпись эксперта Место печати (при наличии)

Приложение 1
к приказу Министра
по инвестициям и развитию
Республики Казахстан
от 24 апреля 2017 года№ 235
форма

Заключение о качестве строительно-монтажных работ

"27 " мая 2021 года

Технический надзор **ТОО "Инженерно - производственный центр "Альянс", Республика Казахстан, г. Алматы, Гоголя 86, Свидетельство об аккредитации №KZ26VWC00000709 от 30.01.2019 года.**

наименование организации, фамилия, имя, отчество руководителя, юридический адрес

в лице; **директора Базарбаев Нартай Тохтарович–Атесттат эксперта №KZ93VJE00018602 от 28.06.2016**

фамилия, имя, отчество (при наличии) экспертов, № аттестатов, дата получения

действующего на основании; Договора **№ 24- ТН от 26.05.2020 г.**

№ договора и дата

по объекту: **«Преобразования жилищно-гражданских объектов общественных пространств по ул.Богенбай Батыра (от ул.Наурызбай батыра до ул.Каирбекова)" Республика Казахстан, г.Алматы, Алмалинский район; Республика Казахстан, г.Алматы, Медеуский район.**

наименование и местонахождение объекта

заказчиком которого является **Коммунальное Государственное учреждение Управление комфортной городской среды города Алматы"руководитель Нурашев Сапар Сейлханович**

наименование организации, фамилия, имя, отчество (при наличии) руководителя

подтверждает, что:

1. Строительство объекта осуществлялось

1) подрядчиком (генеральным подрядчиком) **ТОО «Сункар» ГСЛ №14017468 от 12.11.2014**

наименование организации, № лицензии и дата получения

в лице **директора Булекбаева В.Е.**

фамилия, имя, отчество (при наличии) руководителя

2) субподрядными организациями **ТОО «Galaxia electric» ГСЛ №17014884 от 28. 08.2017**

наименование организации, № лицензии и дата получения

в лице директора **Со Я. К.**

фамилия, имя, отчество (при наличии) руководителя

2. Строительно-монтажные работы осуществлены в сроки:

начало работ **4 июня 2020**;

месяц, год

окончание работ **21 мая 2021**;

месяц, год

при продолжительности строительства, месяц:

по норме или по проекту организации строительства **6,2 месяца**;

фактически **6,2 месяца**;

3. Сметная стоимость по утвержденному проекту (проектной-сметной документации): всего **1 150 982,44** тыс. тенге, в том числе строительно-монтажных работ **1 068 902,14** тыс. тенге; оборудования, инструмента и инвентаря **1 597,89** тыс. тенге;

4. Сметная стоимость основных фондов, принимаемых в эксплуатацию **1 025 562,76** тысяч тенге, в том числе:
стоимость строительно-монтажных работ **960 161,24** тысяч тенге;
стоимость оборудования, инструмента и инвентаря **3 288,79** тысяч тенге;;

5. Объект построен в соответствии с проектом (проектно-сметной документацией) **ТОО «Центр градостроительного проекта», ГСЛ № 004702, 11.05.2001 г., Рабочий проект, КГУ Управление городского планирования и урбанистики г.Алматы, № №83 Ао/д от 22.02.2019 года**

наименование проектной организации, номер проекта

утвержденным(ой) **ТОО «Центр градостроительного проекта», ГСЛ № 004702, 11.05.2001 г., Рабочий проект, КГУ Управление городского планирования и урбанистики г.Алматы, № №83 Ао/д от 22.02.2019 г.**

наименование организации утвердившей (переутвердившей) проект и дата утверждения

и требованиями государственных нормативных документов в области архитектуры, градостроительства и строительства;

6. Примененные строительные материалы, конструкции, оборудование и изделия соответствуют проекту и требованиям государственных нормативов;

6-1. Доля местного содержания предусмотрена в проектно-сметной документации 100% и фактически применено 85% (на объектах, финансируемых за счет государственных инвестиций и средств квазигосударственного сектора);

7. Исполнительная техническая документация имеется в полном объеме;

8. Замечания, выданные техническим надзором в процессе строительства, устранены;

9.Завершенный строительством объект обеспечивает прочность, устойчивость и надежность на протяжении всего срока службы (эксплуатации, использования, применения) и соответствует требованиям государственных нормативов направленных на обеспечение интересов и безопасности собственников (пользователей) и общества в целом.

Технический надзор: **ТОО "Инженерно - производственный центр "Альянс", директор Базарбаев Нартай Тохтарович**

наименование организации, фамилия, имя, отчество (при наличии) руководителя,

подпись, дата *Место печати (при наличии)*

Базарбаев Нартай Тохтарович – Эксперт(ы) по техническому надзору №KZ93VJE00018602 от 28.06.2016 г

фамилия, имя, отчество (при наличии) эксперта (экспертов) № аттестатов

подпись, дата *Место печати (при наличии)*

Приложение 2
к приказу Министра
по инвестициям и развитию
Республики Казахстан
от 24 апреля 2017 года № 235
форма

Заключение о соответствии выполненных работ по проекту

«27» мая 2021 года

Авторский надзор **ТОО «Центр градостроительного проекта», Директор Каныбеков Нурлыхан Азимханович**
наименование организации, фамилия, имя, отчество (при наличии) руководителя

в лице **Аждаров А.А. ГСЛ № 004702 в соответствии с приказом № ПР-12 от 1.06.2020 г.**
фамилия, имя, отчество (при наличии) экспертов, № аттестатов и дата получения

действующего на основании **№ 27-АН от 25.05.2020 г.**
№ договора и дата

по объекту: **«Преобразования жилищно-гражданских объектов общественных пространств по ул.Богенбай Батыра (от ул. Наурызбай батыра до ул.Каирбекова)" Республика Казахстан, г.Алматы, Алмалинский район; Республика Казахстан, г.Алматы, Медеуский район.**
наименование и местонахождение объекта

заказчиком которого является **Коммунальное Государственное учреждение Управление комфортной городской среды города Алматы" Руководитель Нурашев Сапар Сейлханович**
наименование организации, фамилия, имя, отчество (при наличии) руководителя

подтверждает, что:

1. Строительство объекта осуществлялось

1) подрядчиком (генеральным подрядчиком) **ТОО «Сункар» ГСЛ № 14017468 от 12.11.2014.**
наименование организации, № лицензии и дата получения

в лице **директора Булекбаева В.Е.**
фамилия, имя, отчество (при наличии) руководителя

2) субподрядными организациями **ТОО «Galaxia electric» ГСЛ № 17014884 от 28.08.2017**
наименование организации, № лицензии и дата получения

в лице директора Со Я.К.
фамилия, имя, отчество (при наличии) руководителя

2. Строительно-монтажные работы осуществлены в сроки:
начало работ **4 июня 2020;**
месяц, год

окончание работ **21 « мая » 2021;**
месяц, год

при продолжительности строительства, месяц:
по норме или по проекту организации строительства: **6,2 месяца**;
фактически: **6,2 месяца**;

3. Примененные строительные материалы, конструкции, оборудование и изделия соответствуют требованиям проекта;

4. Замечания, выданные авторским надзором в процессе строительства, устранены;

5. Внесенные изменения в проект (проектно-сметную документацию) в процессе строительства выполнены в соответствии с требованиями нормативов в области архитектуры, градостроительства и строительства;

6. Объект построен в соответствии с проектом (проектно-сметной документацией) **ТОО «Центр градостроительного проекта», ГСЛ №004702, 11.05.2001 г., Рабочий проект, КГУ «Управление городского планирования и урбанистки г. Алматы», № №83 Ао/д от 22.02.2019 года**

наименование проектной организации, номер проекта

утвержденным (ой) **ТОО «Центр градостроительного проекта», ГСЛ №004702, 11.05.2001 г., Рабочий проект, КГУ «Управление городского планирования и Урбанистки г. Алматы», № №83 А о/д от 22.02.2019 года**

наименование организации, утвердившей (переутвердившей) проект и дата утверждения

Авторский надзор: **ТОО «Центр градостроительного проекта», Директор Каныбеков Нурлыхан Азимханович**

наименование организации, фамилия, имя, отчество (при наличии) руководителя

подпись, дата

Место печати (при наличии)

Эксперт по авторскому надзору **главный инженер Аждаров Алмаз Аскарбекович приказ № ПР-12 от 1 июня 2020г.**

фамилия, имя, отчество (при наличии) эксперта (экспертов) № аттестатов

подпись, дата

Место печати (при наличии)

Приложение 2 к к приказу Министра
по инвестициям и развитию
Республики Казахстан от
9 августа 2019 года № 632
Приложение 3
к приказу Министра
по инвестициям и развитию
Республики Казахстан
от 24 апреля 2017 года № 235
Форма

Декларация о соответствии

«27» мая 2021 года.

Подрядчик (генеральный подрядчик) **ТОО «Сункар»г. Алматы, ул. Ангарская 141, почтовый индекс 050014**

наименование организации, юридический адрес

в лице: **директора Булекбаева Виктора Ертасовича**

фамилия, имя, отчество (при наличии) руководителя организации

по объекту: **Преобразования жилищно-гражданских объектов (общественных пространств) по ул. Богенбай батыра (от ул. Наурызбай батыра до ул.Каирбекова)**

наименование, местонахождения объекта

заказчиком, которого является: **Коммунальное Государственное учреждение Управление комфортной городской среды города Алматы" Руководитель Нурашев Сапар Сейлханович**

наименование организации, фамилия, имя, отчество (при наличии) руководителя

удостоверяет, что:

1. Строительно-монтажные работы на объекте выполнены в соответствии с утвержденным проектом (проектно-сметной документацией), государственными нормативами в сфере архитектурной, градостроительной и строительной деятельности;

2. Субподрядные организации: **ТОО «Galaxiaelectric» ГСЛ № 17014884 от 28. 08.2017 г.**

наименование организации

3. Проект (проектно-сметная документация): **Рабочий проект ТОО «Центр градостроительного проекта», ГСЛ № 004702, 11.05.2001 г., Рабочий проект, КГУ «Управление городского планирования и урбанистики г. Алматы», № №83 А о/д от 22.02.2019 года**

наименование организации, утвердившей (пере утвердившей) проект и дата утверждения

4. Объект (комплекс) имеет следующие основные технико-экономические показатели (мощность, производительность, производственная площадь, протяженность, вместимость, объем, пропускная способность, провозная способность, число рабочих мест и тому подобное, заполняется по всем объектам (кроме жилых домов) в единицах измерения соответственно целевой продукции или основным видам услуг):

Мощность, производительность и так далее	Единица измерения	По проекту		Фактически	
		общая (с учетом ранее принятых)	в том числе пускового комплекса или очереди	общая (с учетом ранее принятых)	в том числе пускового комплекса или очереди
Электротехнические решения					
Общая мощность 21кВт	кВт	ТП 2079 – 6,72кВт РП 10 - 4,76 кВт ТП 6302 – 4,2 кВт ТП 6156 – 4,2 кВт ТП 6128 – 6,72 кВт ТП 6276 – 6,44 кВт	—	ТП 2079 – 5,19 кВт ТП 2397 – 0,9 кВт ТП 6302 – 3,57 кВт ТП 6156 – 3,36 кВт ТП 6128 – 3,78 кВт ТП 6276 – 4,2 кВт	—
Опоры установка 51 шт	шт	ТП 2079 – 24 шт РП 10 – 17 шт ТП 6302 – 15 шт ТП 6156 – 15 шт ТП 6128 – 24 шт ТП 6276 – 23шт		ТП 2079 – 14 шт ТП 2397 ТП 6302 – 2 шт ТП 6156 – 2 шт ТП 6128 – 14 шт ТП 6276 – 19 шт	
Светильники 200 шт	шт	ТП 2079 – 48 шт РП 10 – 34 шт ТП 6302 – 30 шт ТП 6156 – 30 шт ТП 6128 – 48 шт ТП 6276 – 46 шт		ТП 2079 – 49 шт ТП 2397 – 9 шт ТП 6302 – 34 шт ТП 6156 – 32 шт ТП 6128 – 36 шт ТП 6276 – 40 шт	
Общая протяжённость 5,550	м	ТП 2079 – 924 м РП 10 – 786 м ТП 6302 – 647 м ТП 6156 – 571 м ТП 6128 – 1021 м ТП 6276 – 799 м	—	ТП 2079 – 834 м ТП 2397 – 346 м ТП 6302 – 772 м ТП 6156 – 817 м ТП 6128 – 1330 м ТП 6276 – 1451 м	—
Водопровод поливочный					
Общая протяженность	М.п.	13593		14022	
Дренажи для полива	шт	2470		2470	
Клапан электромагнитный	шт	0		205	
Пульт управления	шт	0		24	
Колодцы	шт	40		42	
Расходомер воды	шт	24		23	

5. Технологические и архитектурно-строительные решения по объекту характеризуется следующими данными:

Выполнена реконструкция покрытия тротуаров плиткой. Покрытие тротуаров и пешеходной площади выполнено из брусчатки, толщиной 60 мм. От бордюра дороги предусмотрен технический тротуар. Вдоль территории благоустройства выполнена частичная замена устаревших арычных лотков. Пешеходные тротуары выполнены с уклоном, не превышающим допустимый. По периметру зданий и сооружений устраивается отмостка шириной 0,8-1,0м. Площадь участка благоустроена созданием газонов, посадкой деревьев. Произведена реконструкция арычной системы, труб и дождеприемников на новые и перекрытия их в необходимых местах чугунными решетками. Выполнена реконструкция остановочного комплекса.

Водопровод поливочный

Система автоматизированного полива по ул. Богенбай батыра (от ул. Наурызбай батыра до ул. Каирбекова) разбита на двадцать четыре участка полива, состоящих из множества поливочных зон. Точками подключения каждого участка полива служат городские водопроводные сети диаметром 100 - 800 мм. В местах, приближенных к врезкам установлены колодцы с приборами учета на каждый участок полива. Счетчики-расходомеры приняты с дистанционным съемом показаний. Общая площадь озеленения – 12212,35 м2, расчетный расход на полив – 88,88 м3/сутки. Полив зеленых насаждений выполнен статическими выдвижными оросителями с набором встраиваемых форсунок, с помощью которых регулируется распыление струи и радиус. Свободный напор у оросителей принят 10 м. Полив запускается с электромагнитных клапанов и кранов, установленных в клапанных боксах.
Магистральные и распределительные сети выполнены из полиэтиленовых труб, на фитиновых и компрессионных соединениях. Под проездами и тротуарами трубы - в стальном футляре с ВУС изоляцией.
Водопроводные колодцы системы полива зеленых насаждений - водопроводные из сборных железобетонных элементов, с учётом дополнительных мероприятий для сейсмических районов.

Электротехнические решения

Электроснабжение линий наружного освещения, предусмотрены от существующих линий наружного освещения и проектируемых шкафов управления наружного освещения ШУНО. Для электроснабжения шкафа ШУНО по улице Богенбай батыра была осуществлена прокладка кабельной линии КЛ-0,4кВ от РУ-0,4кВ существующего ТП 2397 до ШУНО.

Существующие ШУНО установлены на фасадах питающих трансформаторных
подстанций:
ШУНО № 02-0024 на ТП-2079;
ШУНО № 05-0086 на ТП-6302;
ШУНО № 05-0177 на ТП-6156;
ШУНО № 05-0065 на ТП-6128;
ШУНО № 05-0081 на ТП-6276.

В установленном ШУНО предусмотрена возможность приема/передачи данных в диспетчерский пункт и устанавливается на фасаде питающего от ТП 2397.

Для подключения, проектируемого ШУНО в РУ-0,4кВ трансформаторных подстанций установлены автоматические выключатели. Для подключения сетей наружного освещения от существующих ШУНО, предусмотрена установка ЯУО-9602 с автоматическими выключателями. Предусмотрено освещение проезжей части дороги, примыкающих тротуаров и зон отдыха вдоль улицы. Нормируемая освещенность принята для проезжей части улицы 20Лк, для тротуаров 6Лк.

Освещение проезжей части и тротуара выполняется консольными светодиодными светильниками закрытого типа JERA-B150, мощностью 150Вт для освещения проезжей части и JEPA-A060 мощностью 60Вт для освещения тротуаров. Светильники устанавливаются на кронштейнах на металлических опорах на высоте 10,0 м для освещения проезжей части и на высоте 5,0 м для освещения тротуаров.

В каждой опоре установлен автоматический выключатель с номинальным током 6А, для защиты светильника и подводящей к нему линии.

Управление освещением предусматривается автоматически со шкафа ШУНО.

Напряжение питания принято 380/220В. Распределение нагрузки по фазам – равномерное. Учет электроэнергии предусматривается существующими приборами учета, установленными в ШУНО, а также прибором учета, оснащенным устройством передачи данных в существующую систему АСКУЭ АО «АЖК», устанавливаемым в проектируемом ШУНО.

Кабели сети электроосвещения выполнены бронированным кабелем с алюминиевыми жилами расчетного сечения и прокладываются в траншеях на глубине 0,7 м от планировочной отметки земли. При пересечении с инженерными коммуникациями и проезжими дорогами кабели прокладываются в полиэтиленовых трубах ПЭ-100 SDR 17 диаметром 63 мм. При прохождении КЛ-0,4кВ под автомобильными дорогами кабель прокладывается в металлической трубе диаметром 159 мм и ПЭ-100 SDR 17 трубе диаметром 63мм и предусмотрена прокладка резервной металлической трубы диаметром 159мм.

краткие технические характеристики по особенностям его размещения, по основным материалам и конструкциям, инженерному и технологическому оборудованию

6. На объекте установлено предусмотренное проектом оборудование в количестве согласно актам о его приемке после индивидуального испытания и комплексного опробования.

7. Мероприятия по охране труда, обеспечению взрывобезопасности, пожаробезопасности, охране окружающей природной среды и антисейсмические мероприятия, предусмотренные проектом выполнены.

8. Строительно-монтажные работы осуществлены в сроки:

начало работ **«04» июня 2020 года;**
месяц, год

окончание работ **«21» мая 2021 года;**
месяц, год

при продолжительности строительства, месяц:

по норме или по проекту организации строительства, месяц: **6,2 ;**

фактически, месяц: **6,2 ;**

9. Примененные строительные материалы, конструкции, оборудование и изделия соответствуют требованиям проекта и государственных нормативов.

9-1. Доля местного содержания предусмотрена в проектно-сметной документации 100% и фактически применено 85% (на объектах, финансируемых за счет государственных инвестиций и средств квазигосударственного сектора);

10. Исполнительная геодезическая съемка фактического положения подземных инженерных сетей и/или зданий (сооружений) выполнена (обязательное приложение к декларации о соответствии);

10-1. Исполнительная техническая документация имеется в полном объеме, в том числе в электронном модуле;

11. Наружные инженерные коммуникации (холодное и горячее водоснабжение, канализация, теплоснабжение, газоснабжение, электроснабжение и связь) обеспечивают нормальную эксплуатацию объекта, что подтверждается поставщиками услуг по инженерному и коммунальному обеспечению. Поставщики услуг по инженерному и коммунальному обеспечению:

_____

наименование организации, фамилия, имя, отчество(при наличии), подпись руководителя, дата Место печати(при наличии)

Поставщики услуг по инженерному и коммунальному обеспечению мер:

АО «Алматы Қала Жарық» **Жармагамбетов А.М.**

наименование организации, фамилия, имя, отчество (при наличии), подпись руководителя, дата Место печати(при наличии)

12.Шумоизоляция здания соответствует проекту и подтверждается экспертным заключением выдаваемым государственной организацией осуществляющее санитарно-эпидемиологическую экспертизу по результатам лабораторных замеров проведенных аккредитованными испытательными лабораториями (центрами) (экспертное заключение прилагается)

13.Обеспечен доступ для маломобильных групп населения, что подтверждается органами социальной защиты населения.

Подрядчик (генеральный подрядчик) ТОО **«Сункар»** считает объект: **Преобразование жилищно-гражданских объектов (общественных пространств) по ул. Бигенбай батыра (от ул. Наурызбай батыра до ул.Жанибекова)**

(Наименование объекта (комплекса)),

готовым к приемке в эксплуатацию, гарантирует качество выполненных строительно-монтажных и специальных работ, и принимает на себя обязательство устранять дефекты, возникшие по его вине при строительстве объекта согласно гарантийного срока в соответствии с законодательством Республики Казахстан.

Подрядчик (генеральный подрядчик)

ТОО «Сункар» директор Булекбаев В.Е.

фамилия, имя, отчество (при наличии), подпись руководителя Место печати (при наличии)

Казакстан Республикасы Алматы каласы ЖАУАПКЕРШІЛІГІ ШЕКТЕУЛІ СЕРІКТЕСТІГІ СУНКАР ТОВАРИЩЕСТВО ОГРАНИЧЕННОЙ ОТВЕТ-СТЬЮ город Алматы Республика Казахстан

Всего прошито, пронумеровано
и скреплено печатью
26 лист(ов), (ах)
подпись

«АЛМАТЫ ҚАЛАСЫ ҚАЛА ҚҰРЫЛЫСЫН БАҚЫЛАУ БАСҚАРМАСЫ» КОММУНАЛДЫҚ МЕМЛЕКЕТТІК МЕКЕМЕСІ

КОММУНАЛЬНОЕ ГОСУДАРСТВЕННОЕ УЧРЕЖДЕНИЕ «УПРАВЛЕНИЕ ГРАДОСТРОИТЕЛЬНОГО КОНТРОЛЯ ГОРОДА АЛМАТЫ»

050057 Алматы қаласы, Абай даңғылы, 90
тел/факс: (727) 2298136 e-mail: u.gask@almaty.gov.kz

050057 г. Алматы, пр. Абая, 90
тел/факс: (727) 2298136 e-mail: u.gask@almaty.gov.kz

21.10.2021 №002216214593

ФН АО «Государственная корпорация «Правительство для граждан» по г. Алматы

Управление комфортной городской среды города Алматы
г.Алматы, пл. Республики, 4

Управление градостроительного контроля города Алматы, рассмотрев представленные документы (расписка №002216214593) по вводу в эксплуатацию объекта «Преобразование жилищно-гражданских объектов (общественных пространств) по ул. Богенбай батыра (от ул. Наурызбай батыра, до ул. Каирбекова)», расположенного по адресу: г. Алматы, Алмалинский район, Медеуский район, сообщает, что представленные документы соответствуют приказам Министра по инвестициям и развитию РК от 24 апреля 2017 года за №234, 235, приказам Министра индустрии и инфраструктурного развития Республики Казахстан от 9 августа 2019 года №632, от 8 февраля 2021 года №53.

Дальнейшая регистрация в соответствии с п.8 ст.73 Закона РК «Об архитектурной, градостроительной и строительной деятельности в Республике Казахстан» осуществляется ФН АО «Государственная корпорация «Правительство для граждан» по городу Алматы.

Заместитель руководителя **О. Тулебаев**

Исп. Е. Шахметов
тел.: 229-20-99

«АЛМАТЫ ҚАЛАСЫ ҚАЛАЛЫҚ ЖОСПАРЛАУ ЖӘНЕ УРБАНИСТИКА БАСҚАРМАСЫ»
КОММУНАЛДЫҚ МЕМЛЕКЕТТІК МЕКЕМЕСІ

КОММУНАЛЬНОЕ ГОСУДАРСТВЕННОЕ УЧРЕЖДЕНИЕ
«УПРАВЛЕНИЕ ГОРОДСКОГО ПЛАНИРОВАНИЯ И УРБАНИСТИКИ ГОРОДА АЛМАТЫ»

050057, Алматы қаласы, Абай даңғылы, 90
тел: (727) 240 80 00, 240 80 01
тел/факс: (727) 240 80 03, e-mail:u.aig@almaty.gov.kz

050057, город Алматы, пр. Абая, 90
тел: (727) 240 80 00, 240 80 01
тел/факс: (727) 240 80 03, e-mail:u.aig@almaty.gov.kz

23.09.21 № 052-02-2669-И

Филиал некоммерческого акционерного общества «Государственная корпорация «Правительство для граждан» по городу Алматы

КГУ "Управление комфортной городской среды г. Алматы"

[illegible]ление городского планирования и урбанистики города Алматы рас[illegible] письмо за № 002214809298 от 22.09.2021 года, касательно рег[illegible] прав (обременений) на недвижимое имущество сообщает.

[illegible] приемки объекта в эксплуатацию расположенного по адресу: г. [illegible], по ул. Богенбай батыра (от ул. Наурызбай батыра до ул. Ка[illegible]), внесён в журнал учёта введенных в эксплуатацию объектов за № [illegible] 23.09.2021г.

За[illegible]ль руководителя **Е. Сембаев**

ис[illegible]
те[illegible]. 213

0066246