Форма
в редакции приказа
Министра индустрии и
инфраструктурного
развития Республики
Казахстан
от 9 августа 2019 года
№ 632;
с изменениями, внесенными
приказом Министра
индустрии и
инфраструктурного
развития Республики
Казахстан
от 8 февраля 2021 года
№ 53

Приложение 3
к приказу Министра
по инвестициям и развитию
Республики Казахстан
от 24 апреля 2017 года № 235

Декларация о соответствии

«_30___» _октября__20____ г.

Подрядчик (генеральный подрядчик) **_ТОО «Компания НурайСтрой», директор Акмагамбетов Жанат Канатович, Республика Казахстан, Восточно-Казахстанская область, город Усть-Каменогорск, улица Мызы, дом 13, нежилое помещение 1в, офис 204**
наименование организации, юридический адрес

в лице **_Акмагамбетова Жаната Канатовича**
фамилия, имя, отчество (при наличии) руководителя организации

по объекту: **_Строительство водопровода в селе Харьковка Актогайского района Павлодарской области,**
наименование, местонахождения объекта

заказчиком которого является **_Государственное учреждение «Отдел реального сектора экономики Актогайского района», руководитель Байбусинов Серик Ульжабаевич**
наименование организации, фамилия, имя, отчество (при наличии) руководителя

удостоверяет, что:

1. Строительно–монтажные работы на объекте выполнены в соответствии с утвержденным проектом (проектно–сметной документацией), государственными нормативами в сфере архитектурной, градостроительной и строительной деятельности;

2. Субподрядные организации: **ТОО «Азия Строй KZ» ГСЛ №00538 от 10.10.2006г, ТОО «КазЕвроСтрой» ГСЛ № 19007070, дата выдачи 26.03.2019 год, ТОО «Asia-Build» №ГСЛ №14012161, дата выдачи 20.08.2014 год, ТОО «Respect Story ProJect» ГСЛ №000293, дата выдачи 06.03.2018 г**

наименование организации

;

3. Проект (проектно-сметная документация) **ТОО «Казахстанский проектно -исследовательский институт «КАЗАХСТАНПРОЕКТ», № 071-18**

наименование проектной организации, номер проекта

утвержден (а) **ГУ «Отдел реального сектора экономики Актогайского района", 8 мая 2018 года**;

наименование организации утвердившей (переутвердившей) проект и дата утверждения

4. Объект (комплекс) имеет следующие основные технико-экономические показатели (мощность, производительность, производственная площадь, протяженность, вместимость, объем, пропускная способность, провозная способность, число рабочих мест и тому подобное, заполняется по всем объектам (кроме жилых домов) в единицах измерения соответственно целевой продукции или основным видам услуг):

Мощность, производительность и так далее	Единица измерения	По проекту		Фактически	
		общая (с учетом ранее принятых)	в том числе пускового комплекса или очереди	общая (с учетом ранее принятых)	в том числе пускового комплекса или очереди
Сети водопровода	м	16 055,3	16 055,3	16 055,3	16 055,3
Пожарные гидранты	шт	36	36	36	36
Насосная станция 1 подъема (2 шт)	м3/час	6,8	6,8	6,8	6,8
Насосная станция 2 подъема с учетом пожаротушения	м3/час	81,32	81,32	81,32	81,32
Сооружение водоподготовки	м3/час	13,6	13,6	13,6	13,6
Резервуар запаса воды (3 шт)	м3	300	300	300	300
Резервуар сбросных вод	м3	100	100	100	100

5. Технологические и архитектурно-строительные решения по объекту характеризуется следующими данными: **водоснабжение выполнено из трех скважин №№ 81-20, 82-20 и 83-20 с дебитом 3,5 л/с, насосами марки LOWARA (Италия), надземного исполнения в блочно-модульном здании. Вода со**

скважин попадает в установку водоподготовки для комбинированной очистки мембранами. Чистая вода после, очистки поступает в переливные резервуары, емкостью 3*100 м3 для накопления и дальнейшего использования, а грязная вода сбрасывается в резервуар емкостью 100 м3, после чего откачивается спецмашинами. Чистая вода с комплектной насосной станции второго подъема под напором поступает к потребителям. Протяженность сети 16,05 км, из полиэтилена низкого давления SDR17, диаметром 160 и 63 мм. Для подвода к домам использованы трубы диаметром 40 мм, в количестве 6150 м, к 134 потребителям; Для тушения пожара предусмотрены 36 пожарных гидрантов. Всего на всей трассе смонтировано 96 колодецев; ;

краткие технические характеристики по особенностям его размещения, по основным материалам и конструкциям, инженерному и технологическому оборудованию

6. На объекте установлено предусмотренное проектом оборудование в количестве **16 единиц** согласно актам о его приемке после индивидуального испытания и комплексного опробования;

7. Мероприятия по охране труда, обеспечению взрывобезопасности, пожаробезопасности, охране окружающей природной среды и антисейсмические мероприятия, предусмотренные проектом выполнены;

8. Строительно-монтажные работы осуществлены в сроки:

начало работ **17.04.2020** ;

месяц, год

окончание работ **31.10.2021** ;

месяц, год

при продолжительности строительства, месяц: **8**

по норме или по проекту организации строительства, месяц: **8** ;

фактически, месяц: **18,5** ;

9. Примененные строительные материалы, конструкции, оборудование и изделия соответствуют требованиям проекта и государственных нормативов;

9-1. Доля местного содержания предусмотрена в проектно-сметной документации 100 % и фактически применено 83,5 % (на объектах финансируемых за счет государственных инвестиций и средств квазигосударственного сектора);

10. Исполнительная геодезическая съемка фактического положения подземных инженерных сетей и/или зданий (сооружений) выполнена (обязательное приложение к декларации о соответствии);

10-1. Исполнительная техническая документация имеется в полном объеме, в том числе в электронном модуле;

11. Наружные инженерные коммуникации (холодное и горячее водоснабжение, канализация, теплоснабжение, газоснабжение, электроснабжение и связь) обеспечивают нормальную эксплуатацию объекта, что подтверждается поставщиками услуг по инженерному и коммунальному обеспечению.

Поставщики услуг по инженерному и коммунальному обеспечению:

_____

_____

наименование организации, фамилия, имя, отчество (при наличии),
подпись руководителя, дата

Место печати (при наличии) _____

12. Шумоизоляция здания соответствует проекту и подтверждается экспертным заключением выдаваемым государственной организацией осуществляющей санитарно-эпидемиологическую экспертизу по результатам лабораторных замеров проведенных аккредитованными испытательными лабораториями (центрами) (экспертное заключение прилагается);

13. Обеспечен доступ для маломобильных групп населения, что подтверждается органами социальной защиты населения

_____

наименование организации, фамилия, имя, отчество (при наличии),
подпись руководителя, дата

Место печати (при наличии) _____

Подрядчик (генеральный подрядчик) считает объект **Водопровод в селе Харьковка Актогайского района, Павлодарской области**
готовым к приемке в эксплуатацию

наименование объекта (комплекса)

гарантирует качество выполненных строительно-монтажных и специальных работ, и принимает на себя обязательство устранять дефекты, возникшие по его вине при строительстве объекта согласно гарантийного срока в соответствии с законодательством Республики Казахстан.

Подрядчик (генеральный подрядчик)
Акмагамбетов Жанат Канатович 30.11.2021

фамилия, имя, отчество (при наличии) руководителя, подпись, дата

Место печати (при наличии) _____

Приложение 2
к приказу Министра
по инвестициям и развитию
Республики Казахстан
от 24 апреля 2017 года № 235

Форма

Заключение о соответствии выполненных работ проекту

«_30___»_октября_____2021__ г.

Авторский надзор __**ТОО «Казахстанский проектно-исследовательский институт «КАЗАХСТАНПРОЕКТ», технический директор Альжанов Марат Исаевич**

наименование организации, фамилия, имя, отчество (при наличии) руководителя

в лице __**Зайцева Владимира Яковлевича, № 14003241 от 24.02.2014**

фамилия, имя, отчество (при наличии) экспертов, № аттестатов и дата получения

действующего на основании_**17.04.2020 0:00:00 № 25**

№ договора и дата

по объекту:__**Строительство водопровода в селе Харьковка Актогайского района Павлодарской области**_____,

наименование и местонахождение объекта

заказчиком которого является __**Государственное учреждение «Отделреального сектора экономики Актогайского района»**

наименование организации, фамилия, имя, отчество (при наличии) руководителя

подтверждает, что:

1. Строительство объекта осуществлялось

1) подрядчиком (генеральным подрядчиком) __**ТОО «Компания НурайСтрой», лицензия № 14019281 от 18.12.2014 г**

наименование организации, № лицензии и дата получения

в лице __**Акмагамбетова Жаната Канатовича**

фамилия, имя, отчество (при наличии) руководителя

2) субподрядными организациями_____

ТОО «Азия Строй KZ» ГСЛ №00538 от 10.10.2006г.,

наименование организации, № лицензии и дата получения

в лице **директора Сахиповой Зауре Темербековны;**

фамилия, имя, отчество (при наличии) руководителя

ТОО «КазЕвроСтрой» №ГСЛ № 19007070, дата выдачи 26.03.2019 год

наименование организации, № лицензии и дата получения

в лице **директора Мукаева Бахтияра Капановича;**

фамилия, имя, отчество (при наличии) руководителя

ТОО «Asia-Build» №ГСЛ №14012161, дата выдачи 20.08.2014 год

наименование организации, № лицензии и дата получения

в лице **директора Кожанова Бауржана Талгатбековича;**

фамилия, имя, отчество (при наличии) руководителя

ТОО «Respect Story ProJect» ГСЛ №000293, дата выдачи 06.03.2018 г

наименование организации, № лицензии и дата получения

в лице **директора Рахметова Руслана Каиргалиевича**;

фамилия, имя, отчество (при наличии) руководителя

2. Строительно-монтажные работы осуществлены в сроки:

начало работ **17.04.2020**;

месяц, год

окончание работ **31.10.2021**;

месяц, год

при продолжительности строительства, месяц: **8**

по норме или по проекту организации строительства **8** месяц;

фактически **18,5** месяц;

3. Примененные строительные материалы, конструкции, оборудование и изделия соответствуют требованиям проекта;

4. Замечания, выданные авторским надзором в процессе строительства, устранены;

5. Внесенные изменения в проект (проектно-сметную документацию) в процессе строительства выполнены в соответствии с требованиями нормативов в области архитектуры, градостроительства и строительства;

6. Объект построен в соответствии с проектом (проектно-сметной документацией) **ТОО КПИИ «КАЗАХСТАНПРОЕКТ», № 071-18**,

наименование проектной организации, номер проекта

утвержденным (ой) **ГУ «Отдел реального сектора экономики Актогайского района", 8 мая 2018 года**

наименование организации утвердившей (переутвердившей) проект и дата утверждения

Авторский надзор:

организация **ТОО КПИИ «Казахстанпроект», технический директор Альжанов Марат Исаевич**

наименование организации, фамилия, имя, отчество (при наличии) руководителя, подпись, дата

Место печати (при наличии)

эксперт(ы) по авторскому надзору **Зайцев Владимир Яковлевич№ 14003241 от 24.02.2014**

фамилия, имя, отчество (при наличии) эксперта (экспертов), № аттестатов, подпись, дата

Место печати (при наличии)

Форма
с изменениями, внесенными
приказом Министра
индустрии и
инфраструктурного развития
Республики Казахстан
от 8 февраля 2021 года № 53

Приложение 1
к приказу Министра
по инвестициям и развитию
Республики Казахстан
от 24 апреля 2017 года
№ 235

Заключение о качестве строительно-монтажных работ

«_30____»_октября_____2021__ г.

Технический надзор **ТОО «Дирекция строящихся предприятий «СТРОЙИНТЕГРАЦИЯ», руководитель регионального подразделения Омаров Тимур Акботаулы, РК, Акмолинская обл., Целиноградский р-он, Косшынский с.о. с. Косшы, мкр. Лесная поляна, строение, 1А**

наименование организации, фамилия, имя, отчество (при наличии) руководителя, юридический адрес

в лице **инженера по техническому надзору Абдрахманова Азамата Кудайбергеновича, № KZ07VJE18307 от 17.06.2016**

фамилия, имя, отчество (при наличии) экспертов, № аттестатов, дата получения

действующего на основании 30.03.2020 0:00:00 № 23

№ договора и дата

по объекту: **Строительство водопровода в селе Харьковка Актогайского района Павлодарской области, второй- нормальный уровень ответственности**

наименование и местонахождение объекта,

заказчиком которого является

Государственное учреждение «Отдел реального сектора экономики Актогайского района», руководитель Байбусинов Серик Ульжабаевич

наименование организации, фамилия, имя, отчество (при наличии) руководителя

подтверждает, что:

1. Строительство объекта осуществлялось

1) подрядчиком (генеральным подрядчиком) **ТОО «Компания НурайСтрой», лицензия № 14019281 от 18.12.2014 г**

наименование организации, № лицензии и дата получения

в лице **Акмагамбетова Жаната Канатовича**

фамилия, имя, отчество (при наличии) руководителя

2) субподрядными организациями

ТОО «Азия Строй KZ» ГСЛ №00538 от 10.10.2006г.,

наименование организации, № лицензии и дата получения

в лице **директора Сахиповой Зауре Темербековны;**

фамилия, имя, отчество (при наличии) руководителя

ТОО «КазЕвроСтрой» №ГСЛ № 19007070, дата выдачи 26.03.2019 год

наименование организации, № лицензии и дата получения

в лице **директора Мукаева Бахтияра Капановича;**

фамилия, имя, отчество (при наличии) руководителя

ТОО «Asia-Build» №ГСЛ №14012161, дата выдачи 20.08.2014 год

наименование организации, № лицензии и дата получения

в лице **директора Кожанова Бауржана Талгатбековича;**

фамилия, имя, отчество (при наличии) руководителя

ТОО «Respect Story ProJect» ГСЛ №000293, дата выдачи 06.03.2018 г

наименование организации, № лицензии и дата получения

в лице **директора Рахметова Руслана Каиргалиевича**;

фамилия, имя, отчество (при наличии) руководителя

2. Строительно-монтажные работы осуществлены в сроки:

начало работ **17.04.2020**;

месяц, год

окончание работ **31.10.2021**;

месяц, год

при продолжительности строительства, месяц: **8**

по норме или по проекту организации строительства **8,5** месяц;

фактически **18,5** месяц;

3. Сметная стоимость по утвержденному проекту (проектно-сметной документации):

всего **782 647,769** тысяч тенге, в том числе строительно-монтажных работ **547 497,476** тысяч тенге, оборудования, инструмента и инвентаря **197 757,669** тысяч тенге;

4. Сметная стоимость основных фондов, принимаемых в эксплуатацию **699 600,815** тысяч тенге, в том числе:

стоимость строительно-монтажных работ **496 311,730** тысяч тенге;

стоимость оборудования, инструмента и инвентаря **174 417,901** тысяч тенге;

5. Объект построен в соответствии с проектом (проектно-сметной документацией) **ТОО КПИИ «КАЗАХСТАНПРОЕКТ», № 071-18**

наименование проектной организации, номер проекта

утвержденным(ой) **ГУ «Отдел реального сектора экономики Актогайского района", 8 мая 2018 года**

наименование организации утвердившей (переутвердившей) проект и дата утверждения и требованиями государственных нормативных документов в области архитектуры, градостроительства и строительства.

6. Примененные строительные материалы, конструкции, оборудование и изделия соответствуют проекту и требованиям государственных нормативов.

6-1. Доля местного содержания предусмотрена в проектно-сметной документации 100 % и фактически применено 83,5 % (на объектах финансируемых за счет государственных инвестиций и средств квазигосударственного сектора);

7. Исполнительная техническая документация имеется в полном объеме, в том числе в электронном модуле;

8. Замечания, выданные техническим надзором в процессе строительства устранены.

9. Завершенный строительством объект обеспечивает прочность, устойчивость и надежность на протяжении всего срока службы (эксплуатации, использования, применения) и соответствует требованиям государственных нормативов направленных на обеспечение интересов и безопасности собственников (пользователей) и общества в целом.

Технический надзор:

организация **ТОО «ДСП «СТРОЙИНТЕГРАЦИЯ», руководитель регионального подразделения Омаров Тимур Акботаулы**

наименование организации, фамилия, имя, отчество (при наличии) руководителя, подпись, дата

Место печати (при наличии)

эксперт (ы) по техническому надзору **Абдрахманов Азамат Кудайбергенович, № KZ07VJE18307 от 17.06.2016**

фамилия, имя, отчество (при наличии) эксперта (экспертов), № аттестатов, подпись, дата

Место печати (при наличии)

Форма
в редакции приказа
Министра индустрии и
инфраструктурного
развития Республики
Казахстан
от 8 февраля 2021 года
№ 53

Утвержден
приказом Министра
по инвестициям и развитию
Республики Казахстан
от 24 апреля 2017 года
№ 234

Акт приемки объекта в эксплуатацию

«18» ноября 2021 г.

Заказчик **Государственное учреждение «Отделреального сектора экономики Актогайского района», БИН 110740008617, тел. 8 718 41 22062, Павлодарская область, Актогайский район, с. Актогай, Кабылбека Алина, 97**

фамилия, имя, отчество (при его наличии) ИИН, телефон – для физических лиц, наименование организации – для юридических лиц, БИН, телефон, почтовый индекс, область, город, район, населенный пункт, наименование улицы, номер дома/здания (стационарного помещения)

на основании:

Декларации о соответствии (прилагается) от «30» октября **2021 г., ТОО «Компания НурайСтрой», директор Акмагамбетов Жанат Канатович,** ***Юридический адрес*****: Республика Казахстан, Восточно-Казахстанская область, город Усть-Каменогорск, улица Мызы, дом 13, нежилое помещение 1в, офис 204, БИН 040840003535, тел. +77019839492**,

дата подписания декларации, наименование подрядной (генподрядной) организации, фамилия, имя, отчество (при его наличии) руководителя, юридический адрес, БИН, телефон

Заключения о качестве строительно-монтажных работ (прилагается) от «30». октября **2021 г, ТОО «Дирекция строящихся предприятий «СТРОЙИНТЕГРАЦИЯ», инженер по техническому надзору Абдрахманов Азамат Кудайбергенович, № KZ07VJE18307 от 17.06.2016, БИН 080340021473, тел. 87019144587**,

дата заключения, наименование организации, фамилия, имя, отчество (при его наличии) экспертов технического надзора, № и дата получения аттестатов, БИН, телефон

Заключения о соответствии выполненных работ проекту (прилагается) от «30». октября **2021 г, ТОО «Казахстанский проектно -исследовательский институт «КАЗАХСТАНПРОЕКТ», авторский надзор Зайцев Владимир Яковлевич, № 14003241 от 24.02.2014, БИН 950940000029, 8(718)2554420**,

дата подписания заключения, наименование организации, фамилия, имя, отчество (при его наличии) экспертов авторского надзора, № и дата получения аттестатов, БИН, телефон

произведя осмотр готовности предъявленного подрядчиком (генеральным подрядчиком) к приемке в эксплуатацию объекта: **Строительство водопровода в селе Харьковка Актогайского района Павлодарской области, второй-нормальный уровень ответственности**

наименование объекта, вид строительства (новое, расширение, реконструкция, техническое перевооружение, модернизация, капитальный ремонт) уровень ответственности, техническая и технологическая сложность объекта по адресу

Республика Казахстан, Павлодарская область, Актогайский район, Актогайский с.о., с. Харьковка,

(область, район, населенный пункт, микрорайон, квартал, улица, номер дома (корпуса)

проверив комплектность исполнительной технической документации, в том числе посредством электронного модуля исполнительной технической документации «__» _____ 20__ года,

дата ознакомления

подтверждает что:

1. Строительство объекта осуществлено на основании:

1) правоустанавливающего документа на земельный участок от "11" 04 2019 года №25;

документ, подтверждающий наступление юридических фактов (юридических составов), на основании которых возникают, изменяются или прекращаются права на земельный участок, в том числе договоры, решения судов, правовые акты исполнительных органов, свидетельство о праве на наследство, передаточный акт или разделительный баланс при реорганизации негосударственных юридических лиц, владеющих земельным участком на праве собственности или выкупивших право временного возмездного землепользования (аренды)

либо решения о реконструкции (перепланировке, переоборудовании) помещений (отдельных частей) существующих зданий от "___"_____20___года №_____;

наименование органа вынесшего решение

2) талона о приеме уведомления о начале строительно-монтажных работ **ГУ «Управление градостроительного и земельного контроля Павлодарской области», 17/04/2020 15:24, № KZ25REA00168908, 10.09.2021 17:26 № KZ65REA00241132**

наименование органа принявшего уведомление, дата и № принятия талона

3) проекта (проектно-сметной документации) **ТОО КПИИ «КАЗАХСТАНПРОЕКТ», № 071-18**

наименование проектной организации, номер проекта

утвержденного (й) **№ 071-18, ГУ «Отдел реального сектора экономики Актогайского района", 8 мая 2018 года**;

дата и номер проекта, наименование организации утвердившей (переутвердившей) проект и дата утверждения

2. Строительно-монтажные работы осуществлены в сроки:

начало работ **17.04.2020**;

месяц, год

окончание работ **31.10.2021**;

месяц, год

при продолжительности строительства, месяц: **8**
по норме или по проекту организации строительства, месяц: **8**;
фактически, месяц: **18,5**;

3. Объект (комплекс) имеет следующие основные технико-экономические показатели (мощность, производительность, производственная площадь, протяженность, вместимость, объем, пропускная способность, провозная способность, число рабочих мест и тому подобное, заполняется по всем объектам (кроме жилых домов) в единицах измерения соответственно целевой продукции или основным видам услуг):

Мощность, производительность и так далее	Единица измерения	По проекту		Фактически	
		общая (с учетом ранее принятых)	в том числе пускового комплекса или очереди	общая (с учетом ранее принятых)	в том числе пускового комплекса или очереди
Сети водопровода	м	16 055,3	16 055,3	16 055,3	16 055,3
Пожарные гидранты	шт	36	36	36	36
Насосная станция 1 подъема (3 шт)	м3/час	6,8	6,8	6,8	6,8
Насосная станция 2 подъема с учетом пожаротушения	м3/час	81,32	81,32	81,32	81,32
Сооружение водоподготовки	м3/час	13,6	13,6	13,6	13,6
Резервуар запаса воды (3 шт)	м3	300	300	300	300
Резервуар сбросных вод	м3	100	100	100	100

Выпуск продукции (оказания услуг), предусмотренной проектом в объеме, соответствующим нормам освоения проектных мощностей в начальный период_____;

факт начала выпуска продукции с указанием объема

4. Технологические и архитектурно-строительные решения по объекту характеризуются следующими данными: **водоснабжение выполнено из трех скважин №№ 81-20, 82-20 и 83-20 с дебитом по 3,5 л/с, насосами марки LOWARA (Италия), надземного исполнения в блочно-модульном здании. Вода со скважин попадает в установку водоподготовки для комбинированной очистки мембранами. Чистая вода после, очистки поступает в переливные резервуары, емкостью 3*100 м3 для накопления и дальнейшего использования, а грязная вода сбрасывается в резервуар емкостью 100 м3, после чего откачивается спецмашинами. Чистая вода с комплектной насосной станции второго подъема под напором поступает к потребителям.**

Протяженность сети 16,05 км, из полиэтилена низкого давления SDR17, диаметром 160 и 63 мм. Для подвода к домам использованы трубы диаметром 40 мм, в количестве 6150 м, к 134 потребителям; Для тушения пожара предусмотрены 36 пожарных гидрантов. Всего на всей трассе смонтировано 96 колодецев;

краткие технические характеристики по особенностям его размещения, по основным материалам и конструкциям, инженерному и технологическому оборудованию

5. На объекте установлено предусмотренное проектом оборудование в количестве **16 единиц** согласно актам о его приемке после индивидуального испытания и комплексного опробования;

6. Наружные инженерные коммуникации (холодное и горячее водоснабжение, канализация, теплоснабжение, газоснабжение, электроснабжение и связь) обеспечивают нормальную эксплуатацию объекта (здания, сооружения, помещения) и приняты городскими эксплуатационными организациями;

7. Сметная стоимость по утвержденному проекту (проектной - сметной документации):

всего **782 647,769** тысяч тенге, в том числе строительно-монтажных работ **547 497,476** тысяч тенге, оборудования, инструмента и инвентаря **197 757,669** тысяч тенге;

8. Сметная стоимость основных фондов, принимаемых в эксплуатацию **699 600,815** тысяч тенге, в том числе:

стоимость строительно-монтажных работ **496 311,730** тысяч тенге;

стоимость оборудования, инструмента и инвентаря **174 417,901** тысяч тенге;

9. Доля местного содержания предусмотрена в проектно-сметной документации 100 % и фактически примерно 83,5 %

(на объектах, финансируемых за счет государственных инвестиций и средств квазигосударственного сектора);

10. Класс энергоэффективности здания _____;

11. Объект построен в соответствии с утвержденным проектом (проектно-сметной документацией) и требованиями государственных нормативных документов в области архитектуры, градостроительства и строительства.

РЕШИЛ: **Водопровод в селе Харьковка Актогайского района, Павлодарской области** принять в эксплуатацию.

наименование объекта (комплекса)

Заказчик **Байбусинов Серик Ульжабаевич**

фамилия, имя, отчество (при его наличии), подпись руководителя

Место печати (при наличии) _____

Технический надзор:

1) аттестованный (-ые) эксперт (-ы)

_____

(фамилия, имя, отчество (при его наличии) эксперта, специализация аттестата, подпись, дата)

Место печати (при наличии) _____

2) аккредитованная организация

ТОО «ДСП «СТРОЙИНТЕГРАЦИЯ», руководитель регионального подразделения Омаров Тимур Акботаулы

(наименование организации)
имеющей в своем составе аттестованного (-ых) эксперта (-ов), фамилия, имя, отчество (при его наличии) руководителя, подпись, дата

Место печати (при наличии) _____

Инженер по техническому надзору Абдрахманов Азамат Кудайбергенович

(фамилия, имя, отчество (при его наличии) эксперта, специализация аттестата), подпись, дата

Место печати (при наличии) _____

Авторский надзор:

1) разработчик проекта

ТОО КПИИ «Казахстанпроект», технический директор Альжанов Марат Исаевич

(наименование организации, фамилия, имя, отчество (при его наличии) должность), подпись, дата

Место печати (при наличии) _____

2) организация

ТОО КПИИ «Казахстанпроект», технический директор Альжанов Марат Исаевич

(наименование организации, имеющей в своем составе аттестованного (-ых) эксперта (-ов), фамилия, имя, отчество (при его наличии), должность, подпись, дата

Место печати (при наличии) _____

Зайцев Владимир Яковлевич

(фамилия, имя, отчество (при его наличии) эксперта, специализированного аттестата), подпись, дата

3) аттестованный (-ые) эксперт (-ы)

(фамилия, имя, отчество (при его наличии) эксперта, специализация аттестата), подпись, дата

Место печати (при наличии) _____

.

Подрядчик (генеральный подрядчик) **Акмагамбетов Жанат Канатович**

фамилия, имя, отчество (при его наличии), подпись руководителя

Место печати (при наличии) _____

Приложение 13 к акту приемки объекта в эксплуатацию

форма

Технические характеристики объекта (сети, водоводы, коллекторы и тому подобное)

№ п/п	Наименование	Единицы измерения	Количество, протяженность	Примечание
1	2	3	4	5
Водопровод				
1	Водоводы (общая протяженность)	м	11929,7	
	1) из стальных труб	м		
	2) из чугунных труб	м		
	3) из асбестоцементных труб	м		
	4) из железобетонных труб	м		
	5) из полиэтиленовых труб	м	11929,7	
2	Распределительная сеть (общая протяженность)	м	9602	
	1) из стальных труб	м		
	2) из чугунных труб	м		
	3) из асбестоцементных труб	м		
	4) из полиэтиленовых труб	м	9602	
	5)	м		
3	Прочие устройства			
	Смотровой колодец	шт	141	
	Задвижка d- 50	шт	13	
	" d-100	шт	1	
	" d-150	шт	42	
	Вентили d-	шт		

	" d-	шт		
	" d-	шт		
	Кран d- 15	шт	500	
	" d- 40	шт	287	
	" d-	шт		
	Гидрант	шт	52	
	Водопроводный ввод	шт		
	Водоразборная колонка	шт		
	Стальной футляр	шт		
	Питьевой фонтанчик	шт		

Горизонтальный разрез колодца	Вертикальный разрез колодца
Масштаб _____	Масштаб _____
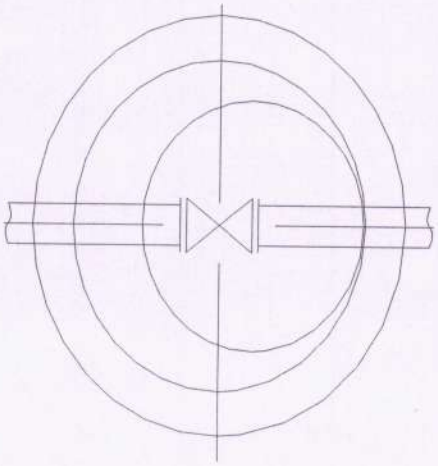	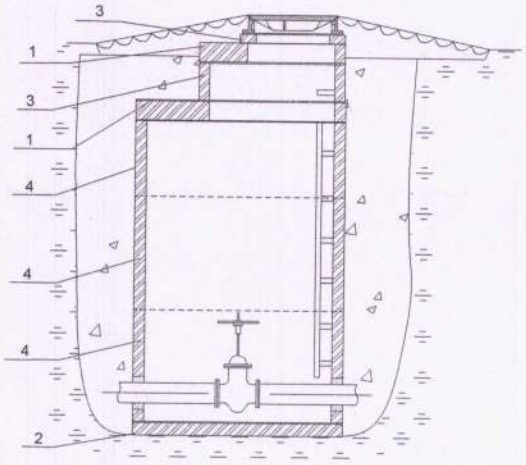

Спецификация

№ п/п	Наименование	Марка	Материал	Диаметр (размеры) (мм)	Количество	Примечание

1	Плита перекрытия	П20	ж/б	1200*2200	10	
	Плита перекрытия	П21	ж/б	1350*2200	4	
	Плита перекрытия	П29	ж/б	340*2200	6	
	Плита перекрытия	ПП 10-2	ж/б	1000	194	
	Плита перекрытия	2ПП 20-2	ж/б	2000	106	
	Плита перекрытия	3ПП 15-2	ж/б	1500	28	
2	Плита днища	П 1	ж/б	2500*3000	7	
	Плита днища	ПН 15	ж/б	1500	28	
	Плита днища	ПН 20	ж/б	2000	106	
3	Кольцо опорное	КО 6	ж/б	600	476	
4	Кольцо стеновое	КС 7.3	ж/б	700 (Н-290)	26	
	Кольцо стеновое	КС 10.3	ж/б	1000 (Н-290)	87	
	Кольцо стеновое	КС 15.6	ж/б	1500 (Н-590)	18	
	Кольцо стеновое	КС 15.9	ж/б	1500 (Н-890)	47	
	Кольцо стеновое	КС 15.9А	ж/б	1500 (Н-890)	28	
	Кольцо стеновое	КС 20.6	ж/б	2000 (Н-590)	82	
	Кольцо стеновое	КС 20.9	ж/б	2000 (Н-890)	171	
	Кольцо стеновое	КС 20.9Б	ж/б	2000 (Н-890)	106	

Схема привязки колодца к постоянным точкам-ориентирам

Прилагается

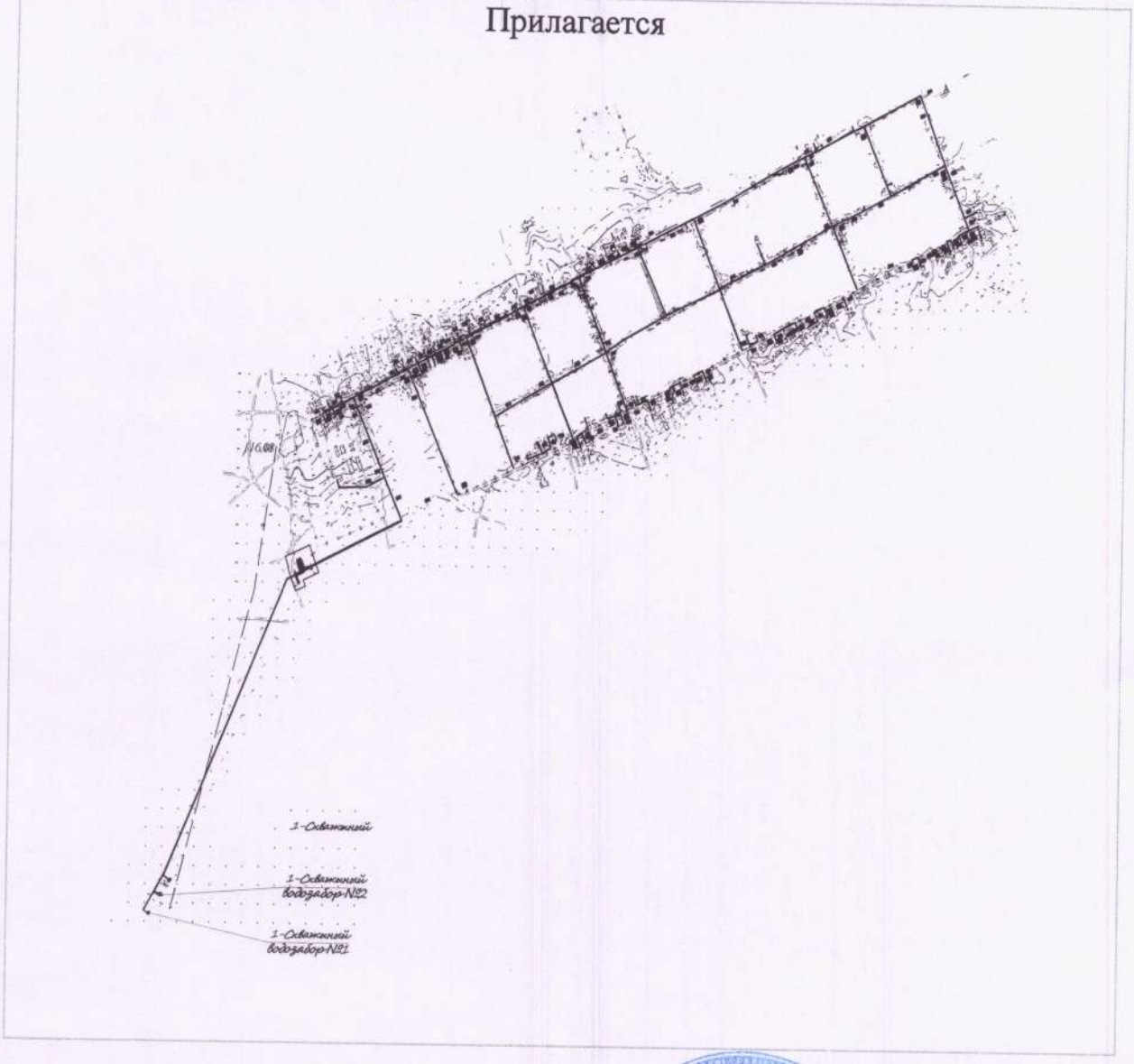

Заказчик **Байбусинов Серик Ульжабаевич**

фамилия, имя, отчество (при его наличии), подпись руководителя

Место печати (при наличии)

Авторский надзор **Зайцев Владимир Яковлевич**

фамилия, имя, отчество (при его наличии), подпись эксперта

Место печати (при наличии)