ПР-21666

«ҚОСТАНАЙ ОБЛЫСЫ ӘКІМДІГІНІҢ МЕМЛЕКЕТТІК СӘУЛЕТ-ҚҰРЫЛЫС БАҚЫЛАУЫ БАСҚАРМАСЫ» МЕМЛЕКЕТТІК МЕКЕМЕСІ

ГОСУДАРСТВЕННОЕ УЧРЕЖДЕНИЕ «УПРАВЛЕНИЕ ГОСУДАРСТВЕНОГО АРХИТЕКТУРНО-СТРОИТЕЛЬНОГО КОНТРОЛЯ АКИМАТА КОСТАНАЙСКОЙ ОБЛАСТИ»

110000, Қостанай қаласы Әл-Фараби даңғылы, 112
тел.8(7142) 57-51-09; факс: 53-07-99
e-mail: gask@kostanay.gov.kz

110000, город Костанай проспект Аль-Фараби, 112
тел. 8(7142) 57-51-09; факс: 53-07-99
e-mail: gask@kostanay.gov.kz

№ 03-16/1834
27.10.2021

Қостанай облысы бойынша «Азаматтарға арналған үкімет» МК» КЕАҚ

«Қостанай облысы әкімдігінің мемлекеттік сәулет – құрылыс бақылауы басқармасы» ММ «Қазақстан Республикасындағы сәулет, қала құрылысы және құрылыс қызметі туралы» Қазақстан Республикасының 2001 жылғы 16 шілдедегі № 242 Заңының 75-1 бабының 3-тармағына сәйкес (бұдан әрі-Заң), тапсырыс берушінің Қазақстан Республикасының сәулет, қала құрылысы және құрылыс қызметі туралы заңнамасында белгіленген нормалар мен талаптарды сақтауы тұрғысынан салыстыру кезінде ***«Жангелдин ауданының құрылыс, сәулет және қала құрылысы бөлімі» ММ*** тапсырыс беруші болып табылатын ***«Қостанай облысы Жангелдин ауданының Торғай селосында дене шынықтыру-сауықтыру кешенін салу»*** объектісі бойынша келесі ескертулер анықталған жоқ.

Басшының орынбасары **С. Мадиев**

Орынд.: А.К. Китанов
Тел.:8(7142)541-595

Перевод к письму ГУ
«Управление ГАСКаКо
№_____ от «___»____2021г.

НАО Государственная корпорация
«Правительство для граждан
Костанайской области»

ГУ «Управление государственного архитектурно-строительного контроля акимата Костанайской области» в соответствии с п.3 ст.75-1 Закона РК от 16 июля 2001 года № 242 «Об архитектурной, градостроительной и строительной деятельности в Республике Казахстан» (далее-Закон) сообщает, что при проведении сверки на предмет соблюдения заказчиком норм и требований, установленных законодательством Республики Казахстан об архитектурной, градостроительной и строительной деятельности по объекту: ***«Строительство физкультурно-оздоровительного комплекса в селе Торгай Джангельдинского района Костанайской области»*** заказчиком которого является ***ГУ «Отдел строительства, архитектуры и градостроительства Джангельдинского района»*** замечания отсутствуют.

Заместитель руководителя **Мадиев С.**

Исп: Китанов А.К.
Тел: 8 (7142) 541-595

ҚАЗАҚСТАН РЕСПУБЛИКАСЫ ҚОСТАНАЙ ОБЛЫСЫ «ЖАНГЕЛДИН АУДАНЫНЫҢ ҚҰРЫЛЫС, СӘУЛЕТ ЖӘНЕ ҚАЛА ҚҰРЫЛЫСЫ БӨЛІМІ» МЕМЛЕКЕТТІК МЕКЕМЕСІ		**ГОСУДАРСТВЕННОЕ УЧРЕЖДЕНИЕ «ОТДЕЛ СТРОИТЕЛЬСТВА, АРХИТЕКТУРЫ И ГРАДОСТРОИТЕЛЬСТВА ЖАНГЕЛЬДИНСКОГО РАЙОНА» КОСТАНАЙСКОЙ ОБЛАСТИ РЕСПУБЛИКИ КАЗАХСТАН**
БҰЙРЫҚ		**ПРИКАЗ**
Торғай ауылы	№ 40	20 қазан 2021 жыл

Салынған объектінің
қабылдау актісін бекіту туралы

Қазақстан Республикасының «Қазақстан Республикасындағы сәулет, қала құрылысы және құрылыс қызметі туралы» Заңының 73 бабының 4 тармағына сәйкес **БҰЙЫРАМЫН:**

«Қостанай облысы Жангелдин ауданының Торғай ауылында дене шынықтыру-сауықтыру кешінінің құрылысы» объектісінің қабылдау актісі бекітілсін.

Нысанның тапсырысшысы «Жангелдин ауданының құрылыс, сәулет және қала құрылысы бөлімі» ММ.

Басшы **А. Имангалиев**

Утвержден приказом
Министра по инвестициям и развитию
Республики Казахстан
от 24 апреля 2017 года № 234
форма

Акт приемки объекта в эксплуатацию

«20» октября 2021 года

Заказчик **ГУ «Отдел строительства, архитектуры и градостроительства Джангельдинского района» 110600, БИН 060140011316, Костанайская область, Джангельдинский район, с.Торгай, ул Алтынсарина, 4, руководитель Имангалиев А.С.**

фамилия, имя, отчество (при его наличии) ИИН, телефон – для физических лиц, наименование организации – для юридических лиц, БИН, телефон, почтовый индекс, область, город, район, населенный пункт, наименование улицы, номер дома/здания (стационарного помещения)

на основании:

Декларации о соответствии (прилагается) **от «18» октября 2021 года ТОО «Алюминстрой», 110300, БИН 001040002266, Директор Муканов Абай Куспанович, Костанайская область, г.Аркалык, ул. Ш.Жанибека, 72. тел. +7 (71430) 70040, 72426**

дата подписания декларации, наименование подрядной (генподрядной) организации, фамилия, имя, отчество (при его наличии) руководителя, юридический адрес, БИН, телефон

Заключения о качестве строительно-монтажных работ (прилагается) **от «18» октября 2021 года ТОО «Нұрәлем-Құрылыс» Технический надзор Мендикинов Р.Р. аттестат эксперта технического надзора №KZ15VJE00037078 от 20.04.2018г., №KZ30VJE00036420 от 29.03.2018г.,**

дата подписания заключения, наименование организации, фамилия, имя, отчество (при его наличии) экспертов технического надзора, № и дата получения аттестатов, БИН, телефон

Заключения о соответствии выполненных работ проекту (прилагается) **от «18» октября 2021 года ТОО «Ремстройпроект» Директор Сапаралиева Айдана Курманалиевна, Иманбаев Мирас Мереевич главный архитектор**

дата подписания заключения, наименование организации, фамилия, имя, отчество (при его наличии) экспертов авторского надзора, № и дата получения аттестатов, БИН, телефон

произведя осмотр готовности предъявленного подрядчиком (генеральным подрядчиком) к приемке в эксплуатацию объекта: **«Строительство физкультурно-оздоровительного комплекса в селе Торгай Джангильдинского района Костанайской области». Новое строительство, уровень ответственности II (нормальный) технически не сложный**

наименование объекта, вид строительства (новое, расширение, реконструкция, техническое перевооружение, модернизация, капитальный ремонт), уровень ответственности, техническая и технологическая сложность объекта

по адресу **Костанайская область, Джангельдинский район, село Торгай, ул. Токтабаева**

(область, район, населенный пункт, микрорайон, квартал, улица, номер дома (корпуса)

проверив комплектность исполнительной технической документации, в том числе посредством электронного модуля исполнительной технической документации "__"_____20__ года, дата ознакомления подтверждает что:

1. Строительство объекта осуществлено на основании:

1) правоустанавливающего документа на земельный участок **от «08» октября 2019 года № 22 Решение акима села Торгай Джангельдинского района Костанайской области о предоставлении соответствующего акта права на землю** ; документ, подтверждающий наступление юридических фактов (юридических составов), на основании которых возникают, изменяются или прекращаются права на земельный участок, в том числе договоры, решения судов, правовые акты исполнительных органов, свидетельство о праве на наследство, передаточный акт или разделительный баланс при реорганизации негосударственных юридических лиц, владеющих земельным участком на праве собственности или выкупивших право временного возмездного землепользования (аренды).

либо решения о реконструкции (перепланировке, переоборудовании) помещений (отдельных частей) существующих зданий от

_____

наименование органа вынесшего решение

2) талона о приеме уведомления о начале строительно-монтажных работ **ГУ « Управление государственного архитектурно-строительного контроля акимата Костанайской области» №KZ92REA00183804 от 17.07.2020 г.**

наименование органа принявшего уведомление, дата и № принятия талона

3) проекта (проектно-сметной документации)

ТОО «Ремстройпроект», заказ №016/19

наименование проектной организации, номер проекта утвержденного(й)

ГУ «Отдел строительства, архитектуры и градостроительства Джангельдинского района», приказ № 47 от 30.12.2019г.

дата и номер проекта, наименование организации утвердившей (переутвердившей) проект и дата утверждения

2. Строительно-монтажные работы осуществлены в сроки:

начало работ **июль 2020** года;

окончание работ **сентябрь 2021** года;

при продолжительности строительства,

месяц: по норме или по проекту организации строительства, месяц: **9 (девять)**;

фактически, месяц: **10 (десять)**;

3. Объект (комплекс) имеет следующие основные технико-экономические показатели (мощность, производительность, производственная площадь, протяженность,

вместимость, объем, пропускная способность, провозная способность,число рабочих мест и тому подобное, заполняется по всем объектам (кроме жилых домов) в единицах измерения соответственно целевой продукции или основным видам услуг):

Мощность, производительность и так далее	Единица измерения	По проекту		Фактически	
		общая (с учетом ранее принятых)	в том числе пускового комплекса или очереди	общая (с учетом ранее принятых)	в том числе пускового комплекса или очереди
Площадь участка	га	0,52		0,52	
Общая площадь	м2	1601,4		1601,4	
Строительный объем	м3	12198,9		12198,9	
Продолжительность СМР	мес	9		10	

Выпуск продукции (оказания услуг), предусмотренной проектом в объеме, соответствующем нормам освоения проектных мощностей в начальный период _____;

факт начала выпуска продукции с указанием объема

Жилой дом имеет следующие показатели:

Показатели	Единица измерения	По проекту	Фактически
Общая площадь	метр в квадрате (далее – м2)		
Число этажей	этаж		
Общий строительный объем	метр в кубе (далее – м3)		
В том числе подземной части	м3		
Площадь встроенных, встроенно- пристроенных и пристроенных помещений	м2		

Показатели	По проекту			Фактически		
	число квартир	площадь квартир, м2		число квартир	площадь квартир, м2	
		общая	жилая		общая	жилая
Всего квартир, в том числе: однокомнатных двухкомнатных трехкомнатных четырехкомнатных и более						

4. Технологические и архитектурно-строительные решения по объекту характеризуются следующими данными:

По степени технических требований к надежности и прочности оснований и строительных конструкций объект - II (нормального) уровня ответственности, технически не сложный. (Приказ Министерства национальной экономики РК № 165 от 28.02.2015 г.)

Физкультурно-оздоровительный комплекс предназначен для проведения соревнований учебно-тренировочных занятий по волейболу, баскетболу, бадминтону, настольному теннису, борьбе. Помещения крытого спортивного зала функционально разделено на две части: трибуна на 100 зрительских мест и зал для занятия игровыми видами спорта, используемый для игры в волейбол, баскетбол, бадминтон, настольный теннис. Высота спортивного зала от пола до низа опираемых конструкций-8.1 м. Габаритные размеры блока зала для занятия игровыми видами спорта-32.0-24.0м. Пропускная способность зала рассчитана по наибольшему из показателей при учебно-тренировочных занятиях и составляет 30 чел./смену. Для игры в настольный теннис предусмотрены четыре теннисных стола, которые в неигровое время будут находится в инвентарной зала. Для хранения спортинвентаря предусмотрена инвентарная, расположенная в подтрибунных помещениях. Для проведения игр в волейбол и бадминтон в зале для занятий игровыми видами спорта устанавливаются универсальные стойки с регулируемой высотой и механизмом натяжения и судейские вышки для каждого вида спорта. Весь инвентарь в неигровое время хранится в инвентарных. Помимо инвентарной в подтрибунных помещениях предусмотрены две тренерские с душевыми, Помещение аппаратной датчиков табло и охраны. Высота помещений от пола до перекрытия первого этажа-2.70 м. Также в блоке спортивного зала лестничная клетка для эвакуации с трибун и из помещения спортивного зала непосредственно наружу. Трибуна на 100 зрительских мест площадью 96.1 м2 предназначена для размещения 100 зрителей в зале. Оснащена трибунами зрительскими сборными открытого типа для закрытых спортивных помещений. Ширина места для сидения 400 мм,глубина ряда 900мм. Вспомогательный блок разделен на два уровня и имеет габаритные размеры в осях 11.9х24.0м. На первом этаже размещаются гардеробные для посетителей и для занимающихся, раздевальные, душевые, санузлы, тренажерный зал, инвентарная для тренажерного зала, коридоры, вестибюль, помещение теплового пункта, помещение технического персоналаи кладовая уборочного инвентаря. Высота первого этажа-3.9м от пола до перекрытия второго этажа. На втором этаже размещаются зал для занятий элементами борьбы,инвентарная для зала борьбы, раздевальные, душевые, санузлы, медпункт, кабинет директора, коридор, фойе, два помещения для персонала. высота 2 этажа-переменная 3.0м в зале для занятий элементами борьбы от пола до покрытия второго этажа. Тренажерный зал на 6 тренажеров площадью 27.0 м2 предназначен для силовых упражнений на все группы мышц и оснащен современными тренажерами. Пропускная способность тренажерного зала составляет 6 чел/смену. Зал для занятий элементами борьбы площадью 108.1 м2 предназначен для тренировочных занятий по борьбе. Зал оборудован борцовским ковром размером 12.0х12.0м. Маты для борцовского ковра с размерами 2.0х1.0м,для проведения тренировочных занятий укладываются на всю поверхность пола зала для занятий элементами борьбы, а для проведения соревнований предусматривается укладка всего борцовского ковра в зале для занятий игровыми видами спорта. Также зал для занятий элементами борьбы оборудован стенкамигимнастическими размерами 3.2х1.0м,манекеном для

борьбы, мешком боксерским, грушей коплевидной. Пропускная способность зала для занятий элементами борьбы составляет 12 чел/смену.
В проекте предусмотрены мероприятия для маломобильных групп населения (МГН).
Лестницы дублируются пандусами. Наружные лестницы и пандусы имеют поручни. В
зале для занятия игровыми видами спорта предусмотрены места для зрителей инвалидов.

краткие технические характеристики по особенностям его размещения, по основным материалам и конструкциям, инженерному и технологическому оборудованию

5. На объекте установлено предусмотренное проектом оборудование в количестве согласно актам о его приемке после индивидуального испытания и комплексного опробования;

6. Наружные инженерные коммуникации (холодное и горячее водоснабжение, канализация, теплоснабжение, газоснабжение, электроснабжение и связь) обеспечивают нормальную эксплуатацию объекта (здания, сооружения, помещения) и приняты городскими эксплуатационными организациями;

7. Сметная стоимость по утвержденному проекту (проектной-сметной документации):

всего 548742,0 тысяч тенге, в том числе строительно-монтажных работ 391889,0 тысяч тенге; оборудования, инструмента и инвентаря 73207,0 тысяч тенге; прочие затраты 83646,0 тысяч тенге.

8. Сметная стоимость основных фондов, принимаемых в эксплуатацию 545317,018-74 тысяч тенге, в том числе: стоимость строительно-монтажных работ 391889,0 тысяч тенге; стоимость оборудования, инструмента и инвентаря 73207,0 тысяч тенге, прочие 80221,018-74 тысяч тенге.

9. Доля местного содержания предусмотрена в проектно-сметной документации 100,0 % и фактически применено 100,0 % (на объектах, финансируемых за счет государственных инвестиций и средств квазигосударственного сектора);

10. Класс энергоэффективности здания III;

11. Объект построен в соответствии с утвержденным проектом (проектно-сметной документацией) и требованиями государственных нормативных документов в области архитектуры, градостроительства и строительства.

РЕШИЛ: **«Строительство физкультурно-оздоровительного комплекса в селе Торгай Джангельдинского района Костанайской области»** _____ принять в эксплуатацию.

наименование объекта (комплекса)

Заказчик **Имангалиев Адилбек Сайлаубекович** _____ 20.10.2021 года

фамилия, имя, отчество (при его наличии), подпись руководителя

Место печати (при наличии)

Технический надзор:

1) аттестованный (-ые) эксперт (-ы) _____

(фамилия, имя, отчество (при его наличии) эксперта, специализация аттестата, подпись, дата

Место печати (при наличии)

2) аккредитованная организация **ТОО "Нұрәлем-Құрылыс"**

Директор Бейсенхан Досхан Қайратұлы _____ 20.10.2021г.

(наименование организации) имеющей в своем составе аттестованного (-ых) эксперта (-ов), фамилия, имя, отчество (при его наличии) руководителя, подпись, дата

Место печати (при наличии)

Мендекинов Ринат Рустемович

АТТЕСТАТ эксперта осуществляющего экспертные работы и инжиниринговые услуги в сфере архитектурной, градостроительной и строительной деятельности №KZ15VJE00037078 от 20.04.2018 года - в части технологического оборудования, №KZ30VJE00036420 от 29.03.2018 года - в части инженерных сетей. _____ 20.10.2021г

(фамилия, имя, отчество (при его наличии) эксперта, специализация аттестата), подпись, дата

Место печати (при наличии)

Авторский надзор:

1) разработчик проекта **ТОО "Ремстройпроект" эксперт авторского надзора Иманбаев Мирас Мереевич** 20.10.2021

(наименование организации, фамилия, имя, отчество (при его наличии), должность), подпись, дата

Место печати (при наличии)

2) организация _____,

(наименование организации) имеющей в своем составе аттестованного (-ых) эксперта (-ов), фамилия, имя, отчество (при его наличии) руководителя, подпись, дата

Место печати (при наличии)

_____

_____.

(фамилия, имя, отчество (при его наличии) эксперта, специализация аттестата), подпись, дата

Место печати (при наличии)

3) аттестованный (-ые) эксперт (-ы)_____

_____.

(фамилия, имя, отчество (при его наличии) эксперта, специализация аттестата), подпись, дата

Место печати (при наличии)

Подрядчик (генеральный подрядчик) **Муканов Абай Куспанович**

_____. 20.10.2021г.

фамилия, имя, отчество (при его наличии), подпись руководителя

Место печати (при наличии)

Приложение 2
к акту приемки объекта
в эксплуатацию
форма

Технические характеристики объекта
(многоквартирные жилые дома, промышленные, торговые объекты и тому подобное)

Наименование (многоквартирный жилой дом, промышленные, торговые объекты и т.п.)	Общие сведения									
	количество этажей (этаж)	количество квартир	количество помещений, комнат	площадь застройки (м2)	объем здания (м3)	общая площадь (м2)	жилая площадь (м2)	площадь не жилых помещений (м2)	площадь парковочных мест (м2)	площадь балкона, лоджии (м2)
1	2	3	4	5	6	7	8	9	10	11
Строительство физкультурно-оздоровительного комплекса в селе Торгай_Джангильдинского района Костанайской области	2	-	10	1174,1	12198,9	1601,4	-	1601,4		

продолжение таблицы

Описание конструктивных элементов			Вид отопления	Благоустройство				
фундамент	стены	кровля		электроснабжение	водоснабжение	горячее водоснабжение	канализация	газоснабжение
12	13	14	15	16	17	18	19	20
Монолитные железобетонные столбчатые	Сэндвич панели установленных на ригелях колонны, кирпичные	Сэндвич панели на прогонах и ригелях	Блочно-модульная котельная	От КТПГ 10/0,4 кВ мощностью 160 кВА.	От существующего водопровода	От электрических водонагревателей	Хозяйственно-бытовая система канализации	

Распределение площади

№			В помещениях коридорного типа	В общежитиях	В гостиницах
1	Количество жилых квартир	-			
2	Количество жилых комнат	-			

3	Общая площадь (м 2)	-			
4	Жилая площадь (м 2)	-			

продолжение таблицы

Из общего числа площади				Распределение квартир по числу комнат				
в мансардах	в подвалах	в цокольных этажах	в бараках	1-комнатные	2-комнатные	3-комнатные	4-комнатные	5-комнатные

Нежилые помещения

Площадь (м2)	Жилая площадь в нежилых помещениях	Торговая	Промышленно-производственных зданий и сооружений	Складская	Бытового обслуживания	Гаражи	Организаций и учреждений управления, научных, банковский, общественных и т.п.
1	2	3	4	5	6	7	8
Основная	1601,4						
Вспомогательная							

продолжение таблицы

Общественного питания	Учреждений образования	Транспортных зданий и сооружений	Здравоохранения, лечебного назначения	Физкультуры и спорта	Учреждений культуры и искусства	Сооружений инженерных сетей	Прочие	Всего
9	10	11	12	13	14	15	16	17
				1601,4				

Перечень документов, прилагаемых к техническим характеристикам объекта:

1. Поэтажные планы прилагается
2. Экспликация к поэтажным планам прилагается

Экспликация земельного участка (м2) 5 200,0

Общая площадь земельного участка	Застроенная площадь			Незастроенная площадь		
	всего	под основными строениями	под прочими постройками и сооружениями	асфальтовые покрытия	прочие замощения	грунт
1	2	3	4	5	6	7
5 200,0	1246,1	1174,1	72,0	2210,0		1743,9

продолжение таблицы

Незастроенная площадь (м2)	
оборудованные площадки	зеленые насаждения

всего	спортивные	детские	хозяйственные	всего	в том числе				
					газон с деревьями	плодовый сад	газоны, цветочные клумбы	огород	прочие
8	9	10	11	12	13	14	15	16	17

Экспликация к плану объекта

Этаж	Номер помещения, квартиры	Номера частей помещения, квартиры	Назначение частей помещения, квартиры	Площадь по внутреннему обмеру (м2), в том числе			
				Общая	Полезная	Жилая	Нежилая
1	2	3	4	5	6	7	8
2	1-10	1-10	Основные	1601,4	1601,4		

продолжение таблицы

Площадь по внутреннему обмеру (м2), в том числе								
В отдельных квартирах	В общежитиях	В гостиницах	Торговая	Промышленно-производственных зданий и сооружений	Складская	Учреждений образования	Предприятий бытового обслуживания	Организаций и учреждений управления, научных, банковских, общественных и т.п.
9	10	11	12	13	14	15	16	17

продолжение таблицы

Площадь по внутреннему обмеру (м2), в том числе							
Предприятий общественного питания	Организации здравоохранения	Физкультурно-спортивная	Учреждений культуры и искусства	Транспортных зданий и сооружений	Сооружений инженерных сетей	Гаражей	Прочие
18	19	20	21	22	23	24	25
		1601,4					

Техническое описание конструктивных элементов основного строения

№ п.п.	Наименование конструктивных элементов	Описание конструктивных элементов (материал, отделка и т.д.)
1	2	3
1	Фундамент	Монолитные железобетонные столбчатые
2	1) наружные и внутренние капитальные стены	Сэндвич панели установленных на ригелях колонны, кирпичные
	2) перегородки	Стекломагнезитные, гипсокартонные

3	Перекрытия	чердачное		Профлист с бетонными стяжками
		междуэтажное		Профлист с бетонными стяжками
4	Крыша			Сэндвич панели на прогонах и ригелях
5	Полы	1-го этажа		деревянные, линолеумные, керамическая плитка
		последующих этажей		деревянные, линолеумные, керамическая плитка
6	Проемы	окна		пластиковые с тройным остеклением
		двери		ПВХ; филенчатые
7	Отделочные работы	внутренние		цементно-песчаная штукатурка с последующей окраской водоэмульсионными и масляными красками, отделка стен керамической плиткой
		наружные		Сэндвич панели
8	Горячее водоснабжение			от электрических водонагревателей
9	Водопровод			От существующего водопровода
10	Канализация			хозяйственно-бытовая система канализации
11	Электроосвещение			КТПГ 10/0,4 кВ мощностью 160 кВА.
12	Отопление	печное		
13		печное газовое		
14		от ТЭЦ		
15		от АГВ		
16		от индивидуальной отопительной установки	на газе	
17			на твердом топливе	Блочно-модульная котельная
18		от районной котельной	на газе	
19			на твердом топливе	
20	Разные работы			

Техническое описание служебных построек

Показатели	Наименование служебных построек								
Площадь (м 2)									
Высота строения (м)									
Объем строения (м 3)									

Фундамент									
Стены									
Перекрытия									
Крыша									
Полы									
Окна									
Двери									
Внутренняя отделка									
Наружная отделка									
Печи									

Техническое описание внутридворовых сооружений

Наименование сооружений	Размер в метрах				Объем (м3)	Материал
	длина	ширина	площадь	высота или глубина		
1	2	3	4	5	6	7

Техническое описание отдельных частей строения

(подвалов, полуподвалов, мезонинов, мансард)

Наименование и назначение отдельных частей строения	Заглубление спланированной поверхности земли до пола подвала	Описание элементов					
		стены	перекрытия	полы	внутренняя отделка	крыша	дополнительные устройства
1	2	3	4	5	6	7	8

Техническое описание нежилых пристроек к основному строению

Наименование конструктивных элементов		Техническое описание конструктивных элементов
1		2
Фундамент		
Стены и перегородки		
Крыша		
Полы		
Перекрытия		
Проемы	окна	

	двери	
Отделочные работы	внутренние	
	наружные	
Разные работы		
Итого:		
Фундамент		
Стены и перегородки		
Крыша		
Полы		
Перекрытия		
Проемы	окна	
	двери	
Отделочные работы	внутренние	
	наружные	
Разные работы		
Итого:		
Фундамент		
Стены и перегородки		
Крыша		
Полы		
Перекрытия		
Проемы	окна	
	двери	
Отделочные работы	внутренние	
	наружные	
Итого:		

Исчисление площадей и объемов основной и отдельных частей строения (подвалов, полуподвалов, мезонинов, мансард, крыш, пристроек и т.п.)

Наименование частей строения и пристроек	Формула для подсчета площадей по наружному обмеру	Площадь (м 2)	Высота (м)	Объем (м 3)	Наименование частей строения и пристроек	Формула для подсчета площадей по наружному обмеру	Площадь (м 2)	Высота (м)	Объем (м 3)
1	2	3	4	5	6	7	8	9	10

Заказчик Имангалиев Адилбек Сайлаубекович

фамилия, имя, отчество (при наличии), подпись руководителя Место печати (при наличии)

Авторский надзор Иманбаев Мирас Мерсович

фамилия, имя, отчество (при наличии), подпись эксперта Место печати (при наличии)

Приложение 3 к акту приемки
объекта в эксплуатацию
форма

Технические характеристики объекта (линии электропередач): «Строительство физкультурно-оздоровительного комплекса в селе Торгай Джангельдинского района Костанайской области»

№ п/п	Наименование	Единица измерения	Количество
1	2	3	4
1	Воздушные ЛЭП низкого напряжения …	киломерт (далее – км)	0,068
2	Воздушные ЛЭП Высокого напряжения 10 кВ	км	
3	Кабельные ЛЭП низкого напряжения …	км	0,315
4	Кабельные ЛЭП высокого напряжения…	км	
5	Площадь опор	м 2	2,0
6	Опоры:		12
	1) металлические	штук (далее – шт)	9
	2) деревянные с деревянными приставками	шт	
	3) деревянные с железобетонными приставками	шт	
	4) железобетонные	шт	3
	5) тросовые подвесы	шт	
7	Провода:		
	1) медные	км	0,315
	2) алюминиевые	км	0,068
	3) сталеалюминиевые	км	
8	Кронштейны для светильников:		
	1) железобетонные	шт	
	2) металлические	шт	9
9	Арматура уличного освещения:		

	1) светильники с лампами накаливания	шт	
	2) светильники с ртутными лампами	шт	
	3) светильники с люминесцетными лампами	шт	9
10	Кабели:		
	1) марки... напряжением...	км	
	2) марки... напряжением...	км	
11	Муфты соединительные...	шт	
12	Муфты концевые	шт	
13	Контуры заземления	шт	12
14	Устройства грозозащиты	шт	
15	Дорожные покрытия кабельных сетей:		
	1) асфальтобетонные	м 2	
	2) булыжные	м 2	
	3) тротуары	м 2	

Заказчик Имангалиев Адилбек Сайлаубекович

фамилия, имя, отчество (при наличии), подпись руководителя Место печати (при наличии)

Авторский надзор Иманбаев Мирас Мерсович

фамилия, имя, отчество (при наличии), подпись эксперта Место печати (при наличии)

Приложение 13 к акту приемки
объекта в эксплуатацию
форма

Технические характеристики объекта(сети, водоводы, коллекторы и тому подобное): «Строительство физкультурно-оздоровительного комплекса в селе Торгай Джангельдинского района Костанайской области»

№ п/п	Наименование	Единицы измерения	Количество, протяженность	Примечание
1	2	3	4	5
Водопровод				
1	Водоводы (общая протяженность)	м		
	1) из стальных труб	м		
	2) из чугунных труб	м		
	3) из асбестоцементных труб	м		
	4) из железобетонных труб	м		
	5) из полиэтиленовых труб	м		
2	Распределительная сеть (общая протяженность)	м	90	
	1) из стальных труб	м		
	2) из чугунных труб	м		
	3) из асбестоцементных труб	м		
	4) из полиэтиленовых труб	м	90	
	5)	м		
3	Прочие устройства			
	Смотровой колодец	шт	1	
	Задвижка d- 100 мм	шт		
	" d- 50 мм	шт	1	
	Вантуз d- 50 мм	шт		
	Вентили d- 32 мм	шт		
	" d- 25 мм	шт		
	" d-	шт		
	Кран d-	шт		

	" d-	шт		
	" d-	шт		
	Гидрант	шт		
	Водопроводный ввод	шт	1	
	Водоразборная колонка	шт		
	Стальной футляр	шт		
	Питьевой фонтанчик	шт		
Канализация				
1	Коллекторы (общая протяженность)	м		
	1) из керамических труб	м		
	2) из чугунных труб	м		
	3) из бетонных труб	м		
	4) из асбестоцементных труб	м		
	5) из железобетонных труб	м		
	6) из полиэтиленовых труб	м		
	7)	м		
2	Канализационная сеть (общая протяженность)	м	85	
	1) из керамических труб	м		
	2) из чугунных труб	м		
	3) из бетонных труб	м		
	4) из асбестоцементных труб	м		
	5) из железобетонных труб	м		
	6) из полиэтиленовых труб	м	85	
3	Прочие устройства			
	Смотровой колодец	шт	3	
	Выпуск	шт		

Горизонтальный разрез колодца	Вертикальный разрез колодца
Масштаб 1:100_____	Масштаб 1:100_____
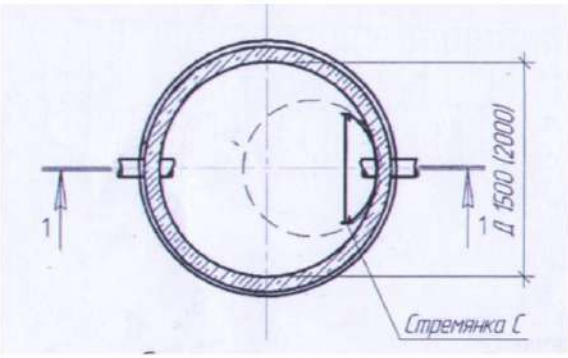	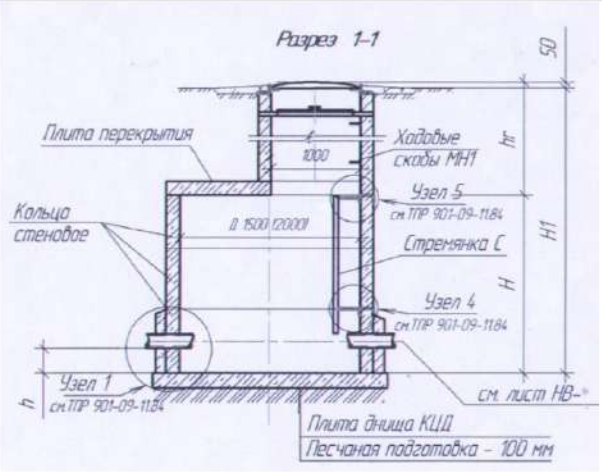

Спецификация

№ п/п	Наименование	Марка	Материал	Диаметр (мм) (размеры)	Количество	Примечание
1	Колодцы	ГОСТ8020-80	Из ж/б	1500	1	
2	Колодцы	ГОСТ8020-80	Из ж/б	1500	3	

Схема привязки колодца к постоянным точкам-ориентирам

Приложения:

1. Исполнительная схема водопровода
2. Исполнительная схема канализации

Заказчик __Имангалиев Адилбек Сайлаубекович_____

фамилия, имя, отчество (при наличии), подпись руководителя Место печати (при наличии)

Авторский надзор _Иманбаев Мирас Мереевич_____

фамилия, имя, отчество (при наличии), подпись эксперта Место печати (при наличии)

Приложение 14 к акту приемки
объекта в эксплуатацию

форма

Технические характеристики объекта (тепловая трасса) «Строительство физкультурно-оздоровительного комплекса в селе Торгай Джангельдинского района Костанайской области»

№ п/п	Наименование	Единицы измерения	Количество, протяженность	Примечание
1	Протяженность тепловой трассы	м	9,0	
	Протяженность воздушной прокладки:	м		
	1) на эстакадах	м		
	2) на опорах	м		
	Количество опор	шт		
	Протяженность подземной прокладки:	м	9,0	
	1) в проходных каналах	м	9,0	
	2) в полупроходных каналах	м		
	3) бесканальная прокладка	м		
2	Количество колодцев (камер)	шт	2	
3	Количество компенсаторов	шт		
4	Количество вводов	шт	1	
5	Количество задвижек	шт	1	

Горизонтальный разрез колодца	Вертикальный разрез колодца
Масштаб 1:100_____	Масштаб 1:100_____
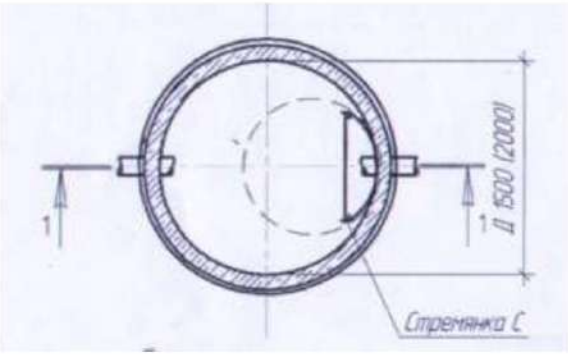	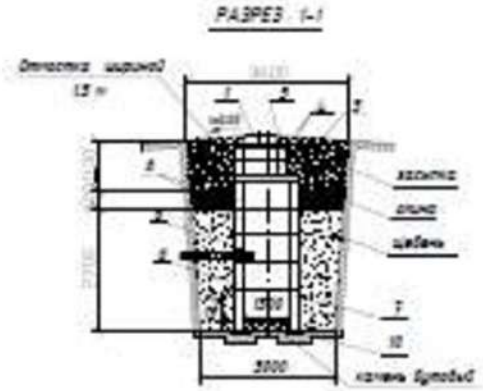

Спецификация

№ п/п	Наименование	Марка	Материал	Диаметр (мм) (размеры)	Количество	Примечание
1	Колодцы	ГОСТ 8020-80	Из ж/б	1500	2	

Схема привязки колодца к постоянным точкам-ориентирам

Приложения:

1. Исполнительная схема теплоснабжения

Заказчик Имангалиев Адилбек Сайлаубекович

фамилия, имя, отчество (при наличии), подпись руководителя Место печати (при наличии)

Авторский надзор Иманбаев Мирас Мерсеович

фамилия, имя, отчество (при наличии), подпись эксперта Место печати (при наличии)

Қазақстан Республикасы
Инвестициялар және даму
министрінің
2017 жылғы 24 сәуірдегі
№ 234 бұйрығымен
бекітілген
нысан

Объектіні пайдалануға қабылдау актісі

2021 жылғы «20» қазан

Тапсырыс беруші **«Жангелдин ауданының құрылыс, сәулет және қала құрылысы бөлімі» мемлекеттік мекемесі 110600, Қостанай облысы, Жангелдин ауданы, Торғай ауылы, Алтынсарин көшесі, 4, бөлім басшысы Имангалиев А.С.**

жеке тұлға үшін - тегі, аты, әкесінің аты (ол болған жағдайда) ЖСН, телефон, заңды тұлға үшін - ұйымның атауы, БСН, телефон, пошталық индексі, облысы, қаласы, ауданы, елді мекені, көше атауы, үй/ғимарат (стационарлық үй-жайлар) нөмірі

Сәйкестік туралы декларация (қоса беріледі) **2021 жылғы 18 қазандағы «Алюминстрой» ЖШС, 110300, БСН 001040002266, Директоры Муканов Абай Куспанович, Қостанай облысы, Арқалық қаласы, Ш.Жанибек көшесі, 72 үй. +7 (71430) 70040, 72426**,

декларацияға қол қойылған күні, мердігер (бас мердігер) ұйымның атауы, басшының тегі, аты, әкесінің аты (ол болған жағдайда), заңды мекенжайы, БСН, телефон

Құрылыс-монтаждау жұмыстарының сапасы туралы қорытынды (қоса беріледі) **2021 жылғы 18 қазандағы «Нұрәлем-Құрылыс» ЖШС техникалық қадағалаушысы Мендекинов Ринат Рустемович, техникалық қадағалаушының эксперттік аттестаты №KZ15VJE00037078 24.04.2018ж., №KZ30VJE00036420 29.03.2018ж.**

қорытындыға қол қойылған күні, ұйымның атауы, техникалық қадағалау сарапшыларының тегі, аты, әкесінің аты (ол болған жағдайда), аттестаттар №, алған күні, БСН, телефон

Орындалған жұмыстардың жобаға сәйкестігі туралы қорытынды (қоса беріледі **2021 жылғы 18 қазандағы «Ремстройпроект» ЖШС Директор Сапаралиева А.К., Авторлық қадағалаушысы Иманбаев Мирас Мереевич** негізінде

қорытындыға қол қойылған күні, ұйымның атауы, авторлық қадағалау сарапшыларының тегі, аты, әкесінің аты (ол болған жағдайда), аттестаттар №, алған күні, БСН, телефон

мердігердің (бас мердігердің) пайдалануға қабылдауға ұсынған:

Қостанай облысы Жангелдин ауданы Торғай ауылы Тоқтабаев көшесі мекенжайы бойынша

мекенжайы бойынша

(облыс, аудан, елді мекен, шағын аудан, орам, көше, үйдің (корпустың) нөмірі)

«Қостанай облысы Жангелдин ауданының Торғай ауылында дене шынықтыру-сауықтыру кешенінің құрылысы», Жаңа құрылыс, жауапкершілік деңгейі II (қалыпты) техникалық қиын емес

объектінің атауы, құрылыстың түрі (жаңадан салу, кеңейту, реконструкциялау, техникалық қайта жарақтандыру, жаңғырту, күрделі жөндеу), ғимараттың энергия тиімділігі класы, объектінің жауапкершілік деңгейі, техникалық және технологиялық күрделігі

объектінінің атқарушылық техникалық құжаттамасының жиынтығын, оның ішінде атқарушылық техникалық құжаттамасын электрондық модуль арқылы "___" _____ тексеріп, дайындығына тексеру жүргізе отырып және танысқан күні мыналарды:

1. Объектінің құрылысы:

1) **2019 жылғы «08» қазандағы №22 Қостанай облысы Жангелдин ауданы Торғай ауылы әкімінің жер учаскесіне құқықтың тиісті актісін беру туралы шешімі**

жер учаскесіне құқықтар туындайтын, өзгертілетін немесе тоқтатылатын заңдық фактілердің (заңдық құрамдарының) басталғанын растайтын құжат, оның ішінде

шарттар, соттардың шешімдері, атқарушы органдардың құқықтық актілері, мұрагерлікке құқық туралы куәлік, меншік құқығымен жер учаскесіне иеленген немесе уақытша өтеулі жер пайдалану (жалдау) құқығын сатып алған мемлекеттік емес заңды тұлғаларды қайта ұйымдастыру кезіндегі табыстау актісі немесе бөлу балансы

жер учаскесіне құқық белгілейтін құжат немесе қолданыстағы ғимараттардың үй-жайларын (жеке бөліктерін) реконструкциялау (қайта жоспарлау, қайта жабдықтау) туралы

_____ шешімі;

шешім шығарған органның атауы

2) құрылыс-монтаждау жұмыстарының басталғаны туралы хабарламаны қабылдау туралы

«Қостанай облысы бойынша әкімдігінің мемлекеттік сәулет құрылыс бақылауы басқармасы» ММ-нің 2020 жылдың шілде айының 17 күні № KZ92REA00183804 талоны;

хабарлама қабылдаған ұйымның атауы, талон берген күні және қабылдау №

3) **«Жангелдин ауданының құрылыс, сәулет және қала құрылысы бөлімі» ММ-нің басшысының №47 2019 жылғы 30 желтоқсандағы бұйрығымен** бекітілген

жобаның нөмірі және күні, жобаны бекіткен (қайта бекіткен) ұйымның атауы және бекітілген күні

«Ремстройпроект» ЖШС, жоба №016/19

жобалаушы ұйымның атауы, жобаның нөмірі жоба (жобалау-сметалық құжаттамасы)

негізінде жүзеге асырылған.

2. Құрылыс-монтаждау жұмыстары мынадай мерзімде жүзеге асырылған:

жұмыстардың басталуы **2020 жылғы шілде** ;

жұмыстардың аяқталуы **2021 жылғы қыркүйек** ;

құрылыстың ұзақтығы, ай:

құрылысты ұйымдастыру нормасы бойынша немесе жобасы бойынша 9 (тоғыз) ай;

нақты 10 (он) ай;

3. Объектінің (кешеннің) мынадай негізгі техникалық-экономикалық көрсеткіштері бар *(қуаттылық, өнімділік, өндірістік алаң, ұзындық, сыйымдылық, көлем, өткізу қабілеттілігі, тасымалдау қабілеттілігі, жұмыс орындарының саны және сол сияқты) барлық объектілер (тұрғын үйлерден басқа) бойынша (нысаналы өнтұрғын немесе көрсетілетін қызметтердің негізгі түрлеріне сәйкес өлшем бірліктерімен толтырылады):*

Қуаттылық, өнімділік және т.б.	Өлшем бірлігі	Жоба бойынша		Нақты	
		жалпы (бұрын қабылданған-дарды ескере отырып)	оның ішінде іске қосу кешені немесе кезегі	жалпы (бұрын қабылданған-дарды ескере отырып)	оның ішінде іске қосу кешені немесе кезегі
Жер телімі	га	0,52		0,52	
Жалпы ауданы	м2	1601,4		1601,4	
Құрылыс көлемі	м3	12198,9		12198,9	
Құрылыс ұзақтығы	ай	9		10	

Бастапқы кезеңде жобалық қуаттылықтарды игеру нормаларына сәйкес жобада көзделген көлемде өнім шығару (қызметтер көрсету)

_____

(көлемін көрсете отырып, өнімдерді шығарудың нақты басталуы)

Тұрғын үйдің мынадай көрсеткіштері бар:

Көрсеткіштер	Өлшем бірлігі	Жоба бойынша	Нақты
Жалпы алаңы	шаршы метр (бұдан әрі – $м^2$)		
Қабаттар саны	қабат		
Құрылыстың жалпы көлемі	текше метр (бұдан әрі – $м^3$)		
Оның ішінде жерасты бөлігі	$м^3$		
Жапсарлас салынған, жапсарлас-жанастыра салынған және жанастыра салынған үй-жайлар алаңы	$м^2$		

Көрсеткіштер	Жоба бойынша	Нақты

	пәтерсаны	пәтер алаңы, м²		пәтер саны	пәтер алаңы, м²	
		жалпы	тұрғын		жалпы	тұрғын
Барлық пәтер, оның ішінде: бір бөлмелі						

4. Объект бойынша технологиялық және сәулет-құрылыс шешімдері мынадай деректермен сипатталады:

Іргетастар мен құрылыс құрылымдарының сенімділігі мен беріктігіне қойылатын техникалық талаптардың дәрежесі бойынша объект жауапкершіліктің II (қалыпты) деңгейінде, техникалық жағынан қиын емес. (Қазақстан Республикасы Ұлттық экономика министрлігінің 2015 жылғы 28 ақпандағы No 165 бұйрығы)

Дене шынықтыру-сауықтыру кешені волейбол, баскетбол, бадминтон, үстел теннисі, күрес бойынша оқу-жаттығу сабақтарын өткізуге арналған. Жабық спорт залының үй-жайлары функционалды түрде екі бөлікке бөлінген: 100 көрерменге арналған трибуна және волейбол, баскетбол, бадминтон, үстел теннисін ойнау үшін пайдаланылатын ойын спорт түрлерімен айналысуға арналған зал. Спорт залының еденнен тірелген құрылымдардың түбіне дейінгі биіктігі-8.1м. ойын спорт түрлерімен айналысуға арналған зал блогының жалпы өлшемдері-32.0-24.0м. Залдың өткізу қабілеті оқу-жаттығу сабақтары кезіндегі ең жоғары көрсеткіштер бойынша есептелген және ауысымда 30 адамды құрайды. Үстел теннисін ойнау үшін төрт теннис үстелі қарастырылған, олар ойын уақытында түгендеу залында болады. Спорттық керек-жарақтарды сақтау үшін мінбе астындағы үй-жайларда орналасқан мүкәммал қарастырылған. Волейбол және бадминтон ойындарын өткізу үшін ойын спорт түрлерімен айналысуға арналған залда реттелетін биіктігі мен керу механизмі бар Әмбебап тіреулер және әрбір спорт түріне арналған төрешілер мұнаралары орнатылады. Ойын емес уақытта барлық мүкәммал мүкәммалда сақталады. Мүкәммалдан басқа мінбе астындағы үй-жайларда себезгі бөлмесі бар екі жаттықтырушы бөлмесі, табло және күзет аппараттық датчиктері үй-жайы көзделген. Үй-жайлардың еденнен бірінші қабаттың жабынына дейінгі биіктігі-2.70м,сондай-ақ спорт залының блогында мінбелерден және спорт залының үй-жайынан тікелей сыртқа эвакуациялауға арналған саты торы болады. Алаңы 96.1 м2 100 көрермен орнына арналған Трибуна 100 көрерменді залға орналастыруға арналған. Жабық спорт ғимараттарына арналған ашық типті көрермендер трибуналарымен жабдықталған. Отыруға арналған орынның ені 400 мм,қатардың тереңдігі 900 мм. қосалқы блок екі деңгейге бөлінген және осьтерде габариттік өлшемдері бар 11.9х24.0м. бірінші қабатта келушілерге және шұғылданушыларға арналған киім ілетін орындар, киім шешетін бөлмелер, себезгі бөлмелері, санитариялық тораптар, тренажер залы, тренажер залына арналған мүкәммал, дәліздер, вестибюль, жылу пунктінің үй-жайы, техникалық персонал үй-жайы және жинау мүкәммалының қоймасы орналастырылады. Бірінші қабаттың биіктігі-еденнен екінші қабаттың төбесіне дейін 3,9 м. Екінші қабатта күрес элементтерімен айналысуға арналған зал,күрес залына арналған мүкәммал, киім шешетін бөлме, себезгі бөлмесі, санитариялық торап, медициналық пункт,

директордың кабинеті, дәліз, фойе, персоналға арналған екі үй-жай орналастырылады. 2 қабаттың биіктігі-еденнен екінші қабаттың жабынына дейін күрес элементтерімен айналысуға арналған залда ауыспалы 3.0 м. Ауданы 27.0 м2 болатын 6 жаттығу залы барлық бұлшықет топтарына күш жаттығуларына арналған және заманауи жаттығу құрылғыларымен жабдықталған. Тренажер залының өткізу қабілеті 6 адам/ауысымды құрайды. Ауданы 108.1 м2 күрес элементтерімен айналысуға арналған Зал күрес бойынша жаттығу сабақтарына арналған. Зал өлшемі 12.0х12.0м балуандық кілеммен жабдықталған,өлшемі 2. 0х1.0м балуандық кілемге арналған маттар жаттығу сабақтарын өткізу үшін күрес элементтерімен айналысуға арналған зал еденінің бүкіл бетіне төселеді, ал жарыстарды өткізу үшін ойын спорт түрлерімен айналысуға арналған залда бүкіл балуандық кілемді төсеу көзделеді. Сондай-ақ,күрес элементтерімен айналысуға арналған зал 3.2х1.0м өлшемді қабырғалармен, күресуге арналған манекенмен, бокс сөмкесімен, тамшы тәріздес ұрғышпен жабдықталған. Күрес элементтерімен айналысуға арналған залдың өткізу қабілеті 12 адам / ауысымды құрайды.

Жобада халықтың қауқары аз топтарына арналған іс-шаралар көзделген.

Баспалдақтар пандустармен қайталанады. Сыртқы баспалдақтар мен пандустардың тұтқалары болады. Ойын спорт түрлерімен айналысуға арналған залда мүгедектердің көрермендері үшін орындар қарастырылған.

негізгі материалдар мен конструкциялар, инженерлік және технологиялық жабдықтар бойынша оны орналастыру ерекшеліктері бойынша қысқаша техникалық сипаттамалар

5. Объектіде жобада көзделген, жеке сынақтан және кешенді байқаудан кейін оны қабылдау туралы актілерге сәйкес мөлшерде жабдық орнатылған;

6. Сыртқы инженерлік коммуникациялар (суық су және ыстық сумен жабдықтау, кәріз, жылумен жабдықтау, газбен жабдықтау, электрмен жабдықтау және байланыс) объектінің (ғимараттардың, құрылыстардың, үй-жайлардың) қалыпты пайдаланылуын қамтамасыз етеді және оларды қалалық пайдалану ұйымдары қабылдаған;

7. Бекітілген жоба (жобалау-сметалық құжаттама) бойынша сметалық құны: барлығы 548742,0 мың теңге, оның ішінде құрылыс-монтаждау жұмыстары 391889,0 мың теңге, жабдықтар, мүкәммалдар мен құрал-саймандар 73207,0 мың теңге; басқа шығындар 83646,0 мың теңге.

8. Пайдалануға қабылданатын негізгі қорлардың сметалық құны 545317,018-74 мың теңге, оның ішінде: құрылыс-монтаждау жұмыстары 391889,0 мың теңге; жабдықтар, мүкәммалдар мен құрал-саймандар 73207,0 мың теңге, басқалар 80221,018-74;

9. Жергілікті қамту үлесі жобалау-сметалық құжаттамада 100,0 % көзделеді және іс жүзінде 100,0 % қолданылды (мемлекеттік инвестициялар және квазимемлекеттік сектор қаражаты есебінен қаржыландырылатын объектілерде);

10. Ғимараттың энергия тиімділігі класы III;

11. Объект бекітілген жобаға (жобалау-сметалық құжаттамаға) және сәулет, қала құрылысы және құрылыс саласындағы мемлекеттік нормативтік құжаттардың талаптарына сәйкес салынған.

«Қостанай облысы Жангелдин ауданының Торғай ауылында дене шынықтыру-сауықтыру кешенінің құрылысы»

объектінің (кешеннің) атауы

пайдалануға қабылдауды **ШЕШТІ.**

Тапсырыс беруші **Имангалиев Адилбек Сайлаубекович** 20.10.2021г.

басшының тегі, аты, әкесінің аты (ол болған жағдайда), қолы

Мөрдің орны (болған жағдайда)

Техникалық қадағалау:

1) аттестатталған сарапшы(-лар)

(сарапшының тегі, аты, әкесінің аты (ол болған жағдайда), аттестатының мамандануы, қолы, күні

Мөрдің орны (болған жағдайда)

2) аккредиттелген ұйым: **«Нұрәлем-Құрылыс» ЖШС, Директор Бейсенхан Досхан Қайратұлы** 20.10.2021г.

(өз құрамында аттестатталған сарапшысы(-лары) бар ұйымның атауы, басшының тегі, аты, әкесінің аты (ол болған жағдайда), қолы, күні

Мөрдің орны (болған жағдайда)

Мендекинов Ринат Рустемович

Сәулет, қала құрылысы және құрылыс қызметі саласында сараптамалық жұмыстар мен инжинирингтік көрсетілетін қызметтерді жүзеге асыратын сарапшының АТТЕСТАТЫ №KZ15VJE00037078 20.04.2018 жыл – технологиялық жабдықтар бөлігінде, №KZ30VJE00036420 29.03.2018 жыл – инженерлік желілер бөлігінде.

(сарапшының тегі, аты, әкесінің аты (ол болған жағдайда), аттестат мамандығы, қолы, күні

Мөрдің орны (болған жағдайда)

Авторлық қадағалау:

1) жобаны әзірлеуші: **"Ремстройпроект" ЖШС авторлық қадағалау эксперті Иманбаев Мирас Мереевич** 20.10.2021г

ұйымның атауы, басшының тегі, аты, әкесінің аты (ол болған жағдайда), қолы, күні

Мөрдің орны (болған жағдайда)

2) ұйым: _____,

(өз құрамында аттестатталған сарапшысы(-лары) бар ұйымның атауы, басшының тегі, аты, әкесінің аты (ол болған жағдайда), қолы, күні Мөрдің орны (болған жағдайда)

_____

_____.

(сарапшының тегі, аты, әкесінің аты (ол болған жағдайда), аттестатының мамандануы, қолы, күні

Мөрдің орны (болған жағдайда)

3) аттестатталған сарапшы(-лар) _____.

(сарапшының тегі, аты, әкесінің аты (ол болған жағдайда), аттестатының мамандануы, қолы, күні Мөрдің орны (болған жағдайда)

Мердігер (бас мердігер) **Муканов Абай Куспанович**

_____

басшының тегі, аты, әкесінің аты (ол болған жағдайда), қолы Мөрдің орны (болған жағдайда) 20.10.2021г

Объектіні пайдалануға
қабылдау актісіне
2-қосымша
нысан

Объектінің техникалық сипаттамасы (көп пәтерлі тұрғын үй, өнеркәсіптік, сауда-саттық объектілері және тағы басқа)

Атауы (көп пәтерлі тұрғын үй, өнеркәсіптік, сауда-саттық объектілері және т.б.)	Жалпы мәліметтер									
	қабат саны (қабат)	пәтер саны	үй-жайлар, бөлмелер саны	құрылыс алаңы ($м^2$)	құрылыс көлемі ($м^3$)	жалпы алаңы ($м^2$)	тұрғын алаңы ($м^2$)	тұрғын емес үй-жайдың алаңы ($м^2$)	орын-тұрақтар алаңы ($м^2$)	балконның, лоджияның және т.б. алаңы ($м^2$)
1	2	3	4	5	6	7	8	9	10	11
Қостанай облысы Жангелдин ауданының Торғай ауылында дене шынықтыру-сауықтыру кешенінің құрылысы	2	-	10	1174,1	12198,9	1601,4	-	1601,4		

кестенің жалғасы

Құрастырмалы элементтер сипаттамасы			Жылыту түрі	Абаттандыру				
іргетасы	қабырғасы	шатыр жабыны		электрмен жабдықтау	сумен жабдықтау	ыстық сумен жабдықтау	кәріз	газбен жабдықтау
12	13	14	15	16	17	18	19	20
Монолитті темірбетон бағаналы	Бағаналардың ригельдерінне орнатылған сэндвич панельдері, кірпіш	Аралықтармен ригельдердегі сэндвич панельдері	Блокты-модульді қазандық	КТПГ 10/0,4 кВ, қуаты 160 кВА.	Қолданыстағы су құбырынан	Электр жинақтаушы су жылытқыштардан	Шаруашылық-тұрмыстық кәріз жүйесі	

Алаңдарды бөлу

№		жекелеген пәтерлерде	дәліз тәрізді үй-жайлар	жатақханаларда	конак- үйлерде
1	Тұрғын пәтерлер саны				
2	Тұрғын бөлмелер саны				

3	Жалпы алаңы, м ^{2}				
4	Тұрғын алаңы, м ^{2}				

кестенің жалғасы

Ортақ аудан есебінен				Бөлмелер саны бойынша пәтердің орналасуы				
мансардтарда	жертөлелерде	төменгі қабаттарда	барактарда	1-бөлмелі	2-бөлмелі	3-бөлмелі	4-бөлмелі	5-бөлмелі

Тұрғын емес үй-жайлар

Ауданы	Тұрғын емес үй-жайлардағы тұрғын ауданы	Сауда-саттық	Өнеркәсіптік-өндірістік ғимараттармен құрылыс- тар	Қоймалық	Тұрмыстық қызмет көрсету	Гараждар
1	2	3	4	5	6	7
Негізгі	1601,4					
Қосалқы						

кестенің жалғасы

Ғылыми, банктік, қоғамдық басқару ұйымдары және мекемелері т.б.	Қоғамдық тамақтандыру	Білім мекемелері	Көлік ғимараттарымен құрылыстары	Емдеуге арналған денсаулық сақтаулар	Дене шынықтыру және спорт
8	9	10	11	12	13
			1601,4		

кестенің жалғасы

Мәдениет және өнер мекемелері	Инженерлік желілер құрлыстары	Басқалар	Барлығы
14	15	16	17

Объектінің техникалық сипаттамасына қоса берілетін құжаттардың тізбесі:

1. Қабаттық жоспарлар_____
2. Қабаттық жоспарларға экспликация_____

Жер учаскесінің экспликациясы м^2

Жер учаскесінің жалпы ауданы	Салынған алаң			асфальт жабыны	басқадай жабындар
	барлығы	негізгі құрылымдар үшін	өзге құрылымдар мен ғимараттар үшін		

1	2	3	4	5	6
5200,0	1246,1	1174,1	72,0	2210,0	

кестенің жалғасы

Салынбаған алаң						
топырақ	жабдықталған алаңдар				барлығы	оның ішінде
	барлығы	спорттық	балалар	шаруашылық		ағаш отырғызылған газон
7	8	9	10	11	12	13
1743,9						

кестенің жалғасы

жеміс бағы	гүл егілген газон	бау-бақша	басқалары
14	15	16	17

Объектінің жоспарына экспликация

Қабаты	Үй-жайлардың, бөлмелердің нөмірі	Үй-жайлардың, бөлмелердің бөліктерінің нөмірі	Үй-жайлардың, пәтерлердің бөліктерінің мақсаты	Жалпы
1	2	3	4	5
2	1-10	1-10	Негізгі	1601,4

кестенің жалғасы

Ішкі өлшем бойынша ауданы (ш.м), оның ішінде						
Пайдалы	Тұрғын	Тұрғын емес	Жеке пәтерлерде	Жатақханаларда	Қонақ үйлерде	Сауда-саттық
6	7	8	9	10	11	12
1601,4						

кестенің жалғасы

Өндірістік-өнер-кәсіптік ғимараттар мен құрылыстар	Қоймалық	Білім беру мекемелері	Халыкка тұрмыстық қызмет көрсету кәсіпорындары	Баскарма, ғылыми, банкілік, қоғамдық ұйымдар мен мекемелер және т.б.	Қоғамдық тамақтандыру кәсіпорындары
13	14	15	16	17	18

кестенің жалғасы

Денсаулық сақтау ұйымдары	Дене шынықтыру-спорттық	Мәдениет және өнер мекемелері	көліктік құрылыстармен ғимараттар	Инженерлік желілер мекемелері	Гараждар	Баскалар
19	20	21	22	23	24	25
	1601,4					

Негізгі құрылыстың конструктивтік элементтерінің техникалық сипаттамасы

№	Конструктивтік элементтердің атауы		Конструктивтік элементтердің сипаттамасы (материалы, әрленуі және т.б.)
1	2		3
1	Іргетасы		Монолитті темірбетон бағаналы
2	1) ішкі және сыртқы тұрақты қабырғалары		Бағаналардың ригельдеріне орнатылған сэндвич панельдері, кірпіш
	2) ара кабырға		Шыны магнезитті, гипсокартонды
3	Аражабын	шатырлық	Бетондық тұтастырғыштары бар Профлист
		қабатаралық	Бетондық тұтастырғыштары бар Профлист
4	Төбе		Аралықтар мен ригельдердегі сэндвич панельдері
5	Еден	1-ші қабаттың	тақтай, линолеум, керамикалық плитка,
		келесі қабаттардың	тақтай, линолеум, керамикалық плитка,
6	Ойықтар	терезелер	ПВХ профильдерінен
		есіктер	ПВХ профиль, ағаш
7	Әрлеу жұмыстары	ішкі	Су эмульсиялы және майлы бояулармен бояу, алдын ала сыланған беті бойынша керамикалық плитка

		сыртқы		Сэндвич панель
8	Ыстық сумен жабдықтау			Электр жинақтаушы су жылытқыштардан
9	Су құбыры			Қолданыстағы су құбырынан
10	Кәріз			Шаруашылық-тұрмыстық кәріз жүйесі
11	Электрмен жарықтандыру			КТПГ 10/0,4 кВ, қуаты 160 кВА.
12	Жылу	пешті		
13		газ пешті		
14		ЖЭО-нан		
15		АЫСЖ-дан		
16		жеке жылу қондырғыларынан	газбен	
17			қатты отынмен	Блокты-модульді қазандық
18		аудандық казандығынан	газбен	
19			қатты отынмен	
20	Әртүрлі жұмыстар			

Қызметтік құрылыстардың техникалық сипаттамасы

Көрсеткіштері	Қызметтік құрылыстардың атауы								
Ауданы (м ^{2})									
Құрылыстың биіктігі (м)									
Құрылыстың ауқымы (м ^{3})									
Іргетас									
Қабырғалары									
Жабыны									
Төбесі									
Едені									
Терезелері									
Есіктері									

Ішкі әрленуі									
Сыртқы әрленуі									
Пештері									

Аулаішілік құрылыстардың техникалық сипаттамасы

Құрылыстардың атауы	Метрдегі мөлшері				Аукымы (м ^{3})	Материал
	ұзындығы	ені	ауданы	биіктігі немесе тереңдігі		
1	2	3	4	5	6	7

Құрылыстың жекелеген бөліктерінің техникалық сипаттамасы (жертөлелер, жартылай жертөлелер, мезониндер, мамандарды)

Құрылыстың жекелеген бөліктерінің атауы мен максаты	Жоспарланған жер бетінің жертөле еденіне дейінгі терендігі	Элементтердің сипаттамасы					
		қабырғалары	жабыны	едені	ішкі әрленуі	төбесі	косымша құрылғысы
1	2	3	4	5	6	7	8

Негізгі құрылысқа тұрғын емес жапсаржайлардың техникалық сипаттамасы

Конструктивтік элементтердің атауы	Конструктивтік элементтердің техникалық сипаттамасы
1	2
Іргетасы	
Қабырғалары мен арақабырғалары	
Төбесі	
Едені	
аражабыны	
ойықтары терезесі	

	есіктері	
Әрлеу жұмыстары	ішкі	
	сыртқы	
Әртүрлі жұмыстар		
Қорытындысы:		
Іргетасы		
Қабырғалары мен арақабырғалары		
Төбесі		
Едені		
аражабыны		
ойықтары	терезесі	
	есіктері	
Әрлеу жұмыстары	ішкі	
	сыртқы	
Ойықтары		
Қорытындысы:		
Іргетасы		
Қабырғалары мен арақабырғалары		
Төбесі		
Едені		
аражабыны		
ойықтары	терезесі	
	есіктері	
Әрлеу жұмыстары	ішкі	

	сыртқы	
Әртүрлі жұмыстары		
Қорытындысы:		

Құрылымдардың негізгі және жекелеген бөліктерінің аудандары мен ауқымдарынын есептеу (жертөле, жартылай жертөле, мезониндер, мансард, төбе, жапсаржай және т.б.)

Құрылыс бөліктерінің және жапсаржайлардың атауы	Сыртқы өлшеу бойынша ауданды есептеуге арналған формула	Аудаты ($м^2$)	Биіктігі (м)	Ауқымы ($м^3$)	Құрылыс бөліктерінің және жапсаржайлардың атауы	Сыртқы өлшеуі бойынша алаңдардың формуласы	Аудаты ($м^2$)	Биіктігі (м)	Ауқымы ($м^3$)
1	2	3	4	5	6	7	8	9	10

Тапсырыс беруші Имангалиев Адилбек Сайлаубекович

басшының тегі, аты, әкесінің аты (болған жағдайда), қолы Мөрдің орны (болған жағдайда)

Авторлық қадағалау Иманбаев Мирас Мереевич

сарапшының тегі, аты, әкесінің аты (болған жағдайда), қолы Мөрдің орны (болған жағдайда)

Объектіні пайдалануға
қабылдау актісіне
3-қосымша
нысан

Объектінің техникалық сипаттамасы (электр беру желілері): «Қостанай облысы Жангелдин ауданының Торғай ауылында дене шынықтыру-сауықтыру кешенінің құрылысы»

Р/с №	Атауы	Өлшем бірлігі	Саны
1	2	3	4
1	Төмен кернеудегі әуе ӘБЖ...	километр (бұдан әрі – км)	0,068
2	10 кВ жоғары кернеудегі әуе ӘБЖ...	км	
3	Төмен кернеудегі кабельді ӘБЖ...	км	0,315
4	Жоғары кернеудегі кабельді ӘБЖ...	км	
5	Тіректер ауданы	$м^2$	2,0
6	Тіректер:		12
	1) металл	дана	9
	2) ағаш тіреуі бар ағаш	дана	
	3) темірбетон тіреуі бар ағаш	дана	
	4) темірбетон	дана	3
	5) сымарқанды аспалар	дана	
7	Сымдар:		
	1) мыс	км	0,315
	2) алюминий	км	0,068
	3) құрыш алюминий	км	
8	Шырақтар үшін кронштейндер:		
	1) темірбетон	дана	
	2) металл	дана	9
9	Көше жарығы арматурасы:		

	1) қызудыру шамы бар шырағданы	дана	
	2) сынап шамды шырағданы	дана	
	3) люминесцентті шамдары бар шырағданы	дана	9
10	Кабельдер:		
	1) ...кернеулі маркілер...	км	
	2) ...кернеулі маркілер...	км	
11	Біріктіретін жалғастырғыштар	дана	
12	Соңғы жалғастырғыштар	дана	
13	Жерге қосу	дана	12
14	Найзағайдан қорғау құрылғысы	дана	
15	Кабель желілерінің жол жабыны:		
	1) асфальтбетон	$м^2$	
	2) жұмыртас	$м^2$	
	3) жаяужолдар	$м^2$	

Тапсырыс беруші __Имангалиев Адилбек Сайлаубекович_____

басшының тегі, аты, әкесінің аты (болған жағдайда), қолы Мөрдің орны (болған жағдайда)

Авторлық қадағалау _Иманбаев Мирас Мереевич_____

сарапшының тегі, аты, әкесінің аты (болған жағдайда), қолы Мөрдің орны (болған жағдайда)

Объектіні пайдалануға
қабылдау актісіне
13-қосымша
нысан

Объектінің техникалық сипаттамасы (желілер, су тартқыштары, коллекторлар және тағы басқа): «Қостанай облысы Жангелдин ауданының Торғай ауылында дене шынықтыру-сауықтыру кешенінің құрылысы»

Р/с №	Атауы	Өлшем бірлігі	Саны, ұзақтығы	Ескертпе
1	2	3	4	5
	Су құбыры			
1	Су тартқыштар (жалпы ұзындығы)	м		
	1) болат құбырынан	м		
	2) шойын құбырынан	м		
	3) асбестоцемент құбырынан	м		
	4) темірбетон құбырынан	м		
	5) полиэтилен құбырынан	м		
2	Таратқыш желі (жалпы ұзындығы)	м	90	
	1) болат құбырынан	м		
	2) шойын құбырынан	м		
	3) асбестоцемент құбырынан	м		
	4) полиэтилен құбырынан	м	90	
	5)	м		
3	Өзге құрылғылар			
	Байқау құдығы	дана	1	
	Ысырма d-100 мм	дана		
	" d- 50 мм	дана	1	
	Вантуз " d- 50 мм	дана		
	Бұрандалар d- 32 мм	дана		
	" d- 25 мм	дана		
	" d-	дана		

	Кран d-	дана		
	" d-	дана		
	" d-	дана		
	Гидрант	дана		
	Су құбыры шүмегі	дана	1	
	Су тарататын баған			
	Болат футляр			
	Ішетін су бүргіш	дана		
	Кәріз			
1	Коллекторлар (жалпы ұзындығы)	м		
	1) керамика құбырларынан	м		
	2) болат құбырларынан	м		
	3) бетон құбырларынан	м		
	4) асбестоцемент құбырларынан	м		
	5) темірбетон құбырынан	м		
	6) полиэтилен трубадан	м		
	7)	м		
2	Кәріз желісі (жалпы ұзындығы)	м	85	
	1) керамика құбырларынан	м		
	2) болат құбырларынан	м		
	3) бетон құбырларынан	м		
	4) асбестоцемент құбырларынан	м		
	5) темірбетон құбырларынан	м		
	6) полиэтилен трубадан	м	85	
3	Өзге құрылғылар			
	Байқау құдығы	дана	3	
	Жеңсырық	дана		

Құдықтың көлденең кескіні
Масштабы 1:100 _____

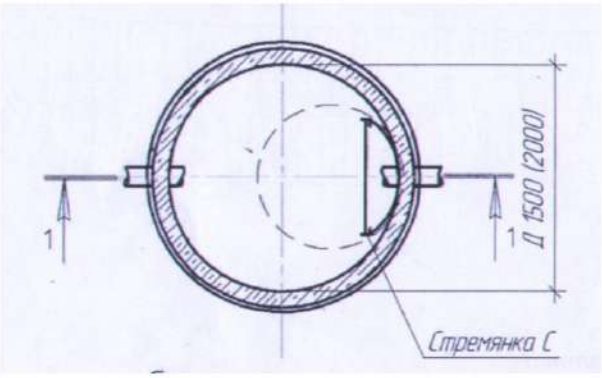

Құдықтың тік кескіні
Масштабы 1:100_____

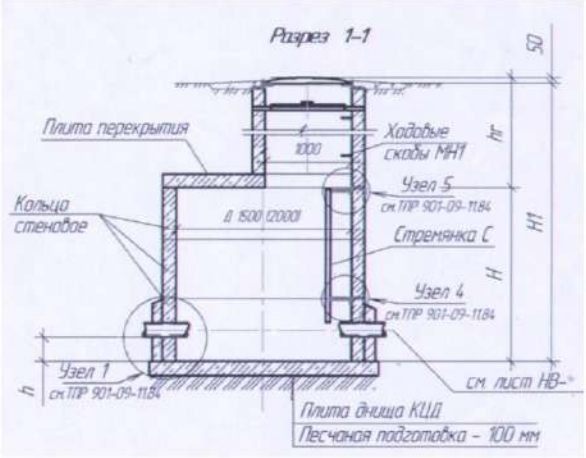

Ерекшелігі

Р/с №	Атауы	Маркасы	Материалы	Диаметрі (өлшемі), мм	Саны	Ескерту
1	Құдықтар	ГОСТ8020-80	Темір бетоннан	1500	1	
2	Құдықтар	ГОСТ8020-80	Темір бетоннан	1500	3	

Құдықты тұрақты бағдар-нүктесіне бекіту схемасы

Қосымша
1. Су құбырының сызбасы
2. Кәріз құбырының сызбасы

Тапсырыс беруші __Имангалиев Адилбек Сайлаубекович_____

басшының тегі, аты, әкесінің аты (болған жағдайда), қолы Мөрдің орны (болған жағдайда)

Авторлық қадағалау __Иманбаев Мирас Мереевич_____

сарапшының тегі, аты, әкесінің аты (болған жағдайда), қолы Мөрдің орны (болған жағдайда)

Объектіні пайдалануға
қабылдау актісіне
14-қосымша
нысан

Объектінің техникалық сипаттамасы (жылу трассасы): «Қостанай облысы Жангелдин ауданының Торғай ауылында дене шынықтыру-сауықтыру кешенінің құрылысы»

Р/с №	Атауы	Өлшем бірліктері	Саны, ұзақтығы	Ескертпе
1	Жылу трассасының ұзындығы	м	9,0	
	Ауа төсемінің ұзындығы:	м		
	1) эстакадаларда	м		
	2) тіреуіштерде	м		
	Тіреуіштер саны	дана		
	Жерасты төсемінің ұзындығы:	м	9,0	
	1) өткізу арналарында	м	9,0	
	2) жартылай өткізу арналарында	м		
	3) арнасыз өткізу	м		
2	Құдықтар саны (камер)	дана	2	
3	Компенсаторлар саны	дана		
4	Кіріктірулер саны	дана	1	
5	Ысырмалар саны	дана	1	

Құдықтың көлденең кескіні Масштабы _____	Құдықтың тік кескіні Масштабы_____
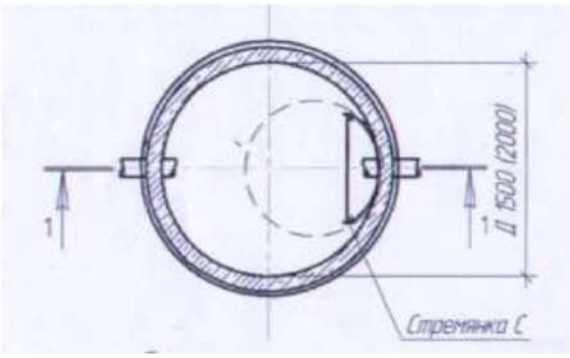	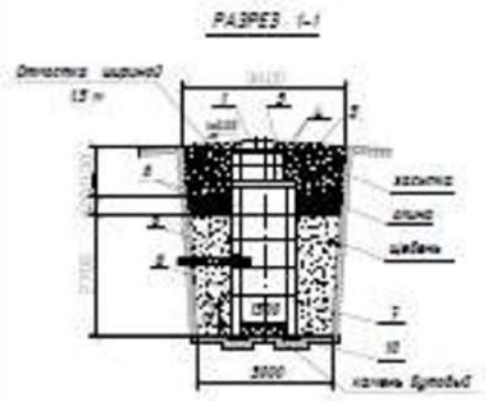

Ерекшелігі

Р/с №	Атауы	Маркасы	Материалы	Диаметрі (өлшемі), мм	Саны	Ескерту
1	Құдықтар	ГОСТ 8020-80	Темір бетон	1500	2	

Құдықты (камераны) тұрақты бағдар-нүктесіне бекіту схемасы

Қосымша:

1 Жылу құбырының сызбасы

Тапсырыс беруші __Имангалиев Адилбек Сайлаубекович_____

басшының тегі, аты, әкесінің аты (болған жағдайда), қолы Мөрдің орны (болған жағдайда)

Авторлық қадағалау _Иманбаев Мирас Мереевич_____

сарапшының тегі, аты, әкесінің аты (болған жағдайда), қолы Мөрдің орны (болған жағдайда)

Приложение 3
к приказу Министра
по инвестициям и развитию
Республики Казахстан
от 24 апреля 2017 года № 235
форма

Декларация о соответствии

«18» октября 2021 года

Подрядчик (генеральный подрядчик) ТОО «Алюминстрой», 110300, Костанайский область, г.Аркалык, ул. Ш. Жанибека, 72, +7(71430)72426, 70040
наименование организации, юридический адрес
в лице Директор Муканов Абай Куспанович
фамилия, имя, отчество (при наличии) руководителя организации

по объекту: "Строительство физкультурно-оздоровительного комплекса в с.Торгай Джангельдинского района Костанайской области"
наименование, местонахождения объекта

заказчиком которого является Государственное учреждение "Отдел строительства, архитектуры и градостроительства Джангельдинского района" Руководитель Имангалиев Адилбек Сайлаубекович
наименование организации, фамилия, имя, отчество(при наличии) руководителя
удостоверяет, что:

1. Строительно – монтажные работы на объекте выполнены в соответствии с утвержденным проектом (проектно – сметной документацией), государственными нормативами в сфере архитектурной, градостроительной и строительной деятельности;

2. Субподрядные организации:
наименование организации
;

3. Проект (проектно-сметная документация) ТОО «Ремстройпроект», (государственная лицензия ГСЛ №17003461 от 27.02.2017 года).
Рабочий проект: №016/19
наименование проектной организации, номер проекта

утвержден(а) Государственное учреждение "Отдел строительства, архитектуры и градостроительства Джангельдинского района" №47 от 30.12.2019 года ;
наименование организации утвердившей (переутвердившей) проект и дата утверждения

4. Объект (комплекс) имеет следующие основные технико-экономические показатели(мощность, производительность, производственная площадь, протяженность, вместимость, объем, пропускная способность, провозная способность, число рабочих мест и тому подобное, заполняется по всем объектам (кроме жилых домов) в единицах измерения соответственно целевой продукции или основным видам услуг):

Мощность, производительность и так далее	Единица измерения	По проекту		Фактически	
		общая (с учетом ранее принятых)	в том числе пускового комплекса или очереди	общая (с учетом ранее принятых)	в том числе пускового комплекса или очереди
Площадь застройки	м2	1174,1		1174,1	
Общая площадь	м2	1601,4		1601,4	
Расчетная площадь	м2	1296,9		1296,9	
Полезная площадь	м2	1395,0		1395,0	
Строительный объем	м3	12198,9		12198,9	
Блочная котельная производительностью 0,89 Гкал/час	шт	1		1	
КТПГ-160кВа-10/0,4 кВ	комплект	1		1	
Продолжительность СМР	мес	9		10	

Жилой дом имеет следующие показатели:

Показатели	Единица измерения	По проекту	Факти-чески
Общая площадь	метр в квадрате (далее–м2)		
Число этажей	этаж		
Общий строительный объем	метр в кубе (далее–м3)		
В том числе подземной части	м3		
Площадь встроенных, встроенно- пристроенных и пристроенных помещений	м2		

Показатели	По проекту			Фактически		
	число квартир	площадь квартир, м2		число квартир	площадь квартир, м2	
		общая	жилая		общая	жилая
Всего квартир, в том числе: однокомнатных двухкомнатных трехкомнатных четырехкомнатных и более						

5. Технологические и архитектурно-строительные решения по объекту характеризуется следующими данными:

Здание физкультурно-оздоровительного комплекса имеет прямоугольную форму с размерами в осях 44,3 х 24,0м. Высота в зале для игровых видов спорта до низа ферм покрытия – 8,1 м. В тренажерном зале до перекрытия 3,9 м.

Здание запроектировано в металлическом каркасе с отделкой стен трехслойными панелями типа «СЭНДВИЧ».

Уровень ответственности - II, степень огнестойкости – IIIа.

Здание физкультурно-оздоровительного комплекса (ФОК) выполнено в металлическом каркасе. Каркас разбит на два блока.

- фундаменты колонн – монолитные железобетонные столбчатые
- фундаменты внутренних стен – монолитные железобетонные ленточные
- колонны – металлические из двутавров и составные коробчатого сечения;
- прогоны – металлические из швеллеров;
- ригели – металлические из двутавров;
-перекрытие двухэтажной части здания – монолитные железобетонные плиты по несъемной опалубке из бетона кл. В25, армированные из стержней продольных кл AIII и поперечных AI;
- кровля – металлическая, наборная трехслойные панель по металлическим прогонам и фермам
- наружные стены – из сэндвич-панелей;
- лестницы – сборные железобетонные по металлическим косоурам;

Стены внутренние несущие – толщиной 380 и 250мм из обыкновенного керамического кирпича марки КР-р-по 250х65/1НФ/100/2,0/ГОСТ 530-2012 на цементно-песчаном растворе марки 75.

Все металлоконструкции после сварочных работ, очистить от пыли и грязи.

Покрыть грунтовой ГФ-021 (ГОСТ 25129-82) в два слоя, закрасить по грунтовке эмалью ПФ-115 (ГОСТ 6465 – 76).

Физкультурно-оздоровительный комплекс предназначен для проведения соревнований и учебно-тренировочных занятий по волейболу,баскетболу,бадминтону,настольному теннису, борьбе. Помещения крытого спортивного зала функционально разделено на две части: трибуна на 100 зрительских мест и зал для занятия игровыми видами спорта,используемый для игры в волейбол,баскетбол,бадминтон,настольный теннис. Высота спортивного зала от пола до низа опираемыхконструкций-8.1 м.

Пропускная способность зала рассчитана по наибольшему из показателей при учебно- трениировочных занятиях и составляет 30 чел./смену.

Для хранения спортинвентаря предусмотрена инвентарная,расположенная в подтрибунных помещениях. Для проведения игр в волейбол,и бадминтон в зале для занятий игровыми. Трибуна на 100 зрительских мест площадью 96.1 м2 предназначена для размещения 100 зрителей в зале. Оснащена трибунами зрительскими сборными открытого типа для закрытых спортивных помещений.

_____;

краткие технические характеристики по особенностям его размещения, по основным материалам и конструкциям, инженерному и технологическому оборудованию

6. На объекте установлено предусмотренное проектом оборудование в количестве согласно актам о его приемке после индивидуального испытания и комплексного опробования;

7. Мероприятия по охране труда, обеспечению взрывобезопасности, пожаробезопасности, охране окружающей природной среды и антисейсмические мероприятия, предусмотренные проектом выполнены;

8. Строительно-монтажные работы осуществлены в сроки:

начало работ ____июль 2020 года_____;
месяц, год

окончание работ ___сентябрь 2021 года_____;
месяц, год

при продолжительности строительства, месяц:

по норме или по проекту организации строительства, месяц:___9 (девять);

фактически, месяц:_____10 (десять)_____;

9. Примененные строительные материалы, конструкции, оборудование и изделия соответствуют требованиям проекта и государственных нормативов;

9-1. Доля местного содержания предусмотрена в проектно-сметной документации 100% и фактически применено 100% (наобъектах финансируемых за счет государственных инвестиций и средств квазигосударственного сектора);

10. Исполнительная геодезическая съемка фактического положения подземных инженерных сетей и/или зданий (сооружений) выполнена (обязательное приложение к декларации о соответствии);

10-1. Исполнительная техническая документация имеется в полном объеме, в том числе в электронном модуле;

11. Наружные инженерные коммуникации (холодное и горячее водоснабжение, канализация, теплоснабжение, газоснабжение, электроснабжение и связь) обеспечивают нормальную эксплуатацию объекта, что подтверждается поставщиками услуг по инженерному и коммунальному обеспечению. Поставщики услуг по инженерному и коммунальному обеспечению:

Н. Нуолаканулы

наименование организации, фамилия, имя, отчество(при наличии), подпись руководителя, дата Место печати(при наличии)

Тлеубаев Н.С.

наименование организации, фамилия, имя, отчество(при наличии), подпись руководителя, дата Место печати(при наличии)

Осканов Е.Т.

наименование организации, фамилия, имя, отчество(при наличии), подпись руководителя, дата Место печати(при наличии)

наименование организации, фамилия, имя, отчество(при наличии), подпись руководителя, дата Место печати(при наличии)

12. Шумоизоляция здания соответствует проекту и подтверждается экспертным заключением выдаваемым государственной организацией осуществляющей санитарно-эпидемиологическую экспертизу по результатам лабораторных замеров проведенных аккредитованными испытательными лабораториями (центрами) (экспертное заключение прилагается); не требуется

13. Обеспечен доступ для маломобильных групп населения, что подтверждается органами социальной защиты населения _____;

фамилия, имя, отчество (при наличии), подпись руководителя, дата

Место печати (при наличии)

Подрядчик (генеральный подрядчик) считает объект " Строительство физкультурно-оздоровительного комплекса в с.Торгай Джангельдинского района Костанайской области "

готовым к приемке в эксплуатацию,

наименование объекта (комплекса)

гарантирует качество выполненных строительно-монтажных и специальных работ, и принимает на себя обязательство устранять дефекты, возникшие по его вине при строительстве объекта согласно гарантийного срока в соответствии с законодательством Республики Казахстан.

Подрядчик (генеральный подрядчик)

Муканов Абай Куспанович

фамилия, имя, отчество (при наличии) руководителя, подпись, дата

Место печати (при наличии)

План на отм. +4,200

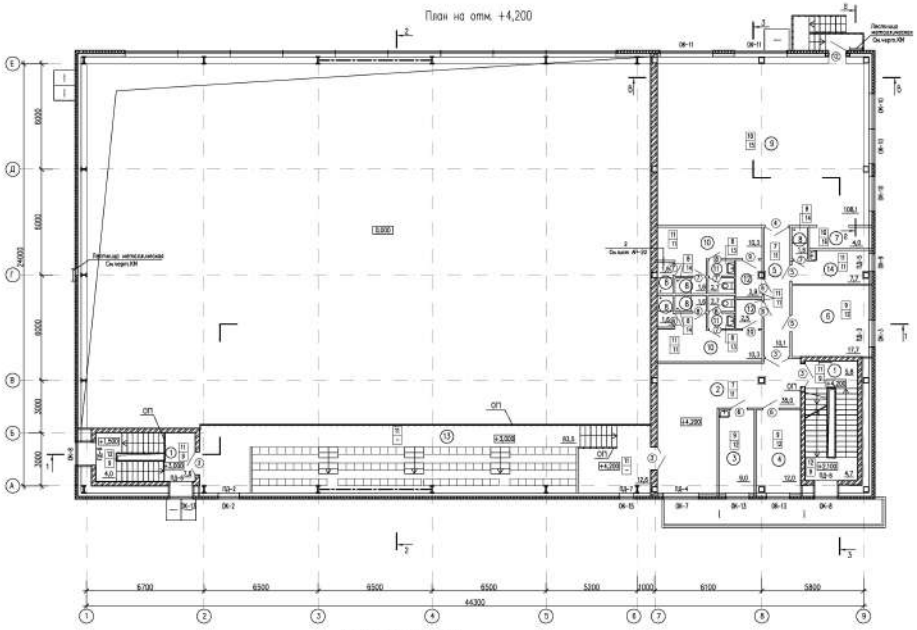

Фрагмент плана на отм. +7,370

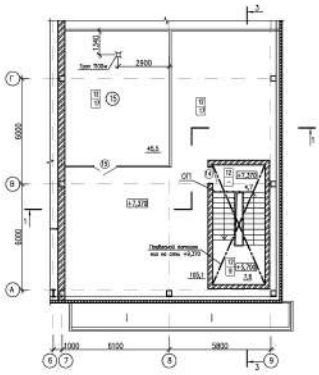

Экспликация помещений

Номер помещения	Наименование	Площадь, м²
1	Лестничная клетка	34,4
2	Фойе	35,0
3	Комната для оказания первичной медицинской помощи	9,0
4	Кабинет директора	12,0
5	Коридор	10,1
6	Помещение для отдыха занимающихся	17,7
7	Инвентарная	4,0
8	Душ	8,0
9	Зал занятий элементами борьбы	106,1
10	Раздевальная на 8 человек	20,6
11	С.у.	5,4
12	Тамбур	5,4
13	Трибуна на 100 мест	98,1
14	Помещение тяжелоатлета	7,7
15	Вентиляция	45,5

1. Данный лист см. совместно с листами АР-2;4...20
2. Ведомости заполнения оконных проемов см. лист АР-16
3. Двери замаркированные на плане учтены в спецификации на листе АР-2
4. Ведомости отделки помещений см. лист АР-18
5. Экспликацию полов см. лист АР-19
6. Обозначение ОП см. спецификацию элементов в прим.14 на листе АР-2

Условные обозначения :

- Кирпичные стены, перегородки
- Перегородки из стеклоизоленитовых листов

Изм.	Кол.уч.	Лист	N док.	Подп.	Дата	ТП РК 2.29-29-8 (IIА, IIIА) – 2015-АР	
Гл. инж.	Якубович				11.15	Физкультурно-оздоровительный комплекс для детей, II, III климатических поясов с обычными климатическими условиями	
Гл. спец.	Якубович				11.15	Физкультурно-оздоровительный комплекс	Стадия: (Р) Лист: 3 Листов:
Нач.отд.	Якубович				11.15	План на отм. +4,200. Фрагмент плана на отм.+7,370	АО "Белгипромсоцкультбытстрой" ТОО "Дизайн Сервис Проект"
Инженер	Якубович				11.15		

Формат А2х3

Подпись и дата | Инв. N подл. | Взам. инв.N

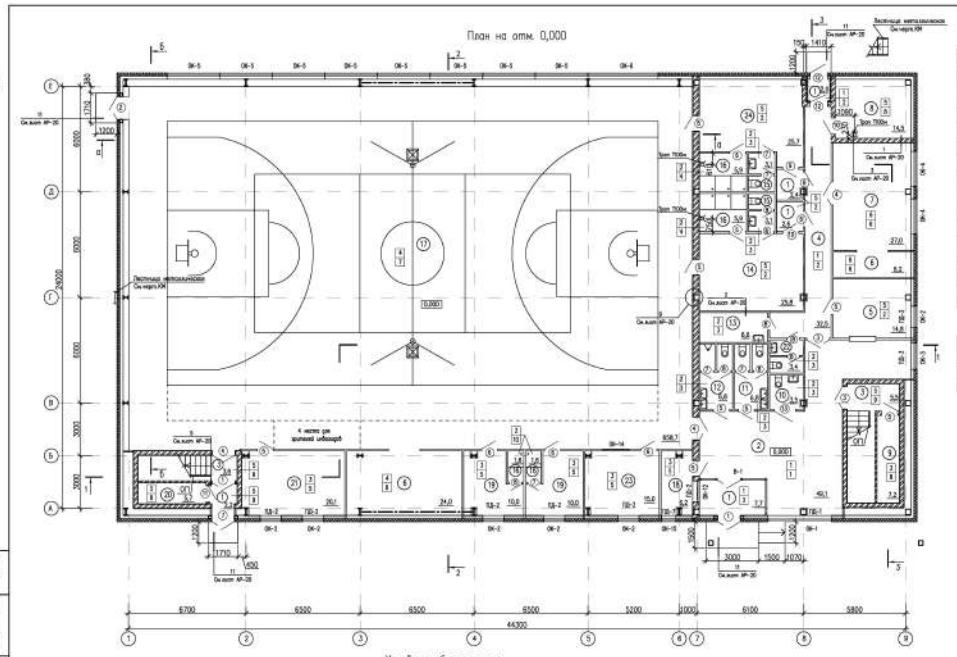

Спецификация элементов заполнения дверных проемов

Поз.	Обозначение	Наименование	Кол-во, шт. на этаж 1,2,3	на 4 этаж	на 5 этаж	Масса ед., кг	Примечание
		Дверные блоки					
1	Металлопластиковый профиль	2100 х 1310	3	–	–	шт	См.прим.к ведомости
2	ГОСТ 24698-81	ДН 21-13 Г	1	–	–	шт	См.прим.к ведомости
3	ГОСТ 6629-88	ДО 21-13	2	4	–	шт	См.прим.к ведомости
4		ДГ 21-13	3	1	–	шт	См.прим.к ведомости
5	ГОСТ 6629-88	ДГ 21-9 Л	9	2	–	шт	
6		ДГ 21-9	6	4	–	шт	
7		ДГ 21-7 Л	5	5	–	шт	
8		ДГ 21-7	8	4	–	шт	
9	ГОСТ 24698-81	ДС 21-9 ЛГТ	1	1	–	шт	См.прим.7
10		ДС 21-9 ГТ	2	1	–	шт	См.прим.7
11	см. лист АР-22	Дверь металлическая 2070х810	1	–	–	шт	
12	ГОСТ 24698-81	ДН 21-10	2	–	–	шт	
13	ГОСТ 6629-88	ДГ 21-12 П	1	–	–	шт	
14	ГОСТ 24698-81	ДС 19-9 ГТ	–	1	–	шт	
15		ДС 21-13 ГТ	–	1	–	шт	

Спецификация элементов

Марка поз.	Обозначение	Наименование	Кол. шт.	Масса ед.,кг	Примеч.
ОП		Ограждение металлическое без поручня h=1000мм	56,5		п.м.

1. Данный лист см. совместно с листами АР-3...20
2. Ведомость заполнения оконных проемов см. лист АР-16
3. Двери электрообогреваемые на плане условно в спецификации на данном листе
4. Ведомость отделки помещений см. лист АР-18
5. Экспликация полов см. лист АР-19
6. Двери при входе в спортзал должны быть снабжены уборными закрывателями ЗД-3 ГОСТ 5091-79Р по одному закрывателю на каждое полотно
7. Двери (поз.8,10) выполнить с увеличением по высоте на 200 мм по типу двери ДС 19-9 ГТ (ГОСТ 24698-81)
8. Утепление перекрытия тамбура выполнить утеплителем минеральной ПТ3 175 (γ=175кг/м³ t=100 мм по ряду 5, см. лист АР-20. Общая площадь утеплителя – 19,2 м2
9. Двери из помещений душевых для уменьшения травмоопасности дополнительно окрасить эмалью КО-1102 (ГОСТ 6993-79) из обе рамы
10. Деревянные элементы, соприкасающиеся с кладкой, бетоном, металлом, покрыть от их прижарки на полм. антисептированта
11. Откосы оконных и дверных проемов в кирпичной кладке оштукатурить цементно-песчаным раствором состава 1 : 3
12. Двери (поз.1,2,3,4,12) и при входе в спортзал выполнить с приборами для самозакрывания и уплотнения в притворах и не должны иметь порогов, препятствующих их открыванию без каких
13. Двери поз.1 смотреть на листе АР-17
14. Ограждение металлическое. Общая длина на все этажи – 56,5 п.п.

Экспликация помещений

Номер по плану	Наименование	Площадь, м²
1	Тамбур	16,9
2	Вестибюль	49,1
3	Лестничная клетка	9,1
4	Коридор	32,5
5	Гардероб	14,8
6	Инвентарная	30,2
7	Тренажерный зал на 6 тренажеров	27,0
8	Тепловой узел	14,5
9	Водомерный узел	7,2
10	С.у. для инвалидов	3,5
11	С.у(жен.)	6,8
12	С.у(муж.)	6,8
13	Кладовая уборочного инвентаря	0,6
14	Раздевальная на 15 человек (жен.)	25,8
15	С.у	6,2
16	Душ	15,0
17	Зал для занятий разными видами спорта	658,7
18	Инструкторская	6,2
19	Тренерская	20,0
20	Электрощитовая	5,7
21	Методический кабинет	20,1
22	С.у. для персонала	3,4
23	Аппаратная домофонов любого	15,0
24	Раздевальная на 15 человек (муж.)	25,7

Изм.	Кол.уч.	Лист	N док.	Подп.	Дата	ТП РК 2.29-29-8 ~~(II, III)~~ (IIА, ~~IIБ~~) – 2015-АР	
Архитектор	ИВ/П - 1 - АР					Физкультурно-оздоровительный комплекс для ~~II, III~~ IIА, ~~IIБ~~ климатических подрайонов с обычными климатическими условиями	
ГИП	Ананьев		ИВ/П	Гл. инж.	Ананьев		
Исполн.	Александров		ИВ/П	Разработал	Бородкин	Физкультурно-оздоровительный комплекс	Стадия (Н) / Лист 2 / Листов
Контр.	Ананьев		ИВ/П	Проверил	Ананьев	План на отм. 0,000	ИП "Ананьев Владимир Сергеевич" ТОО "Эталон Сервис Проект"
				Н.контр.	Ананьев		

Формат А3х3

Инв. N подл. | Подп. и дата | Взам. инв.N

Приложение 1
к приказу Министра
по инвестициям и развитию
Республики Казахстан
от 24 апреля 2017 года № 235
Форма

Заключение о качестве строительно-монтажных работ

«18» октября 2021 года

Технический надзор ТОО «Нұрәлем-Құрылыс», г. Нур-Султан, Переулок Балкаш, 17/1, +7(7172)780038, Директор Бейсенхан Досхан Қайратұлы
наименование организации, фамилия, имя, отчество (при наличии) руководителя, юридический адрес

в лице Мендекинов Ринат Рустемович. Атестат эксперта осуществляющего экспертные работы и инжиниринговые услуги в сфере архитектурной, градостроительной и строительной деятельности №KZ15VJE00037078 от 20.04.2018г., №KZ30VJE00036420 от 29.03.2018г.
фамилия, имя, отчество (при наличии) экспертов, № аттестатов, дата получения

действующего на основании №25 от 09.07.2020 года
№ договора и дата

по объекту: «Строительство физкультурно-оздоровительного комплекса в селе Торгай Джангельдинского района Костанайской области»,
наименование и местонахождение объекта

заказчиком которого является Государственное учреждение «Отдел строительства, архитектуры и градостроительства Джангильдинского района» руководитель Имангалиев Адильбек Сайлаубекович
наименование организации, фамилия, имя, отчество (при наличии) руководителя

подтверждает, что:

1. Строительство объекта осуществлялось

1) подрядчиком (генеральным подрядчиком) ТОО «Алюминстрой», гослицензия КСЛ № II-0934 от 15.11.2000 г.
наименование организации, № лицензии и дата получения

в лице директора Муканова Абая Куспановича
фамилия, имя, отчество (при наличии) руководителя

2) субподрядными организациями

_____
наименование организации, № лицензии и дата получения

в лице _____
фамилия, имя, отчество (при наличии) руководителя

2. Строительно-монтажные работы осуществлены в сроки:
начало работ ___июль 2020 года_____;
месяц, год
окончание работ __сентябрь 2021 года_____;
месяц, год
при продолжительности строительства, месяц:
по норме или по проекту организации строительства__9 (девять)___ месяц;
фактически____10 (десять)_____ месяц;

3. Сметная стоимость по утвержденному проекту (проектно-сметной документации): всего 548742,0 тысяч тенге, в том числе строительно-монтажных работ 391889,0 тысяч тенге; оборудования, инструмента и инвентаря 73207,0 тысяч тенге; прочие затраты 83646,0 тысяч тенге.

4. Сметная стоимость основных фондов, принимаемых в эксплуатацию 545317,018-74 тысяч тенге, в том числе: стоимость строительно-монтажных работ 391889,0 тысяч тенге; стоимость оборудования, инструмента и инвентаря 73207,0 тысяч тенге, прочие 80221,018-74 тысяч тенге.

5. Объект построен в соответствии с проектом (проектно-сметной документацией) ТОО «Ремстройпроект» *(Государственная лицензия I категории № 17003461 от 09.12.2002 года)*. Рабочий проект: №016/19__
наименование проектной организации, номер проекта
утвержденным(ой) ГУ «Отдел строительства, архитектуры и градостроительства Джангельдинского района" приказ №47 от 30.12.2019г._____
наименование организации утвердившей (переутвердившей) проект и дата утверждения и
требованиями государственных нормативных документов в области архитектуры, градостроительства и строительства;

6. Примененные строительные материалы, конструкции, оборудование и изделия соответствуют проекту и требованиям государственных нормативов;

6-1. Доля местного содержания предусмотрена в проектно-сметной документации _100,0_% и фактически применено 100,0 % (на объектах финансируемых за счет государственных инвестиций и средств квазигосударственного сектора);

7. Исполнительная техническая документация имеется в полном объеме, в том числе в электронном модуле;

8. Замечания, выданные техническим надзором в процессе строительства, устранены;

9. Завершенный строительством объект обеспечивает прочность, устойчивость и надежность на протяжении всего срока службы (эксплуатации, использования, применения) и соответствует требованиям государственных

нормативов направленных на обеспечение интересов и безопасности собственников (пользователей) и общества в целом.

Технический надзор: организация ТОО «Нурәлем-Құрылыс». Директор Бейсенхан Досхан Қайратұлы _____

наименование организации, фамилия, имя, отчество (при наличии) руководителя, подпись, дата Место печати (при наличии)

эксперт(ы) по техническому надзору Мендекинов Ринат Рустемович. Атестат эксперта осуществляющего экспертные работы и инжиниринговые услуги в сфере архитектурной, градостроительной и строительной деятельности №KZ15VJE00037078 от 20.04.2018г., №KZ30VJE00036420 от 29.03.2018г. _____

фамилия, имя, отчество (при наличии) эксперта (экспертов), № аттестатов, подпись, дата Место печати (при наличии)

Приложение 2
к приказу Министра
по инвестициям и развитию
Республики Казахстан
от 24 апреля 2017 года № 235
форма

Заключение о соответствии выполненных работ проекту

«18» октября 2021 года

Авторский надзор ТОО «Ремстройпроект» Директор Сапаралиева А.К.
наименование организации, фамилия, имя, отчество (при наличии) руководителя

в лице Иманбаева Мирас Мереевича
_____
фамилия, имя, отчество (при наличии) экспертов, № аттестатов и дата получения

действующего на основании ___№24 от 15.07.2020 года._____
№ договора и дата

по объекту: «Строительство физкультурно-оздоровительного комплекса в селе Торгай Джангельдинского района Костанайской области»__,
наименование и местонахождение объекта

заказчиком которого является Государственное учреждение «Отдел строительства, архитектуры и градостроительства Джангильдинского района» руководитель Имангалиев Адильбек Сайлаубекович_____
наименование организации, фамилия, имя, отчество (при наличии) руководителя

подтверждает, что:

1. Строительство объекта осуществлялось

1) подрядчиком (генеральным подрядчиком) ТОО «Алюминстрой»,_____ гослицензия КСЛ № II-0934 от 15.11.2000 г._____
наименование организации, № лицензии и дата получения

в лице___ директора Муканова Абая Куспановича _____
фамилия, имя, отчество (при наличии) руководителя

2) субподрядными организациями
_____
наименование организации, № лицензии и дата получения

в лице _____;
фамилия, имя, отчество (при наличии) руководителя

2. Строительно-монтажные работы осуществлены в сроки:
начало работ _июль 2020 года_____;
месяц, год
окончание работ _сентябрь 2021 года_____;
месяц, год
при продолжительности строительства, месяц:
по норме или по проекту организации строительства ___9 (девять)____ месяц;
фактически_____10 (десять)_____ месяц;

3. Примененные строительные материалы, конструкции, оборудование и изделия соответствуют требованиям проекта;

4. Замечания, выданные авторским надзором в процессе строительства, устранены;

5. Внесенные изменения в проект (проектно-сметную документацию) в процессе строительства выполнены в соответствии с требованиями нормативов в области архитектуры, градостроительства и строительства;

6. Объект построен в соответствии с проектом (проектно-сметной документацией) ТОО «Ремстройпроект» Государственная лицензия №17003461. Рабочий проект: №016/19-СМ,
наименование проектной организации, номер проекта
утвержденным (ой) ГУ "Отдел строительства, архитектуры и градостроительства Джангельдинского района" №47 от 30.12.2019 г.
наименование организации утвердившей (переутвердившей) проект и дата утверждения

Авторский надзор:
организация Директор ТОО «Ремстройпроект»_____
Сапаралиева А.К.
наименование организации, фамилия, имя, отчество (при наличии) руководителя,
подпись, дата Место печати (при наличии)

эксперт(ы) по авторскому надзору Иманбаев Мирас Мереевич_____
_____
фамилия, имя, отчество (при наличии) эксперта (экспертов), № аттестатов, подпись, дата
Место печати (при наличии)