Герметичный оголовок скважины

Согласовано:		
Разработал		
Проверил		
Норм.контр		

Взам. инв. №

Подп. и дата

Инв. № подл.

Изм.	Кол.уч	Лист	№ док.	Подп.	Дата
ГИП		Шидаева И.			
Норм.конт		Искендирова			

23.007 –ГВ-1-ОГ

Герметичный оголовок скважины

Стадия	Лист	Листов
РП	1	10

ТОО «Уралводпроект» г. Уральск

Приложение 2

Оголовки герметичные

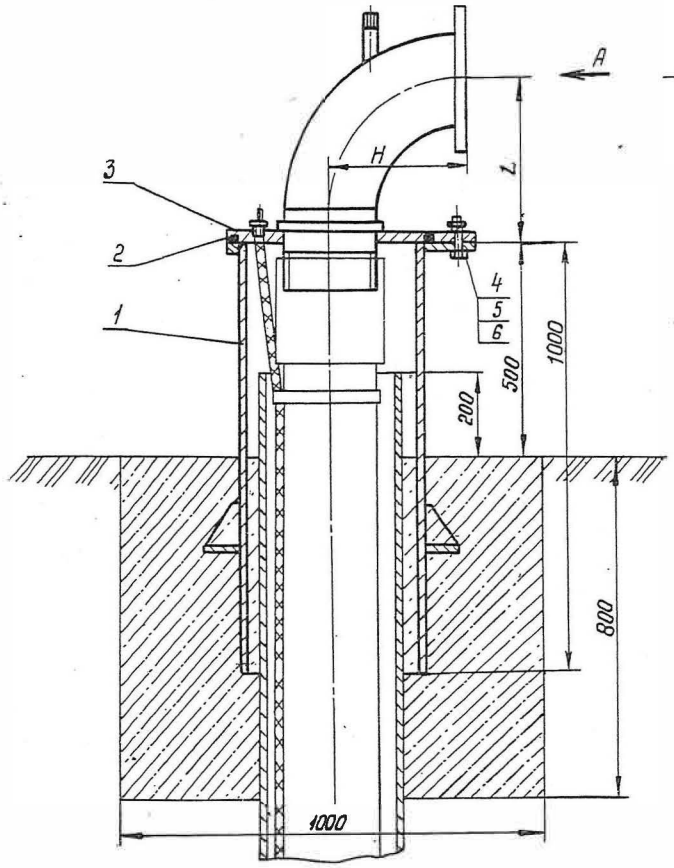

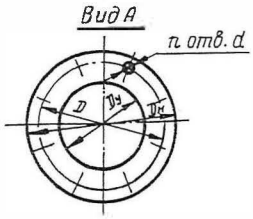

ПРИВЯЗАН	23.007 –ГВ-1-ОГ		
ИНЖ.	БИСЕНГАЛИЕВА		06.23
Н.КОНТР.	ИСКЕНДИРОВА		06.23
ИНВ. N°			

Обозначение	Dу	H	L	Dн	D	d	n	Поз. 1 Патрубок устьевой	Поз. 2 Кольцо ГОСТ 9833-73	Поз. 3 Плита опорная	Поз. 4 Болт ГОСТ 7798-70	Поз. 5 Шайба ГОСТ 6402-70	Поз. 6 Гайка ГОСТ 5915-70
	мм							Количество					
								1	1	1	4	4	4
~~ОГ-40~~	~~40~~	~~85~~	~~115~~	~~145~~	~~110~~			~~ОГ-40-1~~	~~270-280-58-2-2~~	~~ОГ-40-3~~	~~М16×45.48.029~~		
ОГ-50	50	105	140	160	125	4				ОГ-50-3			
~~ОГ-51~~										~~ОГ-51-3~~			
~~ОГ-80~~								ОГ-50-1	350-360-58-2-2	~~ОГ-80-3~~	М16×55.48.029		
~~ОГ-81~~	~~80~~	~~166~~	~~205~~	~~195~~	~~160~~					~~ОГ-81-3~~		16.65Г.0230	М16. 5. 029
ОГ-82										ОГ-82-3			
~~ОГ-100~~						18				~~ОГ-100-3~~			
~~ОГ-101~~	~~100~~	~~156~~	~~215~~	~~215~~	~~180~~		~~8~~			~~ОГ-101-3~~			
ОГ-102								~~ОГ-100-1~~	~~450-460-58-2-2~~	~~ОГ-102-3~~	~~М16×65.48.029~~		
~~ОГ-150~~	~~150~~	~~231~~	~~295~~	~~280~~	~~240~~					~~ОГ-150-3~~			
~~ОГ-151~~										~~ОГ-151-3~~			
~~ОГ-200~~	~~200~~	~~308~~	~~360~~	~~335~~	~~295~~	22				~~ОГ-200-3~~			
~~ОГ-201~~										~~ОГ-201-3~~			

Поз. 1. Патрубок устьевой

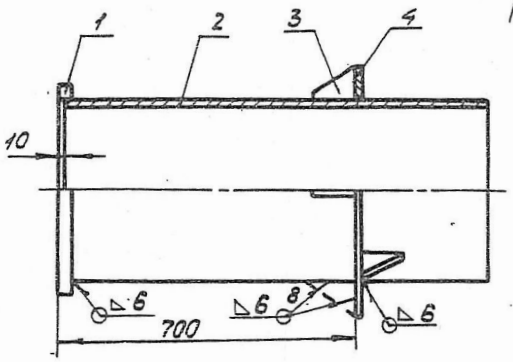

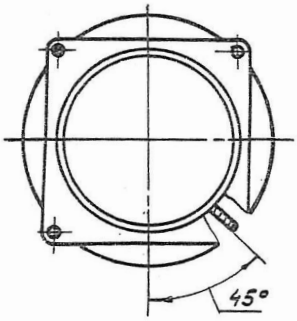

Обозначение	Поз.1 Фланец	Поз.2 Труба	Поз.3 Ребро	Поз.4 Кольцо
	Количество			
	1	1	8	1
~~ОГ-40-1~~	~~ОГ-40-1/1~~	~~ОГ-40-1/2~~	ОГ-40-1/3	~~ОГ-40-1/4~~
ОГ-50-1	ОГ-50-1/1	ОГ-50-1/2		ОГ-50-1/4
~~ОГ-100-1~~	~~ОГ-100-1/1~~	~~ОГ-100-1/2~~		~~ОГ-100-1/4~~

Фланец

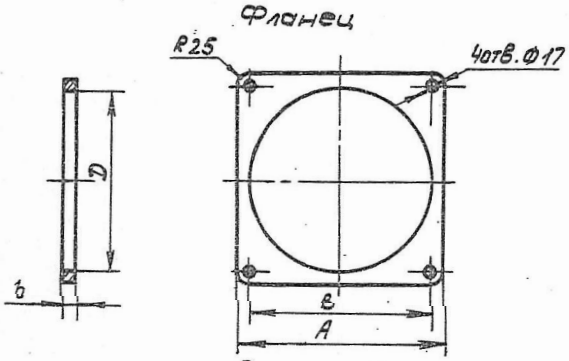

Размеры, мм

Обозначение	A	B	D	b
~~ОГ-40-1/1~~	~~300~~	~~260~~	~~248~~	~~15~~
ОГ-50-1/1	380	330	329	22
~~ОГ-100-1/1~~	~~480~~	~~430~~	~~430~~	~~25~~

Материал - Ст 3 (ГОСТ 380-71). 94

Труба

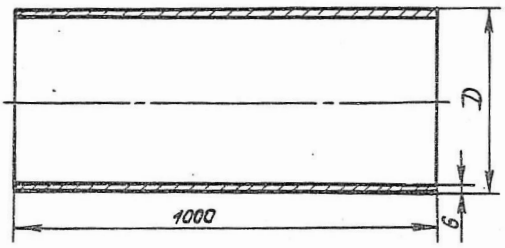

Обозначение	D, мм
~~ОГ-40-1/2~~	~~245~~
ОГ-50-1/2	325
~~ОГ-100-1/2~~	~~426~~

Материал - Ст 3 (ГОСТ 380-71). 94

Ребро

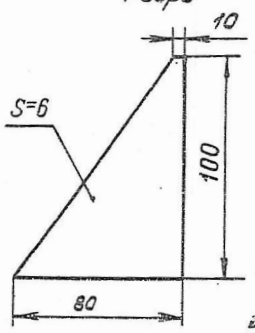

Материал - Ст 3 (ГОСТ 380-71). 94

Кольцо

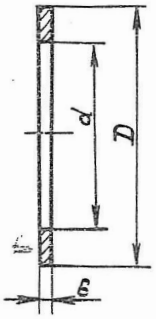

Размеры, мм

Обозначение	d	D
~~ОГ-40-1/4~~	~~248~~	~~410~~
ОГ-50-1/4	329	490
~~ОГ-100-1/4~~	~~430~~	~~580~~

Материал - Ст 3 (ГОСТ 380-71). 94

ПРИВЯЗАН	23.007 –ГВ-1-ОГ		
ИНЖ.	БИСЕНГАЛИЕВА		06.23
Н.КОНТР.	ИСКЕНДИРОВА		06.23
ИНВ. N°			

Поз.3. Плита опорная

Рис.1

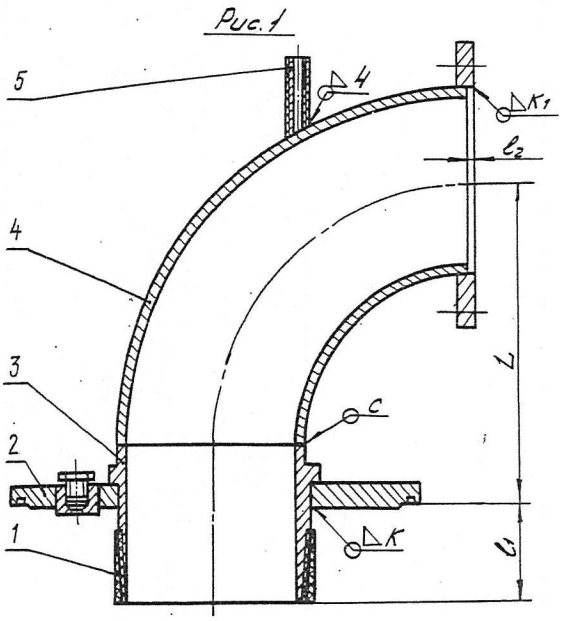

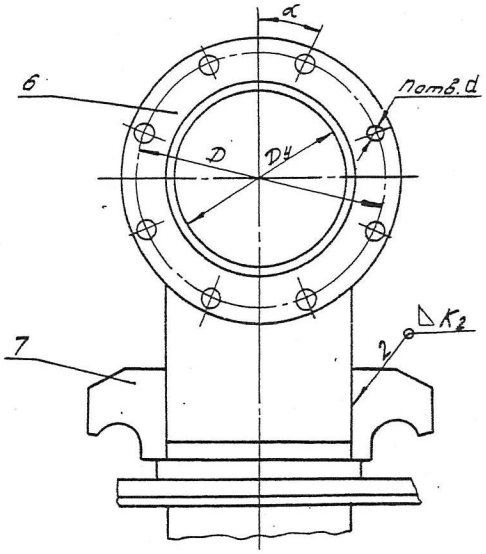

Б-Б

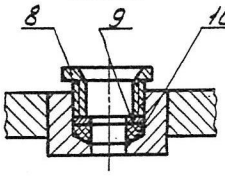

Г-Г

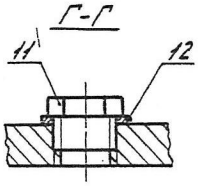

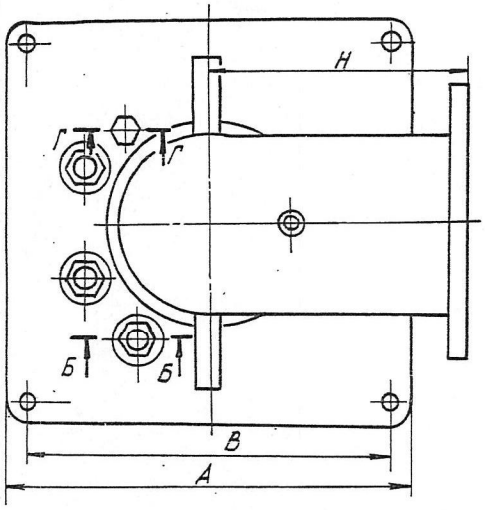

Рис.2
Остальное-см.рис.1

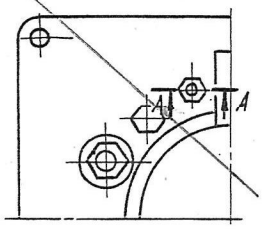

А-А

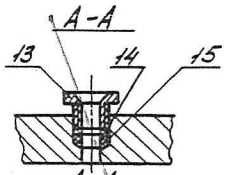

А-А
При отсутствии датчика, сухого хода

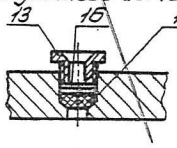

Размеры, мм

Обозначение	Рисунок	D_y	A	B	H	L	l_1	l_2	K	K_1	K_2	D	d	n	α
~~ОГ-40-3~~	1	~~40~~	~~300~~	~~250~~	105	~~115~~	~~60~~	5^{+2}	4	4	4	~~110~~	18	4	45°
ОГ-50-3		50	380	330		140	70					125			
~~ОГ-51-3~~															
~~ОГ-80-3~~	1;2	~~80~~			~~156~~	~~205~~	~~90~~	6^{+2}	~~6~~	~~5~~	~~5~~	~~160~~		~~8~~	22°30'
~~ОГ-81-3~~															
~~ОГ-82-3~~															
~~ОГ-100-3~~		~~100~~	~~480~~	~~430~~	~~156~~	~~215~~	~~110~~		~~7~~			~~180~~			
~~ОГ-101-3~~															
~~ОГ-102-3~~															
~~ОГ-150-3~~		~~150~~			~~231~~	~~295~~	~~115~~				~~6~~	~~240~~			
~~ОГ-151-3~~															
~~ОГ-200-3~~		~~200~~			~~308~~	~~350~~	~~125~~	8^{+2}		~~7~~		~~295~~	~~22~~		
~~ОГ-201-3~~															

ПРИВЯЗАН	23.007 –ГВ-1-ОГ		
ИНЖ.	БИСЕНГАЛИЕВА		06.23
Н.КОНТР.	ИСКЕНДИРОВА		06.23
ИНВ. N°			

Обозначение	Поз. 1 Втулка защитная	Поз. 2 Плита	Поз. 3 Труба	Поз. 4 Отвод	Поз. 5 Штуцер	Поз. 6 Фланец ГОСТ12820-80	Поз. 7 Скоба	Поз. 8 Гайка ГОСТ4860.2-83	Поз. 9 Шайба ГОСТ4860.2-83
	Количество								
	1	1	1	1	1	1	2	3	3
~~ОГ-40-3~~	~~ОГ-40-3/1~~	~~ОГ-40-3/2~~	~~ОГ-40-3/3~~	~~ОГ-40-3/4~~	~~ОГ-40-3/5~~	~~1-40-10ст20~~	~~ОГ-40-3/7~~	~~1-16.00.0212~~	~~8-14.00.0212~~
ОГ-50-3	~~ОГ-50-3/1~~	~~ОГ-50-3/2~~	~~ОГ-50-3/3~~	~~ОГ-50-3/4~~		1-50-10ст20	~~ОГ-50-3/7~~	1-27.00.0212	12-24.00.0212
~~ОГ-51-3~~		~~ОГ-51-3/2~~						~~1-16.00.0212~~	~~8-14.00.0212~~
~~ОГ-80-3~~	~~ОГ-80-3/1~~	~~ОГ-80-3/2~~	~~ОГ-80-3/3~~	~~ОГ-80-3/4~~		~~1-80-10ст20~~	~~ОГ-80-3/7~~	~~1-27.00.0212~~	~~12-24.00.0212~~
~~ОГ-81-3~~		~~ОГ-81-3/2~~							
~~ОГ-82-3~~									
~~ОГ-100-3~~	~~ОГ-100-3/4~~	~~ОГ-100-3/2~~	~~ОГ-100-3/3~~	~~ОГ-100-3/4~~		~~1-100-10ст20~~	~~ОГ-100-3/7~~		~~16-24.00.0212~~
~~ОГ-101-3~~								~~1-33.00.0212~~	~~18-30.00.0212~~
~~ОГ-102-3~~		~~ОГ-102-3/2~~							
~~ОГ-150-3~~	~~ОГ-150-3/1~~	~~ОГ-150-3/2~~	~~ОГ-150-3/3~~	~~ОГ-150-3/4~~		~~1-150-10ст20~~	~~ОГ-150-3/7~~	~~1-27.00.0212~~	~~16-24.00.0212~~
~~ОГ-151-3~~		~~ОГ-151-3/2~~						~~1-33.00.0212~~	~~18-30.00.0212~~
~~ОГ-200-3~~	~~ОГ-200-3/1~~	~~ОГ-200-3/2~~	~~ОГ-200-3/3~~	~~ОГ-200-3/4~~		~~1-200-10ст20~~	~~ОГ-200-3/7~~	~~1-27.00.0212~~	~~16-24.00.0212~~
~~ОГ-201-3~~		~~ОГ-201-3/2~~						~~1-33.00.0212~~	~~18-30.00.0212~~

Продолжение

Обозначение	Поз. 10 Кольцо уплотнит.	Поз. 11 Пробка	Поз. 12 Прокладка	Поз. 13 Гайка ГОСТ4860.2-83	Поз. 14 Шайба ГОСТ4860.2-83	Поз. 15 Кольцо уплотнительное	Поз. 16 Заглушка ГОСТ4860.2-83	Поз. 17 Кольцо уплотнительное
	Количество							
	3	1	1	1	1	1	1	1
~~ОГ-40-3~~	~~ОГ-40-3/10~~	~~ОГ-40-3/11~~	~~ОГ-40-3/12~~	—	—	—	—	—
ОГ-50-3								
~~ОГ-51-3~~	~~ОГ-51-3/10~~							
~~ОГ-80-3~~	~~ОГ-40-3/10~~				~~8-14.00.0212~~	~~ОГ-40-3/10~~	—	—
~~ОГ-81-3~~	~~ОГ-51-3/10~~	~~ОГ-81-3/11~~	~~ОГ-81-3/12~~	~~1-16.00.0212~~	—	—	Заглушка	
~~ОГ-82-3~~					—	—	~~13.00.0212~~	~~ОГ-82-3/17~~
~~ОГ-100-3~~								
~~ОГ-101-3~~	~~ОГ-101-3/10~~				~~8-14.00.0212~~	~~ОГ-40-3/10~~	—	—
~~ОГ-102-3~~								
~~ОГ-150-3~~	~~ОГ-51-3/10~~							
~~ОГ-151-3~~	~~ОГ-101-3/10~~							
~~ОГ-200-3~~	~~ОГ-51-3/10~~							
~~ОГ-201-3~~	~~ОГ-101-3/10~~							

ПРИВЯЗАН	23.007 –ГВ-1-ОГ		
ИНЖ.	БИСЕНГАЛИЕВА		06.23
Н.КОНТР.	ИСКЕНДИРОВА		06.23
ИНВ. N°			

Плита

Рис.1

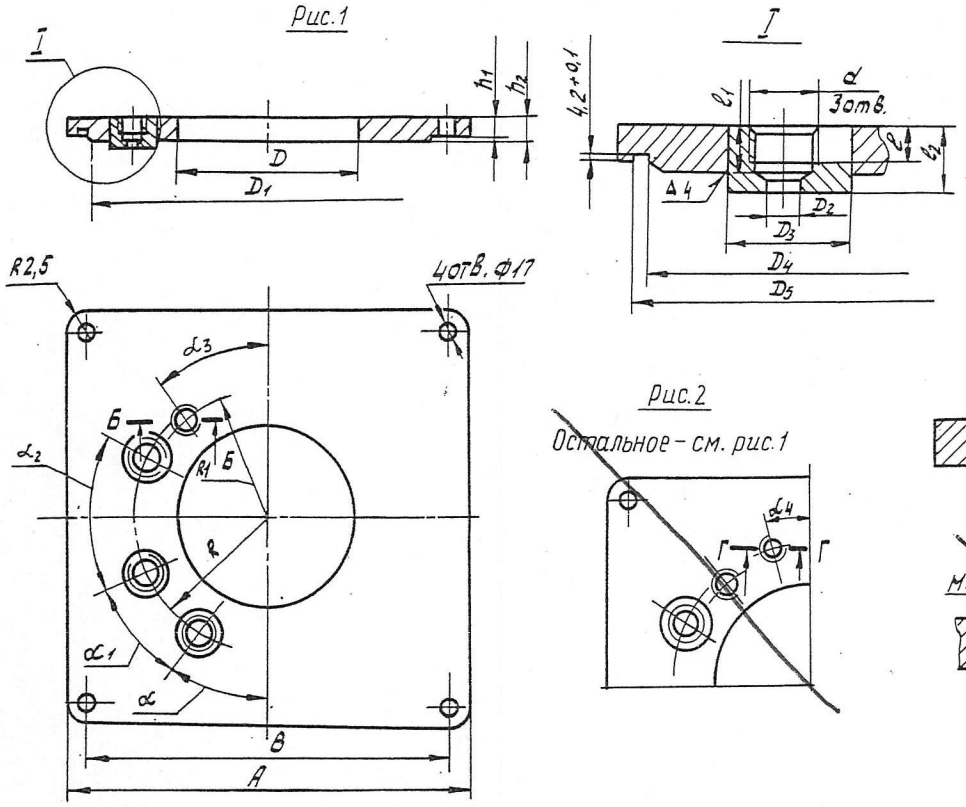

Рис.2

Остальное – см. рис.1

Размеры, мм

Обозначение	Рисунок	A	B	h_1	h_2	D	D_1	D_2	D_3	D_4	D_5	d	d_1	l	l_1	l_2	R	R_1	α	$α_1$	$α_2$	$α_3$	$α_4$
ОГ-40-3/2	1	300	250	8	10	49	245	8	35	251	276	M16x1	M20x1	12	14	20	80	45	35°	35°	40°	45°	-
ОГ-50-3/2					14	61	325		40	335	354				15		90	55	30°	40°			-
ОГ-51-3/2		380	330	12	16			15	50			M27x1,5		17	21	28	40	56					-
ОГ-80-3/2					18	90		8	40			M16x1		12	15	20	120	70	25°		50°		-
ОГ-81-3/2					22			16	50			M27x1,5	M30x1,5			28		75				40°	15°
ОГ-100-3/2	1:2			18	20	115										30	150	95	30°	35°			
ОГ-102-3/2					26			22	-			M33x1,5		17	21	-							20°
ОГ-150-3/2		480	430	21	24	169	426	16	50	439	454	M27x1,5				30		110					
ОГ-151-3/2					30			22	-			M33x1,5				-		145					
ОГ-200-3/2				17	19	220		16	50			M27x1,5				30	160	130					
ОГ-201-3/2					22				56			M33x1,5						145					15°

ПРИВЯЗАН	23.007 –ГВ-1-ОГ		
ИНЖ.	БИСЕНГАЛИЕВА		06.23
Н.КОНТР.	ИСКЕНДИРОВА		06.23
ИНВ. N°			

Отвод (сварной вариант)

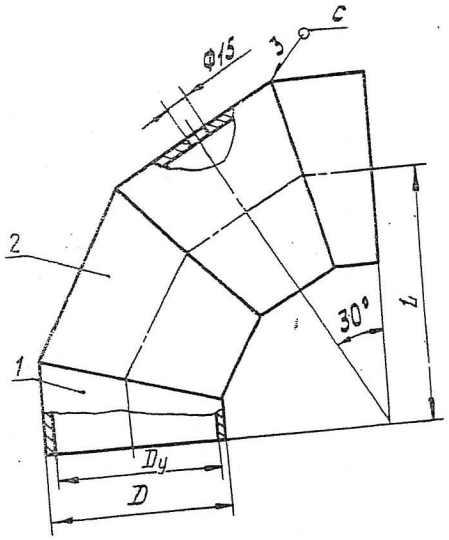

Размеры, мм.

Обозначение	Dy	D	L	Поз.1 Полусектор	Поз.2 Сектор
				Количество – 2 шт.	
~~ОГ-40-3/4~~	~~40~~	~~45~~	~~80~~	~~ОГ-40-3/4-1~~	~~ОГ-40-3/4-2~~
ОГ-50-3/4	50	57	100	ОГ-50-3/4-1	ОГ-50-3/4-2
~~ОГ-80-3/4~~	~~80~~	~~89~~	~~150~~	~~ОГ-80-3/4-1~~	~~ОГ-80-3/4-2~~
~~ОГ-100-3/4~~	~~100~~	~~108~~	~~150~~	~~ОГ-100-3/4-1~~	~~ОГ-100-3/4-2~~
~~ОГ-150-3/4~~	~~150~~	~~159~~	~~225~~	~~ОГ-150-3/4-1~~	~~ОГ-150-3/4-2~~
~~ОГ-200-3/4~~	~~200~~	~~219~~	~~300~~	~~ОГ-200-3/4-1~~	~~ОГ-200-3/4-2~~

Полусектор

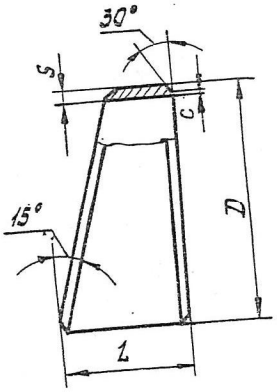

Размеры, мм

Обозначение	D	L	S	c
~~ОГ-40-3/4-1~~	~~45~~	~~27~~	4	–
ОГ-50-3/4-1	57	34		–
~~ОГ-80-3/4-1~~	~~89~~	~~55~~	~~5~~	~~1~~
~~ОГ-100-3/4-1~~	~~108~~		~~5~~	–
~~ОГ-150-3/4-1~~	~~159~~	~~81~~	~~7~~	~~1~~
~~ОГ-200-3/4-1~~	~~219~~	~~110~~	~~8~~	~~2~~

Материал – Сталь 20 (ГОСТ 1050-~~74~~ 88).

Сектор

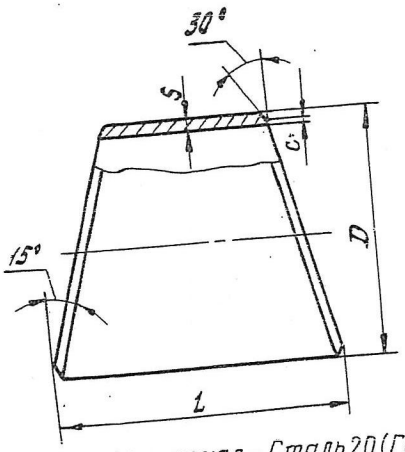

Размеры, мм

Обозначение	D	L	S	c
~~ОГ-40-3/4-2~~	~~45~~	~~55~~	4	–
ОГ-50-3/4-2	57	69		–
~~ОГ-80-3/4-2~~	~~89~~	~~110~~	~~6~~	~~1~~
~~ОГ-100-3/4-2~~	~~108~~		~~5~~	–
~~ОГ-150-3/4-2~~	~~159~~	~~162~~	~~7~~	~~1~~
~~ОГ-200-3/4-2~~	~~219~~	~~220~~	~~8~~	~~2~~

Материал – Сталь 20 (ГОСТ 1050-~~74~~ 88).

ПРИВЯЗАН	23.007 –ГВ-1-ОГ		
ИНЖ.	БИСЕНГАЛИЕВА		06.23
Н.КОНТР.	ИСКЕНДИРОВА		06.23
ИНВ. N°			

Втулка защитная

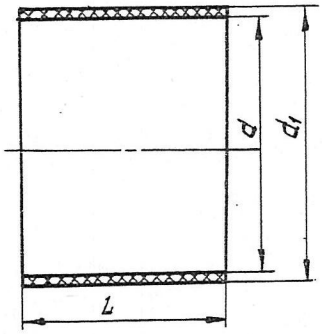

Размеры, мм

Обозначение	d	d_1	L
~~ОГ-40-3/1~~	~~48~~	~~52~~	~~40~~
ОГ-50-3/1	60	64	50
~~ОГ-80-3/1~~	~~89~~	~~94~~	~~70~~
~~ОГ-100-3/1~~	~~114~~	~~119~~	~~75~~
~~ОГ-150-3/1~~	~~168~~	~~173~~	~~85~~
~~ОГ-200-3/1~~	~~219~~	~~224~~	~~95~~

Материал – резина III-18-23В-14 (ТУ38.105.1082-76).

Пробка

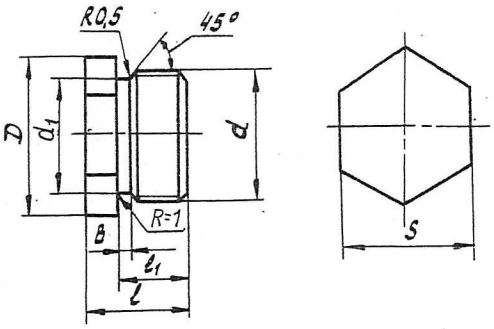

Размеры, мм

Обозначение	d	d_1	D	S	l	l_1	B
ОГ-40-3/11	М20х1	18,5	27,6	22	20	14	3
~~ОГ-81-3/11~~	~~М30х1,5~~	~~27,8~~	~~36,9~~	~~32~~	~~24~~	~~15~~	~~4~~

Материал – Ст 3 (ГОСТ380-~~71~~ 94).

Прокладка

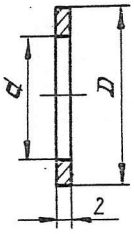

Размеры, мм

Обозначение	d	D
ОГ-40-3/12	21	28
~~ОГ-81-3/12~~	~~31~~	~~42~~

Материал – лист М2-2 м (ГОСТ 495-~~77~~ 92).

Штуцер

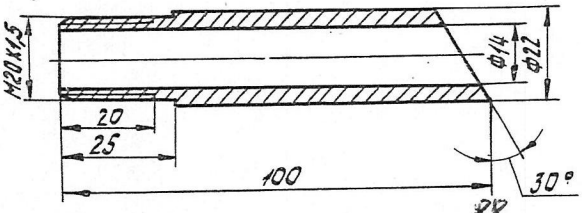

Материал – Сталь 20 (ГОСТ 1050-~~74~~ 88).

Кольцо уплотнительное

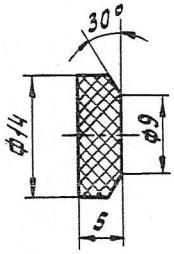

Материал – резина III-18-23В-14 (ТУ 38.105.1082-76).

Кольцо уплотнительное

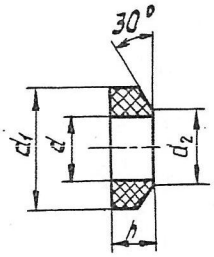

Размеры, мм

Обозначение	d	d_1	d_2	h
ОГ-40-3/10	9	14	10	5
~~ОГ-51-3/10~~	~~12~~	~~24~~	~~14~~	~~6~~
~~ОГ-101-3/10~~	~~19~~	~~30~~	~~22~~	~~10~~

Материал – резина III-18-23В-14 (ТУ38.105.1082-76).

ПРИВЯЗАН	23.007 – ГВ-1-ОГ		
ИНЖ.	БИСЕНГАЛИЕВА		06.23
Н.КОНТР.	ИСКЕНДИРОВА		06.23
ИНВ. N°			

Труба

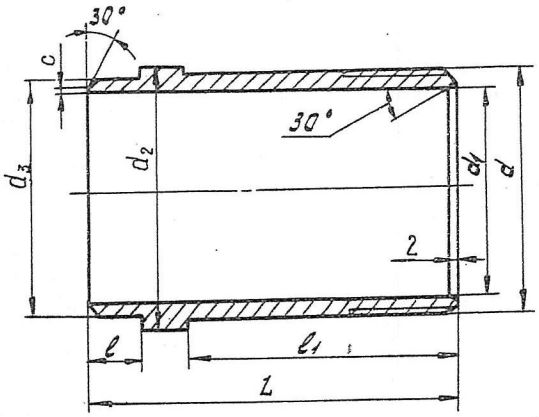

Размеры, мм

Обозначение	d	d_1	d_2	d_3	L	ℓ	$ℓ_1$	c	профиль резьбы по ГОСТ
~~ОГ-40-3/3~~	~~48,3~~	~~38~~	~~54~~	~~45~~	~~95~~	~~17~~	~~58~~	-	ГОСТ 633-80
ОГ-50-3/3	60,3	50	68	57	110	18	82	-	
~~ОГ-80-3/3~~	~~88,9~~	~~78~~	~~102~~	~~89~~	~~135~~		~~102~~	~~1~~	
~~ОГ-100-3/3~~	~~114,3~~	~~99~~	~~121~~	~~108~~	~~175~~	~~26~~	~~128~~		ГОСТ 632-80
~~ОГ-150-3/3~~	~~168,3~~	~~148~~	~~180~~	~~159~~	~~185~~	~~24~~	~~136~~	~~1~~	
~~ОГ-200-3/3~~	~~219,1~~	~~205~~	~~245~~	~~219~~		~~23~~	~~142~~	~~2~~	

Материал – Сталь 20(ГОСТ 1050-~~74~~ 88).

Отвод

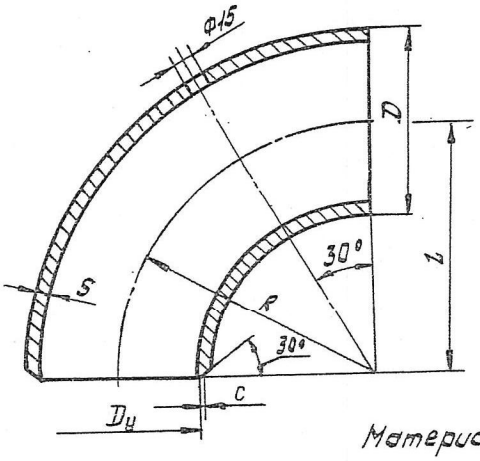

Размеры, мм

Обозначение	Заготовка по ГОСТ 17375-83 отвод 90°	$D_у$	D	S	R=L	c
~~ОГ-40-3/4~~	~~40.С.100~~	~~40~~	~~45~~	4	~~80~~	-
ОГ-50-3/4	50.С.80	50	57		100	-
~~ОГ-80-3/4~~	~~80.С.80~~	~~80~~	~~89~~	~~6~~	~~160~~	~~1~~
~~ОГ-100-3/4~~	~~100.С.50~~	~~100~~	~~108~~	~~5~~	~~150~~	-
~~ОГ-150-3/4~~	~~150.С.40~~	~~150~~	~~159~~	~~6~~	~~225~~	~~1~~
~~ОГ-200-3/4~~	~~200.С.40~~	~~200~~	~~219~~	~~8~~	~~300~~	~~2~~

Материал–Сталь 20(ГОСТ 1050-~~74~~ 88).

Скоба

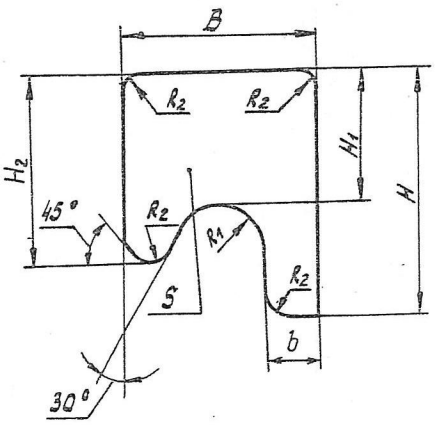

Размеры, мм

Обозначение	B	b	H	H_1	H_2	S	R_1	R_2
~~ОГ-40-3/7~~	~~52~~	~~17~~	~~55~~	~~20~~	~~32~~	~~10~~	12	6
ОГ-50-3/7	55	18	65	25	40	12		
~~ОГ-80-3/7~~	~~70~~	~~21~~	~~90~~	~~35~~	~~55~~	~~20~~	~~18~~	
~~ОГ-100-3/7~~	~~90~~	~~24~~	~~110~~	~~50~~	~~75~~		~~22~~	~~8~~
~~ОГ-150-3/7~~				~~52~~		~~25~~		
~~ОГ-200-3/7~~				~~60~~	~~85~~	~~30~~		

Материал – Ст 3(ГОСТ380-~~71~~ 94).

ПРИВЯЗАН	23.007-ГВ-1-ОГ		
ИНЖ.	БИСЕНГАЛИЕВА		06.23
Н.КОНТР.	ИСКЕНДИРОВА		06.23
ИНВ. N°			

Приложение 3

Хомуты монтажные

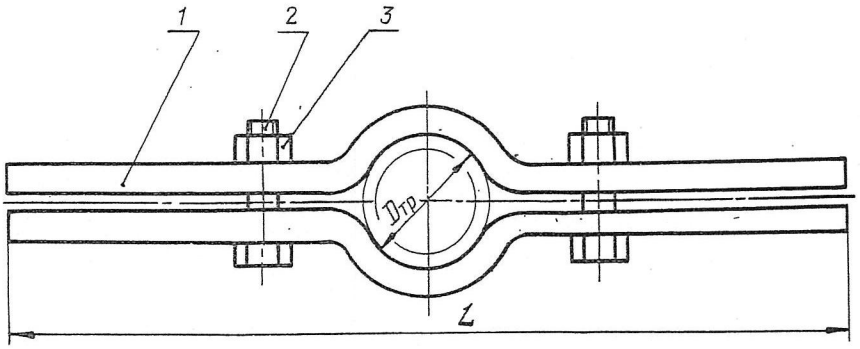

Размеры, мм

Обозначение	Насосы	$D_{тр}$	L	Поз.1 Скоба	Поз.2 Болт ГОСТ 7798-70	Поз.3 Гайка ГОСТ 5915-70
				Количество – 2шт.		
~~ОГХ-40~~	~~ЭЦВ 4~~	~~48~~	400	~~ОГХ-40-1~~	М16х60.48.029	Гайка М16.5.029
ОГХ-50	ЭЦВ 5 и 6	40; 73		ОГХ-50-1		
~~ОГХ-80~~	~~ЭЦВ 6 и 8~~	~~89~~	~~500~~	~~ОГХ-80-1~~		
~~ОГХ-100~~	~~ЭЦВ 8 и 10~~	~~114; 133~~	~~600~~	~~ОГХ-100-1~~	~~М16х75.48.029~~	
~~ОГХ-150~~	~~ЭЦВ 10 и 12~~	~~168; 219~~		~~ОГХ-150-1~~	~~М16х85.48.029~~	
~~ОГХ-200~~	~~ЭЦВ 14 и 16~~	~~168; 219~~		~~ОГХ-200-1~~		

Примечание. Диаметр трубы уточнить по таблице на стр. 19, 20 и 21.

Скоба

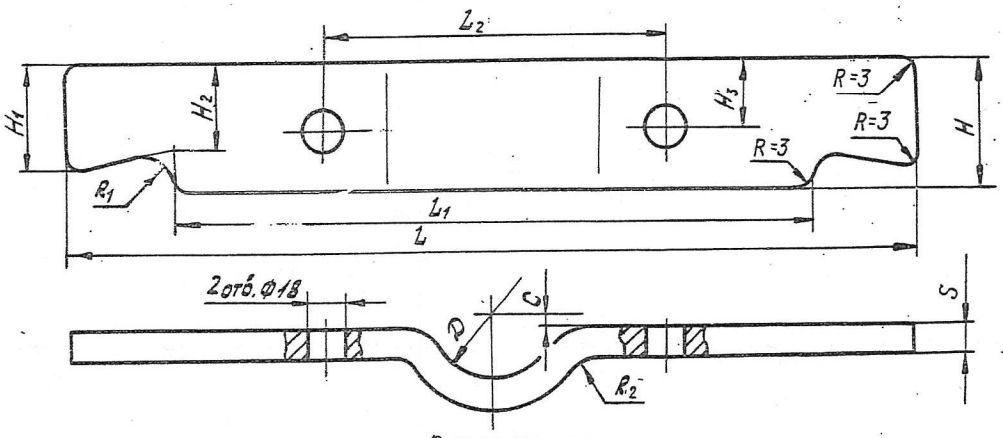

Размеры, мм

Обозначение	D	L	L_1	L_2	H	H_1	H_2	H_3	S	R_1	R_2	C
~~ОГХ-40-1~~	~~50~~	400	300	~~140~~	~~40~~	~~30~~	~~20~~	~~20~~	14	15	15	5
ОГХ-50-1	42; 75			150	60	50	40	30				
~~ОГХ-80-1~~	~~92~~	~~500~~	~~380~~	~~210~~	90	75	65	45				
~~ОГХ-100-1~~	~~112; 168~~	600	~~400~~	~~250~~					~~20~~	20	~~20~~	~~8~~
~~ОГХ-150-1~~	~~174; 222~~		~~480~~	~~340~~					~~25~~		~~25~~	
~~ОГХ-200-1~~	~~194; 222~~			~~380~~								

Материал – Ст 3 (ГОСТ 380-~~71~~ 94).

ПРИВЯЗАН	23.007 –ГВ-1-ОГ		
ИНЖ.	БИСЕНГАЛИЕВА		06.23
Н.КОНТР.	ИСКЕНДИРОВА		06.23
ИНВ. N			