ТОО «УРАЛВОДПРОЕКТ»

Строительство водопровода в с. Алгабас Теректинского района ЗКО

Рабочий проект

Головной водозабор и подводящий водовод

23.007-ГВ

Том 2

Главный инженер проекта **И.Г. Шидаева**

2023 г.

Согласовано:		
Разработал	Проверил	Норм.контр

Взам. инв. №	Подп. и дата	Инв. № подл.

СОСТАВ ПРОЕКТА

Номер тома	Обозначение	Наименование
Том 1	Пояснительная записка	23.007 - ПЗ
Том 2	Головной водозабор и подводящий водовод	23.007 – ГВ
	Генеральный план	23.007-ГВ-ГП
	Наружные сети водоснабжения	23.007-ГВ-НВ
	Насосная станция подземного типа на скважине	23.007-ГВ-1-АС, ТХ, ОВ
	Здание для размещения электрооборудования	23.007-ГВ-2-АС, ЭМ
Том 3	Площадка напорно-регулирующих сооружений	23.007 – НРС
	Генеральный план	23.007-НРС-ГП
	Наружные сети водоснабжения и канализации	23.007-НРС-НВК
	Резервуары чистой воды емк. 100 м^3 Альбом 1	23.007-НРС-1- ТХ,
	Резервуары чистой воды емк. 100 м^3 Альбом 2	23.007-НРС-1-АС
	Упрощенный фильтр-поглотитель	23.007-НРС-1-УФП
	Насосная станция 2-го подъема	23.007-НРС-2-АС, ТХ, ОВ, ЭМ
	Водонапорная башня емк. 15 м^3	23.007-НРС-3-АС, ТХ
	Уборная на 1 очко	23.007-7-АС
Том 4	Поселковая водопроводная сеть	23.007 – ПС-НВ
Том 5	Электроснабжение	23.007 - ЭС
Том 6	Сводный сметный расчет	23.007 - ССР
Том 6.1	Объектные и локальные сметы по водоснабжению	23.007 – ОС.1
Том 6.2	Объектные и локальные сметы по электроснабжению	23.007 – ОС.2
Том 7	Охрана окружающей среды	23.007 – ООС
Том 8	Проект организации строительства	23.007 - ПОС
	Материалы, хранящиеся в архиве института	
Том 9	Топографо-геодезические материалы	23.007 - ТГИ
Том 10	Инженерно-геологические изыскания	23.007 - ИГИ

Согласовано:
Разработал
Проверил
Норм.контр
Взам. инв. №
Подп. и дата
Инв. № подл.

Изм.	Кол.уч	Лист	№ док.	Подп.	Дата	23.007-ПЗ		
						Пояснительная записка	Стадия	Лист	Листов
							РП	2	44
ГИП		Шидаева					ТОО «Уралводпроект» г. Уральск		
Норм.конт		Искендирова							

ПЕРЕЧЕНЬ ТОМА 2

ОБОЗНАЧЕНИЕ	НАИМЕНОВАНИЕ	ПРИМЕЧАНИЕ
	МАРКА ГП	
23.007–ГВ–ГП	ОБЩИЕ ДАННЫЕ	1
23.007–ГВ–ГП	ПЛАН ПРИВЯЗКИ ПЛОЩАДКИ М 1:1000	2
23.007–ГВ–ГП	РАЗБИВОЧНЫЙ ПЛАН ПЛОЩАДКИ С ЭЛЕМЕНТАМИ БЛАГОУСТРОЙСТВА. М 1:500	3
23.007–ГВ–ГП	ПЛАН ОРГАНИЗАЦИИ РЕЛЬЕФА. М 1:500	4
23.007–ГВ–ГП	ПЛАН ЗЕМЛЯНЫХ МАСС. М 1:500	5
23.007–ГВ–ГП	ПЛАН ОГРАЖДЕНИЯ. ВИД А; ВИД Б. СПЕЦИФИКАЦИЯ	6
23.007–ГВ–ГП	ОГРАЖДЕНИЕ. УЗЛЫ И ДЕТАЛИ	7
23.007–ГВ–ГП	СВОДНЫЙ ПЛАН ИНЖЕНЕРНЫХ СЕТЕЙ	8
	МАРКА НВ	
23.007–ГВ–НВ	ОБЩИЕ ДАННЫЕ	1
23.007–ГВ–НВ	ПЛАН ГОЛОВНОГО ВОДОЗАБОРА И ВОДОВОДА. М 1:5000	2
23.007–ГВ–НВ	ПЛАН С СЕТЯМИ В9. М 1:500. СХЕМА В9. СПЕЦИФИКАЦИИ	3
23.007–ГВ–НВ	РАЗРЕЗ ПРОЕКТИРУЕМОЙ СКВАЖИНЫ ПО АНАЛОГИИ	4
	ЭКСПЛУАТАЦИОННОЙ СКВ. N°14285	
23.007–ГВ–НВ	ПРОДОЛЬНЫЙ ПРОФИЛЬ ВОДОВОДА	5
	ОТ СКВАЖИН 1,1А ДО КОЛОДЦА 1	
23.007–ГВ–НВ	ПЛАН И ПРОДОЛЬНЫЙ ПРОФИЛЬ ВОДОВОДА	6
	С ПК 0+00 ПО ПК 8+00	
23.007–ГВ–НВ	ПЛАН И ПРОДОЛЬНЫЙ ПРОФИЛЬ ВОДОВОДА	7
	С ПК 8+00 ПО ПК 16+00	
23.007–ГВ–НВ	ПЛАН И ПРОДОЛЬНЫЙ ПРОФИЛЬ ВОДОВОДА	8
	С ПК 16+00 ПО ПК 24+00	
23.007–ГВ–НВ	ПЛАН И ПРОДОЛЬНЫЙ ПРОФИЛЬ ВОДОВОДА	9
	С ПК 24+00 ПО ПК 32+00	
23.007–ГВ–НВ	ПЛАН И ПРОДОЛЬНЫЙ ПРОФИЛЬ ВОДОВОДА	10
	С ПК 32+00 ПО ПК 40+00	
	ВЕДОМОСТЬ ОБЪЕМОВ РАБОТ. СПЕЦИФИКАЦИЯ МАТЕРИАЛОВ.	
23.007–ГВ–НВ	ПЛАН И ПРОДОЛЬНЫЙ ПРОФИЛЬ ВОДОВОДА	11
	С ПК 40+00 ПО ПК 48+00	
23.007–ГВ–НВ	ПЛАН И ПРОДОЛЬНЫЙ ПРОФИЛЬ ВОДОВОДА	12
	С ПК 48+00 ПО ПК 56+00	

ПЕРЕЧЕНЬ ТОМА 2

ОБОЗНАЧЕНИЕ	НАИМЕНОВАНИЕ	ПРИМЕЧАНИЕ
23.007–ГВ–НВ	ПЛАН И ПРОДОЛЬНЫЙ ПРОФИЛЬ ВОДОВОДА	13
	С ПК 56+00 ПО ПК 64+00	
23.007–ГВ–НВ	ПЛАН И ПРОДОЛЬНЫЙ ПРОФИЛЬ ВОДОВОДА	14
	С ПК 64+00 ПО ПК 68+26. СПЕЦИФИКАЦИИ.	
23.007–ГВ–НВ.СО	СПЕЦИФИКАЦИИ ОБОРУДОВАНИЯ, ИЗДЕЛИЙ И МАТЕРИАЛОВ	ДВА ЛИСТА
23.007–ГВ–1	НАСОСНЫЕ СТАНЦИИ ПОДЗЕМНОГО ТИПА НА ВОДОЗАБОРНЫХ	
	СКВАЖИНАХ	
	АЛЬБОМ 1. ПОЯСНИТЕЛЬНАЯ ЗАПИСКА (ПЗ). ТЕХНОЛОГИ–	ТП РК 12 ВС
	ЧЕСКИЕ РЕШЕНИЯ (ТХ). ОТОПЛЕНИЕ И ВЕНТИЛЯЦИЯ (ОВ)	СКВ(IIIA,IIIB)–2009
	АРХИТЕКТУРНО–СТРОИТЕЛЬНЫЕ РЕШЕНИЯ (АС).	
	АЛЬБОМ 2. СИЛОВОЕ ЭЛЕКТРООБОРУДОВАНИЕ (ЭМ),	
	ЭЛЕКТРИЧЕСКОЕ ОСВЕЩЕНИЕ (ЭО), АВТОМАТИЗАЦИЯ	
	ТЕХНОЛОГИЧЕСКИХ ПРОЦЕССОВ (АТХ).	
23.007–ГВ–1–ОГ	ГЕРМЕТИЗИРОВАННЫЙ ОГОЛОВОК	
23.007–ГВ–2	ЗДАНИЕ ДЛЯ РАЗМЕЩЕНИЯ ЭЛЕКТРООБОРУДОВАНИЯ	
	ТИПОВОЕ СЕЧЕНИЕ	
	ТИПОВОЕ СЕЧЕНИЕ	
ПРИЛОЖЕНИЕ 1	РИСУНОК Г.9; Г.10.1; Г.10.2	
KPO–00PLS–STD–00012–ER		
KPO–00PLS–STD–00013–ER.		

ВЕДОМОСТЬ ОСНОВНЫХ КОМПЛЕКТОВ РАБОЧИХ ЧЕРТЕЖЕЙ

МАРКА	НАИМЕНОВАНИЕ	ПРИМЕЧАНИЕ
ГП	ГЕНЕРАЛЬНЫЙ ПЛАН	
НВ	НАРУЖНЫЕ СЕТИ ВОДОСНАБЖЕНИЯ	
АС	АРХИТЕКТУРНО-СТРОИТЕЛЬНЫЕ РЕШЕНИЯ	

ВЕДОМОСТЬ РАБОЧИХ ЧЕРТЕЖЕЙ ОСНОВНОГО КОМПЛЕКТА ГП

ЛИСТ	НАИМЕНОВАНИЕ	ПРИМЕЧАНИЕ
1	ОБЩИЕ ДАННЫЕ	
2	ПЛАН ПРИВЯЗКИ ПЛОЩАДКИ М 1:1000	
3	РАЗБИВОЧНЫЙ ПЛАН ПЛОЩАДКИ С ЭЛЕМЕНТАМИ БЛАГОУСТРОЙСТВА. М 1:500	
4	ПЛАН ОРГАНИЗАЦИИ РЕЛЬЕФА. М 1:500	
5	ПЛАН ЗЕМЛЯНЫХ МАСС. М 1:500	
6	ПЛАН ОГРАЖДЕНИЯ. ВИД А;ВИД Б. СПЕЦИФИКАЦИЯ	
7	ОГРАЖДЕНИЕ. УЗЛЫ И ДЕТАЛИ	
8	СВОДНЫЙ ПЛАН ИНЖЕНЕРНЫХ СЕТЕЙ	

ВЕДОМОСТЬ ССЫЛОЧНЫХ И ПРИЛАГАЕМЫХ ДОКУМЕНТОВ

ОБОЗНАЧЕНИЕ	НАИМЕНОВАНИЕ	ПРИМЕЧАНИЕ
	ССЫЛОЧНЫЕ ДОКУМЕНТЫ	
СНиП РК 4.01-02-2009	ВОДОСНАБЖЕНИЕ. НАРУЖНЫЕ СЕТИ И СООРУЖЕНИЯ	
СН РК 3.01-03-2011	ГЕНЕРАЛЬНЫЕ ПЛАНЫ ПРОМЫШЛЕННЫХ ПРЕДПРИЯТИЙ	
СП РК 3.01-103-2012	ГЕНЕРАЛЬНЫЕ ПЛАНЫ ПРОМЫШЛЕННЫХ ПРЕДПРИЯТИЙ	
СП РК 3.02-142-2014	ПРОЕКТИРОВАНИЕ ОГРАЖДЕНИЙ ПЛОЩАДОК И УЧАСТКОВ ПРЕДПРИЯТИЙ, ЗДАНИЙ И СООРУЖЕНИЙ	
САН ПИН	САНИТАРНО-ЭПИДЕМИОЛОГИЧЕСКИЕ ТРЕБОВАНИЯ К	
УТВЕРЖДЕНЫ ПРИКАЗОМ	ВОДОИСТОЧНИКАМ, МЕСТАМ ВОДОЗАБОРА ДЛЯ	
МИНИСТРА НАЦИОНАЛЬНОЙ	ХОЗЯЙСТВЕННО-ПИТЬЕВЫХ ЦЕЛЕЙ, ХОЗЯЙСТВЕННО-	
ЭКОНОМИКИ РК 16 МАРТА 2015 Г.	ПИТЬЕВОМУ ВОДОСНАБЖЕНИЮ И МЕСТАМ КУЛЬТУРНО-	
N° 209	БЫТОВОГО ВОДОПОЛЬЗОВАНИЯ И БЕЗОПАСНОСТИ ВОДНЫХ	
	ОБЪЕКТОВ	

ОБЩИЕ УКАЗАНИЯ

1 РАБОЧИЙ ПРОЕКТ ВЫПОЛНЕН НА ОСНОВАНИИ ТЕХНИЧЕСКОГО ЗАДАНИЯ НА ПРОЕКТИРОВАНИЕ.

2 ПРОЕКТ РАЗРАБОТАН НА ОСНОВЕ ГЕОДЕЗИЧЕСКОЙ СЪЕМКИ И ГЕОЛОГИЧЕСКИХ ИЗЫСКАНИЙ, ВЫПОЛНЕННЫХ ТОО "УРАЛВОДПРОЕКТ"В 2023 ГОДУ.

3 СИСТЕМА ВЫСОТ – БАЛТИЙСКАЯ. СИСТЕМА КООРДИНАТ 1963 Г. СК63.

НАСТОЯЩИЙ ПРОЕКТ СООТВЕТСТВУЕТ ТРЕБОВАНИЯМ ЭКОЛОГИЧЕСКИХ, САНИТАРНО-ГИГИЕНИЧЕСКИХ, ПРОТИВОПОЖАРНЫХ И ДРУГИХ НОРМ, ДЕЙСТВУЮЩИХ НА ТЕРРИТОРИИ РЕСПУБЛИКИ КАЗАХСТАН И ОБЕСПЕЧИВАЕТ БЕЗОПАСНУЮ ДЛЯ ЖИЗНИ И ЗДОРОВЬЯ ЛЮДЕЙ ЭКСПЛУАТАЦИЮ ОБЪЕКТА.

ГЛАВНЫЙ ИНЖЕНЕР ПРОЕКТА ШИДАЕВА

СОГЛАСОВАНО

ВЗАМ. ИНВ. N°

ПОДП. И ДАТА

ИНВ. N° ПОДЛ.

ИЗМ.	КОЛ.УЧ.	ЛИСТ	N°ДОК.	ПОДП.	ДАТА
РАЗРАБ.		ПОДДУБНЫЙ			07.23
ПРОВЕР.		ШИДАЕВА			07.23
Н. КОНТР.		ИСКЕНДИРОВА			07.23
ГИП		ШИДАЕВА			07.23

23.007-ГВ-1-ГП

СТРОИТЕЛЬСТВО ВОДОПРОВОДА В С. АЛГАБАС ТЕРЕКТИНСКОГО РАЙОНА ЗКО

ГОЛОВНОЙ ВОДОЗАБОР И ПОДВОДЯЩИЙ ВОДОВОД

СТАДИЯ	ЛИСТ	ЛИСТОВ
РП	1	9

ОБЩИЕ ДАННЫЕ

ТОО "УРАЛВОДПРОЕКТ" Г. УРАЛЬСК

ФОРМАТ А3

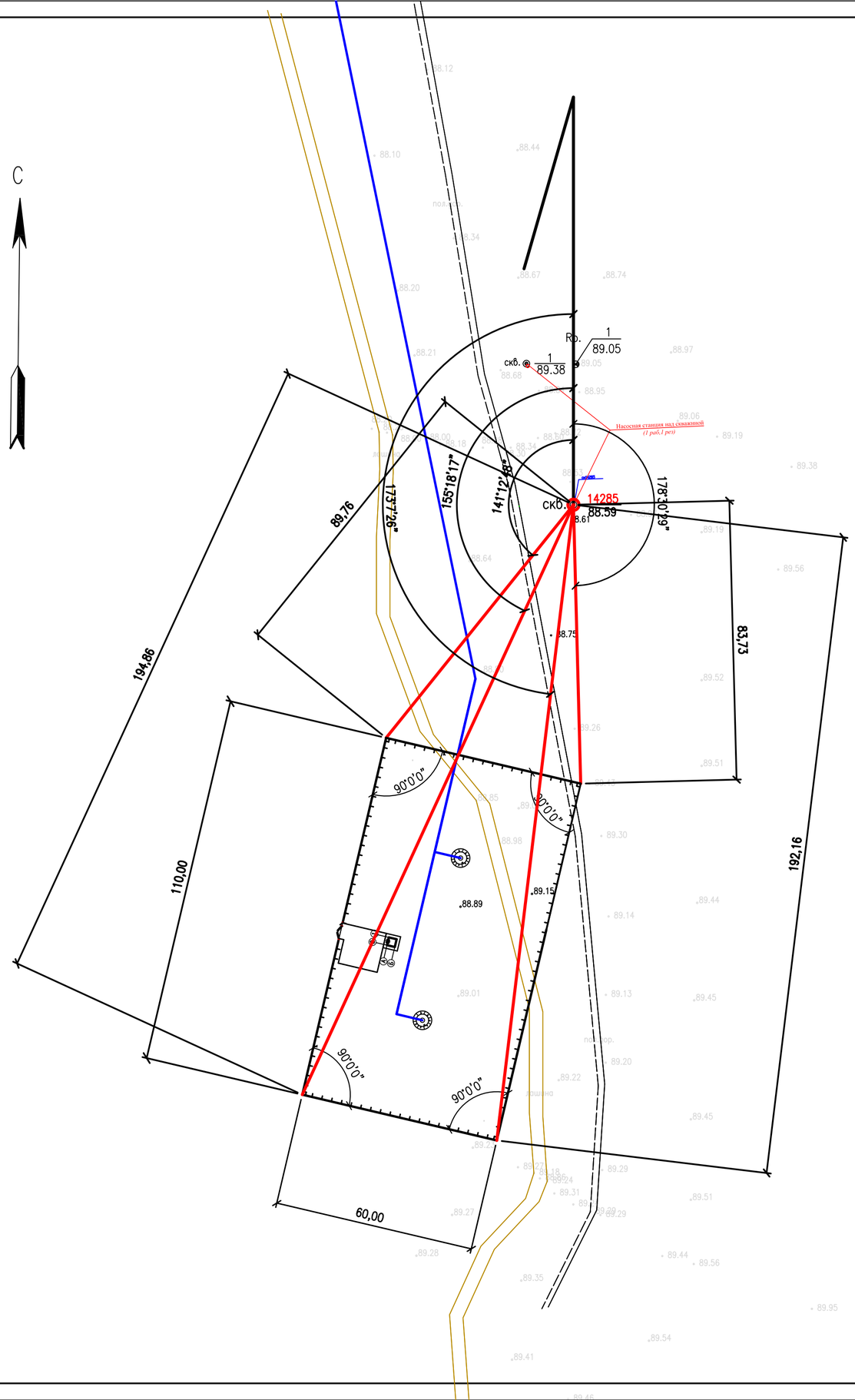

УСЛОВНЫЕ ОБОЗНАЧЕНИЯ:

- –ТЕРРИТОРИЯ УЧАСТКА
- –ОГРАЖДЕНИЕ УЧАСТКА
- –СУЩЕСТВУЮЩИЕ ПРОЕЗДЫ
- –ПРОЕКТИРУЕМАЯ НАСОСНАЯ СТАНЦИЯ
- –ПРОЕКТИРУЕМЫЙ ПРОЕЗД И ПЛОЩАДКА
- –СУЩЕСТВУЮЩИЕ ОТМЕТКИ ЗЕМЛИ

ПРИМЕЧАНИЯ:

ПРИВЯЗКА ПЛОЩАДКИ ОСУЩЕСТВЛЯЕТСЯ К СКВАЖИНЕ $\frac{14285}{88.59}$

ИЗМ.	КОЛ.УЧ.	ЛИСТ	N°ДОК.	ПОДП.	ДАТА
РАЗРАБОТАЛ		ПОДДУБНЫЙ			07.23
ПРОВЕРИЛ		ШИДАЕВА			07.23
Н. КОНТР.		ИСКЕНДИРОВА			07.23
ГИП		ШИДАЕВА			07.23

23.007–ГВ–1–ГП

СТРОИТЕЛЬСТВО ВОДОПРОВОДА В С. АЛГАБАС ТЕРЕКТИНСКОГО РАЙОНА ЗКО

ГОЛОВНОЙ ВОДОЗАБОР И ПОДВОДЯЩИЙ ВОДОВОД

СТАДИЯ	ЛИСТ	ЛИСТОВ
РП	2	

ПЛАН ПРИВЯЗКИ ПЛОЩАДКИ М 1:1000

ТОО "УРАЛВОДПРОЕКТ" Г. УРАЛЬСК

URALVODPROECT

ВЗАМ. ИНВ. N°

ПОДП. И ДАТА

ИНВ. N° ПОДЛ.

ФОРМАТ А2

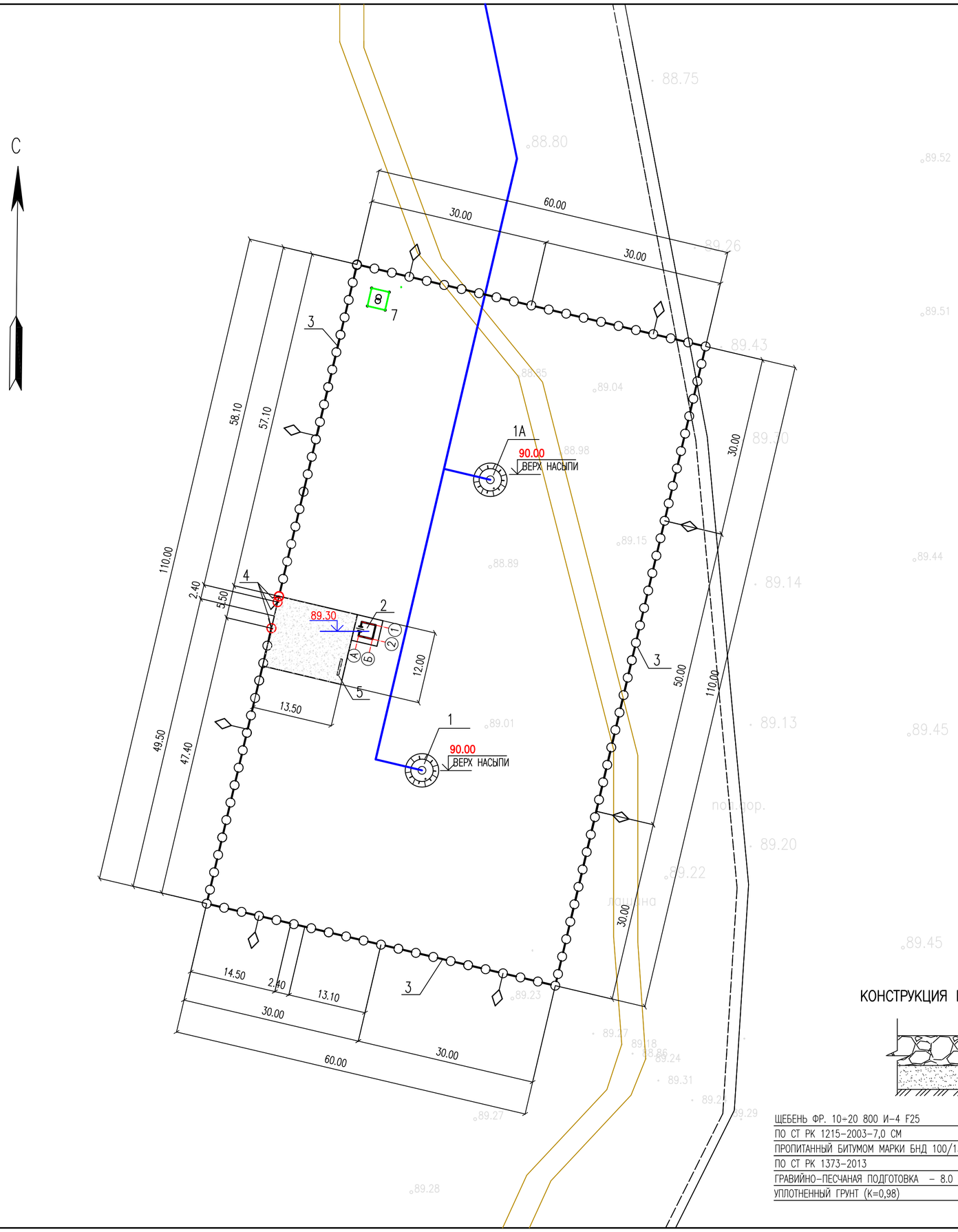

ЭКСПЛИКАЦИЯ ЗДАНИЙ И СООРУЖЕНИЙ

№ ПО ПЛАНУ	НАИМЕНОВАНИЕ ЗДАНИЙ И СООРУЖЕНИЙ	ПРИМЕЧАНИЕ
1, 1А	НАСОСНАЯ СТАНЦИЯ ПОДЗЕМНОГО ТИПА НА ВОДОЗАБОРНОЙ СКВАЖИНЕ	
2	ЗДАНИЕ ДЛЯ РАЗМЕЩЕНИЯ ЭЛЕКТРООБОРУДОВАНИЯ	
3	МЕТАЛЛИЧЕСКОЕ ОГРАЖДЕНИЕ	
4	ВОРОТА С КАЛИТКОЙ	
5	ПОЖАРНЫЙ ЩИТ	
6	ТРАНСФОРМАТОРНАЯ ПОДСТАНЦИЯ	

ВЕДОМОСТЬ ОБЪЕМОВ РАБОТ ПО ЗОНЕ САНОХРАНЫ

N П/П	НАИМЕНОВАНИЕ	ЕД. ИЗМ.	КОЛ-ВО	ПРИМЕ-ЧАНИЕ
1	СНЯТИЕ И ВОССТАНОВЛЕНИЕ РАСТИТЕЛЬНОГО СЛОЯ	$м^3$	50.0	
2	УСТРОЙСТВО ЧЕРНОГО ПОКРЫТИЯ	$м^2$	162.0	
	А) ГРАВИЙНО-ПЕСЧАНАЯ ПОДГОТОВКА ТОЛЩ. 8 СМ	$м^3$	13.0	
	Б) ЧЕРНОЕ ПОКРЫТИЕ ТОЛЩ. 7 СМ	$м^3$	11.34	
3	УСТРОЙСТВО ОГРАЖДЕНИЯ ДЛИНОЙ 334.5 М. И ВОРОТ ВР-1 С КАЛИТКОЙ К-1	ШТ	1	см. ГП-6;7
4	УСТРОЙСТВО ПРЕДУПРЕЖДАЮЩИХ ЗНАКОВ	ШТ	8	

ОСНОВНЫЕ ПОКАЗАТЕЛИ ПО ГЕНПЛАНУ УЧАСТКА

N° П/П	НАИМЕНОВАНИЕ	ЕД. ИЗМ.	КОЛ-ВО
1	ОБЩАЯ ПЛОЩАДЬ УЧАСТКА, В ТОМ ЧИСЛЕ	ГА	0.6600
2	ПЛОЩАДЬ ЗАСТРОЙКИ ПРОЕКТИРУЕМЫХ СООРУЖЕНИЙ	$м^2$	17,0
3	ПЛОЩАДЬ ПОКРЫТИЯ	$м^2$	162.0
4	ПЛОЩАДЬ ОТМОСТКИ	$м^2$	15.0
5	ПЛОЩАДЬ НЕ ЗАНЯТАЯ ЗДАНИЯМИ, СООРУЖЕНИЯМИ, ПОКРЫТИЯМИ	$м^2$	6406

ПРИМЕЧАНИЯ:

1. ГРАНИЦЫ ПРОЕКТИРОВАНИЯ И ГРАНИЦА ПЕРВОГО ПОЯСА ЗОНЫ САНОХРАНЫ СОВПАДАЮТ С ОГРАЖДЕНИЕМ.
2. КОНСТРУКЦИЮ ОТМОСТКИ СМ. ЧАСТЬ АС.

КОНСТРУКЦИЯ ПОКРЫТИЯ

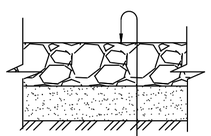

ЩЕБЕНЬ ФР. 10÷20 800 И-4 F25
ПО СТ РК 1215-2003-7,0 СМ
ПРОПИТАННЫЙ БИТУМОМ МАРКИ БНД 100/130
ПО СТ РК 1373-2013
ГРАВИЙНО-ПЕСЧАНАЯ ПОДГОТОВКА – 8.0 СМ
УПЛОТНЕННЫЙ ГРУНТ (К=0,98)

ИЗМ.	КОЛ.УЧ.	ЛИСТ	N°ДОК.	ПОДП.	ДАТА
РАЗРАБОТАЛ		ПОДДУБНЫЙ			07.23
ПРОВЕРИЛ		ШИДАЕВА			07.23
Н. КОНТР.		ИСКЕНДИРОВА			07.23
ГИП		ШИДАЕВА			07.23

23.007-ГВ-1-ГП

СТРОИТЕЛЬСТВО ВОДОПРОВОДА В С. АЛГАБАС ТЕРЕКТИНСКОГО РАЙОНА ЗКО

ГОЛОВНОЙ ВОДОЗАБОР И ПОДВОДЯЩИЙ ВОДОВОД

СТАДИЯ	ЛИСТ	ЛИСТОВ
РП	3	

РАЗБИВОЧНЫЙ ПЛАН ПЛОЩАДКИ С ЭЛЕМЕНТАМИ БЛАГОУСТРОЙСТВА М 1:500

URALVODPROECT

ТОО "УРАЛВОДПРОЕКТ" Г. УРАЛЬСК

ВЗАМ. ИНВ. N° | ПОДП. И ДАТА | ИНВ. N° ПОДЛ.

ФОРМАТ А3

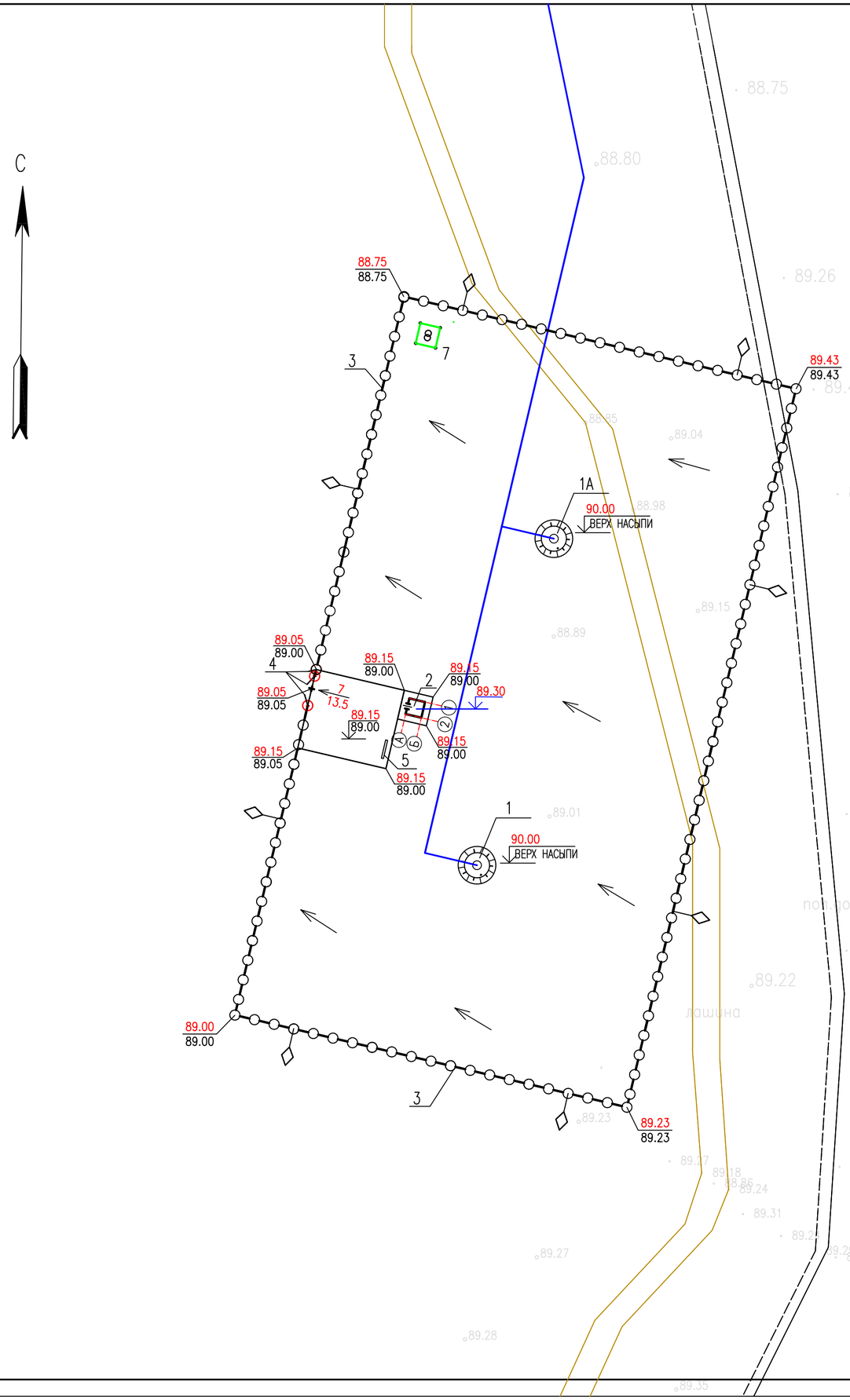

ЭКСПЛИКАЦИЯ ЗДАНИЙ И СООРУЖЕНИЙ

№ ПО ПЛАНУ	НАИМЕНОВАНИЕ ЗДАНИЙ И СООРУЖЕНИЙ	ПРИМЕЧАНИЕ
1, 1А	НАСОСНАЯ СТАНЦИЯ ПОДЗЕМНОГО ТИПА НА ВОДОЗАБОРНОЙ СКВАЖИНЕ	
2	ЗДАНИЕ ДЛЯ РАЗМЕЩЕНИЯ ЭЛЕКТРООБОРУДОВАНИЯ	
3	МЕТАЛЛИЧЕСКОЕ ОГРАЖДЕНИЕ	
4	ВОРОТА С КАЛИТКОЙ	
5	ПОЖАРНЫЙ ЩИТ	
6	ТРАНСФОРМАТОРНАЯ ПОДСТАНЦИЯ	

ОБОЗНАЧЕНИЕ	НАИМЕНОВАНИЕ
10.05 / 0.000	АБСОЛЮТНАЯ ОТМЕТКА 0.000 ЗДАНИЯ
4.0 / 14.50	ВЕЛИЧИНА УКЛОНА, % НАПРАВЛЕНИЕ УКЛОНА РАССТОЯНИЕ, М
9.80 / 9.80	ПРОЕКТНАЯ ОТМЕТКА ОТМЕТКА СУЩЕСТВУЮЩЕГО РЕЛЬЕФА

ИЗМ.	КОЛ.УЧ.	ЛИСТ	N°ДОК.	ПОДП.	ДАТА
РАЗРАБОТАЛ		ПОДДУБНЫЙ			07.23
ПРОВЕРИЛ		ШИДАЕВА			07.23
Н. КОНТР.		ИСКЕНДИРОВА			07.23
ГИП		ШИДАЕВА			07.23

23.007–ГВ–1–ГП

СТРОИТЕЛЬСТВО ВОДОПРОВОДА В С. АЛГАБАС ТЕРЕКТИНСКОГО РАЙОНА ЗКО

ГОЛОВНОЙ ВОДОЗАБОР И ПОДВОДЯЩИЙ ВОДОВОД

СТАДИЯ	ЛИСТ	ЛИСТОВ
РП	4	

ПЛАН ОРГАНИЗАЦИИ РЕЛЬЕФА М 1:1000

ТОО "УРАЛВОДПРОЕКТ" Г. УРАЛЬСК

ВЗАМ. ИНВ. N°

ПОДП. И ДАТА

ИНВ. N° ПОДЛ.

ФОРМАТ А2

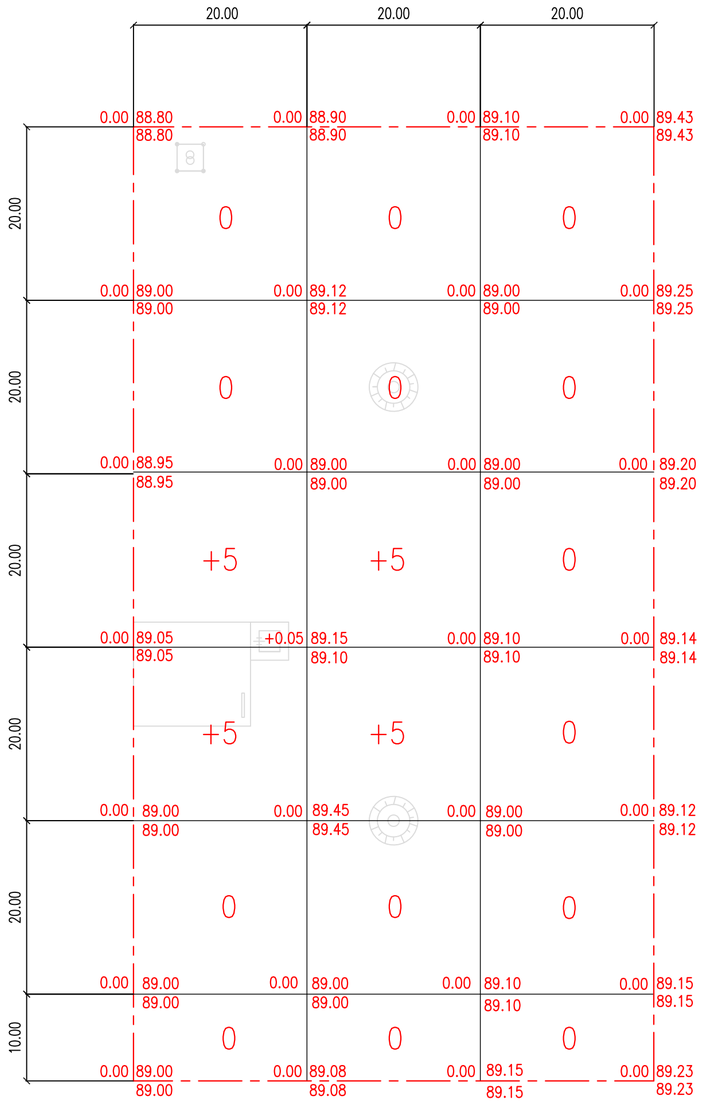

ВЕДОМОСТЬ ОБЪЕМОВ ЗЕМЛЯНЫХ МАСС

НАИМЕНОВАНИЕ ГРУНТА	КОЛИЧЕСТВО, М3		ПРИМЕЧАНИЕ
	НАСЫПЬ (+)	ВЫЕМКА (−)	
1 ГРУНТ ПЛАНИРОВКИ ТЕРРИТОРИИ	20		
2 ВЫТЕСНЕННЫЙ ГРУНТ, В Т.Ч. ПРИ УСТРОЙСТВЕ		52	
А) ПОДЗЕМНЫХ ЧАСТЕЙ ЗДАНИЙ И СООРУЖЕНИЙ		(28)	
Б) КОРЫТА ПОД ОДЕЖДУ ДОРОГ И ПЛОЩАДОК			
С ДОРОЖНЫМ ПОКРЫТИЕМ		(24)	
3 ГРУНТ ДЛЯ УСТРОЙСТВА НАСЫПИ СКВАЖИН	26		
4 ПОПРАВКА НА УПЛОТНЕНИЕ	2		
ВСЕГО ПРИГОДНОГО ГРУНТА	48	52	
5 ИЗБЫТОК ГРУНТА	4		
6 ПЛОДОРОДНЫЙ ГРУНТ,ВСЕГО, В Т.Ч.		50	
– РАСТ. ГРУНТ, ИСПОЛЬЗУЕМЫЙ ДЛЯ ОЗЕЛЕНЕНИЯ ТЕРРИТОРИИ	50		
7 ИТОГО ПЕРЕРАБАТЫВАЕМОГО ГРУНТА	100	100	
8 ВЫВОЗ ГРУНТА		4	

ПРИМЕЧАНИЯ

1. ПОДСЫПКУ ГРУНТА ПО ТЕРРИТОРИИ ПРОИЗВОДИТЬ В СООТВЕТСТВИИ СО СНиП 3.02.01–87 "ЗЕМЛЯНЫЕ СООРУЖЕНИЯ, ОСНОВАНИЯ И ФУНДАМЕНТЫ" С ПОСЛОЙНЫМ (ТОЛЩИНА СЛОЯ НЕ БОЛЕЕ 20 СМ) ТРАМБОВАНИЕМ ДО КОЭФИЦИЕНТА ПЛОТНОСТИ 0,98 – ПОД ЗДАНИЯ И СООРУЖЕНИЯ И 0,95 ПО ОСТАЛЬНОЙ ТЕРРИТОРИИ.
2. ТОЛЩИНА СЛОЯ РАСТИТЕЛЬНОГО ГРУНТА – 0.25–0.35СМ.

ИТОГО, м3	НАСЫПЬ	+10	+10	0	0	ВСЕГО, м3	+20
	ВЫЕМКА	0	0	0	0		0

ИЗМ.	КОЛ.УЧ.	ЛИСТ	N°ДОК.	ПОДП.	ДАТА
РАЗРАБОТАЛ		ПОДДУБНЫЙ			06.23
ПРОВЕРИЛ		ШИДАЕВА			06.23
Н. КОНТР.		ИСКЕНДИРОВА			06.23
ГИП		ШИДАЕВА			06.23

23.007–ГВ–1–ГП

СТРОИТЕЛЬСТВО ВОДОПРОВОДА В С. АЛГАБАС ТЕРЕКТИНСКОГО РАЙОНА ЗКО

ГОЛОВНОЙ ВОДОЗАБОР И ПОДВОДЯЩИЙ ВОДОВОД

СТАДИЯ	ЛИСТ	ЛИСТОВ
РП	5	

ПЛАН ЗЕМЛЯНЫХ МАСС
М 1:500

ТОО "УРАЛВОДПРОЕКТ" Г. УРАЛЬСК

ВЗАМ. ИНВ. N° | ПОДП. И ДАТА | ИНВ. N° ПОДЛ.

ФОРМАТ А2

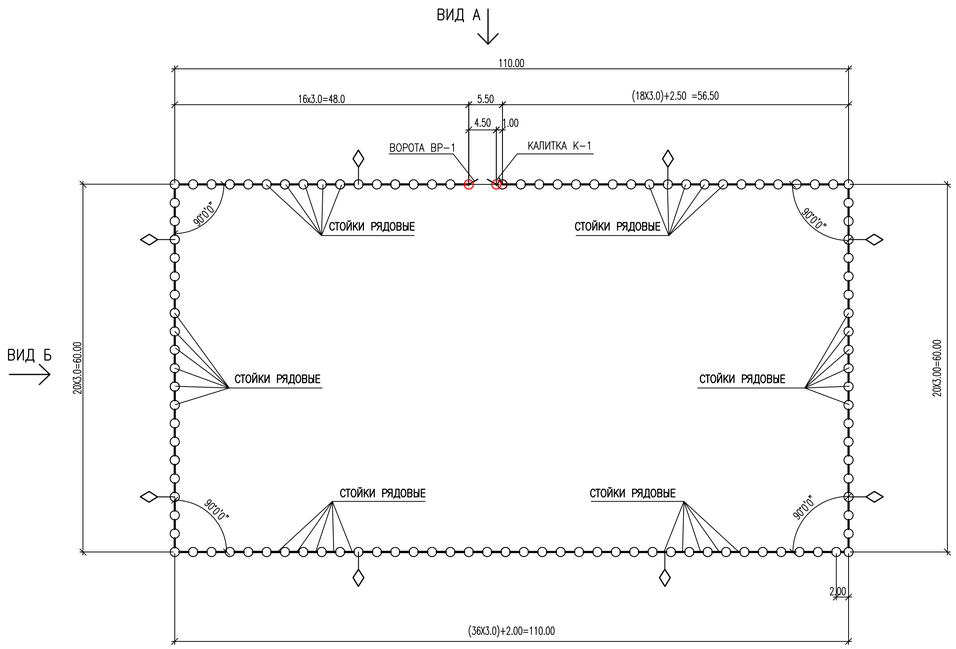

ВИД А

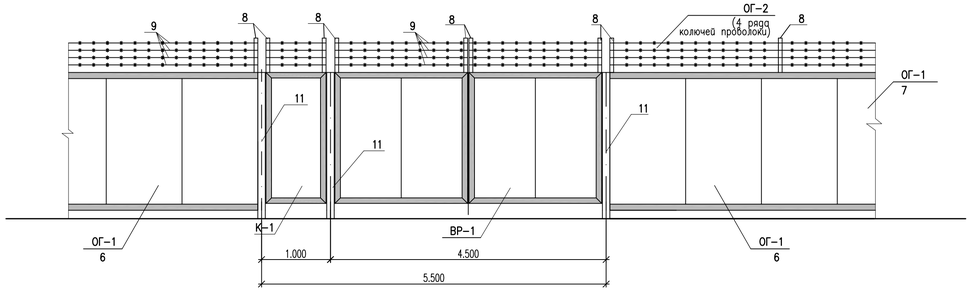

ВИД Б

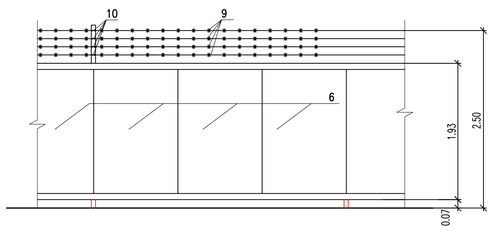

СПЕЦИФИКАЦИЯ

МАРКА, ПОЗ.		ОБОЗНАЧЕНИЕ	НАИМЕНОВАНИЕ	КОЛ.	МАССА ЕД.,КГ	ПРИМЕ-ЧАНИЕ
ОГ-1			ОГРАЖДЕНИЯ ОГ-1 (П.М)	334.5		без учета ширина ворот
	1	ГОСТ 10704-91	ТРУБА ø108Х5 L=2700	111	34,290	ШТ
	2	ГОСТ 19903-2015	ЛИСТ 3Х110Х110	111	0,285	ШТ
	3	ГОСТ 19903-2015	ЛИСТ 3Х150Х150	111	0,530	ШТ
	4	ГОСТ 8509-93	УГОЛОК 40Х4, L=50 (опорная деталь)	468	0,121	ШТ
	5	ГОСТ 8509-93	УГОЛОК 40Х4	1338	2,420	П.М.
	6	ГОСТ 24045-2016	С21-1050-0.7 L=1920	335	14,92	ШТ
	7		ЗАКЛЕПКА КОМБИНИР. 4Х18	5360		ШТ
ОГ-2			НАСАДКА ИЗ КОЛЮЧЕЙ ПРОВОЛКИ ОГ-2 (П.М)	334.5		с воротами и калиткой
	8	ГОСТ 8509-93	УГОЛОК 50Х5 L=700	121	2,639	ШТ
	9	ГОСТ 285-69	ПРОВОЛКА КОЛЮЧАЯ КЦ	1338	вес 1пог.м. 1 ряда 0,09кг	4 РЯДА/П.М.
	10	ГОСТ 3282-74	ПРОВОЛКА Ø3,0	194	0.055кг/пог.м.	П.М.
ВР-1			ВОРОТА ВР-1	1		
	11	ГОСТ 10704-91	ТРУБА ø159Х5 L=2800	2	53,172	ШТ
	12	ГОСТ 19903-2015	ЛИСТ 3Х165Х165	2	0,641	ШТ
	13	ГОСТ 19903-2015	ЛИСТ 3Х200Х200	2	0,942	ШТ
	14	ГОСТ 8509-93	УГОЛОК 63Х6	22	5,72	П.М.
	15	ГОСТ 2590-2006	КРУГ Ø40 L=200	4	1,974	ШТ
	16	ГОСТ 2590-2006	КРУГ Ø40 L=100	4	0,987	ШТ
	17	ГОСТ 19903-2015	ЛИСТ 6Х160Х80	8	0,603	ШТ
	18	ГОСТ 24045-2016	С21-1050-0,7 L=1920	4	14.92	ШТ
	19	ГОСТ 19903-2015	ЛИСТ 6Х160Х100	2	0,754	ШТ
	20		ЗАКЛЕПКА КОМБИНИР. 4Х18	64		ШТ
К-1			КАЛИТКА К-1	1		
	21	ГОСТ 10704-91	ТРУБА 159Х5 L=2800	1	53,172	ШТ
	22	ГОСТ 19903-2015	ЛИСТ 3Х165Х165	1	0,641	ШТ
	23	ГОСТ 19903-2015	ЛИСТ 3Х200Х200	1	0,942	ШТ
	24	ГОСТ 8509-93	УГОЛОК 63Х6	7	5,72	П.М.
	25	ГОСТ 2590-2006	КРУГ Ø40 L=200	2	1,974	ШТ
	26	ГОСТ 2590-2006	КРУГ Ø40 L=100	2	0,99	ШТ
	27	ГОСТ 19903-2015	ЛИСТ 6Х60Х80	4	0,603	ШТ
	28	ГОСТ 24045-2016	С21-1050-0,7 L=1920	1	14.92	ШТ
	29	ГОСТ 19903-2015	ЛИСТ 6Х160Х100	2	0,754	ШТ
	30		ЗАКЛЕПКА КОМБИНИР. 4Х18	16		ШТ
			МАТЕРИАЛЫ			
			БЕТОН КЛ. С 10/12.5	25.65	М3	

ПРИМЕЧАНИЯ:

1. ПРИ ВЫПОЛНЕНИИ РАБОТ ПО УСТАНОВКЕ ОГРАЖДЕНИЯ ВСЕ ЕГО ОСНОВНЫЕ ПАРАМЕТРЫ (ОБЩАЯ ВЫСОТА, РАССТОЯНИЕ ОТ УРОВНЯ ЗЕМЛИ ДО НИЗА ОГРАЖДЕНИЯ И ДР.), НЕОБХОДИМО СОБЛЮДАТЬ, СОГЛАСНО РАБОЧИМ ЧЕРТЕЖАМ, НЕЗАВИСИМО ОТ ИЗМЕНЕНИЯ УКЛОНА ПОВЕРХНОСТИ ЗЕМЛИ.
2. ДАННЫЙ ЛИСТ СМОТРЕТЬ СОВМЕСТНО С ЛИСТОМ ГП-7
3. СПЕЦИФИКАЦИЯ ДАНА НА ОГРАЖДЕНИЕ ОДНОЙ ПЛОЩАДКИ.

СОГЛАСОВАНО

ВЗАМ. ИНВ. №

ПОДП. И ДАТА

ИНВ. № ПОДЛ. 3

ИЗМ.	КОЛ.УЧ.	ЛИСТ	№ДОК.	ПОДП.	ДАТА
РАЗРАБОТАЛ		ПОДДУБНЫЙ			07.23
ПРОВЕРИЛ		ШИДАЕВА			07.23
Н. КОНТР.		ИСКЕНДИРОВА			07.23
ГИП		ШИДАЕВА			07.23

23.007-ГВ-1-ГП

СТРОИТЕЛЬСТВО ВОДОПРОВОДА В С. АЛГАБАС ТЕРЕКТИНСКОГО РАЙОНА ЗКО

ГОЛОВНОЙ ВОДОЗАБОР И ПОДВОДЯЩИЙ ВОДОВОД

СТАДИЯ	ЛИСТ	ЛИСТОВ
РП	6	

ПЛАН ОГРАЖДЕНИЯ. ВИД А;ВИД Б. СПЕЦИФИКАЦИЯ

ТОО "УРАЛВОДПРОЕКТ" Г. УРАЛЬСК

ФОРМАТ А1

СТОЙКА ДЛЯ ВОРОТ И КАЛИТКИ

ИСПОЛНЕНИЕ I– КОЛИЧЕСТВО 1 ШТ.
ИСП. II – ЗЕРКАЛЬНОЕ ОТРАЖЕНИЕ КОЛ. 2 ШТ.

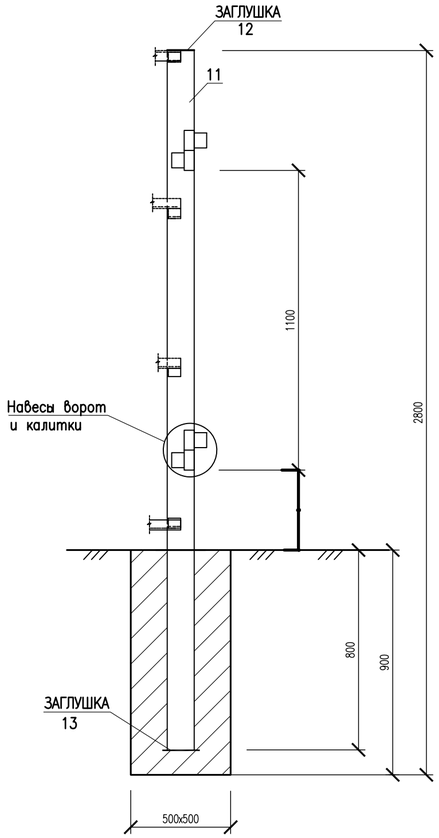

ОГРАЖДЕНИЕ ОГ–1

СТОЙКИ РЯДОВЫЕ

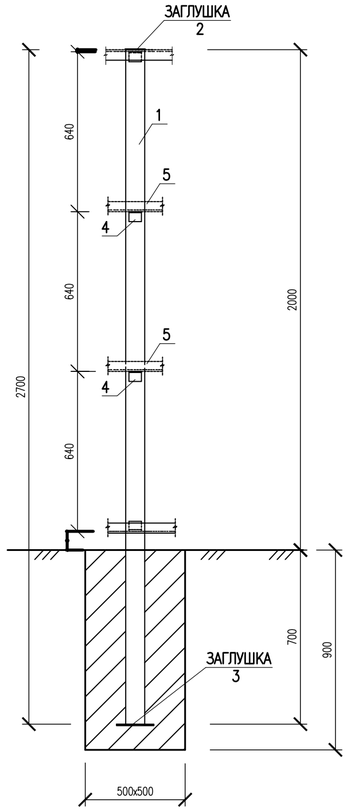

НАВЕСЫ ВОРОТ И КАЛИТКИ

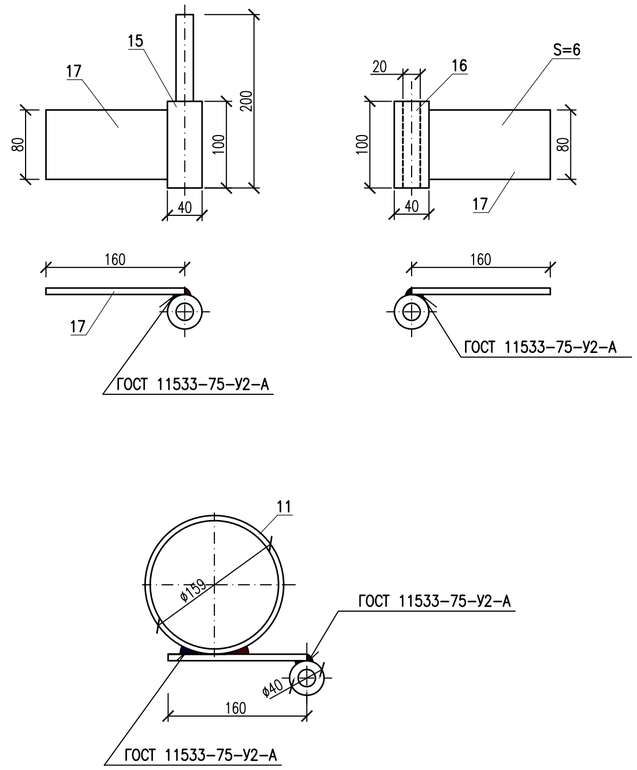

КОНСТРУКЦИЯ ВОРОТ

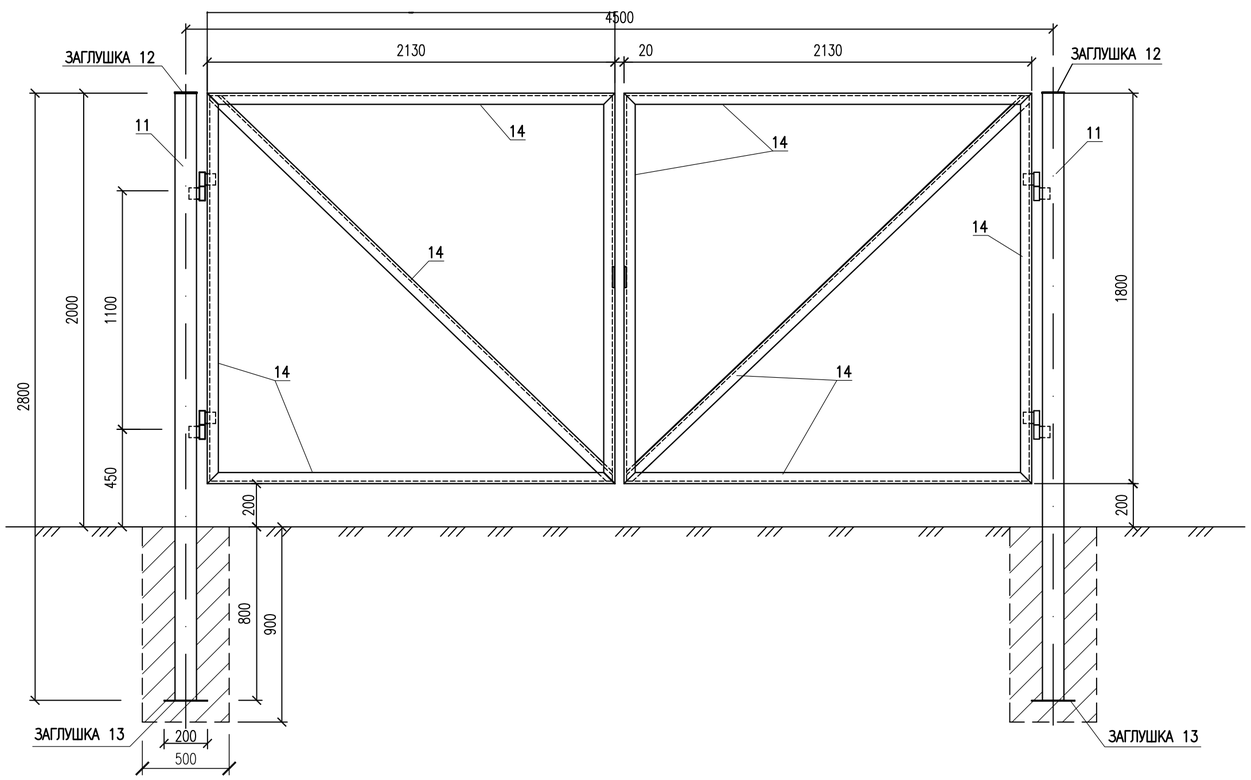

УШКО

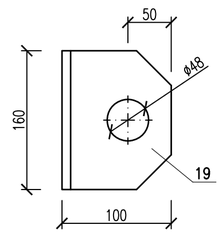

ИЗМ.	КОЛ.УЧ.	ЛИСТ	N°ДОК.	ПОДП.	ДАТА
РАЗРАБОТАЛ		ПОДДУБНЫЙ			07.23
ПРОВЕРИЛ		ШИДАЕВА			07.23
Н. КОНТР.		ИСКЕНДИРОВА			07.23
ГИП		ШИДАЕВА			07.23

23.007–ГВ–1–ГП

СТРОИТЕЛЬСТВО ВОДОПРОВОДА В С. АЛГАБАС ТЕРЕКТИНСКОГО РАЙОНА ЗКО

ГОЛОВНОЙ ВОДОЗАБОР И ПОДВОДЯЩИЙ ВОДОВОД

СТАДИЯ	ЛИСТ	ЛИСТОВ
РП	7	

ОГРАЖДЕНИЕ. УЗЛЫ И ДЕТАЛИ

ТОО "УРАЛВОДПРОЕКТ" Г. УРАЛЬСК

ВЗАМ. ИНВ. N° | ПОДП. И ДАТА | ИНВ. N° ПОДЛ.

ФОРМАТ А2

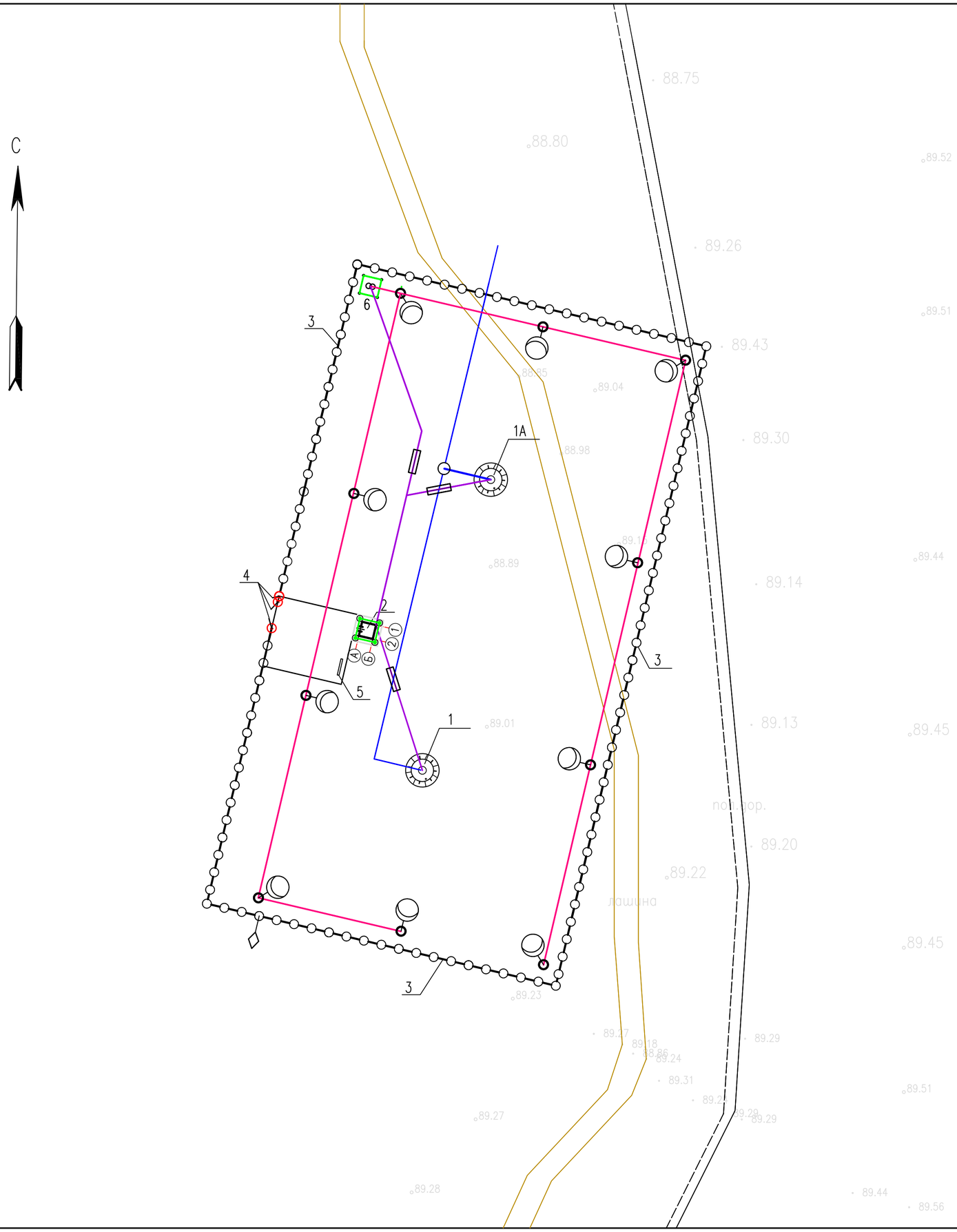

ЭКСПЛИКАЦИЯ ЗДАНИЙ И СООРУЖЕНИЙ

№ ПО ПЛАНУ	НАИМЕНОВАНИЕ ЗДАНИЙ И СООРУЖЕНИЙ	ПРИМЕЧАНИЕ
1, 1А	НАСОСНАЯ СТАНЦИЯ ПОДЗЕМНОГО ТИПА НА ВОДОЗАБОРНОЙ СКВАЖИНЕ	
2	ЗДАНИЕ ДЛЯ РАЗМЕЩЕНИЯ ЭЛЕКТРООБОРУДОВАНИЯ	
3	МЕТАЛЛИЧЕСКОЕ ОГРАЖДЕНИЕ	
4	ВОРОТА С КАЛИТКОЙ	
5	ПОЖАРНЫЙ ЩИТ	
6	ТРАНСФОРМАТОРНАЯ ПОДСТАНЦИЯ	

УСЛОВНЫЕ ОБОЗНАЧЕНИЯ

- –НАЗЕМНЫЕ ЗДАНИЯ
- –ОТМОСТКА
- –ПРОЕКТИРУЕМОЕ ОГРАЖДЕНИЕ
- –ПРЕДУПРЕЖДАЮЩИЕ ЗНАКИ
- В1 –ПРОЕКТИРУЕМЫЙ ТРУБОПРОВОД ПИТЬЕВОЙ ВОДЫ
- –ПРОЕКТИРУЕМАЯ ТРАНСФОРМАТОРНАЯ:
- V2 –ВОЗДУШНАЯ ЛИНИЯ ОСВЕЩЕНИЯ 0,23 кВ:
- –ГОРИЗОНТАЛЬНЫЙ ЗАЗЕМЛИТЕЛЬ
- –ВЕРТИКАЛЬНЫЙ ЗАЗЕМЛИТЕЛЬ

ИЗМ.	КОЛ.УЧ.	ЛИСТ	N ДОК.	ПОДП.	ДАТА
РАЗРАБОТАЛ		ПОДДУБНЫЙ			07.23
ПРОВЕРИЛ		ШИДАЕВА			07.23
Н. КОНТР.		ИСКЕНДИРОВА			07.23
ГИП		ШИДАЕВА			07.23

23.007–ГВ–1–ГП

СТРОИТЕЛЬСТВО ВОДОПРОВОДА В С. АЛГАБАС ТЕРЕКТИНСКОГО РАЙОНА ЗКО

ГОЛОВНОЙ ВОДОЗАБОР И ПОДВОДЯЩИЙ ВОДОВОД

СТАДИЯ	ЛИСТ	ЛИСТОВ
РП	8	

СВОДНЫЙ ПЛАН ИНЖЕНЕРНЫХ СЕТЕЙ М 1:500

ТОО "УРАЛВОДПРОЕКТ" Г. УРАЛЬСК

URALVODPROECT

ВЗАМ. ИНВ. N° | ПОДП. И ДАТА | ИНВ. N° ПОДЛ.

ФОРМАТ А2