ТОО «УРАЛВОДПРОЕКТ»

Строительство водопровода в с. Алгабас Теректинского района ЗКО

Рабочий проект

Площадка напорно-регулирующих сооружений

23.007-НРС

Том 3

Главный инженер проекта **И.Г. Шидаева**

2023 г.

Согласовано:		
Разработал		
Проверил		
Норм.контр		

Взам. инв. №	
Подп. и дата	
Инв. № подл.	

СОСТАВ ПРОЕКТА

Номер тома	Обозначение	Наименование
Том 1	Пояснительная записка	23.007 - ПЗ
Том 2	Головной водозабор и подводящий водовод	23.007 – ГВ
	Генеральный план	23.007-ГВ-ГП
	Наружные сети водоснабжения	23.007-ГВ-НВ
	Насосная станция подземного типа на скважине	23.007-ГВ-1-АС, ТХ, ОВ
	Здание для размещения электрооборудования	23.007-ГВ-2-АС, ЭМ
Том 3	Площадка напорно-регулирующих сооружений	23.007 – НРС
	Генеральный план	23.007-НРС-ГП
	Наружные сети водоснабжения и канализации	23.007-НРС-НВК
	Резервуары чистой воды емк. 100 м^3 Альбом 1	23.007-НРС-1- ТХ,
	Резервуары чистой воды емк. 100 м^3 Альбом 2	23.007-НРС-1-АС
	Упрощенный фильтр-поглотитель	23.007-НРС-1-УФП
	Насосная станция 2-го подъема	23.007-НРС-2-АС, ТХ, ОВ, ЭМ
	Водонапорная башня емк. 15 м^3	23.007-НРС-3-АС, ТХ
	Уборная на 1 очко	23.007-7-АС
Том 4	Поселковая водопроводная сеть	23.007 – ПС-НВ
Том 5	Электроснабжение	23.007 - ЭС
Том 6	Сводный сметный расчет	23.007 - ССР
Том 6.1	Объектные и локальные сметы по водоснабжению	23.007 – ОС.1
Том 6.2	Объектные и локальные сметы по электроснабжению	23.007 – ОС.2
Том 7	Охрана окружающей среды	23.007 – ООС
Том 8	Проект организации строительства	23.007 - ПОС
	Материалы, хранящиеся в архиве института	
Том 9	Топографо-геодезические материалы	23.007 - ТГИ
Том 10	Инженерно-геологические изыскания	23.007 - ИГИ

Согласовано:
Разработал
Проверил
Норм.контр
Взам. инв. №
Подп. и дата
Инв. № подл.

Изм.	Кол.уч	Лист	№ док.	Подп.	Дата	23.007-ПЗ		
						Пояснительная записка	Стадия	Лист	Листов
							РП	2	44
ГИП		Шидаева					ТОО «Уралводпроект» г. Уральск		
Норм.конт		Искендирова							

ПЕРЕЧЕНЬ ТОМА 3

ОБОЗНАЧЕНИЕ	НАИМЕНОВАНИЕ	ПРИМЕЧАНИЕ
	МАРКА НРС-ГП	
23.007-НРС-ГП	ОБЩИЕ ДАННЫЕ	1
23.007-НРС-ГП	ПЛАН ПРИВЯЗКИ ПЛОЩАДКИ М 1:1000	2
23.007-НРС-ГП	РАЗБИВОЧНЫЙ ПЛАН ПЛОЩАДКИ С ЭЛЕМЕНТАМИ БЛАГОУСТРОЙСТВА. М 1:500	3
23.007-НРС-ГП	ПЛАН ОРГАНИЗАЦИИ РЕЛЬЕФА. М 1:500	4
23.007-НРС-ГП	ПЛАН ЗЕМЛЯНЫХ МАСС. М 1:500	5
23.007-НРС-ГП	ПЛАН ОГРАЖДЕНИЯ. ВИД А; ВИД Б. СПЕЦИФИКАЦИЯ	6
23.007-НРС-ГП	ОГРАЖДЕНИЕ. УЗЛЫ И ДЕТАЛИ	7
23.007-НРС-ГП	КРЕПЛЕНИЕ ОТКОСОВ И ГРЕБНЯ НАСЫПИ РЕЗЕРВУАРОВ. ОБЪЕМЫ РАБОТ	8
23.007-НРС-ГП	МУСОРНЫЙ КОНТЕЙНЕР. СПЕЦИФИКАЦИЯ	9
23.007-НРС-ГП	СВОДНЫЙ ПЛАН ИНЖЕНЕРНЫХ СЕТЕЙ	10
	МАРКА НВК	
23.007-НРС-НВК	ОБЩИЕ ДАННЫЕ	1
23.007-НРС-НВК	ПЛАН ПЛОЩАДКИ С СЕТЯМИ В1, В9, В10, К3	2
23.007-НРС-НВК	СХЕМЫ СЕТЕЙ В1, В9, 10, К3	3
23.007-НРС-НВК	ПРОДОЛЬНЫЕ ПРОФИЛИ СЕТИ В9 (ПОДВОДЯЩИЙ ТРУБОПРОВОД)	4
23.007-НРС-НВК	ПРОДОЛЬНЫЕ ПРОФИЛИ СЕТИ В9.(ОТДВОДЯЩИЙ ТРУБОПРОВОД) ПРОДОЛЬНЫЕ ПРОФИЛИ СЕТИ В1	5
23.007-НРС-НВК	ПРОДОЛЬНЫЕ ПРОФИЛИ СЕТИ В10 (ПЕРЕЛИВНОЙ ТРУБОПРОВОД)	6
23.007-НРС-НВК	ПРОДОЛЬНЫЕ ПРОФИЛИ СЕТИ К3 (СПУСКНОЙ ТРУБОПРОВОД)	7
23.007-НРС-НВК	СПЕЦИФИКАЦИЯ СБОРНЫХ ЖЕЛЕЗОБЕТОННЫХ ЭЛЕМЕНТОВ СЕТЕЙ В1, В9	8
23.007-НРС-НВК	СПЕЦИФИКАЦИЯ СБОРНЫХ ЖЕЛЕЗОБЕТОННЫХ ЭЛЕМЕНТОВ СЕТЕЙ К3	9
	ПРИЛАГАЕМЫЕ ДОКУМЕНТЫ	
23.007-НРС-НВК.СО	СПЕЦИФИКАЦИЯ ОБОРУДОВАНИЯ, ИЗДЕЛИЙ И МАТЕРИАЛОВ	2 ЛИСТА
23.007-НРС-НВК.ВР	ВЕДОМОСТЬ ОБЪЕМОВ РАБОТ СЕТИ В1, В9	1 ЛИСТ
23.007-НРС-НВК.ВР	ВЕДОМОСТЬ ОБЪЕМОВ РАБОТ СЕТИ В10, К3	1 ЛИСТ
23.007-НРС-НВК-К3	КЛАПАН-ЗАХЛОПКА ø100	
23.007-НРС-1	РЕЗЕРВУАРЫ ДЛЯ ВОДЫ ЕМК. 100 $М^3$ (ТП РК 100 РВ-2.3-2013)	
	АЛЬБОМ 1. ПОЯСНИТЕЛЬНАЯ ЗАПИСКА (ПЗ), ТЕХНОЛОГИ-	
	ЧЕСКИЕ РЕШЕНИЯ (ТХ)	
	АЛЬБОМ 2. АРХИТЕКТУРНО-СТРОИТЕЛЬНЫЕ РЕШЕНИЯ (АС)	
23.007-НРС-УПФ	АЛЬБОМ. УПРОЩЕННЫЙ ФИЛЬТР-ПОГЛОТИТЕЛЬ	

ПЕРЕЧЕНЬ ТОМА 3

ОБОЗНАЧЕНИЕ	НАИМЕНОВАНИЕ	ПРИМЕЧАНИЕ
23.007-НРС-2	НАСОСНАЯ СТАНЦИЯ 3-ГО ПОДЪЕМА	
	АЛЬБОМ. ПОЯСНИТЕЛЬНАЯ ЗАПИСКА (ПЗ), АРХИТЕКТУРНО-	
	СТРОИТЕЛЬНЫЕ РЕШЕНИЯ (АС), ТЕХНОЛОГИЧЕСКИЕ	
	РЕШЕНИЯ (ТХ), ОТОПЛЕНИЕ И ВЕНТИЛЯЦИЯ (ОВ),	
	ЭЛЕКТРОСИЛОВОЕ ОБОРУДОВАНИЕ (ЭМ)	
23.007-НРС-3	АЛЬБОМ. ВОДНАПОРНАЯ БАШНЯ V=15М3 Н=12М	
23.007-НРС-7	УБОРНАЯ НА ОДНО ОЧКО	
23.007-НРС-НВК.ВР	ВЕДОМОСТЬ ОБЪЕМОВ РАБОТ СЕТИ В1	СМ.ТОМ 8. ПОС
23.007-НРС-НВК.ВР1	ВЕДОМОСТЬ ОБЪЕМОВ РАБОТ СЕТИ В10, К3 И К1	СМ.ТОМ 8. ПОС

ВЕДОМОСТЬ ОСНОВНЫХ КОМПЛЕКТОВ РАБОЧИХ ЧЕРТЕЖЕЙ

МАРКА	НАИМЕНОВАНИЕ	ПРИМЕЧАНИЕ
ГП	ГЕНЕРАЛЬНЫЙ ПЛАН	
НВК	НАРУЖНЫЕ СЕТИ ВОДОСНАБЖЕНИЯ И КАНАЛИЗАЦИИ	

ВЕДОМОСТЬ РАБОЧИХ ЧЕРТЕЖЕЙ ОСНОВНОГО КОМПЛЕКТА ГП

ЛИСТ	НАИМЕНОВАНИЕ	ПРИМЕЧАНИЕ
1	ОБЩИЕ ДАННЫЕ	
2	ПЛАН ПРИВЯЗКИ ПЛОЩАДКИ М 1:1000	
3	РАЗБИВОЧНЫЙ ПЛАН ПЛОЩАДКИ С ЭЛЕМЕНТАМИ БЛАГОУСТРОЙСТВА. М 1:500	
4	ПЛАН ОРГАНИЗАЦИИ РЕЛЬЕФА. М 1:500	
5	ПЛАН ЗЕМЛЯНЫХ МАСС. М 1:500	
6	ПЛАН ОГРАЖДЕНИЯ. ВИД А;ВИД Б. СПЕЦИФИКАЦИЯ	
7	ОГРАЖДЕНИЕ. УЗЛЫ И ДЕТАЛИ	
8	МУСОРНЫЙ КОНТЕЙНЕР. СПЕЦИФИКАЦИЯ	
9	СВОДНЫЙ ПЛАН ИНЖЕНЕРНЫХ СЕТЕЙ	

ВЕДОМОСТЬ ССЫЛОЧНЫХ И ПРИЛАГАЕМЫХ ДОКУМЕНТОВ

ОБОЗНАЧЕНИЕ	НАИМЕНОВАНИЕ	ПРИМЕЧАНИЕ
	ССЫЛОЧНЫЕ ДОКУМЕНТЫ	
СНиП РК 4.01-02-2009	ВОДОСНАБЖЕНИЕ. НАРУЖНЫЕ СЕТИ И СООРУЖЕНИЯ	
СН РК 3.01-03-2011	ГЕНЕРАЛЬНЫЕ ПЛАНЫ ПРОМЫШЛЕННЫХ ПРЕДПРИЯТИЙ	
СП РК 3.01-103-2012	ГЕНЕРАЛЬНЫЕ ПЛАНЫ ПРОМЫШЛЕННЫХ ПРЕДПРИЯТИЙ	
СП РК 3.02-142-2014	ПРОЕКТИРОВАНИЕ ОГРАЖДЕНИЙ ПЛОЩАДОК И УЧАСТКОВ ПРЕДПРИЯТИЙ, ЗДАНИЙ И СООРУЖЕНИЙ	
САН ПИН	САНИТАРНО-ЭПИДЕМИОЛОГИЧЕСКИЕ ТРЕБОВАНИЯ К	
УТВЕРЖДЕНЫ ПРИКАЗОМ	ВОДОИСТОЧНИКАМ, МЕСТАМ ВОДОЗАБОРА ДЛЯ	
МИНИСТРА НАЦИОНАЛЬНОЙ	ХОЗЯЙСТВЕННО-ПИТЬЕВЫХ ЦЕЛЕЙ, ХОЗЯЙСТВЕННО-	
ЭКОНОМИКИ РК 16 МАРТА 2015 Г.	ПИТЬЕВОМУ ВОДОСНАБЖЕНИЮ И МЕСТАМ КУЛЬТУРНО-	
N° 209	БЫТОВОГО ВОДОПОЛЬЗОВАНИЯ И БЕЗОПАСНОСТИ ВОДНЫХ	
	ОБЪЕКТОВ	

ОБЩИЕ УКАЗАНИЯ

1 РАБОЧИЙ ПРОЕКТ ВЫПОЛНЕН НА ОСНОВАНИИ ТЕХНИЧЕСКОГО ЗАДАНИЯ НА ПРОЕКТИРОВАНИЕ.

2 ПРОЕКТ РАЗРАБОТАН НА ОСНОВЕ ГЕОДЕЗИЧЕСКОЙ СЪЕМКИ И ГЕОЛОГИЧЕСКИХ ИЗЫСКАНИЙ, ВЫПОЛНЕННЫХ ТОО "УРАЛВОДПРОЕКТ"В 2021 ГОДУ.

3 СИСТЕМА ВЫСОТ – БАЛТИЙСКАЯ. СИСТЕМА КООРДИНАТ 1963 Г. СК63.

НАСТОЯЩИЙ ПРОЕКТ СООТВЕТСТВУЕТ ТРЕБОВАНИЯМ ЭКОЛОГИЧЕСКИХ, САНИТАРНО-ГИГИЕНИЧЕСКИХ, ПРОТИВОПОЖАРНЫХ И ДРУГИХ НОРМ, ДЕЙСТВУЮЩИХ НА ТЕРРИТОРИИ РЕСПУБЛИКИ КАЗАХСТАН И ОБЕСПЕЧИВАЕТ БЕЗОПАСНУЮ ДЛЯ ЖИЗНИ И ЗДОРОВЬЯ ЛЮДЕЙ ЭКСПЛУАТАЦИЮ ОБЪЕКТА.

ГЛАВНЫЙ ИНЖЕНЕР ПРОЕКТА ШИДАЕВА

СОГЛАСОВАНО

ВЗАМ. ИНВ. N°

ПОДП. И ДАТА

ИНВ. N° ПОДЛ.

ИЗМ.	КОЛ.УЧ.	ЛИСТ	N°ДОК.	ПОДП.	ДАТА
РАЗРАБ.		ПОДДУБНЫЙ			06.23
ПРОВЕР.		ШИДАЕВА			06.23
Н. КОНТР.		ИСКЕНДИРОВА			06.23
ГИП		ШИДАЕВА			06.23

23.007-НРС-ГП

СТРОИТЕЛЬСТВО ВОДОПРОВОДА В С. АЛГАБАС ТЕРЕКТИНСКОГО РАЙОНА ЗКО

ПЛОЩАДКА НАПОРНО-РЕГУЛИРУЮЩИХ СООРУЖЕНИЙ

СТАДИЯ	ЛИСТ	ЛИСТОВ
РП	1	9

ОБЩИЕ ДАННЫЕ

URALVODPROECT

ТОО "УРАЛВОДПРОЕКТ" Г. УРАЛЬСК

ФОРМАТ А3

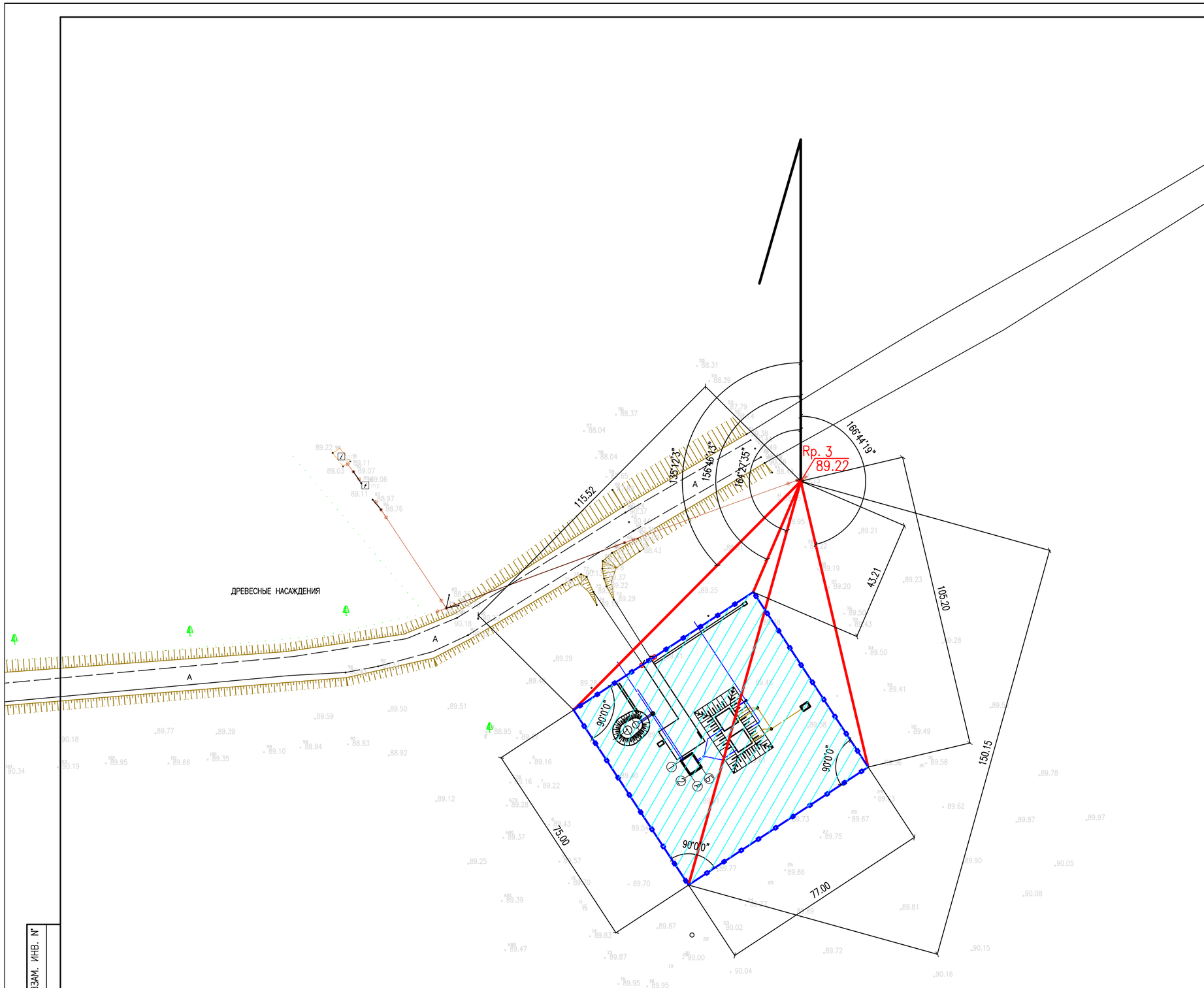

УСЛОВНЫЕ ОБОЗНАЧЕНИЯ:

- –ТЕРРИТОРИЯ УЧАСТКА
- –ОГРАЖДЕНИЕ УЧАСТКА
- –СУЩЕСТВУЮЩИЕ ПРОЕЗДЫ
- –ПРОЕКТИРУЕМАЯ НАСОСНАЯ СТАНЦИЯ
- –ПРОЕКТИРУЕМЫЙ ПРОЕЗД И ПЛОЩАДКА
- –ПРОЕКТИРУЕМЫЕ РЕЗЕРВУАРЫ
- –ПРОЕКТИРУЕМАЯ ВОДОНАПОРНАЯ БАШНЯ
- 89.78 –СУЩЕСТВУЮЩИЕ ОТМЕТКИ ЗЕМЛИ

ПРИМЕЧАНИЯ:

1. ПРИВЯЗКА ПЛОЩАДКИ ОСУЩЕСТВЛЯЕТСЯ К РЕПЕРУ Rp. $\frac{3}{89.22}$.

ИЗМ.	КОЛ.УЧ.	ЛИСТ	N°ДОК.	ПОДП.	ДАТА
РАЗРАБОТАЛ		ПОДДУБНЫЙ			06.23
ПРОВЕРИЛ		ШИДАЕВА			06.23
Н. КОНТР.		ИСКЕНДИРОВА			06.23
ГИП		ШИДАЕВА			06.23

23.007–НРС–ГП

СТРОИТЕЛЬСТВО ВОДОПРОВОДА В С. АЛГАБАС ТЕРЕКТИНСКОГО РАЙОНА ЗКО

ПЛОЩАДКА НАПОРНО–РЕГУЛИРУЮЩИХ СООРУЖЕНИЙ

СТАДИЯ	ЛИСТ	ЛИСТОВ
РП	2	

ПЛАН ПРИВЯЗКИ ПЛОЩАДКИ
М 1:1000

ТОО "УРАЛВОДПРОЕКТ" Г. УРАЛЬСК

ВЗАМ. ИНВ. N°

ПОДП. И ДАТА

ИНВ. N° ПОДЛ.

ФОРМАТ А2

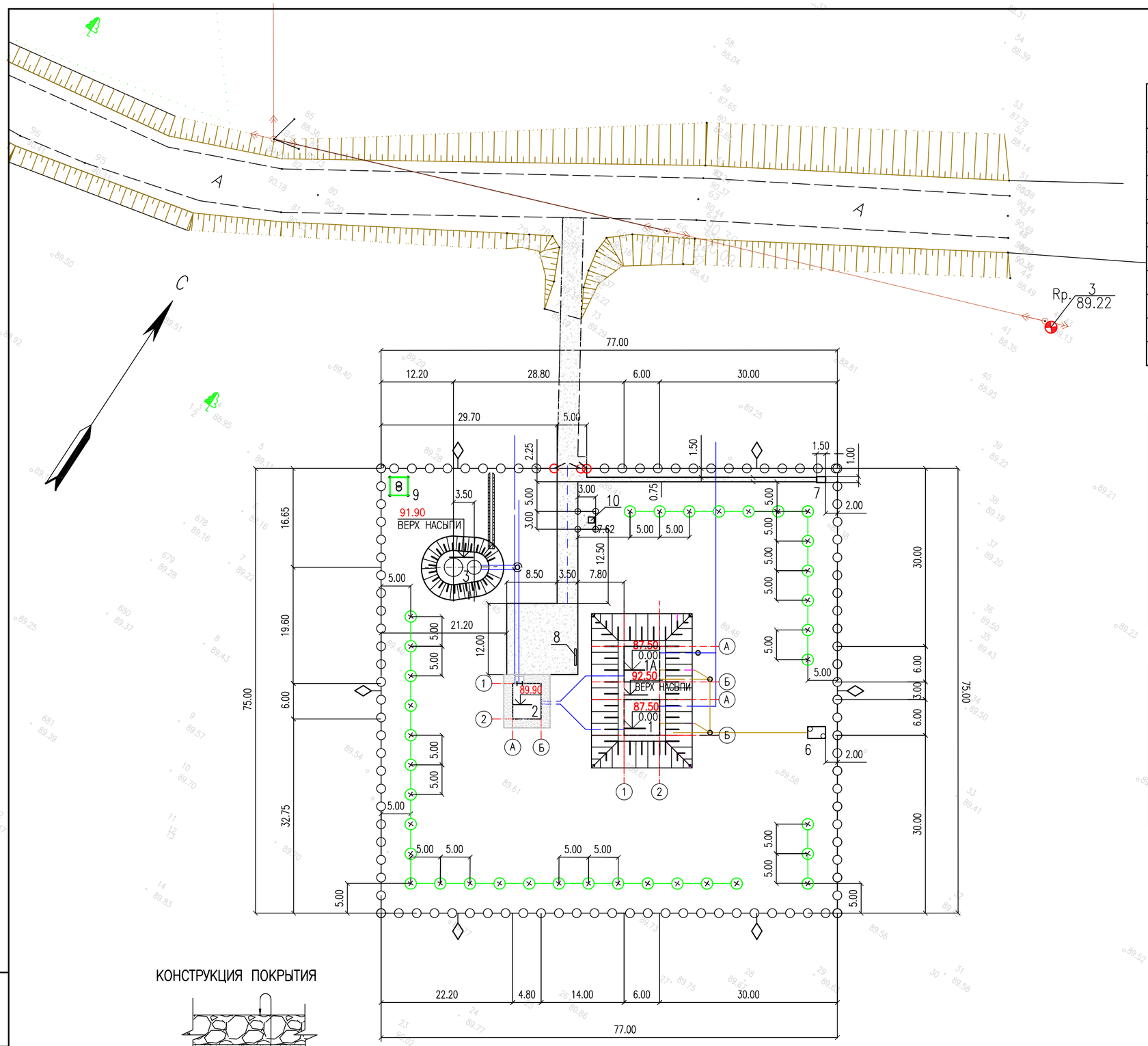

ЭКСПЛИКАЦИЯ ЗДАНИЙ И СООРУЖЕНИЙ

№ ПО ПЛАНУ	НАИМЕНОВАНИЕ ЗДАНИЙ И СООРУЖЕНИЙ	ПРИМЕЧАНИЕ
1, 1А	РЕЗЕРВУАРЫ ЧИСТОЙ ВОДЫ ЕМК. 100 $М^3$ 2 ШТ	ТП РК 2600 РВ-2.3-2013
2	НАСОСНАЯ СТАНЦИЯ 2-ГО ПОДЪЕМА	
3	ВОДОНАПОРНАЯ БАШНЯ ЕМК. 15 $М^3$ Hcm=12 М	ТП РК 15 ВБ-2009
4	МЕТАЛЛИЧЕСКОЕ ОГРАЖДЕНИЕ	
5	ВОРОТА С КАЛИТКОЙ	
6	МОКРЫЙ КОЛОДЕЦ	
7	УБОРНАЯ НА ОДНО ОЧКО	
8	ПОЖАРНЫЙ ЩИТ	
9	ТРАНСФОРМАТОРНАЯ ПОДСТАНЦИЯ	
10	КОНТЕЙНЕР ДЛЯ МУСОРА	

ВЕДОМОСТЬ ОБЪЕМОВ РАБОТ ПО ЗОНЕ САНОХРАНЫ

N П/П	НАИМЕНОВАНИЕ	ЕД. ИЗМ.	КОЛ-ВО	ПРИМЕ-ЧАНИЕ
1	СНЯТИЕ И ВОССТАНОВЛЕНИЕ РАСТИТЕЛЬНОГО СЛОЯ	$М^3$	135	
2	УСТРОЙСТВО ЧЕРНОГО ПОКРЫТИЯ	$М^2$	416	
	А) ГРАВИЙНО-ПЕСЧАНАЯ ПОДГОТОВКА ТОЛЩ. 8 СМ	$М^3$	33.3	
	Б) ЧЕРНОЕ ПОКРЫТИЕ ТОЛЩ. 7 СМ	$М^3$	29.1	
3	УСТР-ВО МЕТАЛЛ. ОГРАЖДЕНИЯ (ДЛИНА 298.5) И ВОРОТ ВР-1 С КАЛИТКОЙ К-1 (ДЛИНА 5.5М.)	ШТ	1	СМ. ГП-6;7
4	УСТРОЙСТВО ПРЕДУПРЕЖДАЮЩИХ ЗНАКОВ	ШТ	6	
4	ЛИСТВЕННЫЕ ДЕРЕВЬЯ	ШТ	36	

ОСНОВНЫЕ ПОКАЗАТЕЛИ ПО ГЕНПЛАНУ УЧАСТКА

N° П/П	НАИМЕНОВАНИЕ	ЕД. ИЗМ.	КОЛ-ВО
1	ОБЩАЯ ПЛОЩАДЬ УЧАСТКА, В ТОМ ЧИСЛЕ	ГА	0.5775
2	ПЛОЩАДЬ ЗАСТРОЙКИ ПРОЕКТИРУЕМЫХ СООРУЖЕНИЙ	$М^2$	165.0
3	ПЛОЩАДЬ ПОКРЫТИЯ	$М^2$	416.0
4	ПЛОЩАДЬ НЕ ЗАНЯТАЯ ЗДАНИЯМИ, СООРУЖЕНИЯМИ, ПОКРЫТИЯМИ	$М^2$	5150
5	ОБЩАЯ ПЛОЩАДЬ ОТМОСТКИ СООРУЖЕНИЙ	$М^2$	44.0

ПРИМЕЧАНИЯ:

1. ПРИ ПОСАДКЕ ДЕРЕВЬЕВ И КУСТАРНИКОВ ОТСТУПАТЬ СООТВЕТСТВЕННО ОТ СЕТЕЙ:
   ВОДОПРОВОДА – 2,00 М;
   КАНАЛИЗАЦИИ – 1,50 М;
   СИЛОВЫХ КАБЕЛЕЙ И КАБЕЛЕЙ СВЯЗИ – 2,0 М; 0,7 М.
2. ГРАНИЦЫ ПРОЕКТИРОВАНИЯ И ГРАНИЦА ПЕРВОГО ПОЯСА ЗОНЫ САНОХРАНЫ СОВПАДАЮТ С ОГРАЖДЕНИЕМ.
3. КОНСТРУКЦИЮ И РАЗМЕРЫ ПЛОЩАДКИ ДЛЯ МУСОРНОГО КОНТЕЙНЕРА СМ. ЛИСТ ГП-6
4. КОНСТРУКЦИЮ ОТМОСТКИ СМ. ЧАСТЬ АС.

КОНСТРУКЦИЯ ПОКРЫТИЯ

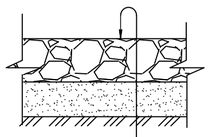

ЩЕБЕНЬ ФР. 10-20 800 И-4 F25
ПО СТ РК 1215-2003-7,0 СМ
ПРОПИТАННЫЙ БИТУМОМ МАРКИ БНД 100/130
ПО СТ РК 1373-2013
ГРАВИЙНО-ПЕСЧАНАЯ ПОДГОТОВКА – 8.0 СМ
УПЛОТНЕННЫЙ ГРУНТ (К=0,98)

ИЗМ.	КОЛ.УЧ	ЛИСТ	N°ДОК.	ПОДП.	ДАТА
РАЗРАБОТАЛ		ПОДДУБНЫЙ			06.23
ПРОВЕРИЛ		ШИДАЕВА			06.23
Н. КОНТР.		ИСКЕНДИРОВА			06.23
ГИП		ШИДАЕВА			06.23

23.007-НРС-ГП

СТРОИТЕЛЬСТВО ВОДОПРОВОДА В С. АЛГАБАС ТЕРЕКТИНСКОГО РАЙОНА ЗКО

ПЛОЩАДКА НАПОРНО-РЕГУЛИРУЮЩИХ СООРУЖЕНИЙ

СТАДИЯ	ЛИСТ	ЛИСТОВ
РП	3	

РАЗБИВОЧНЫЙ ПЛАН С ЭЛЕМЕНТАМИ БЛАГОУСТРОЙСТВА. М 1:500

ТОО "УРАЛВОДПРОЕКТ" Г. УРАЛЬСК

ВЗАМ. ИНВ. N° | ПОДП. И ДАТА | ИНВ. N° ПОДЛ.

ФОРМАТ А2

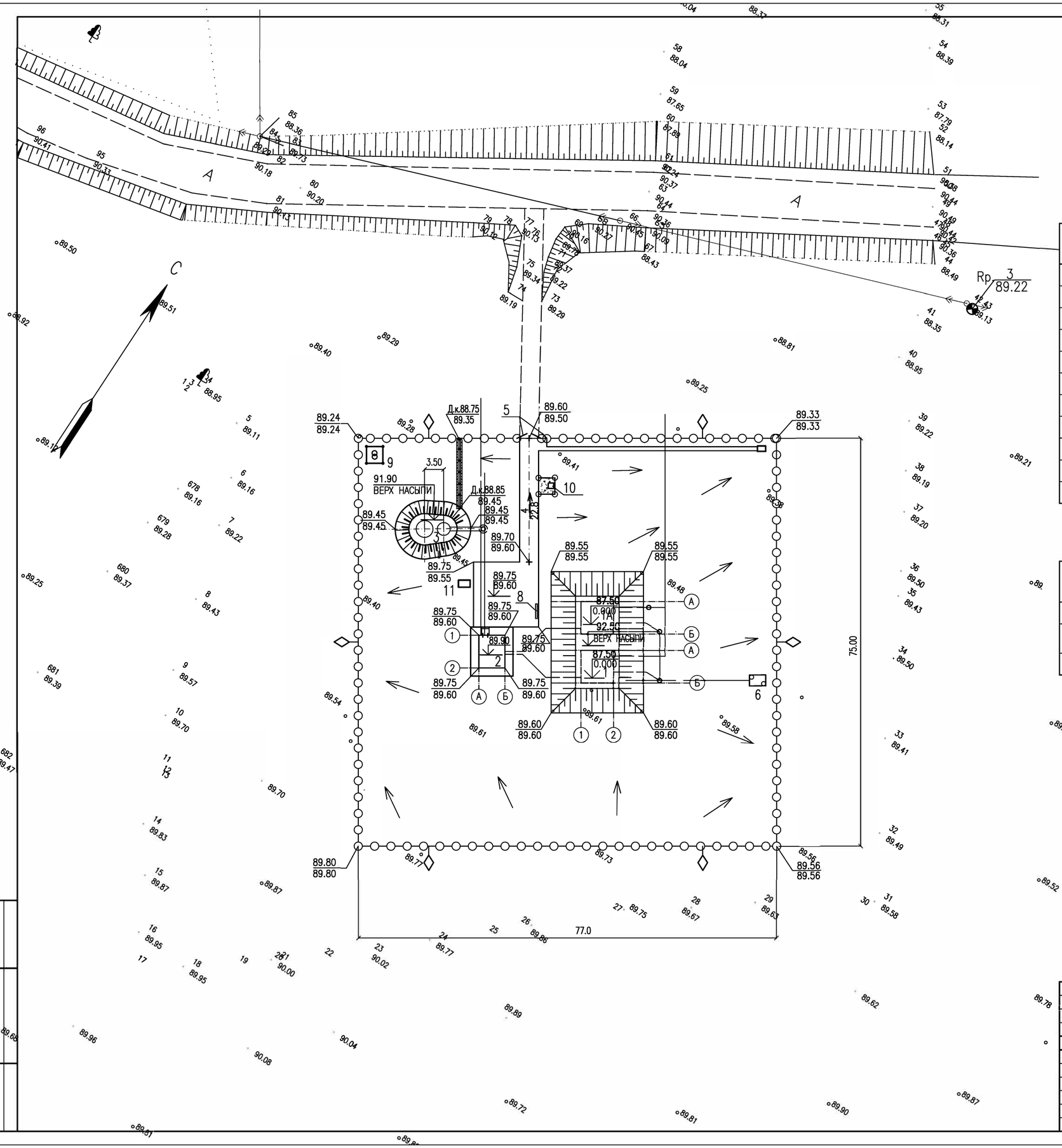

ЭКСПЛИКАЦИЯ ЗДАНИЙ И СООРУЖЕНИЙ

№ ПО ПЛАНУ	НАИМЕНОВАНИЕ ЗДАНИЙ И СООРУЖЕНИЙ	ПРИМЕЧАНИЕ
1, 1А	РЕЗЕРВУАРЫ ЧИСТОЙ ВОДЫ ЕМК. 200 $М^3$ 2 ШТ	ТП РК 2600 РВ-2.3-2013
2	НАСОСНАЯ СТАНЦИЯ 2-ГО ПОДЪЕМА	
3	ВОДОНАПОРНАЯ БАШНЯ ЕМК. 15 $М^3$ Нст=12 М	ТП РК 15 ВБ-2009
4	МЕТАЛЛИЧЕСКОЕ ОГРАЖДЕНИЕ	
5	ВОРОТА С КАЛИТКОЙ	
6	МОКРЫЙ КОЛОДЕЦ	
7	УБОРНАЯ НА ОДНО ОЧКО	
8	ПОЖАРНЫЙ ЩИТ	
9	ТРАНСФОРМАТОРНАЯ ПОДСТАНЦИЯ	
10	КОНТЕЙНЕР ДЛЯ МУСОРА	
11	ДИЗЕЛЬНЫЙ ГЕНЕРАТОР	

ОБОЗНАЧЕНИЕ	НАИМЕНОВАНИЕ
10.05 / 0.000	АБСОЛЮТНАЯ ОТМЕТКА 0.000 ЗДАНИЯ
4.0 / 14.50	ВЕЛИЧИНА УКЛОНА, % НАПРАВЛЕНИЕ УКЛОНА РАССТОЯНИЕ, М
9.80 / 9.80	ПРОЕКТНАЯ ОТМЕТКА ОТМЕТКА СУЩЕСТВУЮЩЕГО РЕЛЬЕФА

ИЗМ.	КОЛ.УЧ.	ЛИСТ	N DOK.	ПОДП.	ДАТА
РАЗРАБОТАЛ		ПОДДУБНЫЙ			06.23
ПРОВЕРИЛ		ШИДАЕВА			06.23
Н. КОНТР.		ИСКЕНДИРОВА			06.23
ГИП		ШИДАЕВА			06.23

23.007-НРС-ГП

СТРОИТЕЛЬСТВО ВОДОПРОВОДА В С. АЛГАБАС ТЕРЕКТИНСКОГО РАЙОНА ЗКО

ПЛОЩАДКА НАПОРНО-РЕГУЛИРУЮЩИХ СООРУЖЕНИЙ

СТАДИЯ	ЛИСТ	ЛИСТОВ
РП	4	

ПЛАН ОРГАНИЗАЦИИ РЕЛЬЕФА
М 1:500

ТОО "УРАЛВОДАРОЕКТ" Г. УРАЛЬСК

ВЗАМ. ИНВ. N° | ПОДП. И ДАТА | ИНВ. N° ПОДЛ.

ФОРМАТ А2

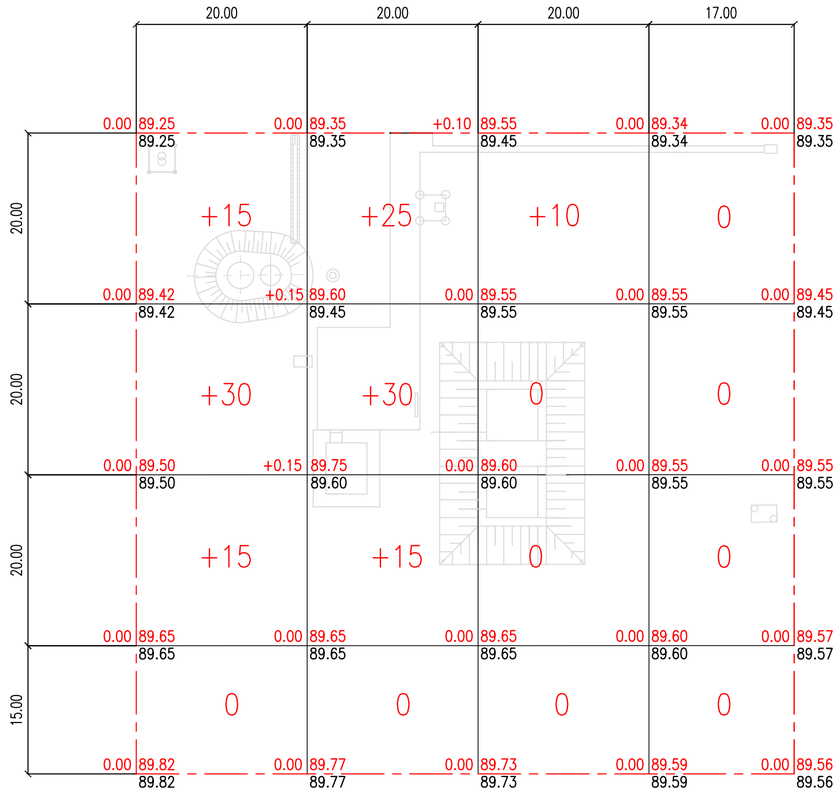

ИТОГО, м3	НАСЫПЬ	+60	+70	+10	0	ВСЕГО, м3	+140
	ВЫЕМКА	0	0	0	0		0

ВЕДОМОСТЬ ОБЪЕМОВ ЗЕМЛЯНЫХ МАСС

НАИМЕНОВАНИЕ ГРУНТА	КОЛИЧЕСТВО, М3		ПРИМЕЧАНИЕ
	НАСЫПЬ (+)	ВЫЕМКА (−)	
1 ГРУНТ ПЛАНИРОВКИ ТЕРРИТОРИИ	140		
2 ВЫТЕСНЕННЫЙ ГРУНТ, В Т.Ч. ПРИ УСТРОЙСТВЕ		364	
А) ПОДЗЕМНЫХ ЧАСТЕЙ ЗДАНИЙ И СООРУЖЕНИЙ		(260)	
Б) КОРЫТА ПОД ОДЕЖДУ ДОРОГ И ПЛОЩАДОК			
С ДОРОЖНЫМ ПОКРЫТИЕМ		(40)	
В) КОЛОДЦЕВ		(60)	
Г) ВОДООТВОДНАЯ КАНАВА		(4)	
3 ГРУНТ ДЛЯ УСТРОЙСТВА НАСЫПИ РЕЗЕРВУАРОВ И ВОДОН. БАШНИ	765		
4 ПОПРАВКА НА УПЛОТНЕНИЕ	14		
ВСЕГО ПРИГОДНОГО ГРУНТА	919	364	
5 НЕДОСТАТОК ПРИГОДНОГО ГРУНТА		555	
6 ПЛОДОРОДНЫЙ ГРУНТ, ВСЕГО В Т.Ч.		337	
А) РАСТИТЕЛЬНЫЙ ГРУНТ, ИСПОЛЬЗУЕМЫЙ			
ДЛЯ ОЗЕЛЕНЕНИЯ ТЕРРИТОРИИ	135		
Б) ДЛЯ УКРЕПЛЕНИЯ НАСЫПИ РЕЗЕРВУАРОВ И БАШНИ	202		
7 ИТОГО ПЕРЕРАБАТЫВАЕМОГО ГРУНТА	1256	1256	
8 ПОДВОЗ ГРУНТА	555		

ПРИМЕЧАНИЯ

1. ПОДСЫПКУ ГРУНТА ПО ТЕРРИТОРИИ ПРОИЗВОДИТЬ В СООТВЕТСТВИИ СО СНиП 3.02.01–87 "ЗЕМЛЯНЫЕ СООРУЖЕНИЯ, ОСНОВАНИЯ И ФУНДАМЕНТЫ" С ПОСЛОЙНЫМ (ТОЛЩИНА СЛОЯ НЕ БОЛЕЕ 20 СМ) ТРАМБОВАНИЕМ ДО КОЭФИЦИЕНТА ПЛОТНОСТИ 0,98 – ПОД ЗДАНИЯ И СООРУЖЕНИЯ И 0,95 ПО ОСТАЛЬНОЙ ТЕРРИТОРИИ.
2. ТОЛЩИНА СЛОЯ РАСТИТЕЛЬНОГО ГРУНТА – 0.25–0.35СМ.

ВЗАМ. ИНВ. N°

ПОДП. И ДАТА

ИНВ. N° ПОДЛ.

ИЗМ.	КОЛ.УЧ.	ЛИСТ	N°ДОК.	ПОДП.	ДАТА
РАЗРАБОТАЛ		ПОДДУБНЫЙ			06.23
ПРОВЕРИЛ		ШИДАЕВА			06.23
Н. КОНТР.		ИСКЕНДИРОВА			06.23
ГИП		ШИДАЕВА			06.23

23.007–НРС–ГП

СТРОИТЕЛЬСТВО ВОДОПРОВОДА В С. АЛГАБАС ТЕРЕКТИНСКОГО РАЙОНА ЗКО

ПЛОЩАДКА НАПОРНО–РЕГУЛИРУЮЩИХ СООРУЖЕНИЙ

СТАДИЯ	ЛИСТ	ЛИСТОВ
РП	5	

ПЛАН ЗЕМЛЯНЫХ МАСС
М 1:500

ТОО "УРАЛВОДПРОЕКТ" Г. УРАЛЬСК

ФОРМАТ А2

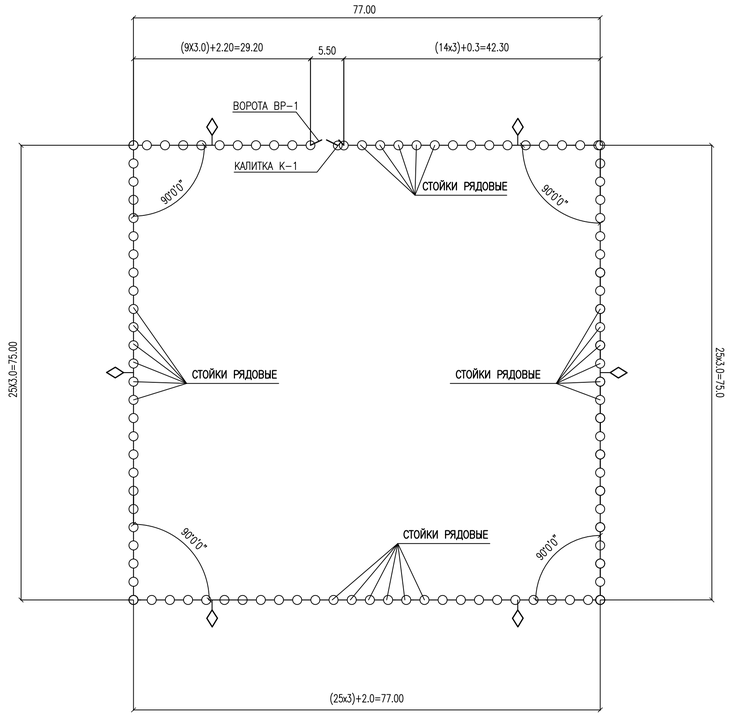

ВИД А

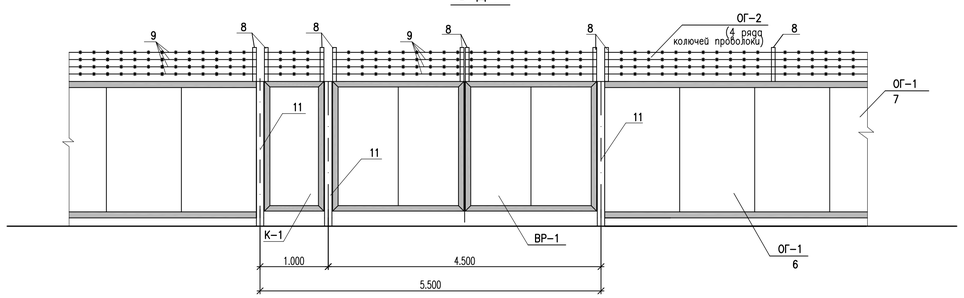

ВИД Б

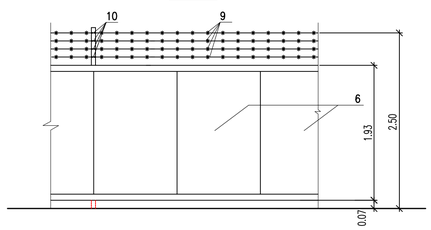

ПРИМЕЧАНИЯ:

1. ПРИ ВЫПОЛНЕНИИ РАБОТ ПО УСТАНОВКЕ ОГРАЖДЕНИЯ ВСЕ ЕГО ОСНОВНЫЕ ПАРАМЕТРЫ (ОБЩАЯ ВЫСОТА, РАССТОЯНИЕ ОТ УРОВНЯ ЗЕМЛИ ДО НИЗА ОГРАЖДЕНИЯ И ДР.), НЕОБХОДИМО СОБЛЮДАТЬ, СОГЛАСНО РАБОЧИМ ЧЕРТЕЖАМ, НЕЗАВИСИМО ОТ ИЗМЕНЕНИЯ УКЛОНА ПОВЕРХНОСТИ ЗЕМЛИ.
2. ДАННЫЙ ЛИСТ СМОТРЕТЬ СОВМЕСТНО С ЛИСТОМ ГП-7
3. СПЕЦИФИКАЦИЯ ДАНА НА ОГРАЖДЕНИЕ ОДНОЙ ПЛОЩАДКИ.

ПЛАН ПЛОЩАДКИ ДЛЯ МУСОРНОГО КОНТЕЙНЕРА
С ТРЕХСТРОННИМ ОГРАЖДЕНИЕМ ОГ-3

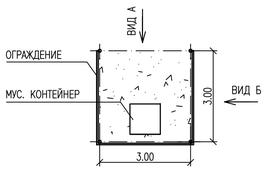

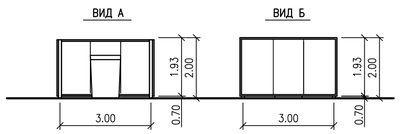

СПЕЦИФИКАЦИЯ

МАРКА, ПОЗ.		ОБОЗНАЧЕНИЕ	НАИМЕНОВАНИЕ	КОЛ.	МАССА ЕД.,КГ	ПРИМЕ-ЧАНИЕ
ОГ-1			ОГРАЖДЕНИЯ ОГ-1 (П.М)	298.5		без учета ширина ворот
	1	ГОСТ 10704-91	ТРУБА ø108X5 L=2700	100	34,290	ШТ
	2	ГОСТ 19903-2015	ЛИСТ 3X110X110	100	0,285	ШТ
	3	ГОСТ 19903-2015	ЛИСТ 3X150X150	100	0,530	ШТ
	4	ГОСТ 8509-93	УГОЛОК 40X4, L=50 (опорная деталь)	416	0,121	ШТ
	5	ГОСТ 8509-93	УГОЛОК 40X4	1194	2,420	П.М.
	6	ГОСТ 24045-2016	С21-1050-0.7 L=1920	300	14,92	ШТ
	7		ЗАКЛЕПКА КОМБИНИР. 4X18	4800		ШТ
ОГ-2			НАСАДКА ИЗ КОЛЮЧЕЙ ПРОВОЛКИ ОГ-2 (П.М)	304		с воротами и калиткой
	8	ГОСТ 8509-93	УГОЛОК 50X5 L=700	110	2,639	ШТ
	9	ГОСТ 285-69	ПРОВОЛКА КОЛЮЧАЯ КЦ	1216	вес 1пог.м. 1ряда 0.09кг	4 РЯДА/П.М.
	10	ГОСТ 3282-74	ПРОВОЛКА Ø3,0	176	0.055кг/пог.м	П.М.
ВР-1			ВОРОТА ВР-1	1		
	11	ГОСТ 10704-91	ТРУБА ø159X5 L=2800	2	53,172	ШТ
	12	ГОСТ 19903-2015	ЛИСТ 3X165X165	2	0,641	ШТ
	13	ГОСТ 19903-2015	ЛИСТ 3X200X200	2	0,942	ШТ
	14	ГОСТ 8509-93	УГОЛОК 63X6	22	5,72	П.М.
	15	ГОСТ 2590-2006	КРУГ Ø40 L=200	4	1,974	ШТ
	16	ГОСТ 2590-2006	КРУГ Ø40 L=100	4	0,987	ШТ
	17	ГОСТ 19903-2015	ЛИСТ 6X160X80	8	0,603	ШТ
	18	ГОСТ 24045-2016	С21-1050-0,7 L=1920	4	14.92	ШТ
	19	ГОСТ 19903-2015	ЛИСТ 6X160X100	2	0,754	ШТ
	20		ЗАКЛЕПКА КОМБИНИР. 4X18	64		ШТ
К-1			КАЛИТКА К-1	1		
	21	ГОСТ 10704-91	ТРУБА 159X5 L=2800	1	53,172	ШТ
	22	ГОСТ 19903-2015	ЛИСТ 3X165X165	1	0,641	ШТ
	23	ГОСТ 19903-2015	ЛИСТ 3X200X200	1	0,942	ШТ
	24	ГОСТ 8509-93	УГОЛОК 63X6	7	5,72	П.М.
	25	ГОСТ 2590-2006	КРУГ Ø40 L=200	2	1,974	ШТ
	26	ГОСТ 2590-2006	КРУГ Ø40 L=100	2	0,99	ШТ
	27	ГОСТ 19903-2015	ЛИСТ 6X60X80	4	0,603	ШТ
	28	ГОСТ 24045-2016	С21-1050-0,7 L=1920	1	14.92	ШТ
	29	ГОСТ 19903-2015	ЛИСТ 6X160X100	2	0,754	ШТ
	30		ЗАКЛЕПКА КОМБИНИР. 4X18	16		ШТ
			МАТЕРИАЛЫ			
			БЕТОН КЛ. С 10/12.5	23.2	М3	

СПЕЦИФИКАЦИЯ ОБЬЕМОВ РАБОТ ДЛЯ ПЛОЩАДКИ МУСОРНОГО КОНТЕЙНЕРА

МАРКА, ПОЗ.		ОБОЗНАЧЕНИЕ	НАИМЕНОВАНИЕ	КОЛ.	МАССА ЕД.,КГ	ПРИМЕ-ЧАНИЕ
			ОГРАЖДЕНИЕ КОНТЕЙНЕРНОЙ ПЛОЩАДКИ ОГ-3	9.0		
ОГ-1	1	ГОСТ 10704-91	ТРУБА ø108X5 L=2700	4	34,290	ШТ
	2	ГОСТ 19903-74	ЛИСТ 3X110X110	4	0,285	ШТ
	3	ГОСТ 19903-74	ЛИСТ 3X150X150	4	0,530	ШТ
	4	ГОСТ 8509-93	УГОЛОК 40X4, L=50	32	0,121	ШТ
	5	ГОСТ 8509-93	УГОЛОК 40X4	36	2,420	П.М.
	6	ГОСТ 8509-93	УГОЛОК 50X5 L=1930	4	7,276	ШТ
	7	ГОСТ 24045-94	С10-1100-0.7 L=1920	9	13.728	ШТ
	8		ЗАКЛЕПКА КОМБИНИР. 4X18	108		ШТ
			МАТЕРИАЛЫ			
			БЕТОН КЛ. С 10/12.5	0,51		м3

СОГЛАСОВАНО

ВЗАМ. ИНВ. №

ПОДП. И ДАТА

ИНВ. № ПОДЛ. 3

ИЗМ.	КОЛ.УЧ	ЛИСТ	N ДОК.	ПОДП.	ДАТА
РАЗРАБОТАЛ		ПОДДУБНЫЙ			06.23
ПРОВЕРИЛ		ШИДАЕВА			06.23
Н. КОНТР.		ИСКЕНДИРОВА			06.23
ГИП		ШИДАЕВА			06.23

23.007-НРС-ГП

СТРОИТЕЛЬСТВО ВОДОПРОВОДА В С. АЛГАБАС ТЕРЕКТИНСКОГО РАЙОНА ЗКО

ПЛОЩАДКА НАПОРНО-РЕГУЛИРУЮЩИХ СООРУЖЕНИЙ

СТАДИЯ	ЛИСТ	ЛИСТОВ
РП	6	

ПЛАН ОГРАЖДЕНИЯ. ВИД А;ВИД Б. СПЕЦИФИКАЦИЯ

ТОО "УРАЛВОДПРОЕКТ" Г. УРАЛЬСК

ФОРМАТ А1

СТОЙКА ДЛЯ ВОРОТ И КАЛИТКИ

ИСПОЛНЕНИЕ I– КОЛИЧЕСТВО 1 ШТ.
ИСП. II – ЗЕРКАЛЬНОЕ ОТРАЖЕНИЕ КОЛ. 2 ШТ.

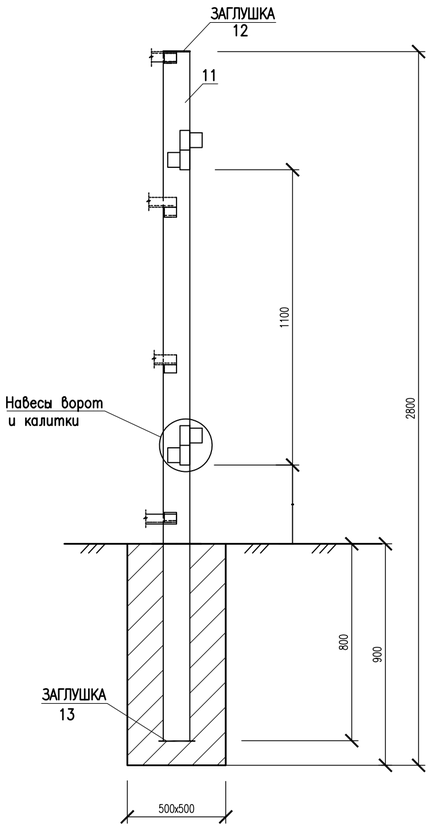

ОГРАЖДЕНИЕ ОГ–1

СТОЙКИ РЯДОВЫЕ

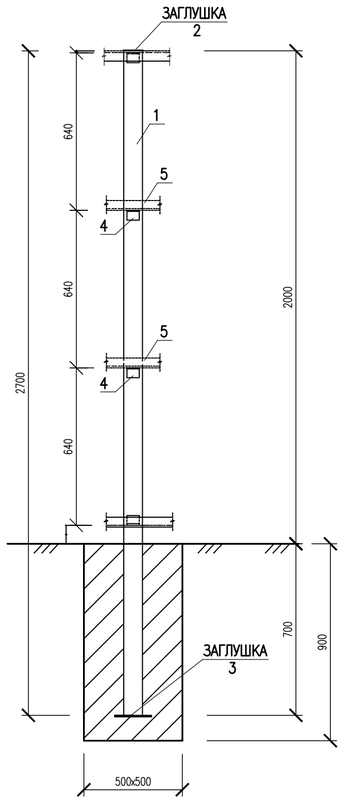

НАВЕСЫ ВОРОТ И КАЛИТКИ

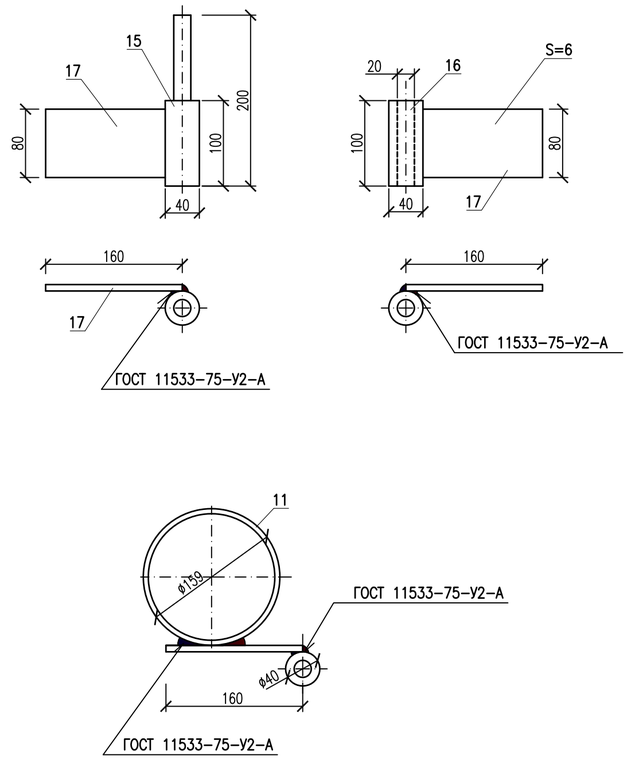

КОНСТРУКЦИЯ ВОРОТ

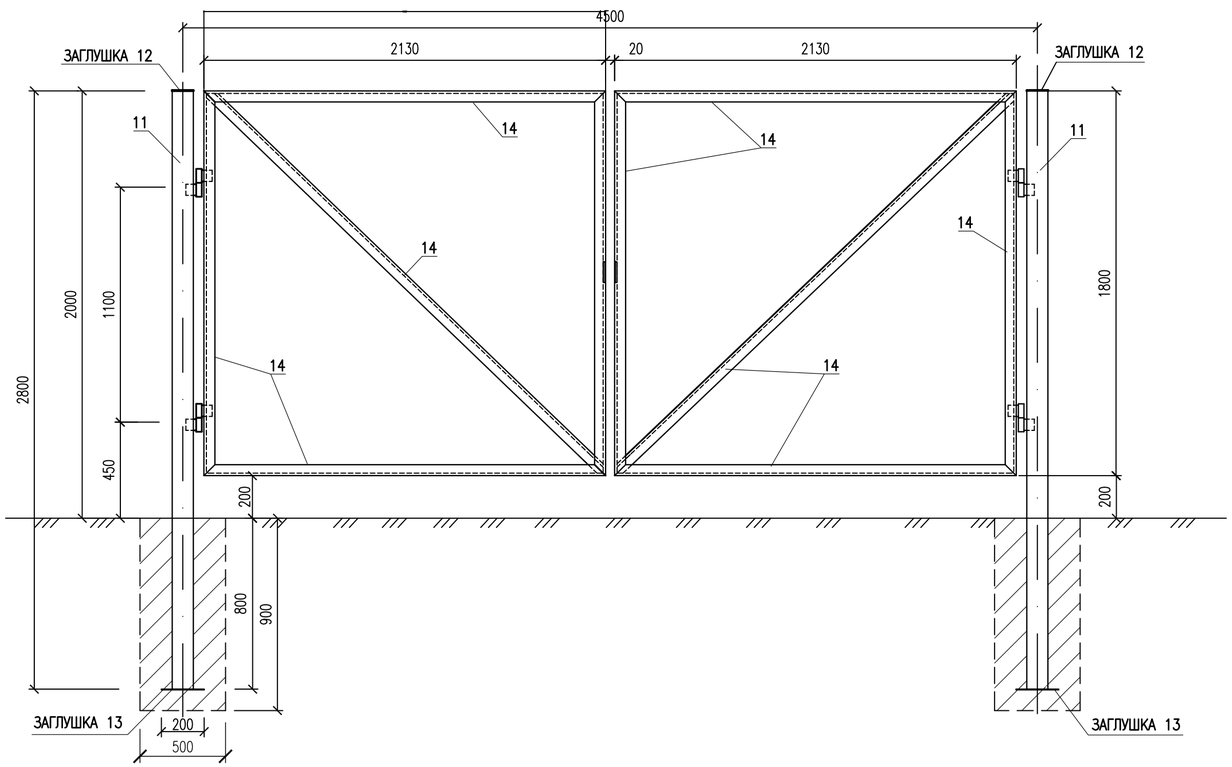

УШКО

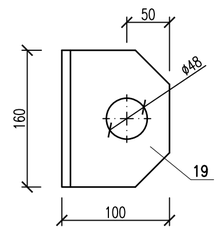

ИЗМ.	КОЛ.УЧ.	ЛИСТ	N°ДОК.	ПОДП.	ДАТА
РАЗРАБОТАЛ		ПОДДУБНЫЙ			06.23
ПРОВЕРИЛ		ШИДАЕВА			06.23
Н. КОНТР.		ИСКЕНДИРОВА			06.23
ГИП		ШИДАЕВА			06.23

23.007–НРС–ГП

СТРОИТЕЛЬСТВО ВОДОПРОВОДА В С. АЛГАБАС ТЕРЕКТИНСКОГО РАЙОНА ЗКО

ПЛОЩАДКА НАПОРНО–РЕГУЛИРУЮЩИХ СООРУЖЕНИЙ

СТАДИЯ	ЛИСТ	ЛИСТОВ
РП	7	

ОГРАЖДЕНИЕ. УЗЛЫ И ДЕТАЛИ

ТОО "УРАЛВОДПРОЕКТ" Г. УРАЛЬСК

ВЗАМ. ИНВ. N°

ПОДП. И ДАТА

ИНВ. N° ПОДЛ.

ФОРМАТ А2

М 1:100

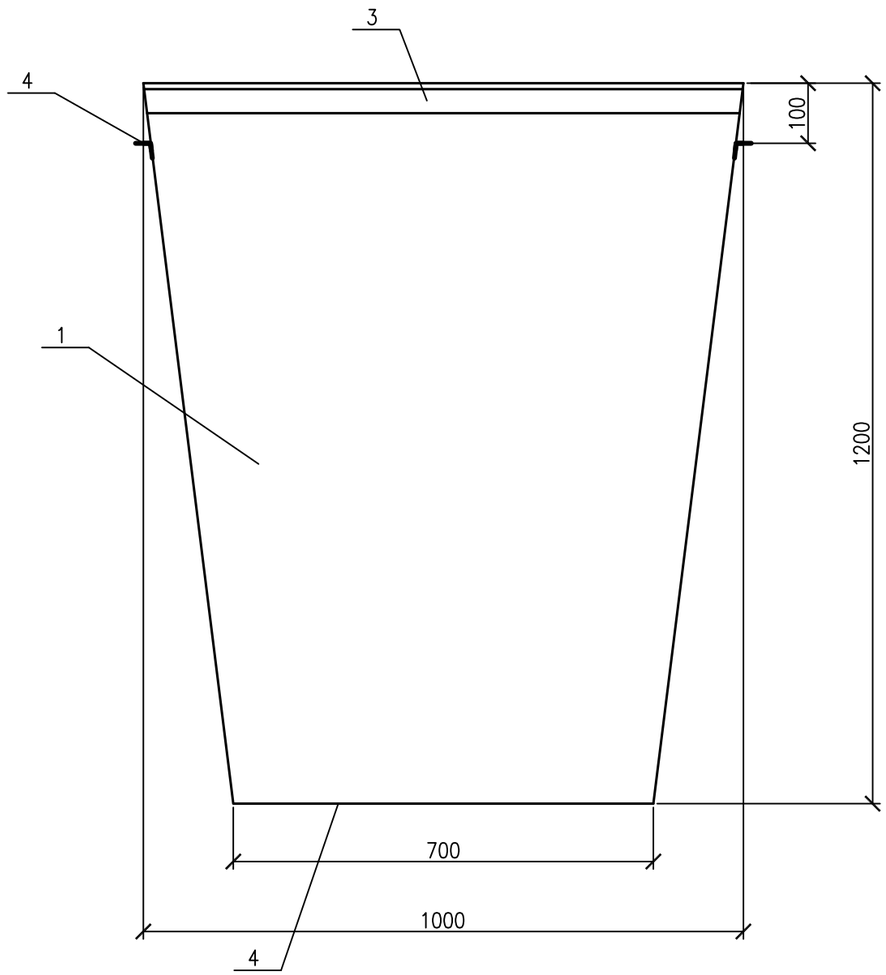

СПЕЦИФИКАЦИЯ

ПОЗ.	ОБОЗНАЧЕНИЕ	НАИМЕНОВАНИЕ	КОЛ-ВО	МАССА, ЕД.КГ	ПРИМЕЧАНИЕ
1	ГОСТ 19903-74*	ЛИСТ 2*3700*1100	1	63.9	ШТ
2	- // -	ЛИСТ 2*700*700	1	7.69	ШТ
3	ГОСТ 8509-93	УГОЛОК ∟ 25*4 L=1000М	4	5.04	ШТ
4	- // -	УГОЛОК ∟ 50*4 L=900М	2	2.75	ШТ

ПРИМЕЧАНИЕ

1. КОНТЕЙНЕР ОКРАСИТЬ МАСЛЯНОЙ КРАСКОЙ ПФ-115 ГОСТ 6465-76 ЗА 2 РАЗА - 4.0М^2
2. СВАРКУ ПРОИЗВОДИТЬ ЭЛЕКТРОДАМИ ТИПА Э42 ГОСТ 9467-75.
   ТИП СВАРНЫХ ШВОВ ПРИНЯТ ПО ГОСТ 5264-80.
3. РАЗМЕРЫ ДАНЫ В ММ.

СОГЛАСОВАНО

ВЗАМ. ИНВ. N°

ПОДП. И ДАТА

ИНВ. N° ПОДЛ.

ИЗМ.	КОЛ.УЧ.	ЛИСТ	N°ДОК.	ПОДП.	ДАТА
РАЗРАБ.		ПОДДУБНЫЙ			06.23
ПРОВЕР.		ШИДАЕВА			06.23
Н.КОНТР.		ИСКЕНДИРОВА			06.23
ГИП		ШИДАЕВА			06.23

23.007-НРС-ГП

СТРОИТЕЛЬСТВО ВОДОПРОВОДА В С. АЛГАБАС ТЕРЕКТИНСКОГО РАЙОНА ЗКО

ПЛОЩАДКА НАПОРНО-РЕГУЛИРУЮЩИХ СООРУЖЕНИЙ

СТАДИЯ	ЛИСТ	ЛИСТОВ
РП	8	

МУСОРНЫЙ КОНТЕЙНЕР. СПЕЦИФИКАЦИЯ

ТОО "Уралводпроект" г.Уральск

ФОРМАТ А3

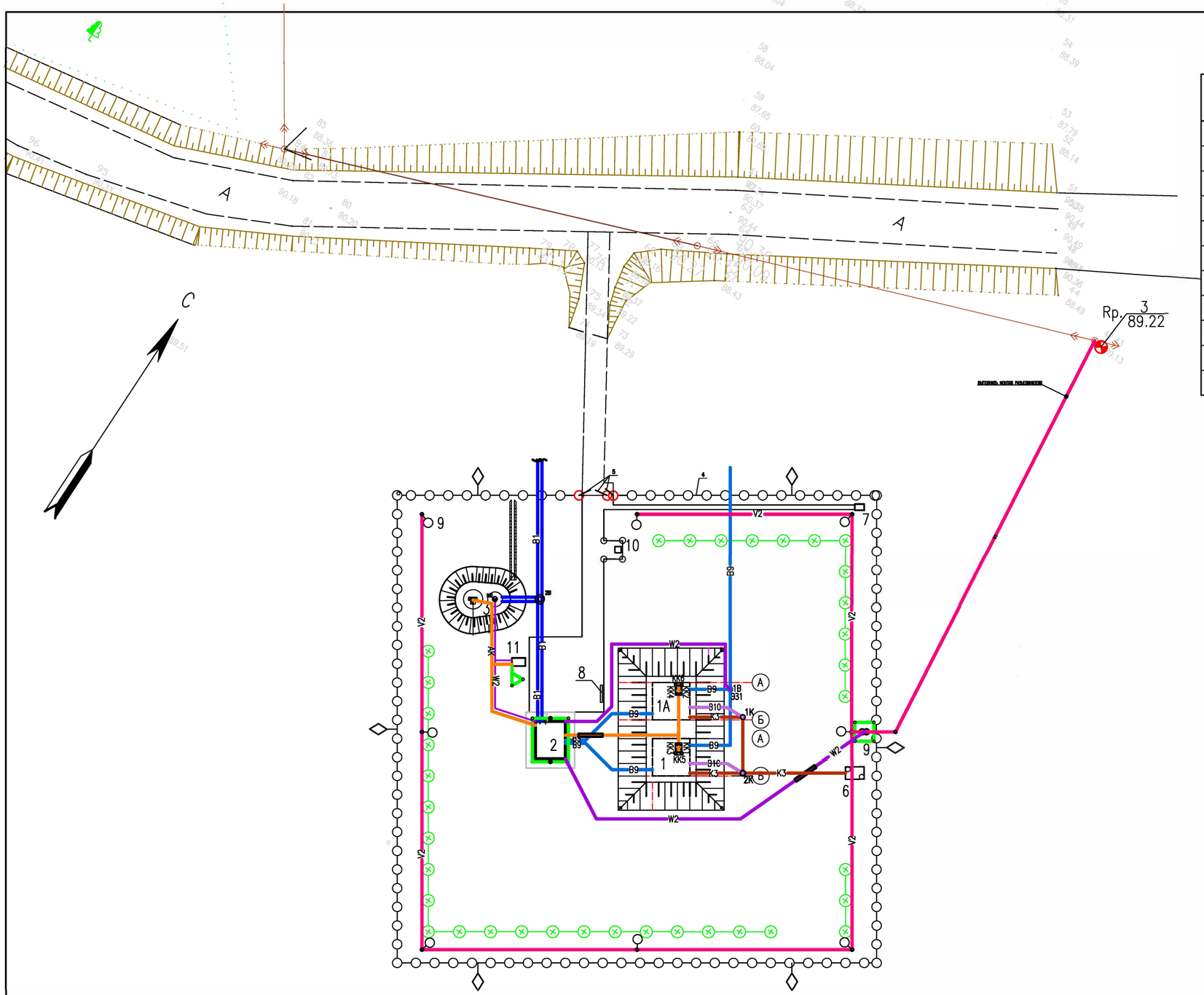

ЭКСПЛИКАЦИЯ ЗДАНИЙ И СООРУЖЕНИЙ

№ ПО ПЛАНУ	НАИМЕНОВАНИЕ ЗДАНИЙ И СООРУЖЕНИЙ	ПРИМЕЧАНИЕ
1, 1А	РЕЗЕРВУАРЫ ЧИСТОЙ ВОДЫ ЕМК. 100 М ^{3} 2 ШТ	ТП РК 2600 РВ-2.3-2013
2	НАСОСНАЯ СТАНЦИЯ 2-ГО ПОДЪЕМА	
3	ВОДОНАПОРНАЯ БАШНЯ ЕМК. 15 М^3 Нст=12 М	ТП РК 15 ВБ-2009
4	МЕТАЛЛИЧЕСКОЕ ОГРАЖДЕНИЕ	
5	ВОРОТА С КАЛИТКОЙ	
6	МОКРЫЙ КОЛОДЕЦ	
7	УБОРНАЯ НА ОДНО ОЧКО	
8	ПОЖАРНЫЙ ЩИТ	
9	ТРАНСФОРМАТОРНАЯ ПОДСТАНЦИЯ	
10	КОНТЕЙНЕР ДЛЯ МУСОРА	
11	ДИЗЕЛЬНЫЙ ГЕНЕРАТОР	

УСЛОВНЫЕ ОБОЗНАЧЕНИЯ

- В1 –ПРОЕКТИРУЕМЫЙ ТРУБОПРОВОД ПИТЬЕВОЙ ВОДЫ
- В9 –ПРОЕКТИРУЕМЫЙ ТРУБОПРОВОД ПОДЗЕМНОЙ ВОДЫ
- В10 –ПРОЕКТИРУЕМЫЙ ПЕРЕЛИВНОЙ ТРУБОПРОВОД
- К3 –ПРОЕКТИРУЕМАЯ ПРОИЗВОДСТВЕННАЯ КАНАЛИЗАЦИЯ
- –ПРОЕКТИРУЕМЫЙ КОЛОДЕЦ
- ПРОЕКТИРУЕМАЯ ТРАНСФОРМАТОРНАЯ:
- W2 –ПРОЕКТИРУЕМАЯ КЛ-0,4 кВ:
- V2 –ВОЗДУШНАЯ ЛИНИЯ ОСВЕЩЕНИЯ 0,23 кВ:
- АК –ПРОЕКТИРУЕМЫЙ КАБЕЛЬ КОНТРОЛЬНЫЙ
- –ГОРИЗОНТАЛЬНЫЙ ЗАЗЕМЛИТЕЛЬ
- –СТОЙКИ ОСВЕЩЕНИЯ
- –ВЕРТИКАЛЬНЫЙ ЗАЗЕМЛИТЕЛЬ
- –ЗАЗЕМЛЯЮЩИЙ СПУСК
- –КОРОБКА КЛЕММНАЯ
- –НАЗЕМНЫЕ ЗДАНИЯ
- –ПОДЗЕМНЫЕ СООРУЖЕНИЯ
- –ОТМОСТКА
- –ПРОЕКТИРУЕМОЕ ОГРАЖДЕНИЕ
- –ПРЕДУПРЕЖДАЮЩИЕ ЗНАКИ
- –ПРОЕКТИРУЕМАЯ РЯДОВАЯ ПОСАДКА ДЕРЕВЬЕВ

ИЗМ.	КОЛ.УЧ.	ЛИСТ	N°ДОК.	ПОДП.	ДАТА
РАЗРАБОТАЛ		ПОДДУБНЫЙ			06.23
ПРОВЕРИЛ		ШИДАЕВА			06.23
Н. КОНТР.		ИСКЕНДИРОВА			06.23
ГИП		ШИДАЕВА			06.23

23.007-НРС-ГП

СТРОИТЕЛЬСТВО ВОДОПРОВОДА В С. АЛГАБАС ТЕРЕКТИНСКОГО РАЙОНА ЗКО

ПЛОЩАДКА НАПОРНО-РЕГУЛИРУЮЩИХ СООРУЖЕНИЙ

СТАДИЯ	ЛИСТ	ЛИСТОВ
РП	9	

СВОДНЫЙПЛАН ИНЖЕНЕРНЫХ СЕТЕЙ М 1:500

ТОО "УРАЛВОДПРОЕКТ" Г. УРАЛЬСК

ВЗАМ. ИНВ. N° | ПОДП. И ДАТА | ИНВ. N° ПОДЛ.

ФОРМАТ А2