УПРОЩЕННЫЙ ФИЛЬТР-ПОГЛОТИТЕЛЬ (УФП) ИЗ ПОДРУЧНЫХ МАТЕРИАЛОВ ДЛЯ РЕЗЕРВУАРОВ ЧИСТОЙ ВОДЫ

АЛЬБОМ

ИНВ. N	ПОДЛ.	ПОДП. И ДАТА	ВЗАМ.ИНВ. N

ИЗМ.	КОЛ.УЧ.	ЛИСТ	N°ДОК.	ПОДП.	ДАТА	23.007-НРС-1-УПФ			
						СТРОИТЕЛЬСТВО ВОДОПРОВОДА В С. АЛГАБАС ТЕРЕКТИНСКОГО РАЙОНА ЗКО			
ИНЖЕНЕР		БИСЕНГАЛИЕВА			06.23	УПРОЩЕННЫЙ ФИЛЬТР-ПОГЛОТИТЕЛЬ	СТАДИЯ	ЛИСТ	ЛИСТОВ
Н.КОНТРОЛЬ		ИСКЕНДИРОВА			06.23		РП	8	
ГИП		ШИДАЕВА			06.23		ТОО "Уралводпроект" г.Уральск		

ПОЯСНИТЕЛЬНАЯ ЗАПИСКА

РАБОЧИЕ ЧЕРТЕЖИ ВЫПОЛНЕНЫ НА ОСНОВАНИИ ТИПОВЫХ ПРОЕКТОВ 0901-9-10.83 И 0901-9-17.1.87.

УПРОЩЕННЫЙ ФИЛЬТР-ПОГЛОТИТЕЛЬ ПРЕДНАЗНАЧЕН ДЛЯ УСТАНОВКИ НА РЕЗЕРВУАРАХ ЧИСТОЙ ВОДЫ И СЛУЖИТ ДЛЯ "ДЫХАНИЯ" РЕЗЕРВУАРОВ.

УПРОЩЕННЫЕ ФИЛЬТРЫ-ПОГЛОТИТЕЛИ РАДИКАЛЬНО СНИЖАЮТ ВОЗМОЖНОСТЬ ЗАРАЖЕНИЯ ВОДЫ В РЕЗЕРВУАРАХ, ЛИКВИДИРУЮТ ПРЯМОЙ КОНТАКТ ВНУТРЕННЕГО ПРОСТРАНСТВА РЕЗЕРВУАРА С АТМОСФЕРНЫМ ВОЗДУХОМ И ОРГАНИЗУЮТ ВОЗДУХООБМЕН В РЕЗЕРВУАРАХ.

НЕОБХОДИМАЯ СУММАРНАЯ ПЛОЩАДЬ ПОПЕРЕЧНОГО СЕЧЕНИЯ ФИЛЬТРОВ-ПОГЛОТИТЕЛЕЙ, УСТАНАВЛИВАЕМЫХ НА РЕЗЕРВУАРАХ ЧИСТОЙ ВОДЫ, ОПРЕДЕЛЯЕТСЯ РАСЧЕТОМ.
ПРИ ЭТОМ НЕОБХОДИМО РУКОВОДСТВОВАТЬСЯ ТЕМ, ЧТО УДЕЛЬНАЯ СКОРОСТЬ ПРОХОЖДЕНИЯ ВОЗДУХА ЧЕРЕЗ ФИЛЬТР НЕ ДОЛЖНА ПРЕВЫШАТЬ 0,3 Л/МИН НА 1 СМ2, ЧТО СООТВЕТСТВУЕТ ПРОПУСКУ 100 М3 ВОЗДУХА ЧЕРЕЗ ФИЛЬТР ПЛОЩАДЬЮ 0,55 М2.

УПРОЩЕННЫЕ ФИЛЬТРО-ПОГЛОТИТЕЛЬНЫЕ УСТАНОВКИ ИЗГОТОВЛЯЮТСЯ ИЗ ПОДРУЧНЫХ МАТЕРИАЛОВ, ЛЕГКИ В ИЗГОТОВЛЕНИИ, УСТАНОВКЕ И ЭКСПЛУАТАЦИИ.

УПРОЩЕННЫЯ ФИЛЬТРО-ПОГЛОТИТЕЛЬНАЯ УСТАНОВКА ПРЕДСТАВЛЯЕТ СОБОЙ АСБЕСТОЦЕМЕНТНУЮ ВЕНТИЛЯЦИОННУЮ ТРУБУ С УСТАНОВЛЕННЫМИ НАД НЕЙ:

- КОРПУСОМ (КОЛОДЦЕМ) ИЗГОТОВЛЕННЫМ ИЗ ЖЕЛЕЗОБЕТОННЫХ КОЛЕЦ ПО СЕРИИ 3.900.1-14, ВЫПУСК 1 "ИЗДЕЛИЯ ЖЕЛЕЗОБЕТОННЫЕ ДЛЯ КРУГЛЫХ КОЛОДЦЕВ ВОДОПРОВОДА И КАНАЛИЗАЦИИ"

- МЕТАЛЛИЧЕСКОЙ РЕШЕТКОЙ;
- ГРАВИЙНОЙ ЗАГРУЗКОЙ (ФРАКЦИЕЙ 5-20 ММ);
- ФИЛЬТРУЮЩИМ МАТЕРИАЛОМ (ПЕСОК ФРАКЦИЕЙ 0.5-10-0.5-1.2ММ);
- ЗОНТОМ (МЕТАЛЛИЧЕСКИЦ КОНУС), УСТАНОВЛЕННЫМ НАД КОЛОДЦЕМ;
- УСТРОЙСТВОМ ДЛЯ СБРОСА КОНДЕНСАТА.

УПРОЩЕННЫЕ ФИЛЬТРО-ПОГЛОТИТЕЛЬНЫЕ УСТАНОВКИ РАСПОЛАГАЮТСЯ НЕПОСРЕДСТВЕННО НА ПЕРЕКРЫТИИ РЕЗЕРВУАРА. МЕСТА УСТАНОВКИ ФИЛЬТРОВ-ПОГЛОТИТЕЛЕЙ ДОЛЖНЫ ОПРЕДЕЛЯТЬСЯ КОНКРЕТНО ДЛЯ КАЖДОГО СООРУЖЕНИЯ, ИСХОДЯ ИЗ ВЕСА И ГАБАРИТОВ УФП, ПРОЧНОСТИ ПЕРЕКРЫТИЯ РЕЗЕРВУАРА И УДОБСТВА ЭКСПЛУАТАЦИИ.

ВЕДОМОСТЬ РАБОЧИХ ЧЕРТЕЖЕЙ

ЛИСТ	НАИМЕНОВАНИЕ	ПРИМЕЧАНИЕ
1	ОБЩИЕ ДАННЫЕ	
2	ПЛАН. РАЗРЕЗ. СПЕЦИФИКАЦИЯ.	
3	ЗОНТ ДЛЯ КОРПУСА ø1160. ОБЩИЙ ВИД. СПЕЦИФИКАЦИЯ.	
4	КАРКАС ДЛЯ КОРПУСА ø1160. РАЗРЕЗ А-А. УЗЛЫ I ÷ V.	

ВЕДОМОСТЬ ССЫЛОЧНЫХ И ПРИЛАГАЕМЫХ ДОКУМЕНТОВ

ОБОЗНАЧЕНИЕ	НАИМЕНОВАНИЕ	ПРИМЕЧАНИЕ
	ССЫЛОЧНЫЕ ДОКУМЕНТЫ	
СНиП РК 4.01-02-2009	ВОДОСНАБЖЕНИЕ. НАРУЖНЫЕ СЕТИ И СООРУЖЕНИЯ.	
СН РК 4.01-03-2013	НАРУЖНЫЕ СЕТИ И СООРУЖЕНИЯ ВОДОСНАБЖЕНИЯ	
СП РК 4.01-103-2013	И КАНАЛИЗАЦИИ.	
ТП 0901-9-10.83	ФИЛЬТРЫ-ПОГЛОТИТЕЛИ ДЛЯ РЕЗЕРВУАРОВ	
ТП 0901-9-17.1.87	ЧИСТОЙ ВОДЫ.	
	ПРИЛАГАЕМЫЕ ДОКУМЕНТЫ	
ТП 0901-9-17.1.87 МО123-00-00-00СБ	РЕШЕТКА ø910. СБОРОЧНЫЙ ЧЕРТЕЖ.	
МО 123-00-00-01	ХОМУТ	
МО123-01-00-00	РЕШЕТКА	
ТП 0901-9-17.1.87 КЖИ 16	ИЗДЕЛИЕ ЗАКЛАДНОЕ МН-6.	

ИНЖЕНЕР	БИСЕНГАЛИЕВА		06.23	
Н.КОНТРОЛЬ	ИСКЕНДИРОВА		06.23	
ГИП	ШИДАЕВА		06.23	
ИЗМ.	КОЛ.УЧ.	ЛИСТ	N°ДОК.	ПОДП.	ДАТА
НАЧ.Т.МЕХ.ОТД.	ВОВИКОВ			
ГЛ. ИНЖ. ПР.	БУНИН			
РУК. ГРУППЫ	БУНИН			
КОНСТР.	ДЕРЖАВИН			

ПРИВЯЗАН 23.007-НРС-1-УПФ

ТОО "Уралводпроект" г.Уральск

СТРОИТЕЛЬСТВО ВОДОПРОВОДА В С. АЛГАБАС ТЕРЕКТИНСКОГО РАЙОНА ЗКО

М 693-00-00-00

УПРОЩЕННЫЙ ФИЛЬТР-ПОГЛОТИТЕЛЬ ИЗ ПОДРУЧНЫХ МАТЕРИАЛОВ ДЛЯ РЕЗЕРВУАРОВ ЧИСТОЙ ВОДЫ

СТАДИЯ	ЛИСТ	ЛИСТОВ
РП	1	4

ОБЩИЕ ДАННЫЕ

ГИПРОКОММУНВОДОКАНАЛ Г.МОСКВА

ИНВ. N | ПОДП.И ДАТА | ВЗАМ.ИНВ. N

ФОРМАТ А3

В–В

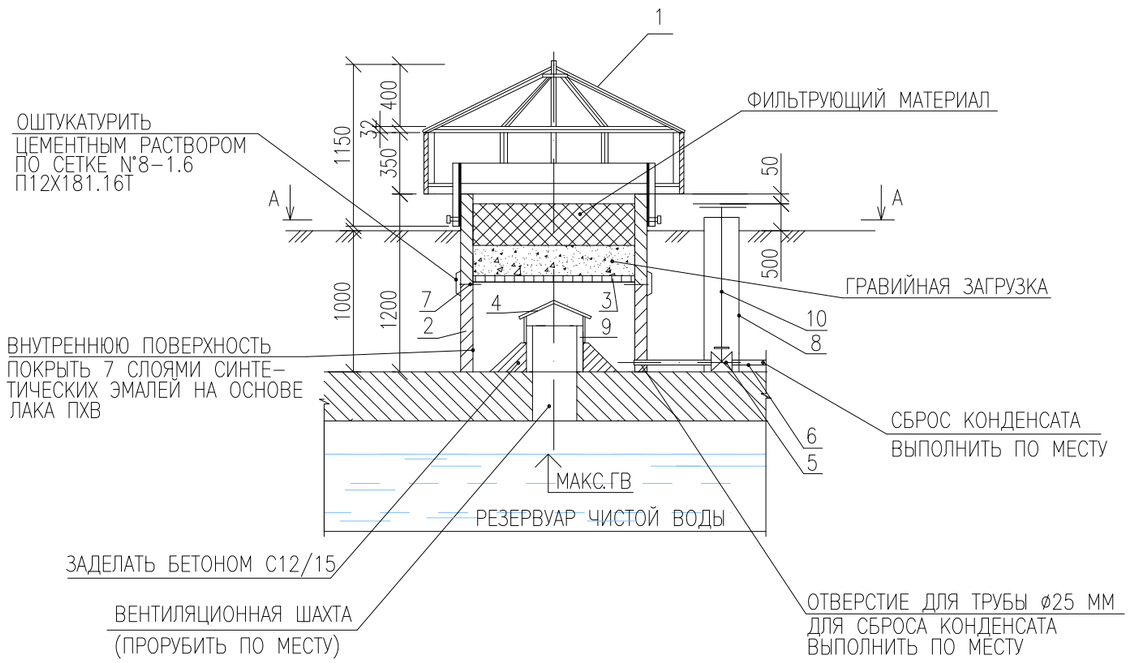

А–А

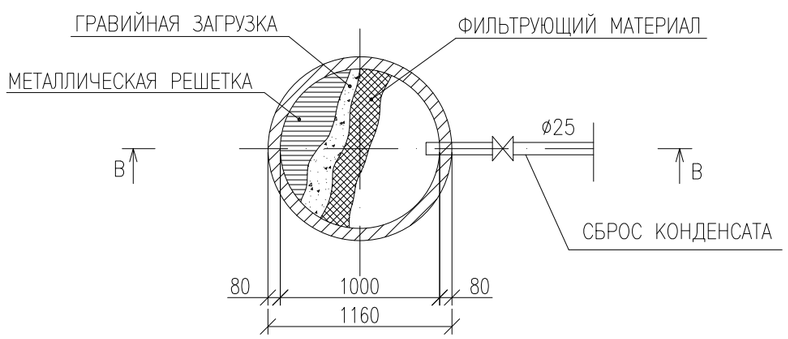

СПЕЦИФИКАЦИЯ СБОРНЫХ ЖЕЛЕЗОБЕТОННЫХ И МЕТАЛЛИЧЕСКИХ ИЗДЕЛИЙ

ПОЗ.	ОБОЗНАЧЕНИЕ	НАИМЕНОВАНИЕ	КОЛ–ВО	МАССА ЕД.,КГ	ПРИМЕ–ЧАНИЕ
1	М 693–00–00–00, ЛИСТ 2	ЗОНТ	1	106,0	
2	СЕРИЯ 3.900–1–14 ВЫПУСК 1	КОЛЬЦО СТЕНОВОЕ КС 10.9	2	600	
3	МО 123–00–00–00 СБ	РЕШЕТКА ø910 ММ	1	34,4	
4	СЕРИЯ 5.904–51	КОЛПАК– ЗК.00.000.02	1	4,0	
5		ВЕНТИЛЬ ЗАПОРНЫЙ ПРОХОДНОЙ МУФТОВЫЙ 15ч8р2 ø25	1	1,75	
6	ГОСТ 3262–75	ТРУБА СТАЛЬНАЯ ВОДОГАЗОПРОВОДНАЯ ø25х2.8 l=5.м	1	10,6	
7	МО 123–00–00–00 СБ	ИЗДЕЛИЕ ЗАКЛАДНОЕ МН–6	1	46,3	
8	ГОСТ 31416–2009	ТРУБА АСБЕСТОЦЕМЕНТНАЯ ø150 L=1,1М	1	10.2	
9	ГОСТ 31416–2009	ТРУБА АСБЕСТОЦЕМЕНТНАЯ ø300 L=0,3М	1	9,9	
10		КОЛОНКА УПРАВЛЕНИЯ, В Т.Ч.:	1	3,9	ИЗГОТОВИТЬ ПО МЕСТУ
	ГОСТ 3262–75	ТРУБА СТАЛЬНАЯ ВОДОГАЗОПРОВОДНАЯ ø25х2.8 l=1,1.м	1	2,63	
	ГОСТ 2590–2006	КРУГ Вø20 L=250	2	0.62	

ПРИМЕЧАНИЯ

1 УДЕЛЬНАЯ СКОРОСТЬ ПРОХОЖДЕНИЯ ВОЗДУХА ЧЕРЕЗ ФИЛЬТР НЕ ДОЛЖНА ПРЕВЫШАТЬ 0,3 Л/МИН НА 1 СМ^2, ЧТО СООТВЕТСТВУЕТ ПРОПУСКУ 100 М^3 ВОЗДУХА ЧЕРЕЗ ФИЛЬТР ПЛОЩАДЬЮ 0,55 М^3

2 ОСОБОЕ ВНИМАНИЕ НЕОБХОДИМО ОБРАТИТЬ НА ГЕРМЕТИЧНОСТЬ РЕЗЕРВУАРА ЧИСТОЙ ВОДЫ.

3 ВЕНТИЛЬ ø25 ММ ДЛЯ СБРОСА КОНДЕНСАТА ЗАПЛОМБИРОВАТЬ В ЗАКРЫТОМ ПОЛОЖЕНИИ.

4 ОБЪЕМ ЗАГРУЗКИ: ПЕСОК – 0,315 М^3
ГРАВИЙ – 0,095 М^3

5 ПЛОЩАДЬ ФИЛЬТРАЦИИ – 0,78 М^2

ЗАГРУЗКА ФИЛЬТРОВ

СОДЕРЖАНИЕ ФРАКЦИЙ		
0,5÷1 – 0,5÷1,2	400	ПЕСОК ГОСТ 8736–2014, ГОСТ 6139–2003, ПРИМЕНЯЕМЫЙ НА ОЧИСТНОЙ СТАНЦИИ ДЛЯ ЗАГРУЗКИ СКОРЫХ ФИЛЬТРОВ
5–10 ММ	60	ГРАВИЙ
15–20 ММ	60	ГРАВИЙ

ИЗМ.	КОЛ.УЧ.	ЛИСТ	N°ДОК.	ПОДП.	ДАТА

М 693–00–00–00

СТРОИТЕЛЬСТВО МАГИСТРАЛЬНЫХ СИСТЕМ ВОДОСНАБЖЕНИЯ С ПРОКЛАДКОЙ НОВЫЙ ВЕТКИ НАСЕЛЕННЫМ ПУНКТАМ ТОЛЕН, САУЛЕ, КАРАКАМЫС КАРАТОБИНСКОГО РАЙОНА ЗКО

ПРИВЯЗАН	23.007–НРС–1–УПФ		
ИНЖ.	БИСЕНГАЛИЕВА		06.23
ГИП	ШИДАЕВА		06.23
Н.КОНТР.	ИСКЕНДИРОВА		06.23
ИНВ. N°			

НАЧ.Т.МЕХ.ОТД.	ВОВИКОВ	
ГЛ. ИНЖ. ПР.	БУНИН	
РУК. ГРУППЫ	БУНИН	
КОНСТР.	ДЕРЖАВИН	

УПРОЩЕННЫЙ ФИЛЬТР–ПОГЛОТИТЕЛЬ ИЗ ПОДРУЧНЫХ МАТЕРИАЛОВ ДЛЯ РЕЗЕРВУАРОВ ЧИСТОЙ ВОДЫ

СТАДИЯ	ЛИСТ	ЛИСТОВ
РП	2	

ПЛАН. РАЗРЕЗ. СПЕЦИФИКАЦИЯ.

ГИПРОКОММУНВОДОКАНАЛ Г.МОСКВА

Взам.инв. N | Подп. и дата | Инв. N подл.

ФОРМАТ А3

РАЗРЕЗ ПО А–А

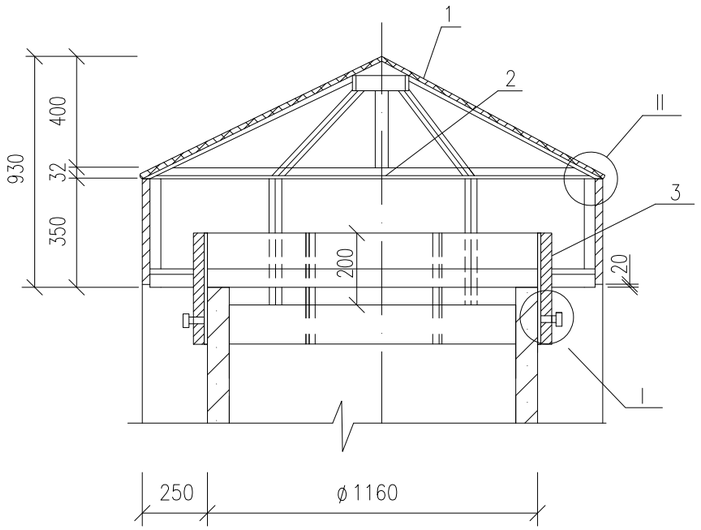

УЗЕЛ I

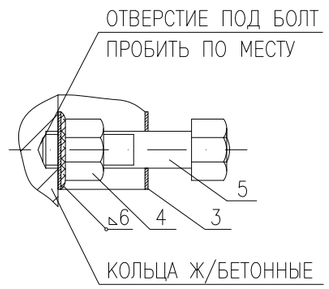

УЗЕЛ II

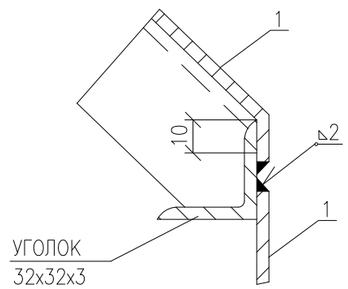

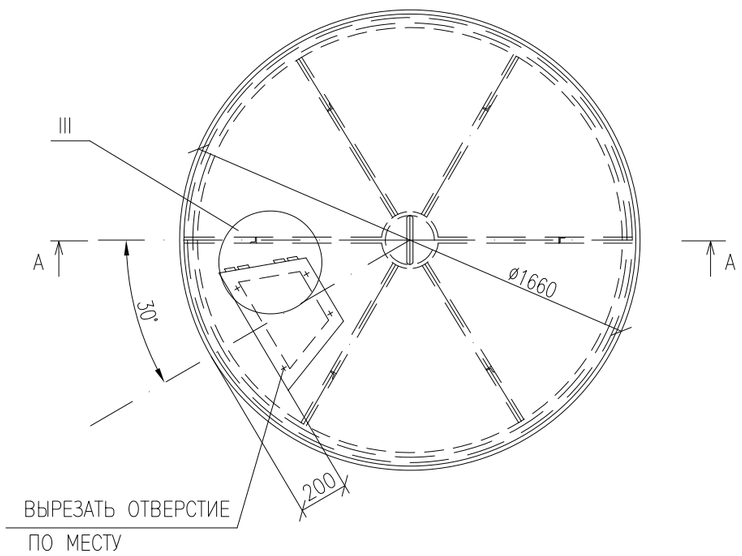

УЗЕЛ III

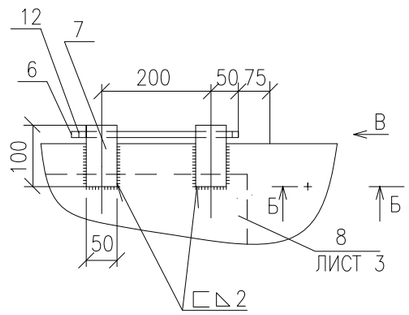

ВИД В

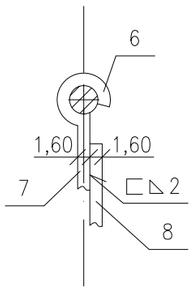

L РАЗВЕРТКИ =150 М

Б–Б

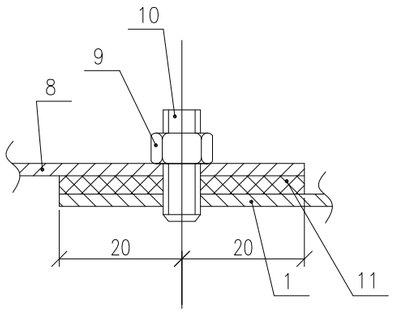

СПЕЦИФИКАЦИЯ

ПОЗ.	ОБОЗНАЧЕНИЕ	НАИМЕНОВАНИЕ	КОЛ-ВО	МАССА ЕД.,КГ	ПРИМЕ-ЧАНИЕ
1		КОНУС			
	ГОСТ 19903–2015	ЛИСТ В 1,6 2000Х2000	1	50,2	
	ГОСТ 19903–2015	ЛИСТ В 1,6 350Х5200	1	22,85	
2	М 693–00–00–00, ЛИСТ 3	КАРКАС	1	32,50	
3	ГОСТ 19903–2015	ОБЕЧАЙКА ЛИСТ В 1,6 330Х3800	1	15,74	
4	ГОСТ ISO 8673–2014	ГАЙКА М12–6Н.5	6	0,0156	
5	ГОСТ 7798–70	БОЛТ М 12х50.58	6	0,0617	
6	ГОСТ 2590–2006	ОСЬ КРУГ Вø5 L=300	1	0,05	
7	ГОСТ 19903–2015 М 693–00–00–00, ЛИСТ 3	ПЕТЛЯ ЛИСТ В 1,6 150Х50	2	0,09	
8	ГОСТ 19903–2015	ДВЕРЦА ЛИСТ В 1,6 550Х450	1	3,1	
9	ГОСТ ISO 8673–2014	ГАЙКА М6–6Н.5	6	0,0026	
10	ГОСТ 22032–76	ШПИЛЬКА М 6Х16 А1–0	6	0,004	
11	ГОСТ 7338–90	ПРОКЛАДКА 1Ф–I–ТМКШ–С–3	6		
12	СТСЭВ–220–75	ШПЛИНТ Do=1,6 ММ L=8 ММ	2		

ПРИМЕЧАНИЯ

1 СВАРКА РУЧНАЯ ЭЛЕКТРОДУГОВАЯ ПО ГОСТ 5264–80* ЭЛЕКТРОДАМИ Э–42 ПО ГОСТ 9467–75*

2 ПРЕДЕЛЬНЫЕ ОТКЛОНЕНИЯ РАЗМЕРОВ $\pm \frac{JT/7}{2}$

3 ДЕТАЛЬ ПОЗ. 8 (ДВЕРЦА) СМОТРЕТЬ ЛИСТ 3.

ИЗМ.	КОЛ.УЧ.	ЛИСТ	N°ДОК.	ПОДП.	ДАТА

М 693–00–00–00

ПРИВЯЗАН	23.007–НРС–1–УПФ			НАЧ.Т.МЕХ.ОТД.	ВОВИКОВ	
				ГЛ. ИНЖ. ПР.	БУНИН	
ИНЖ.	БИСЕНГАЛИЕВА		06.23	РУК. ГРУППЫ	БУНИН	
ГИП	ШИДАЕВА		06.23	КОНСТР.	ДЕРЖАВИН	
Н.КОНТР.	ИСКЕНДИРОВА		06.23			
ИНВ. N°						

УПРОЩЕННЫЙ ФИЛЬТР–ПОГЛОТИТЕЛЬ ИЗ ПОДРУЧНЫХ МАТЕРИАЛОВ ДЛЯ РЕЗЕРВУАРОВ ЧИСТОЙ ВОДЫ

СТАДИЯ	ЛИСТ	ЛИСТОВ
РП	3	

ЗОНТ ДЛЯ КОРПУСА ø1160.
ОБЩИЙ ВИД. СПЕЦИФИКАЦИЯ.

ГИПРОКОММУНВОДОКАНАЛ
Г.МОСКВА

Взам.инв. N | Подп и дата | Инв. N подл.

РАЗРЕЗ ПО А–А

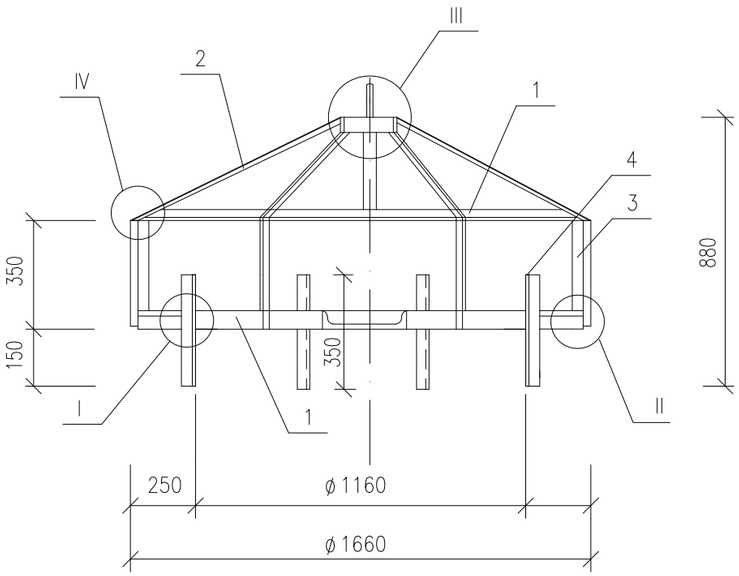

ПЛАН

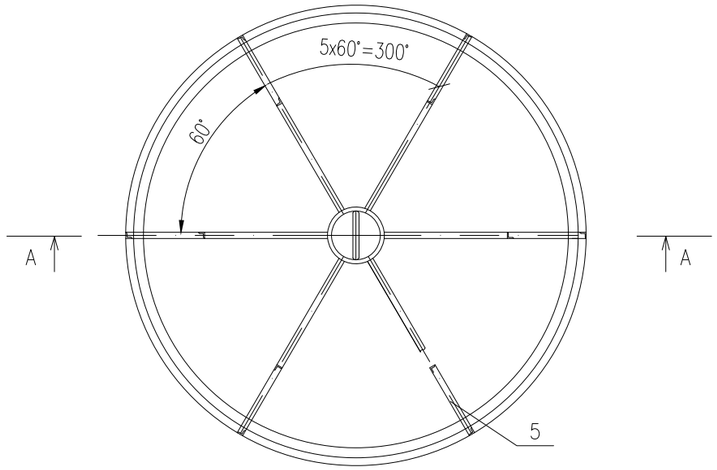

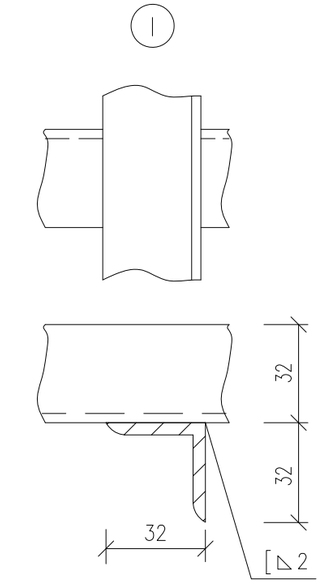

ДВЕРЦА

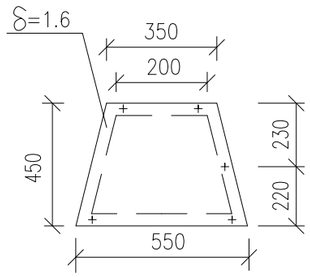

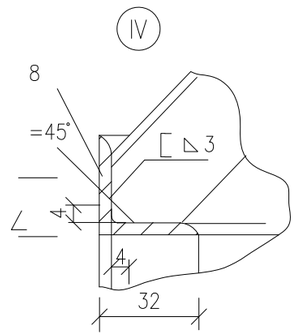

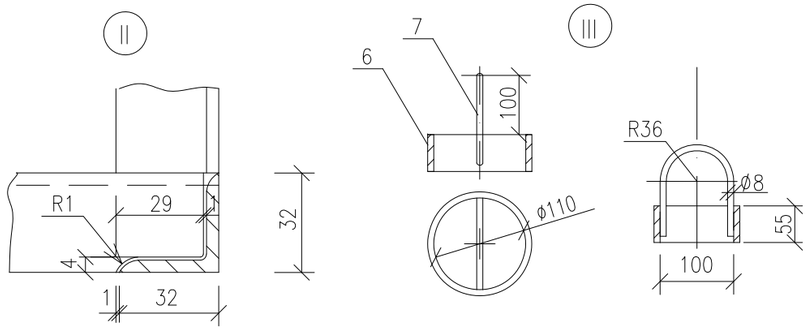

СПЕЦИФИКАЦИЯ

ПОЗ.	ОБОЗНАЧЕНИЕ	НАИМЕНОВАНИЕ	КОЛ-ВО	МАССА ЕД.,КГ	ПРИМЕ-ЧАНИЕ
1	ГОСТ 8509-93	УГОЛОК 32x32x3 L=5120	2	7.48	
2	ГОСТ 8509-93	УГОЛОК 32x32x3 L=860	6	1.26	
3	ГОСТ 8509-93	УГОЛОК 32x32x3 L=318	6	0.46	
4	ГОСТ 8509-93	УГОЛОК 32x32x3 L=350	6	0.51	
5	ГОСТ 8509-93	УГОЛОК 32x32x3 L=240	6	0.35	
6	ГОСТ 8734-75	КОЛЬЦО – ТРУБА 110x6 L=55	1	1.2	
7	ГОСТ 2590-2006	ПЕТЛЯ – КРУГ Вø8 L=350	1	0.17	
8	ГОСТ 8509-93	УГОЛОК 32x32x3 L=80	6	0.11	
		ОБЩИЙ ВЕС			32,5 КГ

ТЕХНИЧЕСКИЕ ТРЕБОВАНИЯ

1 НЕПАРАЛЛЕЛЬНОСТЬ ПРОТИВОПОЛОЖНЫХ СТОРОН (ПОЗ 1,3,6) НЕ БОЛЕЕ 2 ММ ПО ВСЕЙ ДЛИНЕ.

2 РАЗНОСТЬ ДИАГОНАЛЕЙ ПРОТИВОПОЛОЖНЫХ СТОРОН НЕ БОЛЕЕ 2 ММ ПО ВСЕЙ ДЛИНЕ.

3 ВАРИТЬ ЭЛЕКТРОСВАРКОЙ ПО КОНТУРУ ПРИЛЕГАНИЯ ЭЛЕМЕНТОВ ЭЛЕКТРОДАМИ Э-42 ГОСТ 9467-75*

Взам.инв. N

Подп и дата

Инв. N подл.

ПРИВЯЗАН	23.007-НРС-1-УПФ			ИЗМ.	КОЛ.УЧ.	ЛИСТ	N°ДОК.	ПОДП.	ДАТА
				НАЧ.Т.МЕХ.ОТД.		ВОВИКОВ			
				ГЛ. ИНЖ. ПР.		БУНИН			
ИНЖ.	БИСЕНГАЛИЕВА		06.23	РУК. ГРУППЫ		БУНИН			
ГИП	ШИДАЕВА		06.23	КОНСТР.		ДЕРЖАВИН			
Н.КОНТР.	ИСКЕНДИРОВА		06.23						
ИНВ. N°									

М 693-00-00-00

УПРОЩЕННЫЙ ФИЛЬТР-ПОГЛОТИТЕЛЬ ИЗ ПОДРУЧНЫХ МАТЕРИАЛОВ ДЛЯ РЕЗЕРВУАРОВ ЧИСТОЙ ВОДЫ

СТАДИЯ	ЛИСТ	ЛИСТОВ
РП	4	

КАРКАС ДЛЯ КОРПУСА ø1160. РАЗРЕЗ А-А. УЗЛЫ 1÷V.

ГИПРОКОММУНВОДОКАНАЛ Г.МОСКВА

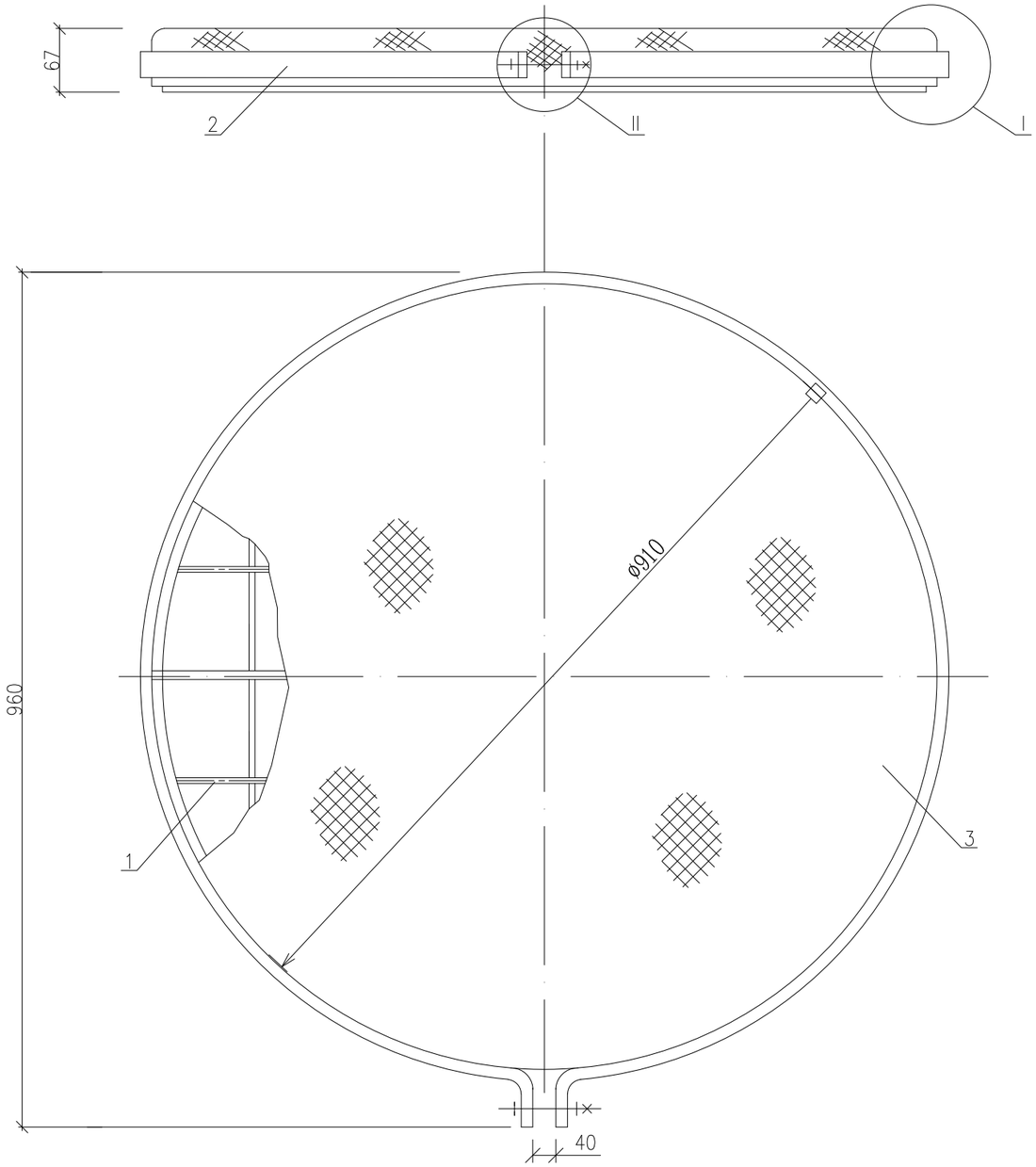

I (M 1:2.5)

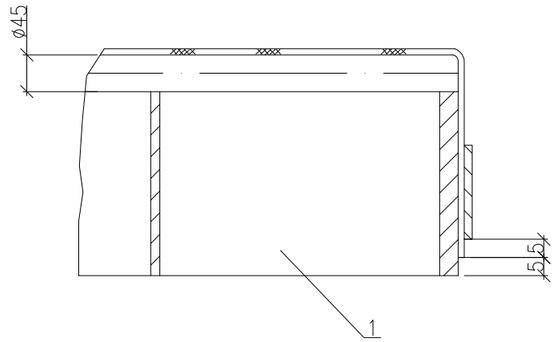

II (M 1:2)

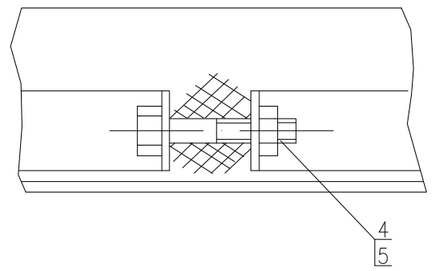

СПЕЦИФИКАЦИЯ

ПОЗ.	ОБОЗНАЧЕНИЕ	НАИМЕНОВАНИЕ	КОЛ-ВО	МАССА ЕД., КГ	ПРИМЕ-ЧАНИЕ
1	МО123-01-00-00СБ	РЕШЕТКА	1	29,3	
2	МО 123-00-00-01	ХОМУТ	1	2,73	
3	ГОСТ 5336-80*	СЕТКА 10-1.4-0 ø1020	1	2,3	
4	ГОСТ 7798-70	БОЛТ М10х60.46.019	1	0,047	
5	ГОСТ ISO 8673-2014	ГАЙКА М10.5.019	1	0,01	

Взам.инв.N

Подп. и дата

Инв.N подл.

ПРИВЯЗАН	23.007-НРС-1-УПФ							
ИНЖ.	БИСЕНГАЛИЕВА		06.23					
ГИП	ШИДАЕВА		06.23					
Н.КОНТР.	ИСКЕНДИРОВА		06.23					
ИНВ. N°								

ИЗМ.	КОЛ.	ЛИСТ	N ДОК.	ПОДПИСЬ	ДАТА
РАЗРАБОТАЛ		КАГЫРИНА			
РКУ.ГР.		СМИРНОВ			
Н.КОНТР.		СМИРНОВ			
НАЧ.ОТД.		ЗАВЬЯЛОВ			

ТП 0901-9-17.1.87
МО123-00-00-00СБ

РЕШЕТКА ø910

СБОРОЧНЫЙ ЧЕРТЕЖ

СТАДИЯ	МАССА	МАСШТАБ
Р	34.4	1:5
ЛИСТ 1	ЛИСТОВ 1	

ГИПРОКОММУНВОДОКАНАЛ
Г.МОСКВА

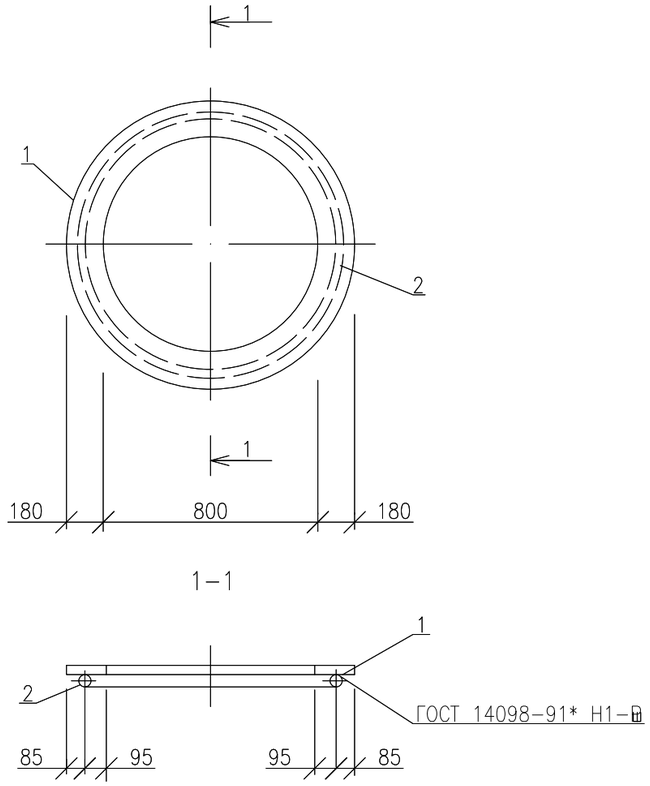

СПЕЦИФИКАЦИЯ

ПОЗ.	ОБОЗНАЧЕНИЕ	НАИМЕНОВАНИЕ	КОЛ-ВО	МАССА ЕД., КГ	ПРИМЕ-ЧАНИЕ
	ГОСТ 19903-2015	ЛИСТ 1160x1160x10-Б СТ.3	1	44,4	
	ГОСТ 34028-2016	10 А240 L=3100	1	1.9	

ПРИВЯЗАН	23.007-НРС-1-УПФ		
ИНЖ.	БИСЕНГАЛИЕВА		06.23
ГИП	ШИДАЕВА		06.23
Н.КОНТР.	ИСКЕНДИРОВА		06.23
ИНВ. N°			

						ТП 0901-9-17.1.87 КЖИ 16			
ИЗМ.	КОЛ.	ЛИСТ	N ДОК.	ПОДПИСЬ	ДАТА	ИЗДЕЛИЕ ЗАКЛАДНОЕ МН-6	СТАДИЯ	МАССА	МАСШТАБ
СТ. ИНЖ		ВЛАСОВА					Р	46.3	1:20
ПРОВЕР.		РОТЕНШТЕЙН					ЛИСТ 1	ЛИСТОВ 1	
Н.КОНТР.		РОТЕНШТЕЙН							
ГИП		ЗАКУБАНСКИЙ					ГИПРОКОММУНВОДОКАНАЛ Г.МОСКВА		
НАЧ.ОТД.		СОРОКИН							

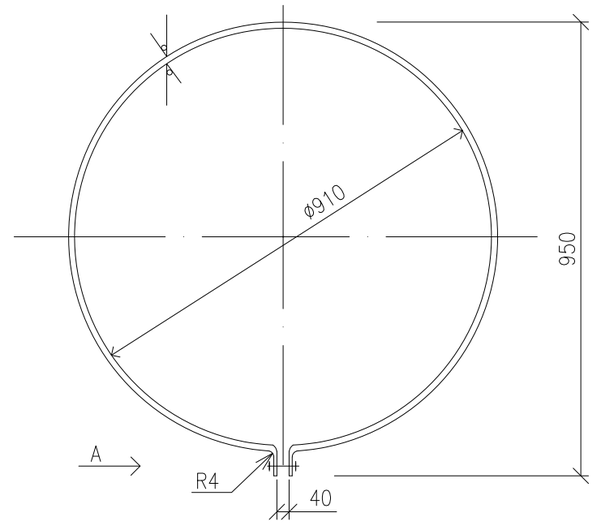

ВИД А
М 1:2

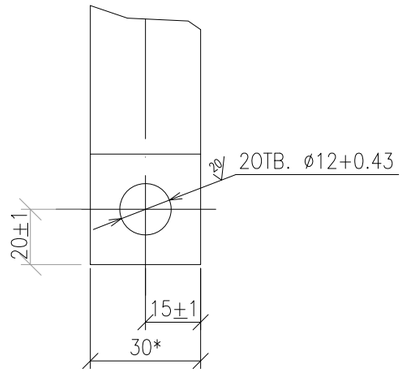

1 *РАЗМЕР ДЛЯ СПРАВОК.

2 ДЛИНА РАЗВЕРТКИ – 2895

ПРИВЯЗАН	23.007-НРС-1-УПФ		
ИНЖ.	БИСЕНГАЛИЕВА		06.23
ГИП	ШИДАЕВА		06.23
Н.КОНТР.	ИСКЕНДИРОВА		06.23
ИНВ. N°			

						МО 123-00-00-01			
ИЗМ.	КОЛ.	ЛИСТ	N ДОК.	ПОДПИСЬ	ДАТА	ХОМУТ	СТАДИЯ	МАССА	МАСШТАБ
РАЗРАБОТАЛ		КАГЫРИНА					Р	2.73	1:10
РУК.ГР.		СМИРНОВ					ЛИСТ 1	ЛИСТОВ 1	
Н.КОНТР.		СМИРНОВ							
							ГИПРОКОММУНВОДОКАНАЛ Г.МОСКВА		

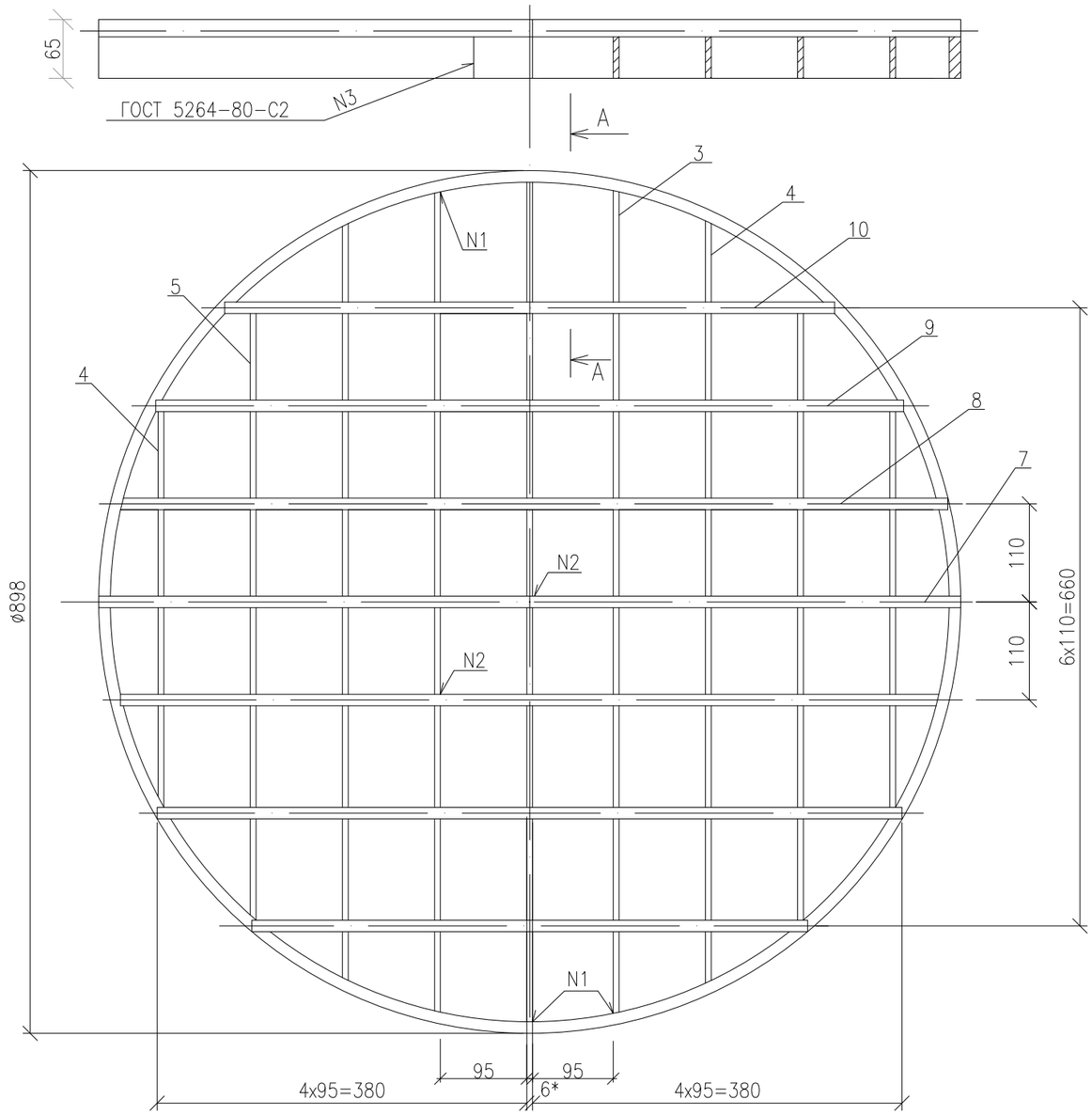

*РАЗМЕР ДЛЯ СПРАВОК

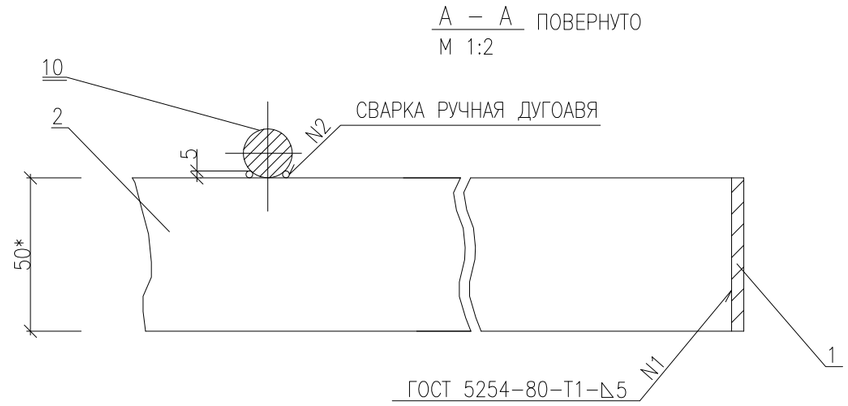

СПЕЦИФИКАЦИЯ

ПОЗ.	ОБОЗНАЧЕНИЕ	НАИМЕНОВАНИЕ	КОЛ-ВО	МАССА ЕД.,КГ	ПРИМЕ-ЧАНИЕ
1	ГОСТ 103-2006	ОБЕЧАЙКА-ПОЛОСА 6х50-Б-2 L=2800	1	6,6	
2	ГОСТ 103-2006	ПОЛОСА 6х25-Б-2 L=886	1	2.09	
3	ГОСТ 103-2006	ПОЛОСА 6х50-Б-2 L=868	2	2.04	
4	ГОСТ 103-2006	ПОЛОСА 6х50-Б-2 L=802	2	1.89	
5	ГОСТ 103-2006	ПОЛОСА 6х50-Б-2 L=680	2	1.6	
6	ГОСТ 103-2006	ПОЛОСА 6х50-Б-2 L=454	2	1.07	
7	ГОСТ 2590-2006	КРУГ Вø15 L=896	1	1.25	
8	ГОСТ 2590-2006	КРУГ Вø15 L=864	2	1.2	
9	ГОСТ 2590-2006	КРУГ Вø15 L=768	2	1.07	
10	ГОСТ 2590-2006	КРУГ Вø15 L=584	2	0.8	

Взам.инв.N

Подп. и дата

Инв.N подл.

ИЗМ.	КОЛ.	ЛИСТ	N.ДОК.	ПОДПИСЬ	ДАТА

М0123-01-00-00

РЕШЕТКА

СТАДИЯ	МАССА	МАСШТАБ
Р	29.3	1:5
ЛИСТ 1	ЛИСТОВ 1	

ГИПРОКОММУНВОДОКАНАЛ Г.МОСКВА

ПРИВЯЗАН 23.007-НРС-1-УПФ

ИНВ. N°

РАЗРАБОТАЛ	КАГЫРИНА		
РКУ.ГР.	СМИРНОВ		
Н.КОНТР.	СМИРНОВ		
НАЧ.ОТД.	ЗАВЬЯЛОВ		

ИНЖ.	БИСЕНГАЛИЕВА	06.23
ГИП	ШИДАЕВА	06.23
Н.КОНТР.	ИСКЕНДИРОВА	06.23