ПрК "Актюбгражданпроект"
Лицензия ГСЛ №22017051

РАБОЧИЙ ПРОЕКТ

18724752

Строительство комплекса пожарного депо на 2 автомобиля в с. Мартук Мартукского района Актюбинской области. Привязка.

ЗДАНИЕ ПОЖАРНОГО ДЕПО

АЛЬБОМ 0.4

НАРУЖНОЕ ОСВЕЩЕНИЕ

г.Актобе 2024 г

ПрК "Актюбгражданпроект"
Лицензия ГСЛ №22017051

РАБОЧИЙ ПРОЕКТ

18724752

Строительство комплекса пожарного депо на 2 автомобиля в с. Мартук Мартукского района Актюбинской области. Привязка.

ЗДАНИЕ ПОЖАРНОГО ДЕПО

АЛЬБОМ 0.4

НАРУЖНОЕ ОСВЕЩЕНИЕ

СОСТАВ ПРОЕКТА

Альбом 0 Генеральный план.
Альбом 0.1 Наружные газовые сети.
Альбом 0.2 Наружные сети водоснабжения и канализации.
Альбом 0.3 Электроснабжение.
Альбом 0.4 Наружное электроосвещение.
Альбом 0.5 Телефонизация.
Альбом 0.6 Тепловые сети
Альбом 0.7 Конструктивные решения. Подпорные стены. Ограждения.
Альбом 0.8 Конструктивные решения. Котельная. Трансформаторная подстанция. Дизель-генератор. Септик.

Альбом 1.1 Архитектурные решения.
Альбом 2.1 КЖ Конструкции железобетонные.
Альбом 3.1 КМ Конструкции металлические
Альбом 4.1 ТХ Технологические решения
Альбом 5.1 Водопровод и канализация.
Альбом 6.1 Отопление и вентиляция.
Альбом 7.1 Силовое электрооборудование и электроосвещение.
Альбом 8.1 Связь и сигнализация.
Альбом 9.1 Пожарная сигнализация.
Альбом 10.1 Охранная сигнализация.
Альбом 11.1 КПП АР Архитектурные решения
Альбом 12.1 КПП КЖ Конструктивные решения
Альбом 13.1 КПП КМ Конструкции металлические
Альбом 14.1 КПП ТХ - Технологическое решение
Альбом 15.1 КПП Отопление и вентиляция
Альбом 16.2 КПП ЭОМ - Силовое электрооборудование и электроосвещение
Альбом 17.2 КПП СС - Слаботочные сети
Альбом 17.3 КПП Пожарная сигнализация

Альбом 18.1 Подземный резервуар вместимостью 50 м3*2. КЖ Конструктивные решения.

Блочно-модульная котельная (БМК)

Альбом 19.1 Котельная. Конструктивные решения
Альбом 19.2 Котельная. Тепломеханические решения
Альбом 19.3 Котельная. Внутреннее газоснабжение

Председатель ПрК Ажгалиев А. Г.
Главный инженер проекта Шуиншалин Е. У.

г. Актобе 2024 г.

ВЕДОМОСТЬ РАБОЧИХ ЧЕРТЕЖЕЙ ОСНОВНОГО КОМПЛЕКТА

ЛИСТ	НАИМЕНОВАНИЕ	ПРИМЕЧАНИЕ
	ЧЕРТЕЖИ МАРКИ ЭН	
1	Общие данные.	
2	Кабельный журнал. Экспликация траншей.	
3	Сети наружного электроосвещения. М1:500	
4	Ведомость опоры осветительной.	

ВЕДОМОСТЬ ССЫЛОЧНЫХ И ПРИЛАГАЕМЫХ ДОКУМЕНТОВ

ОБОЗНАЧЕНИЕ	НАИМЕНОВАНИЕ	ПРИМЕЧАНИЕ
ПУЭ РК 2015	Правила устройства электроустановок.	
СН РК 4.04-07-2023	Электротехнические устройства.	
СП РК 4.04-107-2013	Электротехнические устройства.	
СН РК 2.04-01-2011	Естественное и искусственное освещение	
СП РК 2.04-104-2012	Естественное и искусственное освещение	
РДС РК 4.04-191-2002	Методические указания по проектированию	
	городских и поселковых электрических сетей	
А5-92	Прокладка кабелей напряжением до 35кВ в траншеях.	
	Прилагаемые документы	
18724752-ЭН.СО	Спецификация оборудования	

ОСНОВНЫЕ ПОКАЗАТЕЛИ

НАИМЕНОВАНИЕ	Числ. знач.	ПРИМЕЧАНИЕ
Категория электроснабжения	III	
Напряжение питания, В	380/220	
Общая расчетная мощность освещения, кВт	0,6	
Протяженность кабельной линии 0,4 кВ, м	282,5	
Потеря напряжения, %	0,84	

ОБЩИЕ УКАЗАНИЯ

Проектом предусматривается наружное электроосвещение территории пожарного депо.
Электропитание и управление светильников наружного освещения предусматривается от панели наружного освещения, установленной в подстанции. Управление наружным освещением принято автоматическое от фотореле, расположенного в панели наружного освещения. Для учета потребляемой электроэнергии наружным освещением в подстанции устанавливается счетчик "Меркурий".
Учет электроэнергии предусмотрен счетчиком, установленным на питающей линии домоуправления.
Освещение территории выполняется опорами освещения ARTU h=3,0 м со светодиодными светильниками BEPPE LED HIP со светодиодными лампами мощностью 50 Вт.
Сети наружного освещения запроектированы кабелем марки АВБбШв-1 и прокладываются в траншее на глубине 0,7 м от планировочной отметки земли.
"Заход-выход" кабеля в опору выполнить в гофрированной ПВХ трубе.
От ответвительной коробки до светильника проложить кабель марки ВВГ внутри стойки.
Пересечения кабеля с инженерными сетями выполнить в хризотилцементных трубах Ø100 мм.
Ножка и светильник не требуют заземления и относятся ко 2 классу электробезопасности.
Монтаж и заземление электрооборудования вести согласно ПУЭ РК 2015, СН РК 4.04-07-2019 и СП РК 4.04-107-2013.

СПЕЦИФИКАЦИЯ

Марка поз.	Обозначение	Наименование	Кол.	Масса ед., кг	Приме-чание
		Наружное освещение			
		Опора осветительная h=3м ARTU	12		
		Фонарь парковый BEPPE LED HIP			
		со светодиодной лампой 50Вт, IP65	12		
		Коробка ответвительная	12		
	ГОСТ 16442-80	Кабель АВБбШв-3х4-1, м	337		
	ГОСТ 16442-80	Кабель ВВГ-3х1,5-0,66, м	48		
	ГОСТ 20685-75	Провод МГ-6,0, м	12		
		Траншея кабельная Т-1, м	276		
		Траншея кабельная Т-2, м	6,5		
		Лента сигнальная ЛСЭ-150, м	270,5		
	ГОСТ 31416-2009	Труба х/ц Ø100мм, м	12		ℓ=4м
		Труба ПВХ гофра Ø40мм, м	24		
		Прокалывающий зажим SLIW50	36		

УСЛОВНЫЕ ОБОЗНАЧЕНИЯ

- N — Проектируемая кабельная линия 0,4кВ (наружное освещение)
- Кабель в х/ц трубе Ø100мм
- ① Опора освещения со светодиодным светильником
- Проектируемая кабельная линия 0,4кВ
- Проектируемая кабельная линия 10кВ

Согласовано:

Гл.спец ПП	Алимкулов	
Гл.спец ОВ	Утениязов	
Гл.спец ВК	Кудайберген	

Взам. инв. №

Подпись и дата

Инв. № подл.

Проект выполнен в соответствии с нормами и правилами действующими на территории Республики Казахстан и обеспечивающими
пожарную, санитарную и экологическую безопасность при соблюдении мероприятий, предусмотренных настоящим проектом

Гл. инженер проекта /Шуиншалин Е. У./

Изм	Кол.уч	Лист	№ док	Подпись	Дата
Разработал		Савченко			
Проверил		Савченко			
Н. контр.		Шуиншалин			
ГИП		Шуиншалин			

18724752-ЭН

Строительство комплекса пожарного депо на 2 автомобиля в с.Мартук Мартукского р-на Актюбинской области.

Наружное электроосвещение.

Стадия	Лист	Листов
РП	1	4

Общие данные

ПрК "Актюбгражданпроект" г. Актобе

Кабельный журнал

Маркировка кабеля	Трасса		Маркировка кабеля	Число, сечение жил	Способ прокладки, длина фидера, м		Общая длина фидера, м
	Начало	Конец			в траншее	по опоре / по стене	
1	2	3	4	5	6	7	8
Л1	От проектируемой ТП	Светильник №1	АВБбШв-1кВ	3х4	16,5	2 / 2	20,5
Л1-1	Светильник №1	Светильник №2	АВБбШв-1кВ	3х4	23	4 / -	27
Л1-2	Светильник №2	Светильник №3	АВБбШв-1кВ	3х4	23	4 / -	27
Л1-3	От проектируемой ТП	Светильник №4	АВБбШв-1кВ	3х4	17,5	4 / -	21,5
Л1-4	Светильник №4	Светильник №5	АВБбШв-1кВ	3х4	21	4 / -	25
Л1-5	Светильник №5	Светильник №6	АВБбШв-1кВ	3х4	30	4 / -	34
Л1-6	Светильник №6	Светильник №7	АВБбШв-1кВ	3х4	30	4 / -	34
Л1-7	Светильник №7	Светильник №8	АВБбШв-1кВ	3х4	18	4 / -	22
Л1-8	Светильник №8	Светильник №9	АВБбШв-1кВ	3х4	30	4 / -	34
Л1-9	Светильник №9	Светильник №10	АВБбШв-1кВ	3х4	30	4 / -	34
Л1-10	Светильник №10	Светильник №11	АВБбШв-1кВ	3х4	25	4 / -	29
Л1-11	Светильник №5	Светильник №12	АВБбШв-1кВ	3х4	25	4 / -	29

Экспликация траншей

Поз.	Наименование	Обозначение	Технические данные, размеры	Кол.	Примечание
1	Траншея кабельная	А5-92-13	Т-1	276	
2	Траншея кабельная	А5-92-13	Т-2	6,5	

Потребность кабелей и проводов, длина, м

Число и сечение жил, напряжение	Марка		
	АВБбШв		
3х4-1	337		

Взам. инв. №

Подп. и дата

Инв. № подл.

Изм.	Кол.	Лист	№ д.	Подл.	Дата
Разработал		Савченко			
Проверил		Савченко			
Н. контр.		Шуиншалин			

18724752-ЭН

Строительство комплекса пожарного депо на 2 автомобиля в с.Мартук Мартукского р-на Актюбинской области.

Наружное электроосвещение.

Стадия	Лист	Листов
РП	2	

Кабельный журнал.

Пр.К. "Актюбгражданпроект"

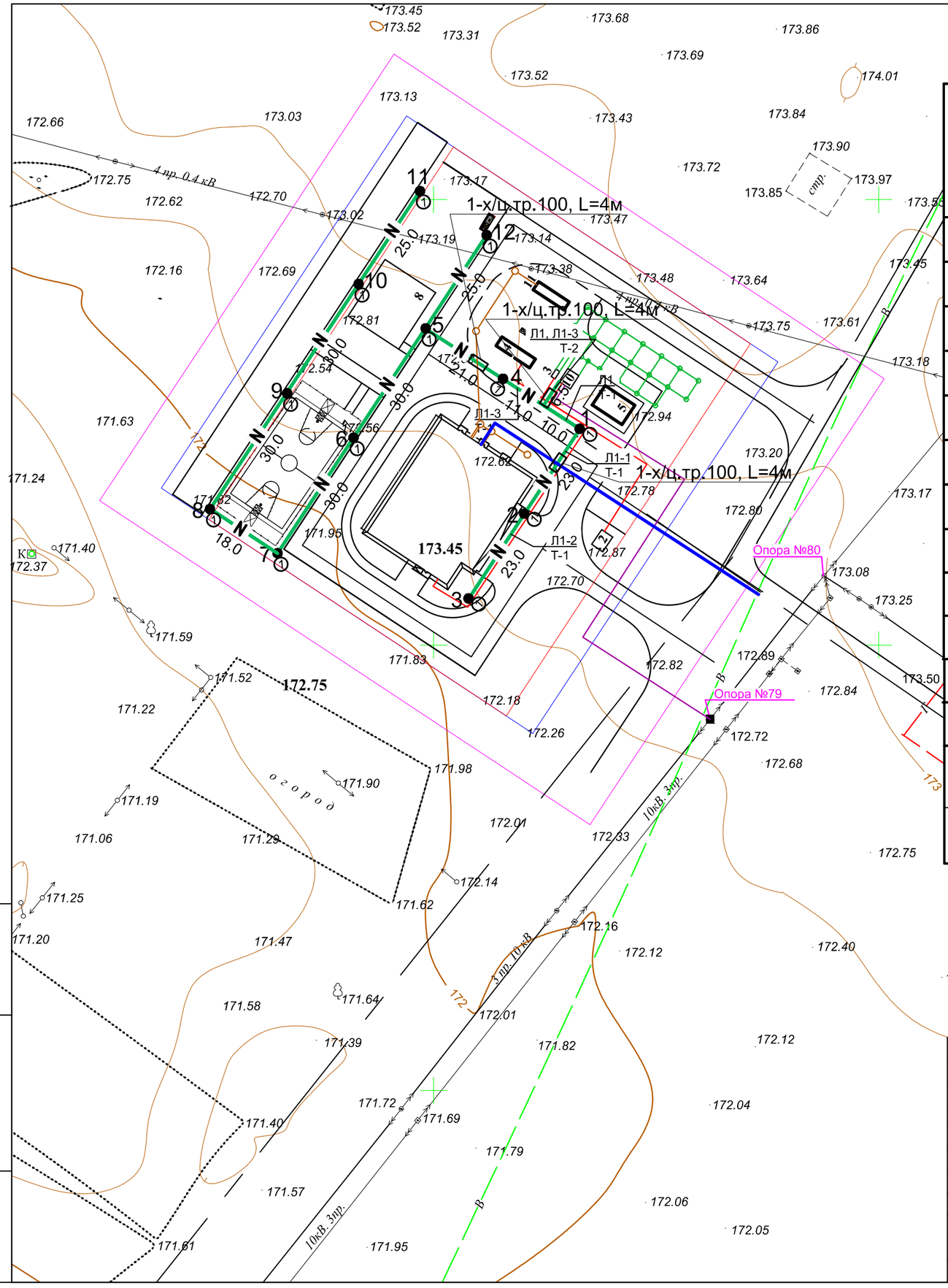

ВЕДОМОСТЬ ЖИЛЫХ И ОБЩЕСТВЕННЫХ ЗДАНИЙ И СООРУЖЕНИЙ

Номер на плане	НАИМЕНОВАНИЕ И ОБОЗНАЧЕНИЕ	ЭТАЖНОСТЬ	КОЛИЧЕСТВО			ПЛОЩАДЬ, м²				СТРОИТЕЛЬНЫЙ ОБЪЕМ, м³	
			ЗДАНИЙ	КВАРТИР		ЗАСТРОЙКИ		ОБЩАЯ НОРМИРУЕМАЯ		ЗДАНИЯ	ВСЕГО
				ЗДАНИЯ	ВСЕГО	ЗДАНИЯ	ВСЕГО	ЗДАНИЯ	ВСЕГО		
	Здания и сооружения										
1	Пожарное депо на 2 автомобиля	1	1	-	-	-	-	-	-	-	-
2	КПП	1	1	-	-	-	-	-	-	-	-
3	ДЭС	1	1	-	-	-	-	-	-	-	-
4	Блочно-модульная котельная	1	1	-	-	-	-	-	-	-	-
5	Резервуар для воды (50м3)	1	1	-	-	-	-	-	-	-	-
6	Полоса с препятствиями	1	1	-	-	-	-	-	-	-	-
7	Спортивная баскетбольная площадка	1	1								
8	Площадка	1	1								
9	Площадка ТБО	1	1								
10	ТП	1	1								
11	Септик	1	1								
Р	Парковочные места для временного хранения автомобилей (шт):	-	7	-	-	-	-	-	-	-	-
	в том числе для маломобильных групп населения	-	1	-	-	-	-	-	-	-	-

Изм	Кол.уч	Лист	№ док	Подпись	Дата
Разработал		Савченко			
Проверил		Савченко			
Н. контр.		Шуиншалин			

18724752-ЭН

Строительство комплекса пожарного депо на 2 автомобиля в с.Мартук Мартукского р-на Актюбинской области.

Наружное электроосвещение.

Стадия	Лист	Листов
РП	3	

Сети наружного электроосвещения. М 1:1000.

ПрК "Актюбгражданпроект" г. Актобе

Взам. инв. N | Подпись и дата | Инв. N подл.

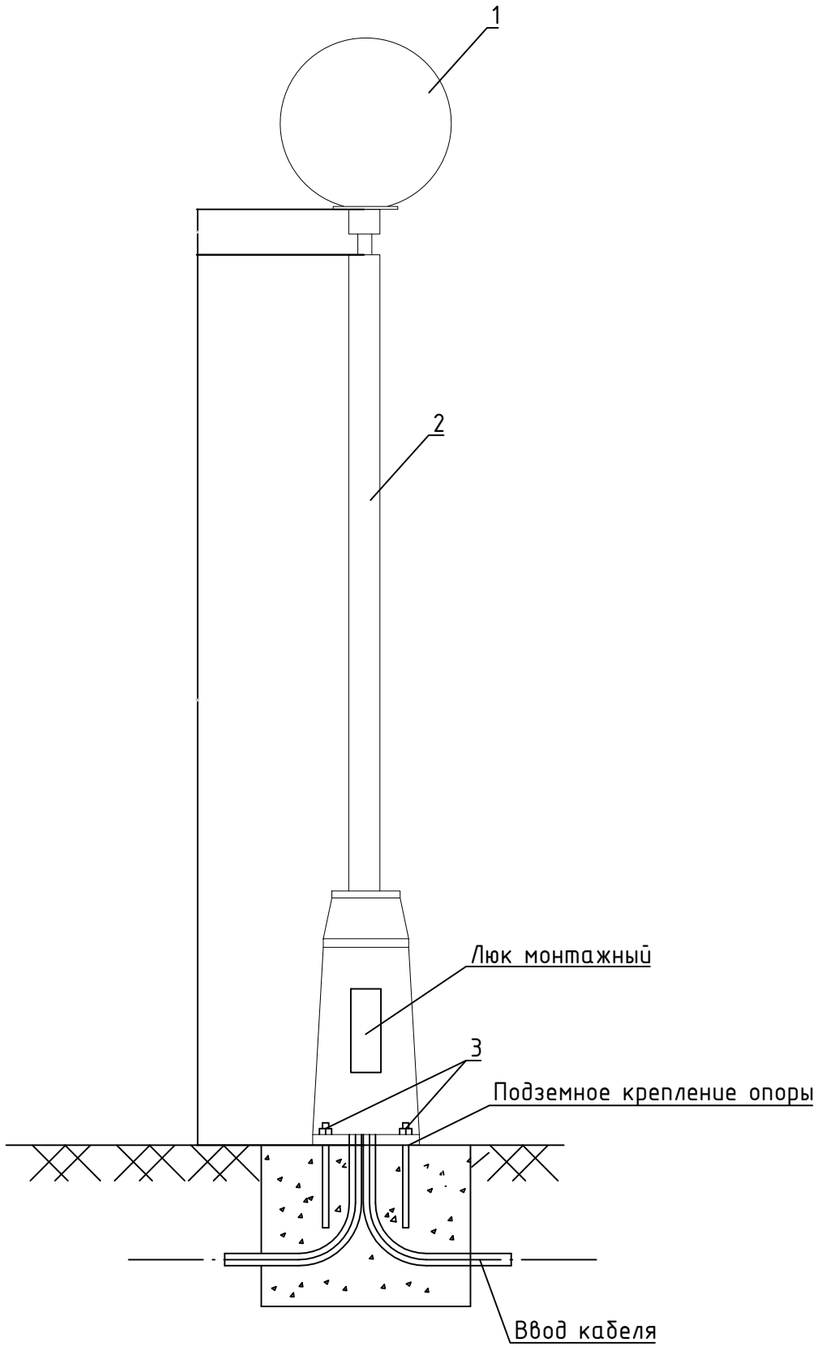

Подземное крепление опоры освещения

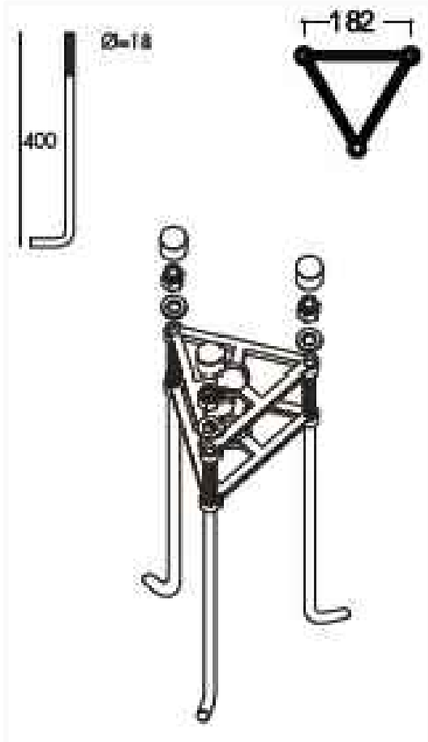

Спецификация на установку опор уличного освещения

Поз.	Наименование	Обозначение	Кол.	Примечание
1	Светильник уличный парковый со светодиодной лампой 50Вт, IP65	BEPPE LED HIP	12	
2	Опора осветительная	ARTU	12	h=3 м
3	Закладной элемент (3 закладных детали, рамка, гайки,декоративные колпачки)	ТИП "В"	12	входит в комплект опоры освещения

						18724752-ЭН			
						Строительство комплекса пожарного депо на 2 автомобиля в с.Мартук Мартукского р-на Актюбинской области.			
Изм	Кол.уч	Лист	№ док	Подпись	Дата				
						Наружное электроосвещение.	Стадия	Лист	Листов
							РП	4	
Разработал		Савченко				Ведомость опоры осветительной.	ПрК "Актюбгражданпроект" г. Актобе		
Проверил		Савченко							
Н. контр.		Шуиншалин							

Формат А3

Позиция	Наименование и техническая характеристика	Тип, марка, обозначение документа, опросного листа	Код продукции	Поставщик	Единица измерения	Коли-чество	Масса единицы, кг	Примечание
1	2	3	4	5	6	7	8	9
	Наружное электроосвещение.							
	Опора осветительная h=3 м	ARTU	1247-105-0807		шт	12		
	Фонарь уличный парковый со светодиодной лампой 50Вт, IP65	BEPPE LED HIP	1247-105-0606		шт	12		
	Коробка ответвительная				шт	12		
	Кабель сеч. 3х4мм^2	АВБбШв-1; ГОСТ 16442-80			м	337		
	Кабель сеч. 3х1,5 мм^2	ВВГ-0,66; ГОСТ 16442-80			м	48		
	Провод медный гибкий сеч. 6 мм^2	МГ; ГОСТ 20685-75			м	12		
	Лента сигнальная	ЛСЭ-150			м	270,5		
	Труба хризотилцементная l=4м	Ø100 мм; ГОСТ 31416-2009			м	12		
	Труба ПВХ гофрированная	Ø40 мм; ГОСТ 32126.1-2013			м	24		
	Прокалывающий зажим	SLIW50			шт	36		

Взам. инв. №

Подпись и дата

Инв. № подл.

Изм	Кол.уч	Лист	№ док	Подпись	Дата
Разработал		Савченко			
Проверил		Савченко			
Н. контр.		Шуиншалин			

18724752-ЭН.СО

Строительство комплекса пожарного депо на 2 автомобиля в с.Мартук Мартукского р-на Актюбинской области.

Наружное электроосвещение.

Стадия	Лист	Листов
РП	1	1

Спецификация оборудования

ПрК "Актюбгражданпроект" г. Актобе

Формат А3