ТИПТІК ЖОБА

ҚР ТЖ- 4.416-416-6 (~~IB, IIIA,~~ IIIB)-2018

ҚАЛЫПТЫ ГЕОЛОГИЯЛЫҚ ЖАҒДАЙЛАРМЕН ~~IB, IIIA,~~ IIIB КЛИМАТТЫҚ ШАҒЫН АУДАНДАРҒА АРНАЛҒАН ТЕЗ САЛЫНАТЫН КОНСТРУКЦИЯДАН ТҰРАТЫН 2 АВТОМОБИЛЬДІ МОДУЛЬДІК ӨРТ СӨНДІРУ ДЕПОСЫ

Альбом 2.1

ТИПОВОЙ ПРОЕКТ

ТП РК - 4.416-416-6 (~~IB, IIIA,~~ IIIB)-2018

Модульное пожарное депо на 2 автомобиля из быстровозводимых конструкций для ~~IB~~, ~~IIIA~~, IIIB климатических подрайонов с обычными геологическими условиями

Альбом 2.1

КЖ КОНСТРУКТИВНОЕ РЕШЕНИЕ .

Инженер	Жакупов		Привязан 18724752
Гл.спец.	Бекбагамбетова		
ГИП	Шуиншалин		Строительство комплекса пожарного депо на 2 автомобиля в с. Мартук Мартукского р-на Актюбинской области. Привязка. — Листов 11
Инд. №			

Копировал A2

ТИПТІК ЖОБА

ҚР ТЖ- 4.416-416-6 (~~IB, IIIA~~, IIIB)-2018

ҚАЛЫПТЫ ГЕОЛОГИЯЛЫҚ ЖАҒДАЙЛАРМЕН ~~IB, IIIA~~, IIIB КЛИМАТТЫҚ ШАҒЫН АУДАНДАРҒА АРНАЛҒАН ТЕЗ САЛЫНАТЫН КОНСТРУКЦИЯДАН ТҰРАТЫН 2 АВТОМОБИЛЬДІ МОДУЛЬДІК ӨРТ СӨНДІРУ ДЕПОСЫ

Альбом 2.1

ТИПОВОЙ ПРОЕКТ

ҚР ТЖ- 4.416-416-6 (~~IB, IIIA~~, IIIB)-2018

Модульное пожарное депо на 2 автомобиля из быстровозводимых конструкций для ~~IB, IIIA~~, IIIB климатических подрайонов с обычными геологическими условиями

Альбом 2.1

КЖ КОНСТРУКТИВНОЕ РЕШЕНИЕ .

Әзірлеген:
Разработан:

Қаз "Астантехстройэксперт" ЖШС
ТОО "Астанатехстройэксперт"

Бас директор
директор — Г.Балгаева

Жобаның бас инженері
инженер проекта — А. Куанышева

Бас жобалаушы: "Астанатехстройэксперт" ЖШС
Генеральный проектировщик: ТОО "Астанатехстройэксперт"

Қазақстан Республикасы Инвестициялар және даму министрлігі
Құрылыс және тұрғын үй-коммуналдық шаруашылық істері комитеті

Комитет по делам строительства и жилищно-комунального хозяйства
Министерства по Инвестициям и развитию Республики Казахстан

Инженер	Жакупов		
Гл.спец.	Бекбагамбетова		
ГИП	Шуиншалин		
Инд.№			

Привязан 18724752

Строительство комплекса пожарного депо на 2 автомобиля в с. Мартук Мартукского р-на Актюбинской области. Привязка.

Листов 11

Копировал

А2

Ведомость основных комплектов рабочих чертежей

Обозначение	Наименование	Примечание
ТП РК-4.416-416-6 (IВ, IIВ, IIIА, IIIВ, IVГ)-2018-ГП	Генеральный план	
ТП РК-4.416-416-6 (IВ, IIВ, IIIА, IIIВ, IVГ)-2018-АР	Архитектурные решения	
ТП РК-4.416-416-6 (IВ, IIВ, IIIА, IIIВ, IVГ)-2018-КЖ	Конструкции железобетонные	
ТП РК-4.416-416-6 (IВ, IIВ, IIIА, IIIВ, IVГ)-2018-ВК	Внутренний водопровод и канализация	
ТП РК-4.416-416-6 (IВ, IIВ, IIIА, IIIВ, IVГ)-2018-ОВ	Отопление и вентиляция	
ТП РК-4.416-416-6 (IВ, IIВ, IIIА, IIIВ, IVГ)-2018-ЭМ	Силовое электрооборудование	
ТП РК-4.416-416-6 (IВ, IIВ, IIIА, IIIВ, IVГ)-2018-ЭЛ	Электротехнические решения	
ТП РК-4.416-416-6 (IВ, IIВ, IIIА, IIIВ, IVГ)-2018-СС	Системы связи	
ТП РК-4.416-416-6 (IВ, IIВ, IIIА, IIIВ, IVГ)-2018-ПС	Пожарная сигнализация	
ТП РК-4.416-416-6 (IВ, IIВ, IIIА, IIIВ, IVГ)-2018-ПЗ	Пояснительная записка	
ТП РК-4.416-416-6 (IВ, IIВ, IIIА, IIIВ, IVГ)-2018-СД	Сметная документация	

Ведомость рабочих чертежей основного комплекта

№	Наименование	Прим.
1	Общие данные	
2	Схема расположения элементов фундаментов	
3	Фундамент монолитный Фм-1, Фм-2, Фм-3	аннул.
4	Фундамент монолитный Фм-4, Фм-5, Фм-6	аннул.
5	Фундамент монолитный Фм-7, Фм-8, Фм-9	аннул.
6	Фундамент монолитный Фм-10, Фм-11, Фм-12	аннул.
7	Фундаментные балки Фб-1, Фб-2, Фб-3. Сетки арматурные С-1, С-2, С-3, С-4, С-5	
8	Устройство смотровой ямы. Колесоотбойное устройство. Спецификация.	
9	Лоток монолитный Л-1	
10	Резервуар отстойник	
11	Крыльца и фундаменты под сплиттера	
12	Фундамент монолитный Фм-1, Фм-2.	
13	Фундамент монолитный Фм-3, Фм-4.	
14	Фундамент монолитный Фм-5, Фм-6.	
15	Фундамент монолитный Фм-7, Фм-8.	
16	Фундамент монолитный Фм-9, Фм-10.	
17	Фундамент монолитный Фм-11, Фм-12.	

Общие указания

Строительство по данным чертежам предусматривается в регионах со следующими характеристиками:

- климатический подрайон строительства - IIIВ;
- нормативное ветровое давление - 0,56 кПа;
- нормативные вес снегового покрова - 1,5 кПа.

Характеристика здания

- Уровень ответственности - II
- Степень огнестойкости - II
- Степень долговечности - III
- Класс функциональной пожарной опасности - Ф4.4
- Класс конструктивной пожарной опасности - С0

Конструктивное решение

За относительную отметку принята отметка 0.000 (уровень чистого пола первого этажа), что соответствует абсолютной отметке по генплану 173,45

Конструктивная схема здания - рамная, каркас здания с применением металлических конструкций, представляет собой одно этажное здание в осях 2-5, А-Е. и к нему примыкает каркас 2 этажной части В пятне каркаса находиться отделенное одноэтажная конструкция в осях 1-2, 5-6, Б-К. В осях 5-6, Д-Ж расположена конструкция тренировочной башни.

Кровля из металлических панелей типа «Сэндвич» по прогонам с уклоном кровли 10% (панели на узлах изображаются условно). Стены здания из металлических панелей типа «Сэндвич».

Строительство осуществляется на рекультивированной и спланированной площадке. Пазухи конструкций засыпаются местным грунтом очищенного от строительного мусора слоями толщиной не более 0,4 м с уплотнением катками или вибрационными машинами. Коэффициент уплотнения должен быть не менее 0, 95 с инструментальным контролем плотности при производстве работ и соответствовать требованиям СН РК 5.01.01-2013 "Земляные сооружения, основания и фундаменты".

Фундамент - монолитный столбчатый, высотой 700 мм с сечениями 1050х1050 мм, 1350х1350 мм, 1700х1700 мм. Материал фундамента бетон класса С20/25, W4, F75.

Фундаментные балки - монолитные, сечением 300х400(h) мм. Материал балок бетон класса С20/25, W4, F75.

Производство по устройству монолитных конструкций необходимо вести в соответствии со СН РК 5.03-37-2013 "Несущие и ограждающие конструкции".

Бетонирование при отрицательной температуре окружающей среды и температуре воздуха выше +25°С должно выполняться согласно СН РК 5.03-37-2013 "Несущие и ограждающие конструкции".

При производстве всех видов работ руководствоваться СП РК 1.03-106-2012 "Охрана труда и техника безопасности в строительстве".

При выполнении всех видов работ необходимо составлять акты освидетельствования скрытых работ согласно перечню, указанному на данном листе и СН РК 1.03-00-2011.

Ведомость спецификаций

№	Наименование	Прим.
2	Спецификация к схеме расположения фундаментов	
3	Спецификация монолитных фундаментов Фм-1, ФМ-2, Фм-3	
4	Спецификация монолитных фундаментов Фм-4, ФМ-5, Фм-6	
5	Спецификация монолитных фундаментов Фм-7, ФМ-8, ФМ-9	
6	Спецификация монолитных фундаментов Фм-10, ФМ-11, ФМ-12	
7	Спецификация фундаментных балок Фб-1, Фб-2, Фб-3	
8	Спецификация на смотровую яму	
9	Спецификация на лоток монолитный Л-1	
10	Спецификация на резервуар отстойник	
11	Спецификация на крыльца и фундаменты под сплиттера	

Перечень актов освидетельствования скрытых работ

Наименование	Обозначения	Прим.
Геодезические работы по СН РК 1.03-03-2023, Р ДС РК 1.03-03-2023 Акт приемки геодезической разбивочной основы для строительства	Приложение 12	с исполнительной схемой
Акт приемки-передачи результатов геодезических работ при строительстве зданий и сооружений	Приложение 13	с исполнительной схемой
Основания и фундаменты по СН РК 5.01.01-2013		
Акт приемки естественного основания	П.1.11, Приложения 2, П.1А	
Акт приемки обратных засыпок и основание под полы	П.4.26, Приложение 2, П.1Д	
Монолитные бетонные и ж.б. конструкции СП РК EN 1992		
Акт приемки опалубки Акт приемки арматурной стали,закладных деталей, анкеров Акт приемки смонтированной арматуры, закладных деталей и конструкций закладываемых при бетонировании	П.2.109 ПП. 1.6, 2.95 П. 2,9	
Акт приемки готовых конструкций	П.2.112	с исполнительной схемой
Антикоррозийная защита по СН РК 2.01-01-2013		
Акт приемки защищаемых поверхностей конструкций		
Акт приемки защитного покрытия в целом		
Акт приемки изоляционных материалов		
Акт приемки швов, примыканий и стыков защиты		

Ведомость ссылочных документов

Обозначение	Наименование	Примечание
1	2	3
СН РК 1-02-01-2023	Типовое проектирование	
ГОСТ 34028-2016	Прокат арматурный для железобетонных конструкций. Технические условия.	
ГОСТ 19904-2016	Прокат листовой горячекатаный. Сортамент.	
СН РК 5.03-107-2013	«Несущие и ограждающие конструкции»	
СН РК 1.03-00-2022	Строительное производство. Организация строительства предприятий, зданий и сооружений.	
СП РК EN 1991	ВозДействия на несущие конструкции	
Пособие к СНиП 2.03.01-84	Пособие по проектированию бетонных и ж.б. конструкций из тяжелых и легких бетонов без предварительного напряжения арматуры	
СН РК 2.01-01-2013	Защита строительных конструкций от коррозии	
Пособие к СНиП 3.04.03-85	Пособие по проектированию защиты от коррозии бетонных и ж/б конструкций	
СН РК 5.01-02-2013	Основания зданий и сооружений	
СП РК 3.01-101-2013	Градостроительство. Планировка и застройка городских и сельских поселений	
СП РК EN 1992	Бетонные и железобетонные конструкции.	
СП РК 2.03-30-2017	Строительство в сейсмических районах (зонах) Республики Казахстан	

Настоящий проект разработан в соответствии с действующими в Республике Казахстан строительными нормами и правилами и государственными стандартами, с соблюдением мероприятий, обеспечивающих взрывопожарную и экологическую безопасность при эксплуатации здания.

Главный инженер проекта Куанышева Г.

Инженер	Жакупов		
Гл.спец.	Бекбагамбетов		
ГИП	Шуиншалин		
Инв.№			

Изм.	Кол.уч.	Лист	Nдок.	Подпись	Дата
ГИП	Куанышева				12/18
ГАП	Полец				12/18
Проверил	Лукьянченко				12/18
Разработал	Турлубеков				12/18
Н.контр.	Бакитов				12/18

Привязан 18724752

Строительство комплекса пожарного депо на 2 автомобиля в с. Мартук Мартукского р-на Актюбинской области. Привязка.

Листов: 11

ТП РК-4.416-416-6 (~~IВ, IIIА~~, IIIВ)-2018-КЖ

Модульное пожарное депо на 2 автомобиля из быстровозводимых конструкций для ~~IВ, IIIА~~, IIIВ климатических подрайонов с обычными геологическими условиями

Модульное пожарное депо на 2 автомобиля

Стадия	Лист	Листов
РП	1	11

Общие данные

ТОО"Астанатехстройэксперт" ГСЛ 13003021 2018г.

Копировал А2

СОГЛАСОВАНО: Гл.спец.ЭЛ Савченко; Гл.спец.ОВ Кудайберген; Гл.спец.ВК Утениязов

СОГЛАСОВАНО: Гл.спец.ЭЛ Рубцова; Гл.спец.ОВ Распаркина; Гл.спец.ВК Шакимова

Взам. инв. № | Подпись и дата | Инв.№ подл.

Схема расположения элементов фундаментов

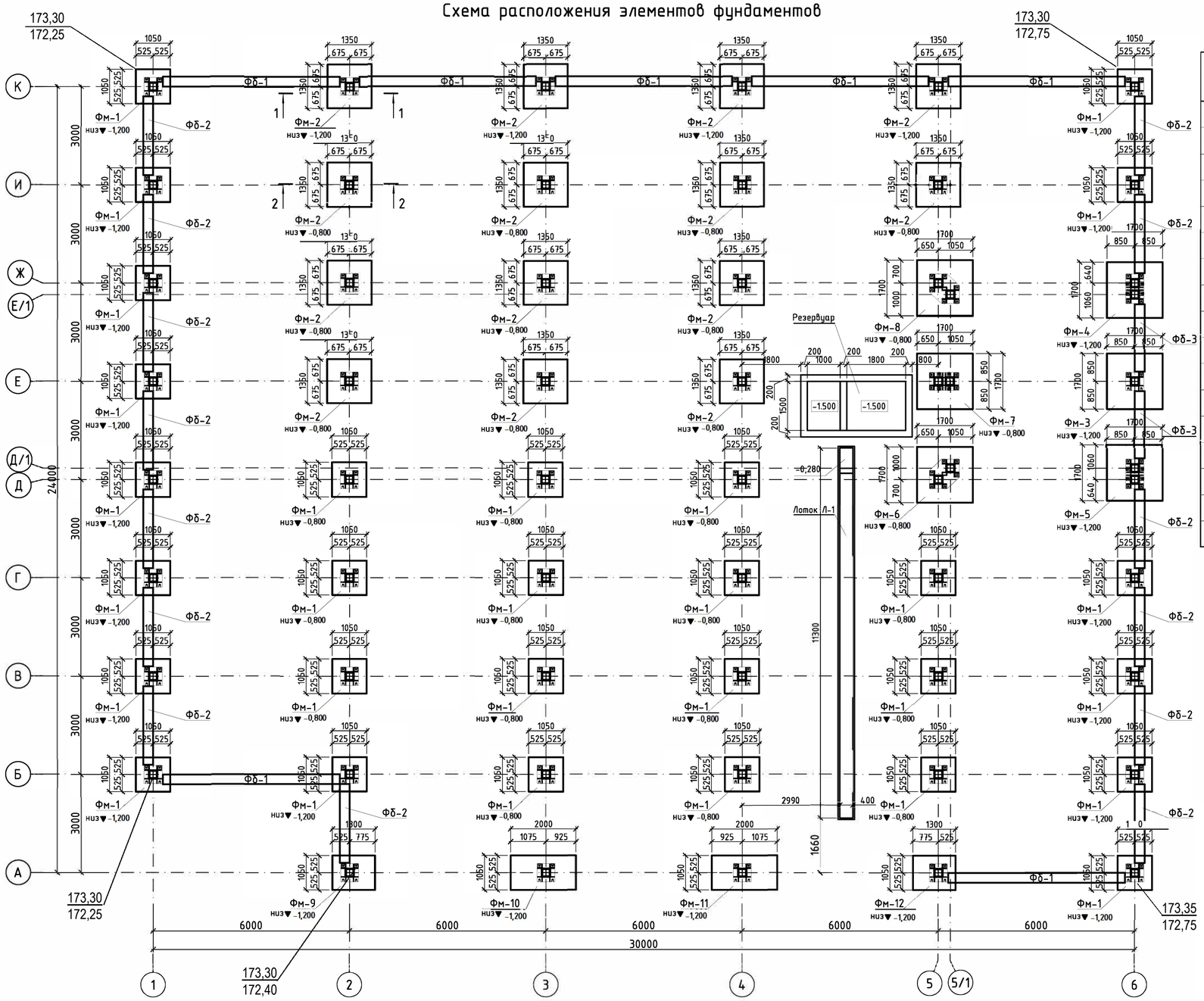

СПЕЦИФИКАЦИЯ ФУНДАМЕНТОВ

Поз.	Обозначение	Наименование	Кол.	Масса ед.,кг.	Примечание
Фм-1	См. лист ~~КЖ-3~~ КЖ-12	Фундамент монолитный Фм-1	29		
Фм-2	См. лист ~~КЖ-3~~ КЖ-12	Фундамент монолитный Фм-2	14		
Фм-3	См. лист ~~КЖ-3~~ КЖ-13	Фундамент монолитный Фм-3	1		
Фм-4	См. лист ~~КЖ-4~~ КЖ-13	Фундамент монолитный Фм-4	1		
Фм-5	См. лист ~~КЖ-4~~ КЖ-14	Фундамент монолитный Фм-5	1		
Фм-6	См. лист ~~КЖ-4~~ КЖ-14	Фундамент монолитный Фм-6	1		
Фм-7	См. лист ~~КЖ-5~~ КЖ-15	Фундамент монолитный Фм-7	1		
Фм-8	См. лист ~~КЖ-5~~ КЖ-15	Фундамент монолитный Фм-8	1		
Фм-9	См. лист ~~КЖ-5~~ КЖ-16	Фундамент монолитный Фм-9	1		
Фм-10	См. лист ~~КЖ-6~~ КЖ-16	Фундамент монолитный Фм-10	1		
Фм-11	См. лист ~~КЖ-6~~ КЖ-17	Фундамент монолитный Фм-11	1		
Фм-12	См. лист ~~КЖ-6~~ КЖ-17	Фундамент монолитный Фм-12	1		
Фб-1	См. лист КЖ-7	Фундаментная балка Фб-1	7		
Фб-2	См. лист КЖ-7	Фундаментная балка Фб-2	14		
Фб-3	См. лист КЖ-7	Фундаментная балка Фб-3	2		
Л-1	См. лист КЖ-9	Лоток монолитный Л-1	1		
	См. лист КЖ-10	Резервуар отстойник	1		

1. Данный лист см. совместно с листом КЖ-1.
2. За относительную отметку принята отметка 0,000 (уровень чистого пола первого этажа_, что соответствует абсолютной отметке по генплану 173,45.
3. Инженерно-геологические условия на площадке депо характеризуются следующими грунтами:

1 слой – Почвенный грунт. Мощность слоя 0,10 м.

2 слой – Песок мелкий, маловлажный, желтый, рыхлого сложения. Мощность слоя до 6 м.

Основанием для фундаментов служат грунты – мелкие пески, со следующими нормативными значениями:

угол внутреннего трения =φ=25° ;

модуль деформации E=5 Мпа;

коэффициент пористости e=0,77;

нормативная плотность грунта 1,55 г/см3;

Для выравнивания неравномерных осадок здания принять следующие мероприятия:

а) конструктивные мероприятия:

после отрывки котлована выполнить уплотнение грунта щебнем фракции 20-40 толщиной 200 мм.

Глубина уплотняемого слоя грунта составляет 2,5 м. Уплотнение производить с увлажнением грунта до оптимальной влажности, с доведением объемного веса сухого грунта в нижнем уплотненном слое не менее 1,80 т/м3.

Коэффициент уплотнения — 0,95.

б) водозащитные мероприятия:

вертикальная планировка территории депо обеспечивает надежный сток атмосферных вод. запроектирована отмостка вокруг здания с уклоном не менее 3°.

3. Грунтовые воды отсутствуют.
4. РАсход бетона класса C12/15, W4, F75 на монолитные заделки – 1,75 м3.

1-1

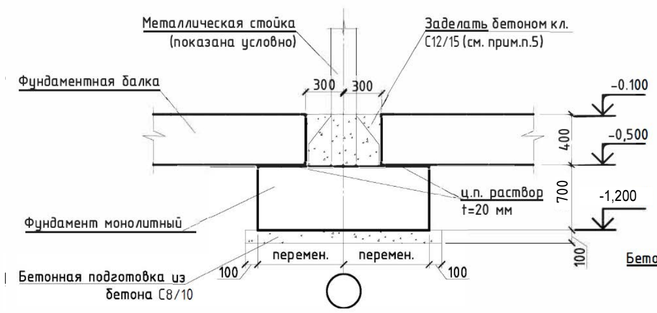

2-2

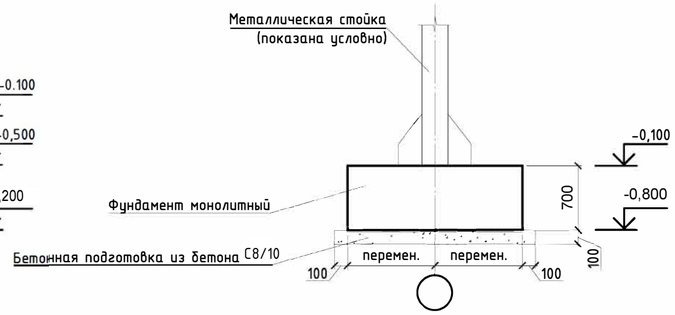

Изм.	Кол.уч.	Лист	Nдок.	Подпись	Дата

Привязан 18724752

Инв.№

ГИП	Куанышева		12/18
ГАП	Полец		12/18
Проверил	Лукьянченко		12/18
Разработал	Турлубеков		12/18
Н.контр.	Бакитов		12/18
Инженер	Жакупов		
Гл.спец	Бекбагамбетова		

ТП РК-4.416-416-6 (~~IB, IIIA~~, IIIB)-2018-КЖ

Модульное пожарное депо на 2 автомобиля из быстровозводимых конструкций для ~~IB, IIIA~~, IIIB климатических подрайонов с обычными геологическими условиями

Модульное пожарное депо на 2 автомобиля

Стадия	Лист	Листов
РП	2	

Схема расположения элементов фундаментов

ТОО"Астанатехстройэксперт" ГСЛ 13003021 2018г.

Взам. инв. №

Подпись и дата

Инв.№ подл.

Копировал A2

Фундамент монолитный Фм-1

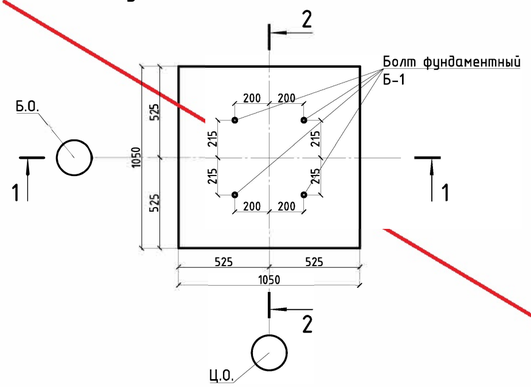

Фундамент монолитный Фм-2

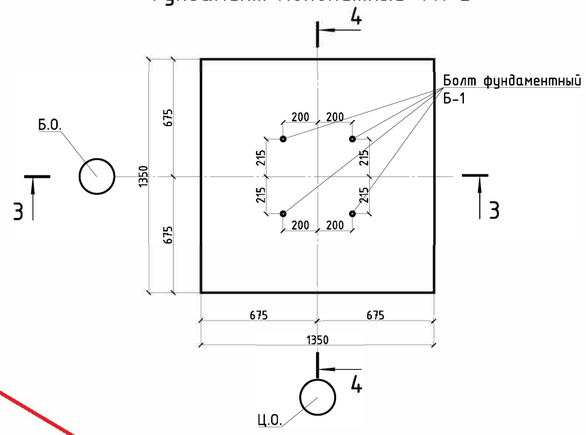

6-6

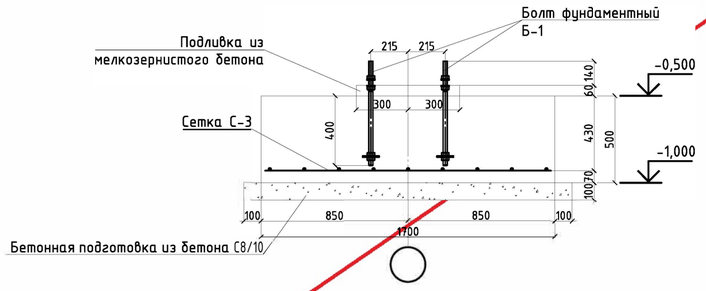

1-1

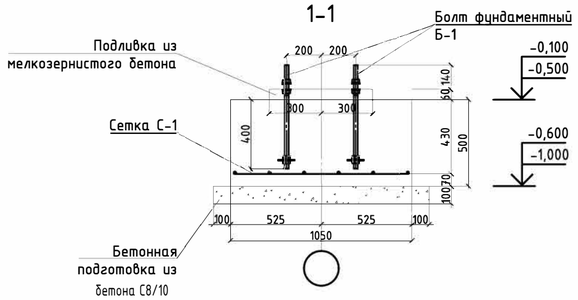

3-3

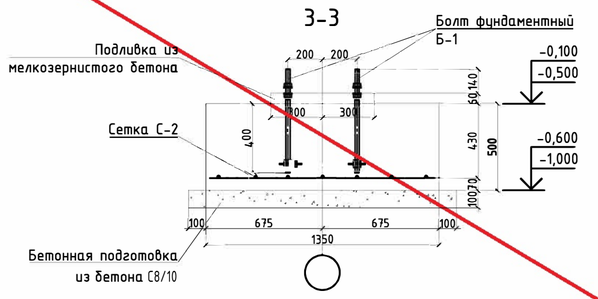

2-2

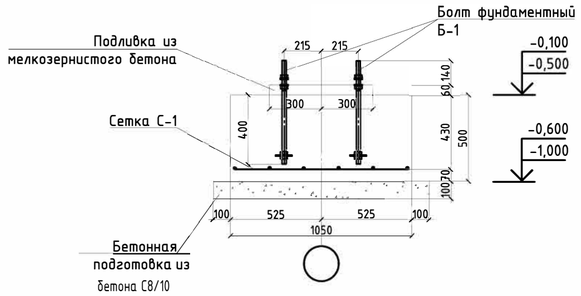

4-4

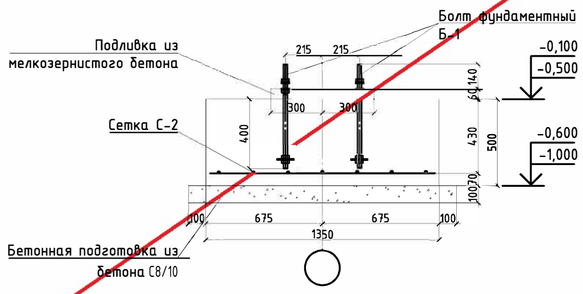

Фундамент монолитный Фм-3

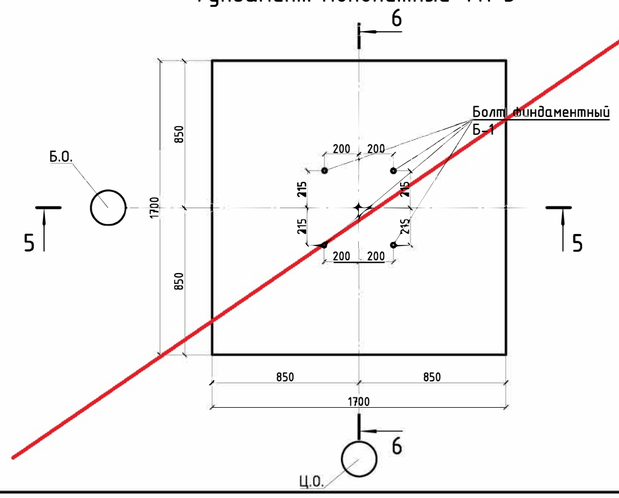

5-5

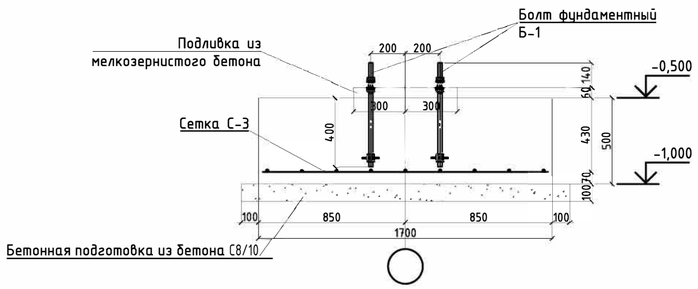

Спецификация

Поз.	Обозначение	Наименование	Кол.	Масса ед.,кг	Приме чание
		Фундамент монолитный Фм-1			
Б-1	ГОСТ24379.1-80	Болт 2.1.М24х600 ВСт3пс2	4	3.98	15.92
С-1	Лист КЖ-7	Сетка арматурная С-1	1	14.52	14.52
		Материалы			
		Бетон класса С20/25,,W4,F75, м3	0.55		
		Бетон класса С8/10, м3	0.16		подг.
		Бетон класса С12/15, м3	0.022		подливка
		Фундамент монолитный Фм-2			
Б-1	ГОСТ24379.1-80	Болт 2.1.М24х600 В Ст3пс2	4	3.98	15.92
С-2	Лист КЖ-7	Сетка арматурная С-2	1	22.02	22.02
		Материалы			
		Бетон класса С20/25W4,F75, м3	0.91		
		Бетон класса С8/10, м3	0.24		подг.
		Бетон класса С12/15, м3	0.022		подливка
		Фундамент монолитный Фм-3			
Б-1	ГОСТ24379.1-80	Болт 2.1.М24х600 ВСт3пс2	4	3.98	15.92
С-3	Лист КЖ-7	Сетка арматурная С-3	1	35.94	35.94
		Материалы			
		Бетон класса С20/25,,W4,F75, м3	1.45		
		Бетон класса С8/10, м3	0.36		подг.
		Бетон класса С8/10, м3	0.022		подливка

1. Данный лист см. совместно с листом КЖ-1.
2. Расход дан на один элемент.

Взам. инв. №
Подпись и дата
Инв.№ подл.

Изм.	Кол.уч.	Лист	Nдок.	Подпись	Дата

Привязан АННУЛИРОВАНО

Инженер Жакупов

Инв.№

ГИП	Куанышева		12/18
ГАП	Полец		12/18
Проверил	Лукьянченко		12/18
Разработал	Турлубеков		12/18
Н.контр.	Бакитов		12/18

ТП РК-4.416-416-6 (IВ, IIIА, IIIВ)-2018-КЖ

Модульное пожарное депо на 2 автомобиля из быстровозводимых конструкций для IВ, IIIА, IIIВ климатических подрайонов с обычными геологическими условиями

Модульное пожарное депо на 2 автомобиля

Стадия	Лист	Листов
РП	3	

Фундамент монолитный Фм-1, Фм-2, Фм-3

ТОО"Астанатехстройэксперт" ГСЛ 13003021 2018г.

Копировал A2

Фундамент монолитный Фм-4

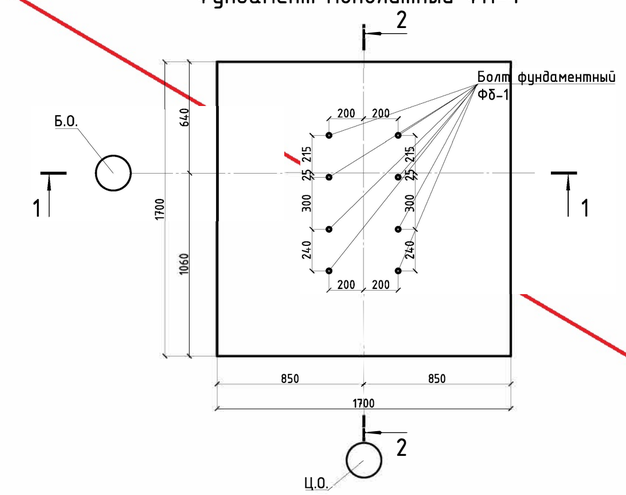

Фундамент монолитный Фм-5

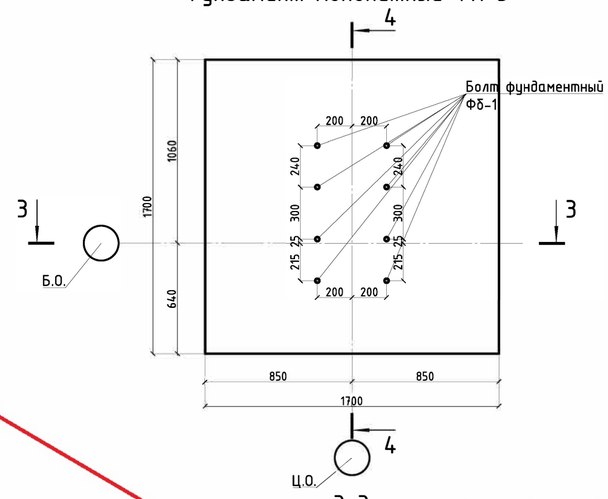

6-6

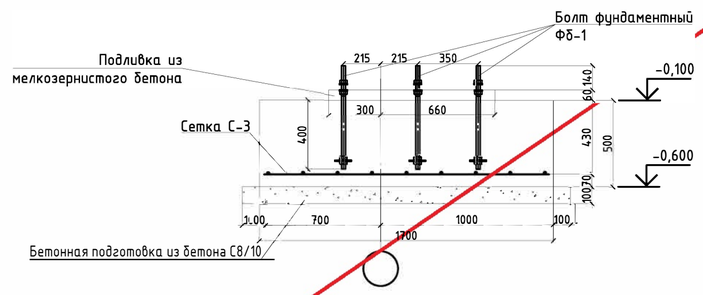

1-1

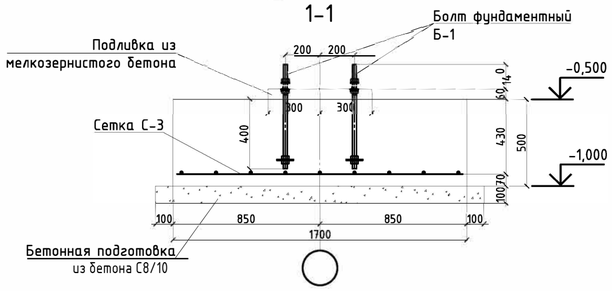

3-3

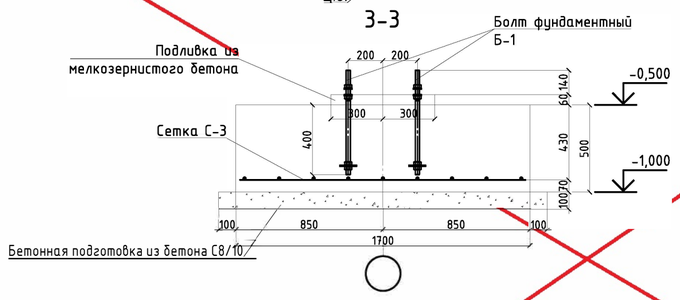

2-2

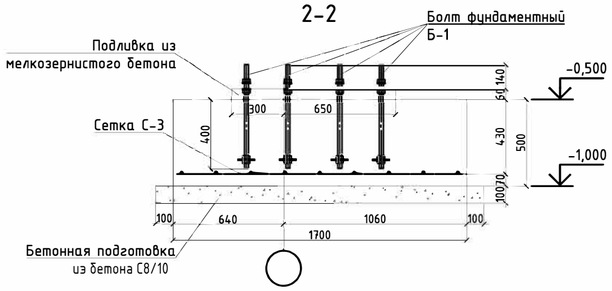

4-4

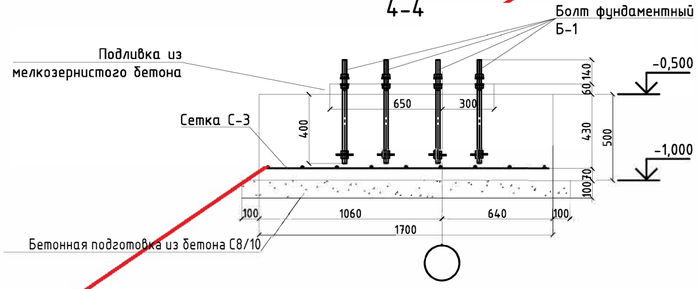

Фундамент монолитный Фм-6

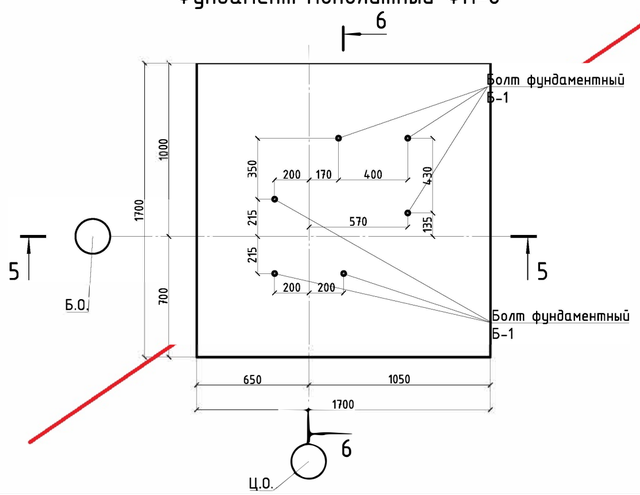

5-5

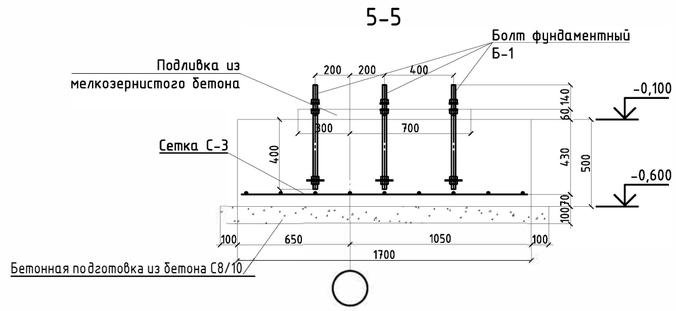

Спецификация

Поз.	Обозначение	Наименование	Кол.	Масса ед.,кг	Примечание
Фундамент монолитный Фм-4					
Б-1	ГОСТ24379.1-80	Болт 2.1.М24х600 ВСт3пс2	8	3.98	31.84
С-3	Лист КЖ-7	Сетка арматурная С-3	1	35.94	35.94
Материалы					
		Бетон класса С20/25,,W4,F75, м3	1.45		
		Бетон класса С20/25, м3	0.36		подг.
		Бетон класса С12/15, м3	0.034		подливка
Фундамент монолитный Фм-5					
Б-1	ГОСТ24379.1-80	Болт 2.1.М24х600 ВСт3пс2	8	3.98	31.84
С-3	Лист КЖ-7	Сетка арматурная С-3	1	35.94	35.94
Материалы					
		Бетон класса С20/25,,W4,F75, м3	1.45		
		Бетон класса С8/10, м3	0.36		подг.
		Бетон класса С12/15, м3	0.034		подливка
Фундамент монолитный Фм-6					
Б-1	ГОСТ24379.1-80	Болт 2.1.М24х600 ВСт3пс2	6	3.98	23.88
С-3	Лист КЖ-7	Сетка арматурная С-3	1	35.94	35.94
Материалы					
		Бетон класса С20/25,,W4,F75, м3	1.45		
		Бетон класса С8/10, м3	0.36		подг.
		Бетон класса С12/15, м3	0.047		подливка

1. Данный лист см. совместно с листом КЖ-1.
2. Расход дан на один элемент.

Изм.	Кол.уч.	Лист	Nдок.	Подпись	Дата
ГИП		Куанышева			12/18
ГАП		Полец			12/18
Проверил		Лукьянченко			12/18
Разработал		Турлубеков			12/18
Н.контр.		Бакитов			12/18

Привязан АННУЛИРОВАНО
Инженер Жакупов
Инв.№

ТП РК-4.416-416-6 (IВ, IIIА, IIIВ)-2018-КЖ

Модульное пожарное депо на 2 автомобиля из быстровозводимых конструкций для IВ, IIIА, IIIВ климатических подрайонов с обычными геологическими условиями

Модульное пожарное депо на 2 автомобиля

Стадия	Лист	Листов
РП	4	

Фундамент монолитный Фм-4, Фм-5, Фм-6

ТОО"Астанатехстройэксперт" ГСЛ 13003021 2018г.

Взам. инв. № | Подпись и дата | Инв.№ подл.

Копировал A2

Фундамент монолитный Фм-7

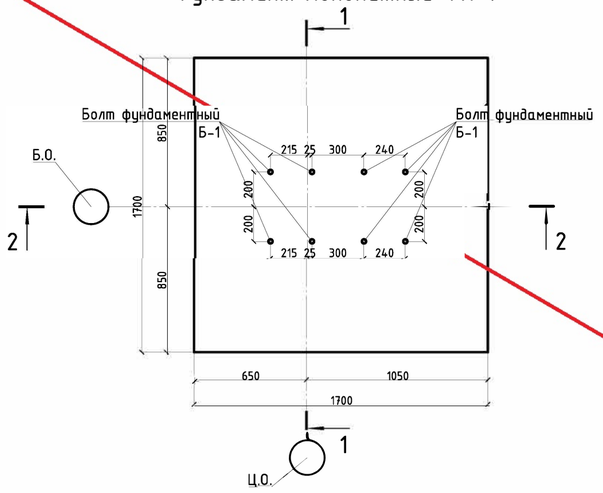

Фундамент монолитный Фм-8

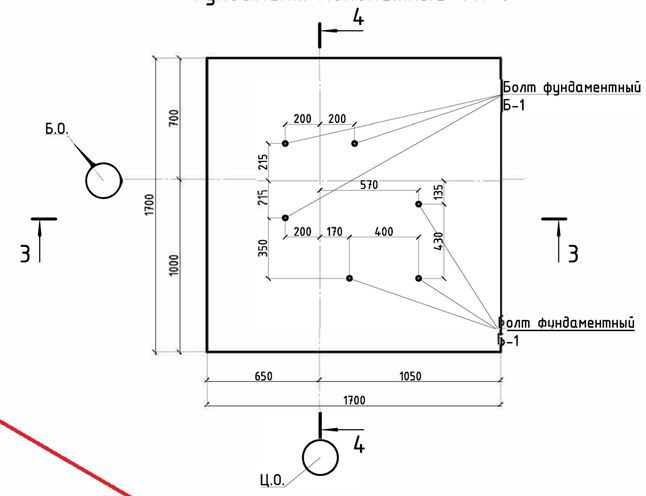

6-6

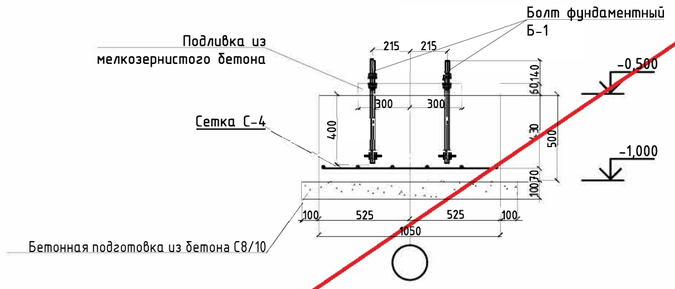

1-1

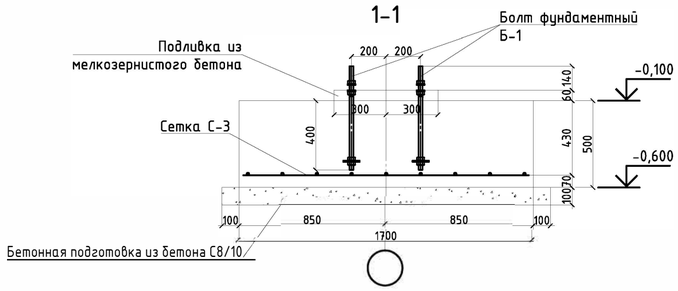

3-3

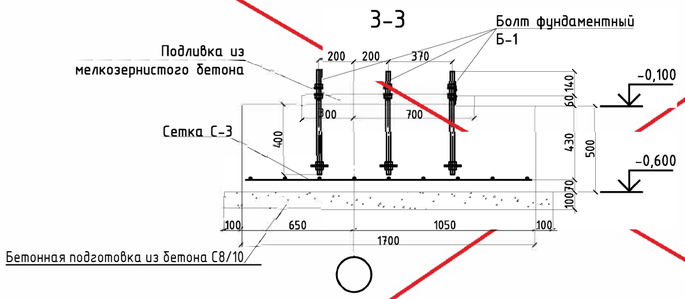

2-2

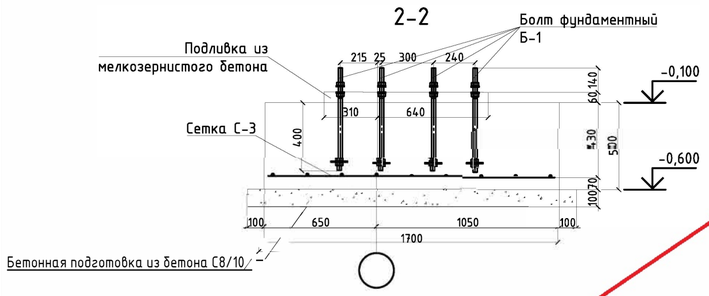

4-4

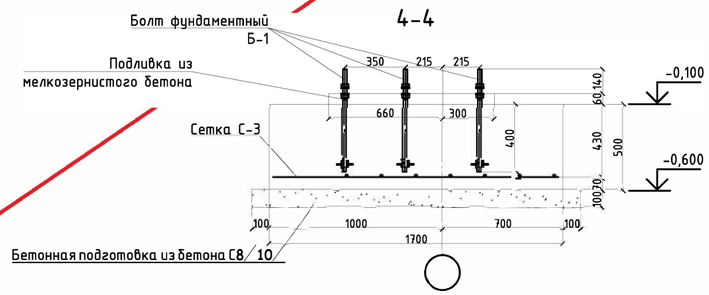

Фундамент монолитный Фм-9

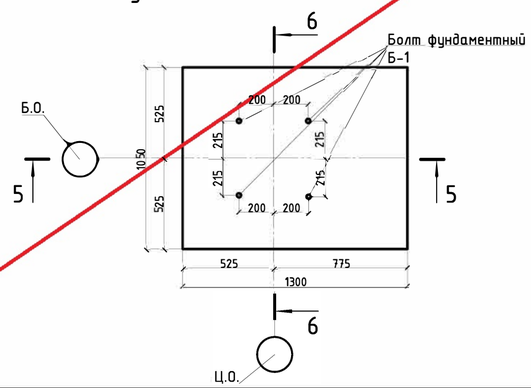

5-5

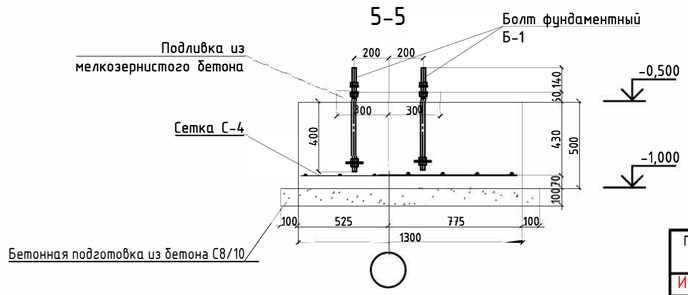

Спецификация

Поз.	Обозначение	Наименование	Кол.	Масса ед.,кг	Примечание
		Фундамент монолитный Фм-7			
Б-1	ГОСТ24379.1-80	Болт 2.1.М24х600. ВСт3пс2	8	3.98	31.84
С-3	Лист КЖ-7	Сетка арматурная С-3	1	35.94	35.94
		Материалы			
		Бетон класса С20/25,,W4,F75, м3	1.45		
		Бетон класса С8/10, м3	0.36		подг.
		Бетон класса С12/15, м3	0.034		подливка
		Фундамент монолитный Фм-8			
Б-1	ГОСТ24379.1-80	Болт 2.1.М24х600 ВСт3пс2	6	3.98	23.88
С-3	Лист КЖ-7	Сетка арматурная С-3	1	35.94	35.94
		Материалы			
		Бетон класса С20/25,,W4,F75, м3	1.45		
		Бетон класса С8/10, м3	0.36		подг.
		Бетон класса С12/15, м3	0.047		подливка
		Фундамент монолитный Фм-9			
Б-1	ГОСТ24379.1-80	Болт 2.1.М24х600 ВСт3пс2	4	3.98	15.92
С-4	Лист КЖ-7	Сетка арматурная С-4	1	17.55	17.55
		Материалы			
		Бетон класса С20/25,,W4,F75, м3	0.68		
		Бетон класса С8/10 м3	0.19		подг.
		Бетон класса С12/15, м3	0.047		подливка

1. Данный лист см. совместно с листом КЖ-1.
2. Расход дан на один элемент.

Взам. инв. №
Подпись и дата
Инв.№ подл.

Привязан АННУЛИРОВАНО
Инженер Жакупов

Изм.	Кол.уч.	Лист	Nдок.	Подпись	Дата
ГИП		Куанышева			12/18
ГАП		Полец			12/18
Проверил		Лукьянченко			12/18
Разработал		Турлубеков			12/18
Н.контр.		Бакитов			12/18

ТП РК-4-416-416-6 (IВ, IIIА, IIIВ)-2018-КЖ

Модульное пожарное депо на 2 автомобиля из быстровозводимых конструкций для IВ, IIIА, IIIВ климатических подрайонов с обычными геологическими условиями

Модульное пожарное депо на 2 автомобиля

Стадия	Лист	Листов
РП	5	

Фундамент монолитный Фм-7, Фм-8, Фм-9

ТОО"Астанатехстройэксперт" ГСЛ 13003021 2018г.

Копировал A2

Фундамент монолитный Фм-10

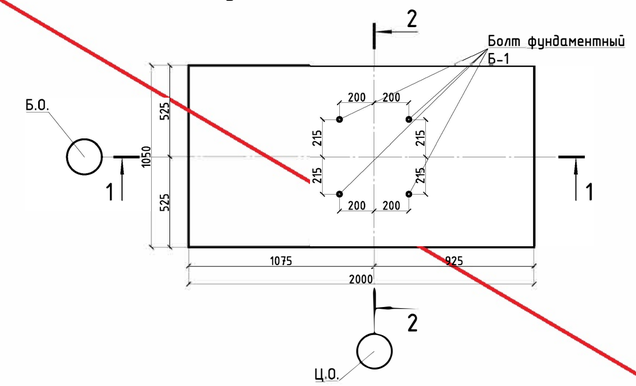

Фундамент монолитный Фм-11

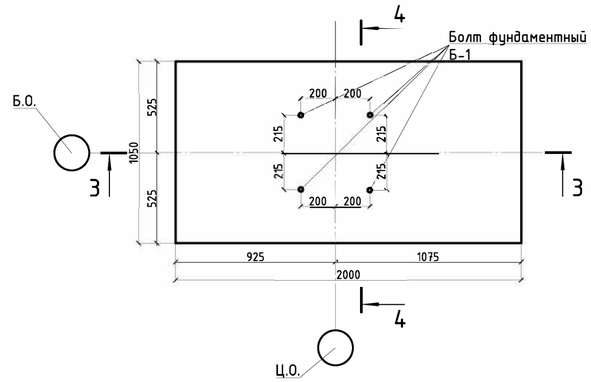

6-6

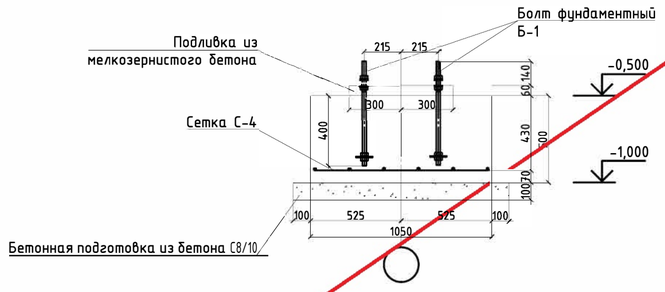

1-1

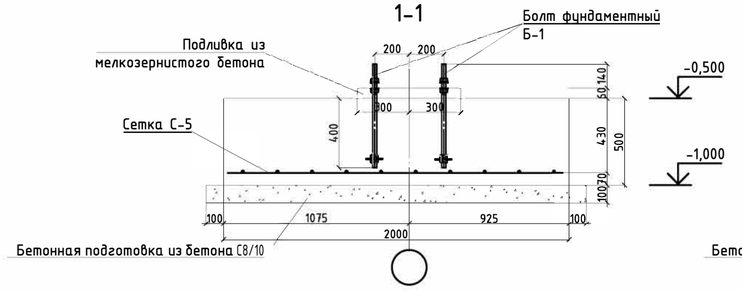

3-3

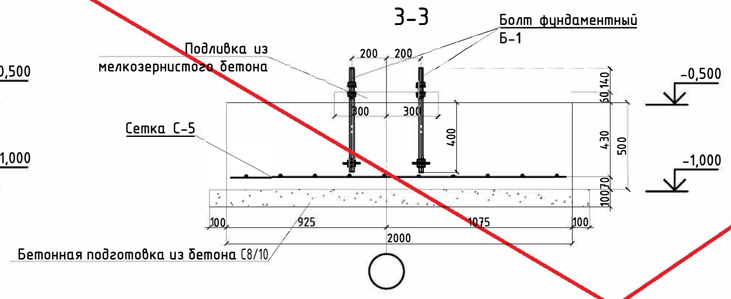

2-2

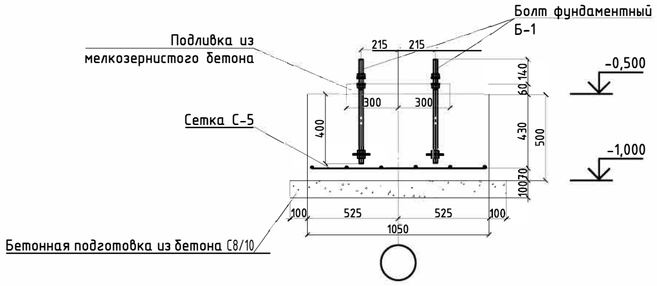

4-4

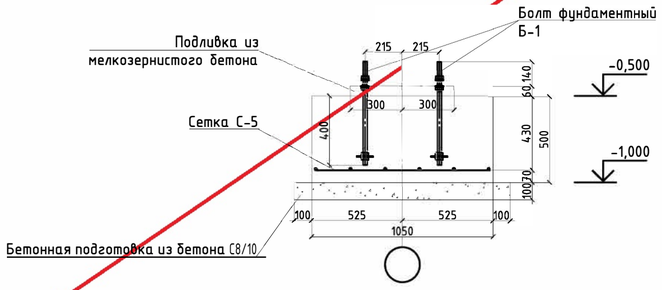

Фундамент монолитный Фм-12

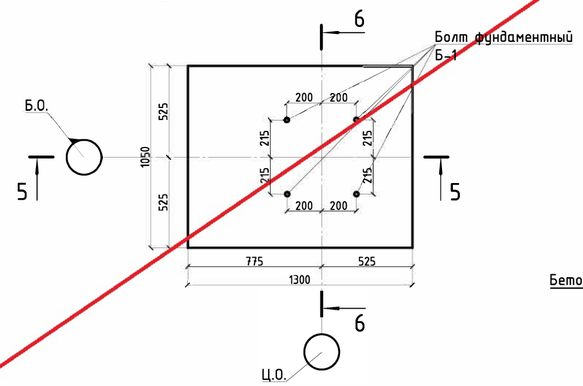

5-5

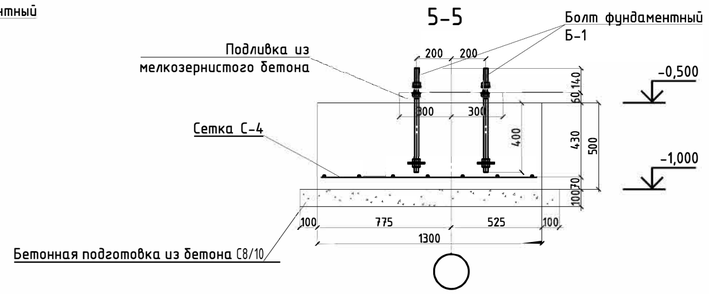

Спецификация

Поз.	Обозначение	Наименование	Кол.	Масса ед.,кг	Примечание
		Фундамент монолитный Фм-10			
Б-1	ГОСТ24379.1-2012	Болт 2.1.М24х600. ВСт3пс2	4	3.98	15.92
С-5	Лист КЖ-7	Сетка арматурная С-5	1	27.47	27.47
		Материалы			
		Бетон класса С20/25W4,F75, м3	1.05		
		Бетон класса С8/10, м3	0.28		подг.
		Бетон класса С12/15, м3	0.034		подливка
		Фундамент монолитный Фм-11			
Б-1	ГОСТ24379.1-2012	Болт 2.1.М24х600. ВСт3пс2	4	3.98	15.92
С-5	Лист КЖ-7	Сетка арматурная С-5	1	27.47	27.47
		Материалы			
		Бетон класса С20/25,,W4,F75, м3	1.05		
		Бетон класса С8/10, м3	0.28		подг.
		Бетон класса С12/15, м3	0.034		подливка
		Фундамент монолитный Фм-12			
Б-1	ГОСТ24379.1-80	Болт 2.1.М24х600 ВСт3пс2	4	3.98	15.92
С-4	Лист КЖ-7	Сетка арматурная С-4	1	17.55	17.55
		Материалы			
		Бетон класса С20/25,,W4,F75, м3	0.68		
		Бетон класса С8/10, м3	0,19		подг.
		Бетон класса С12/15, м3	0.047		подливка

1. Данный лист см. совместно с листом КЖ-1.
2. Расход дан на один элемент.

Взам. инв. №

Подпись и дата

Инв.№ подл.

Изм.	Кол.уч.	Лист	Nдок.	Подпись	Дата

Привязан АННУЛИРОВАНО

Инженер Жакупов

Инв.№

ГИП	Куанышева		12/18
ГАП	Полец		12/18
Проверил	Лукьянченко		12/18
Разработал	Турлубеков		12/18
Н.контр.	Бакитов		12/18

ТП РК-4.416-416-6 (IВ, IIIА, IIIВ)-2018-КЖ

Модульное пожарное депо на 2 автомобиля из быстровозводимых конструкций для IВ, IIIА, IIIВ климатических подрайонов с обычными геологическими условиями

Модульное пожарное депо на 2 автомобиля

Стадия	Лист	Листов
РП	6	

Фундамент монолитный Фм-10, Фм-11, Фм-12

ТОО"Астанатехстройэксперт" ГСЛ 13003021 2018г.

Копировал A2

Балка Фб-1 (опалубка)

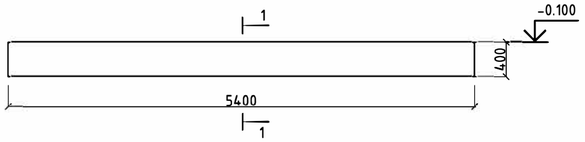

Балка Фб-2 (опалубка)

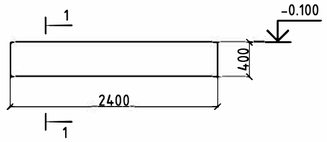

Балка Фб-3 (опалубка)

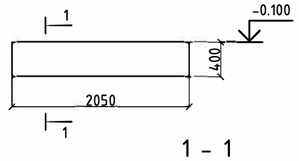

Балка Фб-1 (армирование)

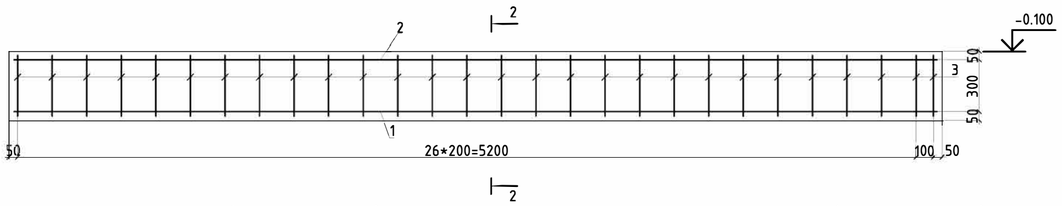

1 - 1

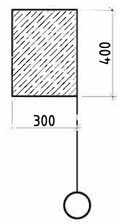

2 - 2

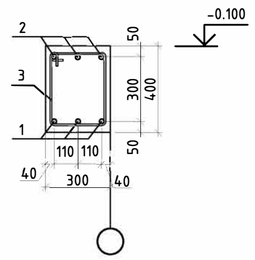

Балка Фб-2 (армирование)

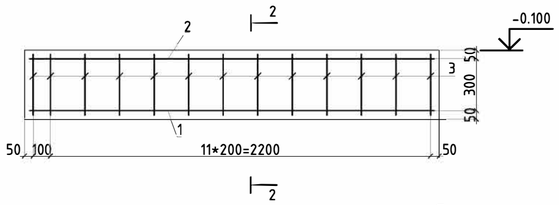

Балка Фб-3 (армирование)

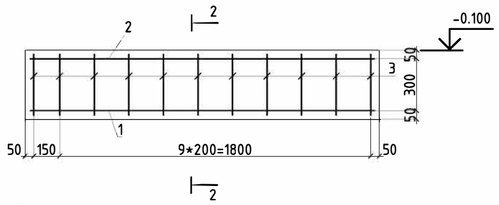

Ведомость деталей

Поз.	Эскиз
3 L=1220	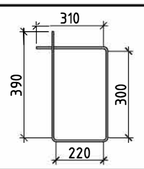

Сетка арматурная С-1

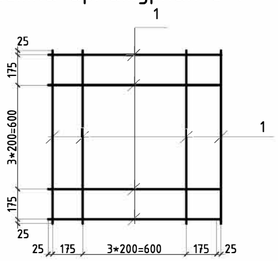

Сетка арматурная С-3

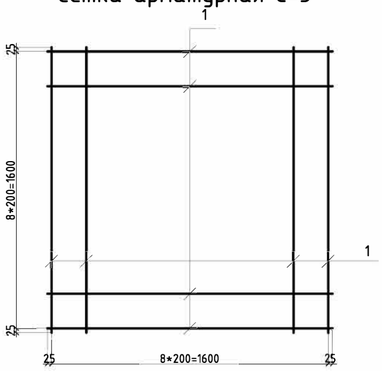

Сетка арматурная С-5

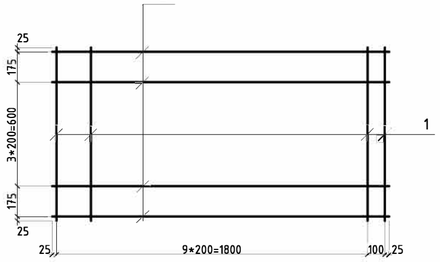

Сетка арматурная С-2

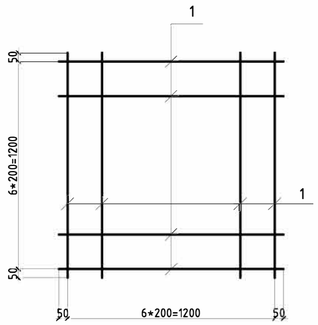

Сетка арматурная С-4

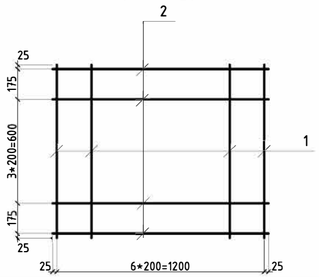

Спецификация

Поз.	Обозначение	Наименование	Кол.	Масса ед.,кг	Примечание
		Фундаментная балка Фб-1			
1	ГОСТ 34028-2016	Ф14 А400 , L= 5300	3	6.40	19.21
2	ГОСТ 34028-2016	Ф12 А400, L= 5300	3	4.71	14.12
3	см. ведомость деталей	Ф8 А240, L= 1220	28	0.48	13.49
		Материалы			
		Бетон класса С20/25, W4,F75, м3	0.65		
		Фундаментная балка Фб-2			
1	ГОСТ 34028-2016	Ф14 А400, L= 2300	3	2.78	8.34
2	ГОСТ 34028-2016	Ф12 А400, L= 2300	3	2.04	6.13
3	см. ведомость деталей	Ф8 А240, L= 1220	13	0.48	6.26
		Материалы			
		Бетон класса С20/25,W4,F75, м3	0.29		
		Фундаментная балка Фб-3			
1	ГОСТ 34028-2016	Ф14 А400, L= 1950	3	2.36	7.07
2	ГОСТ 34028-2016	Ф12 А400, L= 1950	3	1.73	5.19
3	см. ведомость деталей	Ф8 А240, L= 1220	11	0.48	5.30
		Материалы			
		Бетон класса С20/25,W4,F75, м3	0.25		

Спецификация

Поз.	Обозначение	Наименование	Кол.	Масса ед.,кг	Примечание
		Сетка арматурная С-1			
1	ГОСТ 34028-2016	Ф14 А400, L= 1000	12	1.21	14.52
		Сетка арматурная С-2			
1	ГОСТ 34028-2016	Ф14 А400 L= 1300	14	1.57	22.02
		Сетка арматурная С-3			
1	ГОСТ 34028-2016	Ф14 А400, L= 1650	18	2.00	35.94
		Сетка арматурная С-4			
1	ГОСТ 34028-2016	Ф14 А400, L= 1000	7	1.21	8.47
2	ГОСТ 34028-2016	Ф14 А400 L= 1250	6	1.51	9.08
		Сетка арматурная С-5			
1	ГОСТ 34028-2016	Ф14 А400, L= 1000	11	1.21	13.31
2	ГОСТ 34028-2016	Ф14 А400, L= 1950	6	2.36	14.16

1. Данный лист см. совместно с листом КЖ-1.
2. Расход дан на один элемент.
3. Расположение балок см. лист 2 - фундаменты.
4. Бетонные работы выполнять в соответствии с указаниями СН РК 5.03-01-2013 "НЕСУЩИЕ И ОГРАЖДАЮЩИЕ КОНСТРУКЦИИ" И СП РК 1.03-106-2012 "ОХРАНА ТРУДА И ТЕХНИКА БЕЗОПАСНОСТИ В СТРОИТЕЛЬСТВЕ".
5. В ведомости деталей размеры для хомутов даны по центру изгибов стержней

Ведомость расхода стали , кг.

Марка элемента	Изделия арматурные					Всего
	Арматура класса					
	А400			А240		
	ГОСТ 34028-2016					
	Ф12	Ф14	итого	Ф8	итого	
Фундаментная балка Фб-1	14.12	19.21	33.33	13.49	13.49	46.82
Фундаментная балка Фб-2	6.13	8.34	14.46	6.26	6.26	20.73
Фундаментная балка Фб-3	5.19	7.07	12.26	5.30	5.30	17.56

Взам. инв. №
Подпись и дата
Инв.№ подл.

Привязан 18724752
Инв.№

Инженер	Жакупов	ГИП	Куанышева		12/18
Гл.спец	Бекбагамбетова	ГАП	Полец		12/18
		Проверил	Лукьянченко		12/18
		Разработал	Турлубеков		12/18
		Н.контр.	Бакитов		12/18

Изм. | Кол.уч. | Лист | Nдок. | Подпись | Дата

ТП РК-4.416-416-6 (~~IВ, IIIА~~, IIIВ)-2018-КЖ

Модульное пожарное депо на 2 автомобиля из быстровозводимых конструкций для ~~IВ, IIIА~~, IIIВ климатических подрайонов с обычными геологическими условиями

Модульное пожарное депо на 2 автомобиля

Стадия	Лист	Листов
РП	7	

Фундаментные балки Фб-1, Фб-2, Фб-3. Сетки арматурные С-1, С-2, С-3, С-4, С-5

ТОО"Астанатехстройэксперт" ГСЛ 13003021 2018г.

Копировал A2

План смотровой ямы

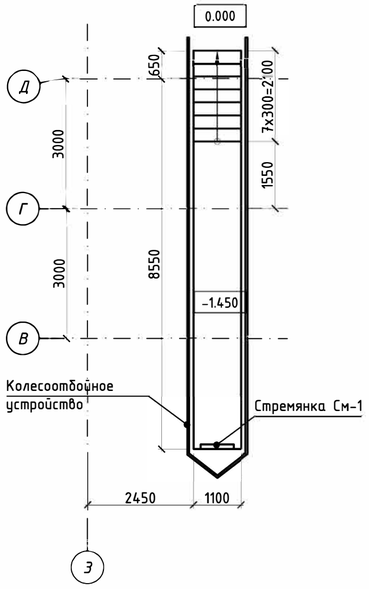

План стен смотровой ямы

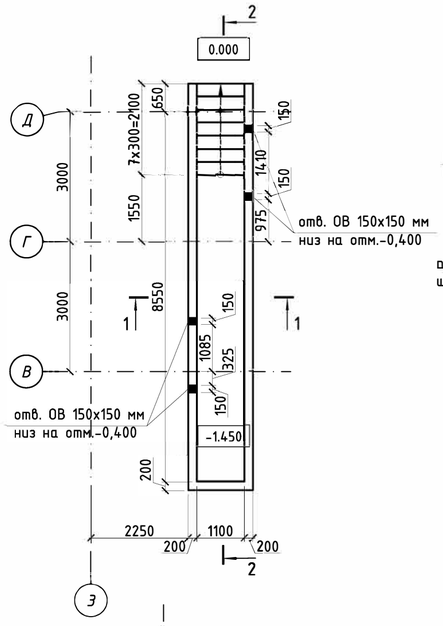

1-1

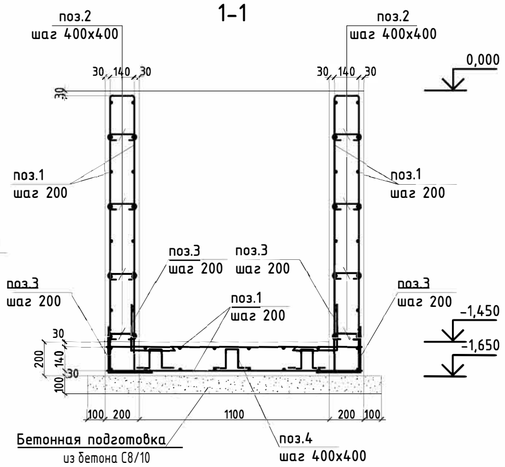

Сетка арматурная С-6

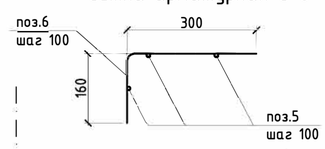

2-2

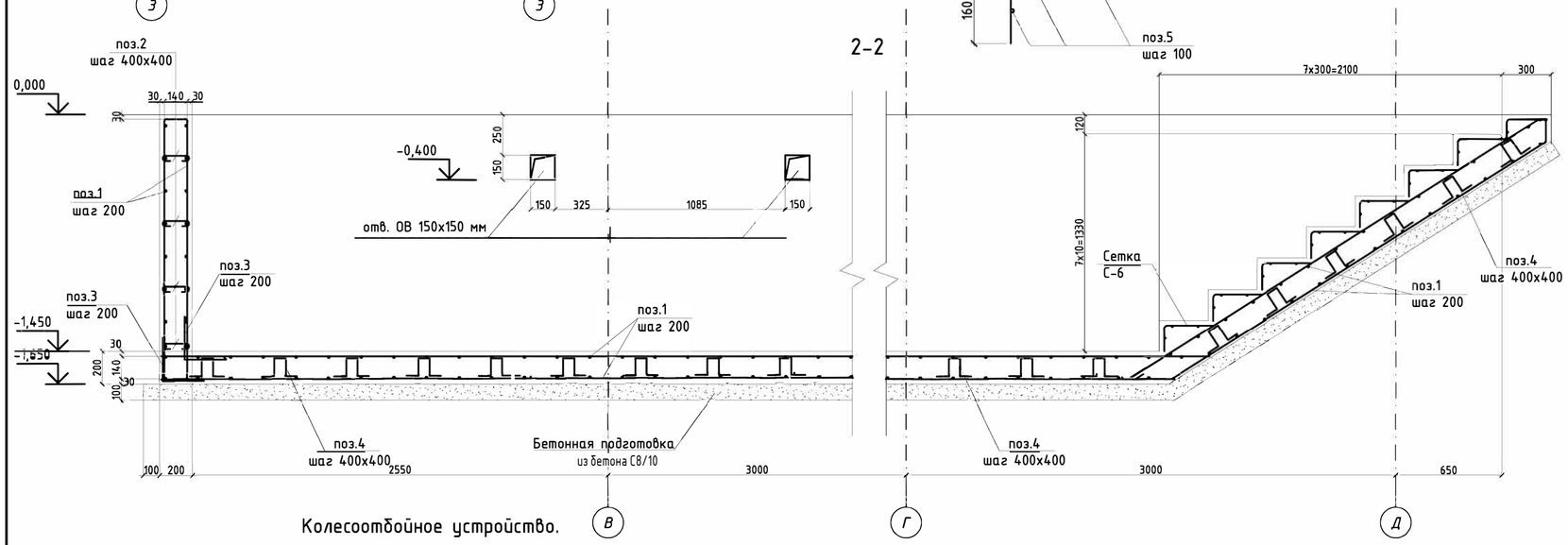

Колесоотбойное устройство.

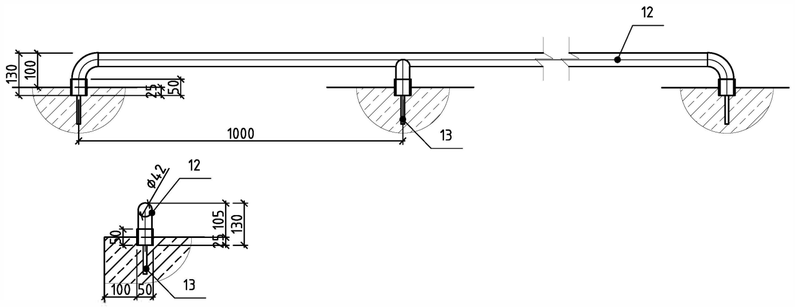

Вид - 1
М1:50

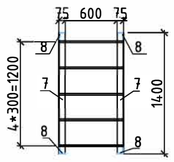

3-3
М 1:25

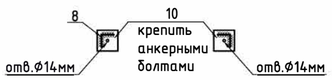

Стремянка См-1
М1:50

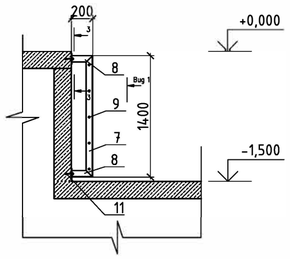

Спецификация

Поз.	Обозначение	Наименование	Кол.	Масса ед.,кг	Приме чание
		Смотровая яма			
1	ГОСТ 34028-2016	Ø12 А400, м.п.	956	0.888	848.5
2	см. ведомость деталей	Ø8 А240, L= 260	76	0.103	76.0
3	см. ведомость деталей	Ø12 А400 , L= 1000	77	0.888	68.4
4	см. ведомость деталей	Ø8 А240 , L= 880	38	0.348	13.2
С-6	см.данный лист	Сетка арматурная С-6	8	1.75	14.0
См-1	см.данный лист	Стремянка См-1	1	33.50	33.5
Ко-1	см.данный лист	Колесоотбойное устройство Ко-1	1	139.70	139.7
		Материалы			
		Бетон класса С16/20, м3	9.10		
		Бетон С8/10 , м3	7.31		

Спецификация

Поз.	Обозначение	Наименование	Кол.	Масса ед.,кг	Приме чание
		Сетка арматурная С-6			
5	ГОС 34028-2016	Ø6 А240, L= 1100	3	0.244	0.73
6	ГОСТ 34028-2016	Ø6 А240, L= 460	10	0.102	1.02
		Стремянка См-1			
7	ГОСТ 8509-93	Уголок 75х6 , L= 1400	2	9.630	19.3
8	ГОСТ 8509-93	Уголок 75х6 , L= 200	4	1.370	5.5
9	ГОСТ 34028-2016	Ø16 А400, L=7 1000	5	1.120	5.6
10	ГОСТ 103-2006	Полоса 6х120, L= 120	4	0.680	2.7
11	ГОСТ 28778-90	БСР 12х110 У3	4	0.100	0.4
		Колесоотбойное устройство Ко-1			
12	ГОСТ 8733-74	Труба 42х5 L= м.п.	25	4.6	111.7
13	ГОСТ 34028-2016	Ø16 А400, L= 700	25	1.120	28.0

Ведомость деталей

Поз.	Эскиз	Поз.	Эскиз
2	50 50 160	4	200 140 140 200 200
3	500 500		

1. Стены приямка окрасить масляной краской - 30м2
2. Все металлоконструкции соединить ручной электродуговой сваркой по ГОСТ 5264-80* электродами типа Э42 по ГОСТ 9467-75*.
3. Высоту катета сварного шва принять по наименьшей толщине свариваемых элементов, не менее чем 5мм.
4. После монтажа все стальные конструкции окрасить эмалью ПФ-115 по ГОСТ 6465-76 в два слоя по грунту ГФ 021 по ГОСТ 25124-82.

Ведомость расхода стали , кг.

Марка элемента	Изделия арматурные							Изделия закладаные						
	Арматура класса						Всего	Прокат марки						Всего
	А400			А240				С245						
	ГОСТ 34028-2016							ГОСТ 8509-93		ГОСТ 8733-74		ГОСТ 103-2006		
	Ø12	Ø16	итого	Ø6	Ø8	итого		L75х6	итого	42х5	итого	6х120	итого	
Смотровая яма	916.86	33.60	950.46	14.00	89.21	103.21	1053.67	24.74	24.74	111.70	111.70	2.70	2.70	139.14

Взам. инв. №

Подпись и дата

Инв.№ подл.

Привязан 18724752

Инженер Жакупов

Гл.спец Бекбагамбетова

Инв.№

Изм.	Кол.уч.	Лист	Nдок.	Подпись	Дата
ГИП		Куанышева			12/18
ГАП		Полец			12/18
Проверил		Лукьянченко			12/18
Разработал		Турлубеков			12/18
Н.контр.		Бакитов			12/18

ТП РК-4.416-416-6 (~~IВ, IIIА~~, IIIВ)-2018-КЖ

Модульное пожарное депо на 2 автомобиля из быстровозводимых конструкций для ~~IВ, IIIА~~, IIIВ климатических подрайонов с обычными геологическими условиями

Модульное пожарное депо на 2 автомобиля

Стадия	Лист	Листов
РП	8	

Устройство смотровой ямы. Колесоотбойное устройство. Спецификация.

ТОО"Астанатехстройэксперт" ГСЛ 13003021 2018г.

Копировал А2

Лоток монолитный Л-1

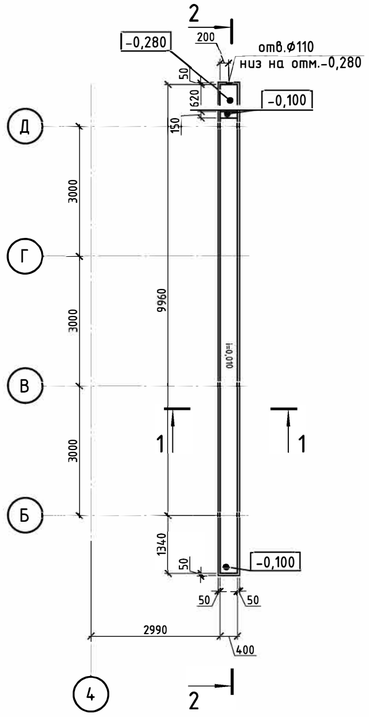

1-1

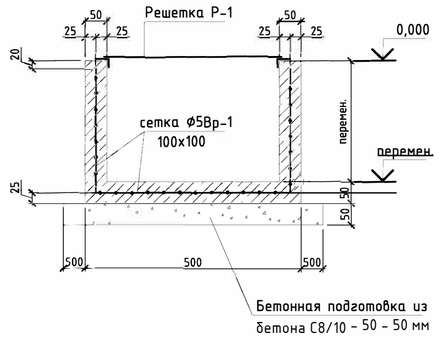

Решетка Р-1 (1 м.п.)

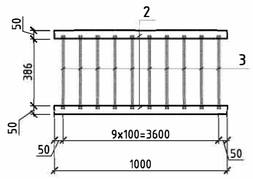

Спецификация

Поз.	Обозначение	Наименование	Кол.	Масса ед.,кг	Примечание
Лоток монолитный Л-1					
1	ГОСТ 23279-2012	Ø5 Вр-1 100х100, м2	10	2.67	27.5
Материалы					
		Бетон класса С20/25, м3	0.52		
		Бетон класса С8/10, м3	0.35		
Решетка Р-1 (расхоа на 1 п.м.)					
2	ГОСТ 8509-93	Уголок L50х5 , L= 1000	2	3.77	7.5
3	ГОСТ 34028-2016	Ø14 А400 , L= 430	10	0.52	5.2
Решетка Р-1(общее кол-во)					
Р-1	см. данный лист	Решетка Р-1, м.п.	11.3	12.70	143.5

2-2

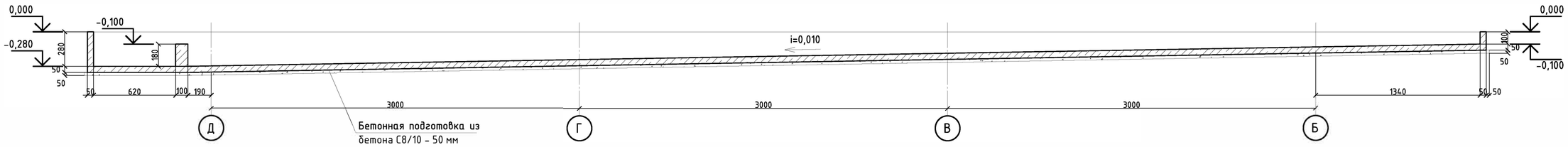

1. Данный лист см. совместно с листом КЖ-1.
2. Расход дан на один элемент.
3. Бетонные работы выполнять в соответствии с указаниями СН РК 5.03-07-2013 "НЕСУЩИЕ И ОГРАЖДАЮЩИЕ КОНСТРУКЦИИ" И СН РК 1.03-05-2011 "ОХРАНА ТРУДА И ТЕХНИКА БЕЗОПАСНОСТИ В СТРОИТЕЛЬСТВЕ".

Ведомость расхода стали , кг.

Марка элемента	Изделия арматурные			Изделия закладные					
	Арматура классс Вр-I ГОСТ 23279-2012		Всего	Арматура класса А400 ГОСТ 34028-2016		Всего	Прокат марки ВСт3кп2 ГОСТ 8509-93		Всего
	Ø5	итого		Ø14	итого		L50х5	итого	
Лоток монолитный Л-1	27.50	27.50	27.50	58.76	58.76	58.76	85.20	85.20	143.96

Изм.	Кол.уч.	Лист	Nдок.	Подпись	Дата

Привязан 18724752

Инв.№

ГИП	Куанышева			12/18
ГАП	Полец			12/18
Проверил	Лукьянченко			12/18
Разработал	Турлубеков			12/18
Н.контр.	Бакитов			12/18

Инженер Жакупов

Гл.спец Бекбагамбетова

ТП РК-4.416-416-6 (~~IВ, IIIА~~, IIIВ)-2018-КЖ

Модульное пожарное депо на 2 автомобиля из быстровозводимых конструкций для ~~IВ, IIIА~~, IIIВ климатических подрайонов с обычными геологическими условиями

Модульное пожарное депо на 2 автомобиля

Стадия	Лист	Листов
РП	9	

Лоток монолитный Л-1

ТОО"Астанатехстройэксперт" ГСЛ 13003021 2018г.

Взам. инв. № | Подпись и дата | Инв.№ подл.

Копировал A2

План на отм. 0.000

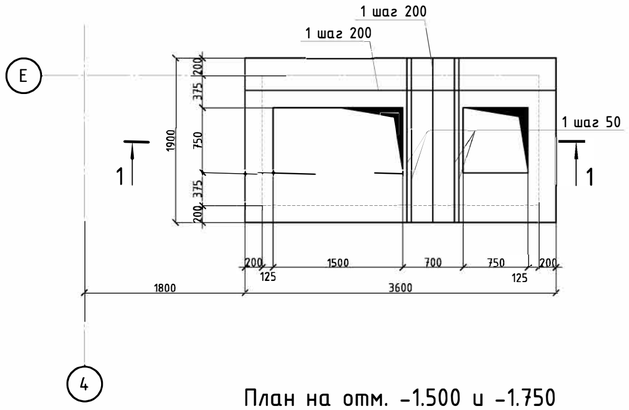

План на отм. -1.500 и -1.750

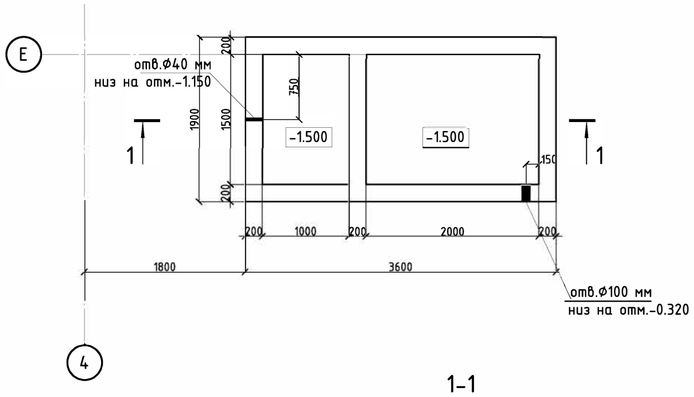

1-1

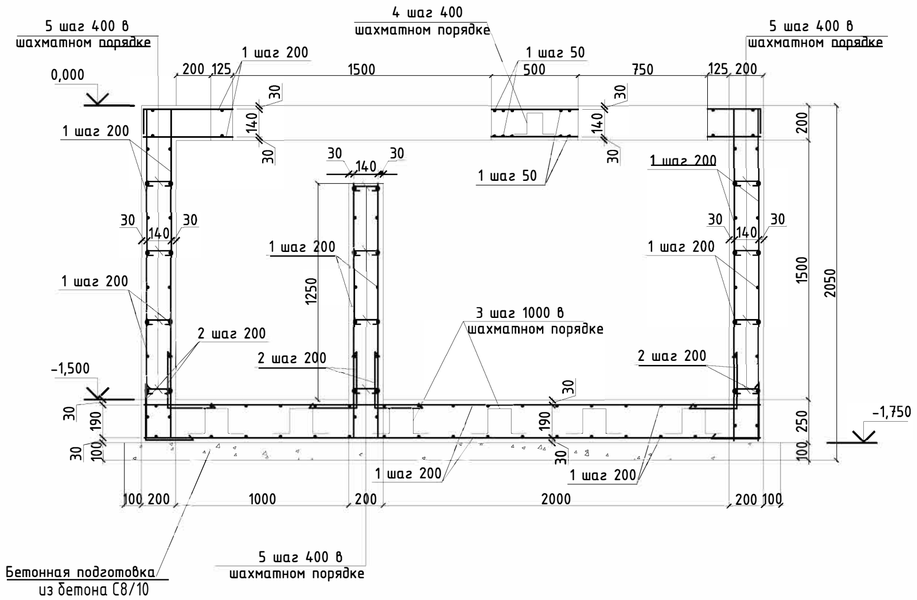

Зд-1

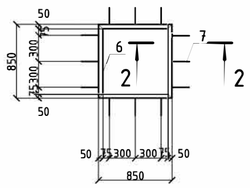

Зд-2

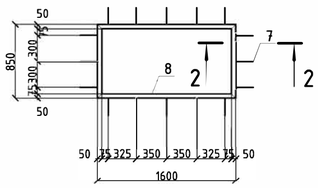

2-2

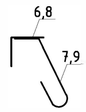

Щ-1

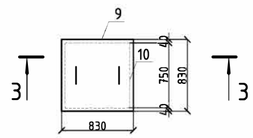

Щ-2

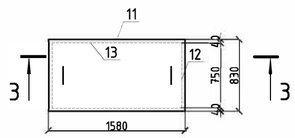

3-3

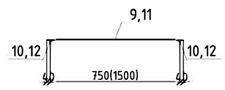

Ведомость деталей

Поз.	Эскиз
2	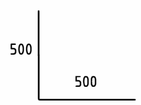
3	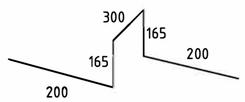
4	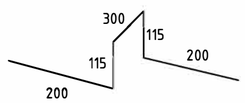
5	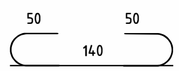
7	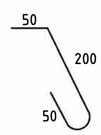

Спецификация

Поз.	Обозначение	Наименование	Кол.	Масса ед.,кг	Примечание
		Резервуар			
1	ГОСТ 34028-2016	Ø12 А400, м.п.	631	0.888	560.6
2	см. ведомость деталей	Ø12 А400, L= 1000	148	0.888	148.0
3	см. ведомость деталей	Ø8 А240, L= 1030	17	0.407	7.0
4	см. ведомость деталей	Ø8 А240, L= 930	13	0.395	5.1
5	см. ведомость деталей	Ø8 А240, L= 240	58	0.095	5.5
Зд-1		Закладная деталь Зд-1	1	24.8	
Зд-2		Закладная деталь Зд-2	1	34.5	
Щ-1		Щит Щ-1	1	22.60	
Щ-2		Щит Щ-2	1	36.60	
		Материалы			
		Бетон класса С16/20, м3	4.33		
		Бетон С8/10, м3	0.75		

Спецификация на закладные детали и щиты

Поз.	Обозначение	Наименование	Кол.	Масса ед.,кг	Примечание
		Закладная деталь Зд-1			
6	ГОСТ 8509-93	Уголок 50х5 , L= м.п.	3.4	3.770	12.8
7	см. ведомость деталей	Ø8 А240, L= 300	12	0.119	12.0
		Закладная деталь Зд-2			
8	ГОСТ 8509-93	Уголок 50х5 , L= м.п.	4.9	3.770	18.5
7	см. ведомость деталей	Ø8 А240, L= 300	16	0.119	16.0
		Съемный щит Щ-1			
9	ГОСТ 19903-2015	Лист 3х830 L= 830	1	18.8	18.8
10	ГОСТ 103-2006	Полоса 4х40, L= 750	4	0.950	3.8
		Съемный щит Щ-2			
11	ГОСТ 19903-2015	Лист 3х830 L= 1580	1	30.9	30.9
12	ГОСТ 103-2006	Полоса 4х40, L= 750	2	0.950	1.9
13	ГОСТ 103-2006	Полоса 4х40, L= 1500	2	1.890	3.8

Ведомость расхода стали , кг.

Марка элемента	Изделия арматурные					Изделия закладные									
	Арматура класса				Всего	Арматура класса		Всего	Прокат марки						Всего
	А400		А240			А240			ВСт3кп2						
	ГОСТ 34028-2016					ГОСТ 34028-2016			ГОСТ 8509-93		ГОСТ 19903-2015		ГОСТ 103-2006		
	Ø12	итого	Ø8	итого		Ø8	итого		L50x5	итого	3х830	итого	4х40	итого	
Резервуар	708.56	708.56	17.55	17.55	726.10	28.00	28.00	28.00	31.29	31.29	49.70	49.70	9.48	9.48	90.47

1. Данный лист см. совместно с листом КЖ-1.
2. Расход дан на один элемент.
3. Бетонные работы выполнять в соответствии с указаниями СН РК 5.03-07-2013 "НЕСУЩИЕ И ОГРАЖДАЮЩИЕ КОНСТРУКЦИИ" И СН РК 1.03-05-2011 "ОХРАНА ТРУДА И ТЕХНИКА БЕЗОПАСНОСТИ В СТРОИТЕЛЬСТВЕ".

Изм.	Кол.уч.	Лист	Nдок.	Подпись	Дата

ТП РК-4.416-416-6 (~~IB, IIIA~~, IIIB)-2018-КЖ

Модульное пожарное депо на 2 автомобиля из быстровозводимых конструкций для ~~IB, IIIA~~, IIIB климатических подрайонов с обычными геологическими условиями

ГИП	Куанышева		12/18
ГАП	Полец		12/18
Проверил	Лукьянченко		12/18
Разработал	Турлубеков		12/18
Н.контр.	Бакитов		12/18

Привязан 18724752

Инженер Жакупов

Гл.спец Бекбагамбетова

Инв.№

Модульное пожарное депо на 2 автомобиля

Стадия	Лист	Листов
РП	10	

Резервуар отстойник

ТОО"Астанатехстройэксперт" ГСЛ 13003021 2018г.

Взам. инв. № | Подпись и дата | Инв.№ подл.

Копировал A2

Схема расположения крылец и фундаментов под сплитера

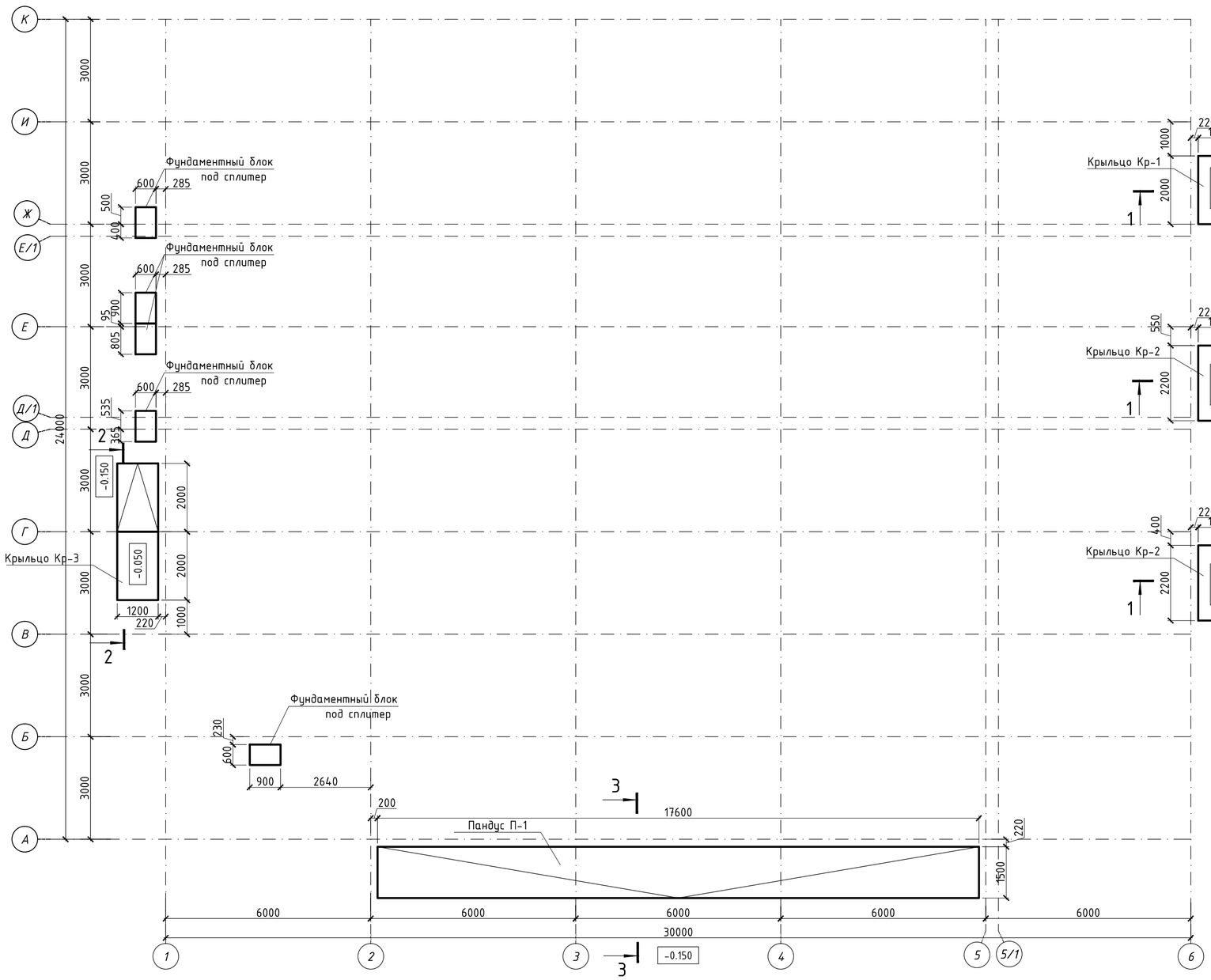

3-3

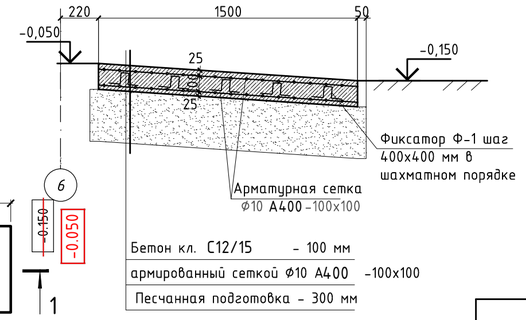

Схема устройства фундамента под сплитер

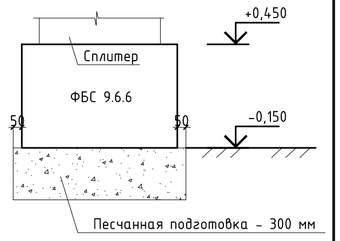

Ведомость деталей

Поз.	Эскиз
Ф-1	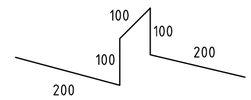

Спецификация

Поз.	Обозначение	Наименование	Кол.	Масса ед.,кг	Примечание
		Крыльцо Кр-1			
	ГОСТ 23279-2012	Ф5 Вр-1 100х100, м2	2.4	2.67	6.4
		Материалы			
		Бетон класса С12/15, W4, F75, м3	0.24		
		Песчанная подготовка 300мм, м3	0.82		
		Крыльцо Кр-2			
	ГОСТ 23279- 2012	Ф5 Вр-1 100х100, м2	2.6	2.67	7.0
		Материалы			
		Бетон класса С12/15, W4, F75, м3	0.26		
		Песчанная подготовка 300мм, м3	0.90		
		Крыльцо Кр-3			
	ГОСТ 23279- 2012	Ф5 Вр-1 100х100, м2	4.8	2.67	12.8
		Материалы			
		Бетон класса С12/15, W4, F75, м3	0.48		
		Песчанная подготовка 300мм, м3	0.16		
		Пандус П-1			
	ГОСТ 23279-2012	Ф10 А400 100х100, м2	554	0.62	342.1
Ф-1	См. ведомость деталей	Ф8 А240 , L= 700	66	0.28	18.2
		Материалы			
		Бетон класса С12/15, W4, F75, м3	2.64		
		Песчанная подготовка 300мм, м3	8.49		
		Фундаменты под сплитер			
	ГОСТ 13579- 2018	ФБС 9.6.6.	5	590	2950
		Материалы			
		Песчанная подготовка 300мм, м3	1.05		

1-1

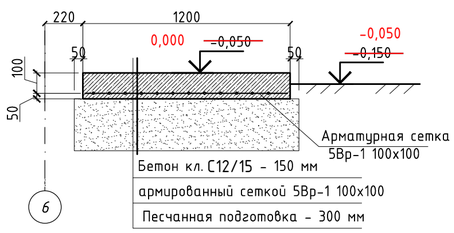

2-2

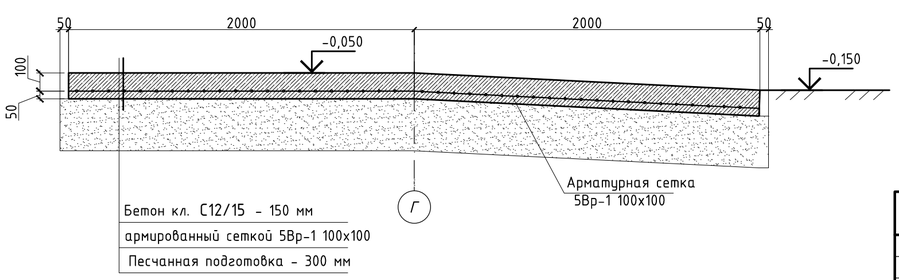

Изм.	Кол.уч.	Лист	Nдок.	Подпись	Дата	ТП РК-4.416-416-6 (~~IВ, IIIА,~~ IIIВ)-2018-КЖ
						Модульное пожарное депо на 2 автомобиля из быстровозводимых конструкций для ~~IВ, IIIА~~, IIIВ климатических подрайонов с обычными геологическими условиями
ГИП		Куанышева			12/18	Модульное пожарное депо на 2 автомобиля
ГАП		Полец			12/18	Стадия: РП; Лист: 11; Листов:
Проверил		Лукьянченко			12/18	Крыльца и фундаменты под сплиттера
Разработал		Турлубеков			12/18	ТОО"Астанатехстройэксперт" ГСЛ 13003021 2018г.
Н.контр.		Бакитов			12/18	

Привязан 18724752

Инженер Жакупов

Гл.спец Бекбагамбетова

Инв.№

Взам. инв. № | Подпись и дата | Инв.№ подл.

Копировал A2

Фундамент монолитный Фм-1

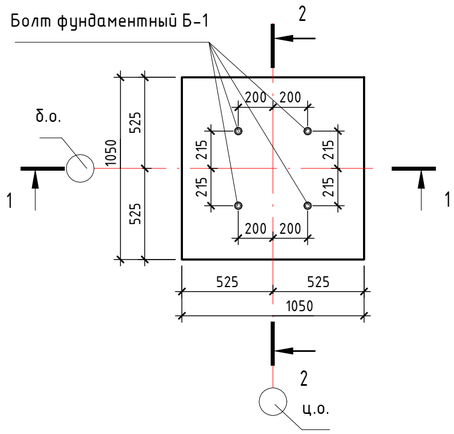

1 - 1

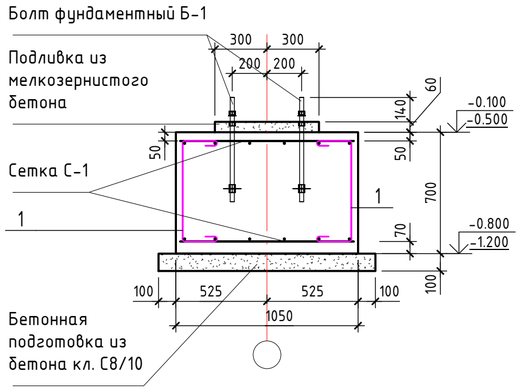

2 - 2

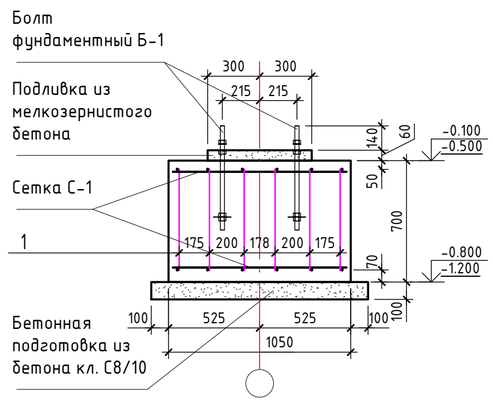

Фундамент монолитный Фм-2

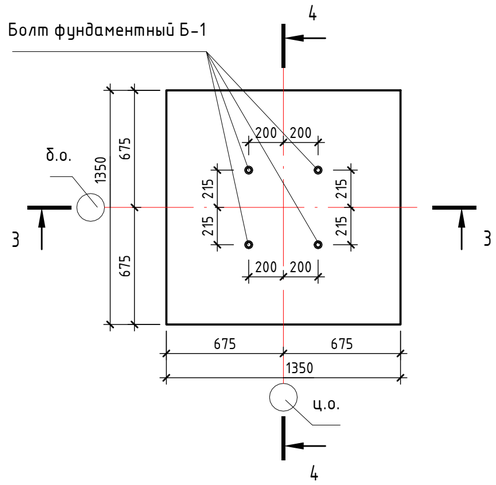

3 - 3

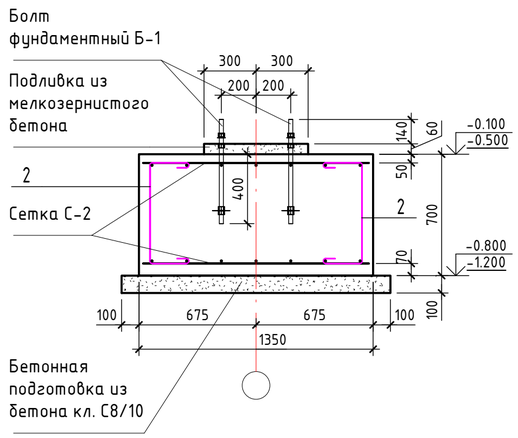

4 - 4

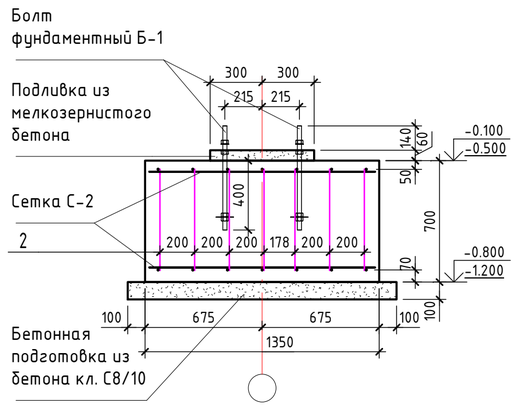

Спецификация

Марка Поз.	Обозначение	Наименование	Кол.	Масса ед. кг	Примеч.
		Фундамент монолитный Фм-1			
С-1	Лист КЖ-7	Сетка арматурная С-1	2	14.52	29,04
Б-1	ГОСТ 24379.1-2012	Болт 2.1 М24Х600 В Ст3пс2	4	3.98	15.92
		Детали			
1	см. ведомость деталей	Ø8 А240, L=1126 мм	12	0.44	5.34
		Материалы			
		Бетон класса С20/25, W4, F75, м3	0.77		
		Бетон класса С8/10, м3	0.16		подготовка
		Бетон класса С12/15, м3	0.02		подливка
		Фундамент монолитный Фм-2			
С-2	Лист КЖ-7	Сетка арматурная С-2	2	22,02	44.04
Б-1	ГОСТ 24379.1-2012	Болт 2.1 М24Х600 В Ст3пс2	4	3.98	15.92
		Детали			
2	см. ведомость деталей	Ø8 А240, L=1176 мм	14	0.46	6.50
		Материалы			
		Бетон класса С20/25, W4, F75, м3	1.28		
		Бетон класса С8/10, м3	0.24		подготовка
		Бетон класса С12/15, м3	0.02		подливка

Ведомость деталей

Поз.	Эскиз
1 L=1126 мм	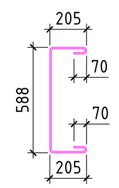
2 L=1176 мм	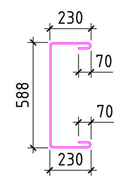

Размеры даны по наружней грани

1. Данный лист смотреть совместно с листом КЖ-1
2. Расход дан на один элемент

Изм.	Кол.уч.	Лист	№ док.	Подпись	Дата
Разработал		Жакупов			
Проверил		Бекбагамбетова			
ГИП		Шуиншалин			

18724752- КЖ

Строительство комплекса пожарного депо на 2 автомобиля в с.Мартук, Мартукского района, Актюбинской области

Пожарное депо на 2 автомобиля

Стадия	Лист	Листов
РП	12	

Фундамент монолитный Фм-1, Фм-2.

ПрК "Актюбгражданпроект" г. Актобе

Согласовано

Взам. инв. №

Подп. и дата

Инв. № подл.

Формат

Фундамент монолитный Фм-3

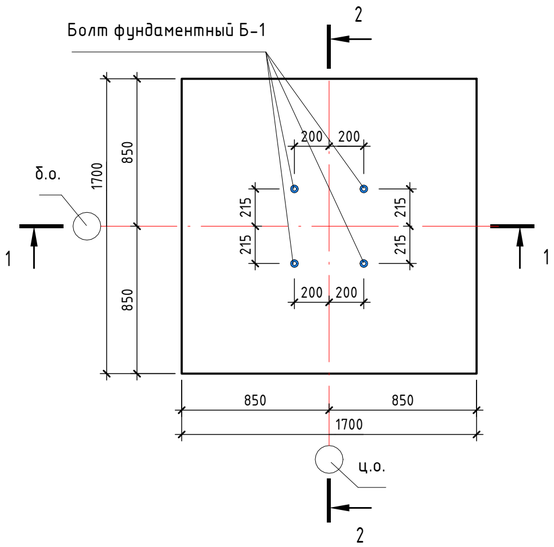

1 - 1

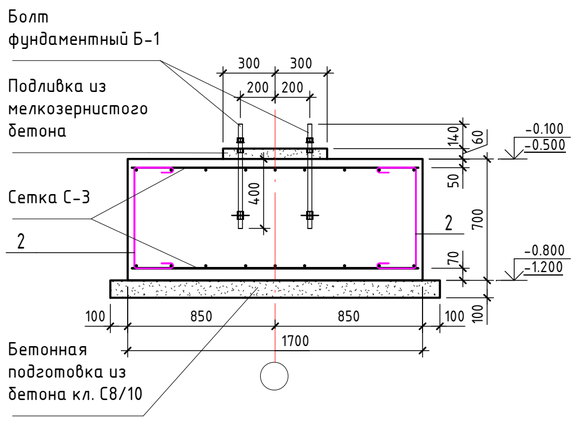

2 - 2

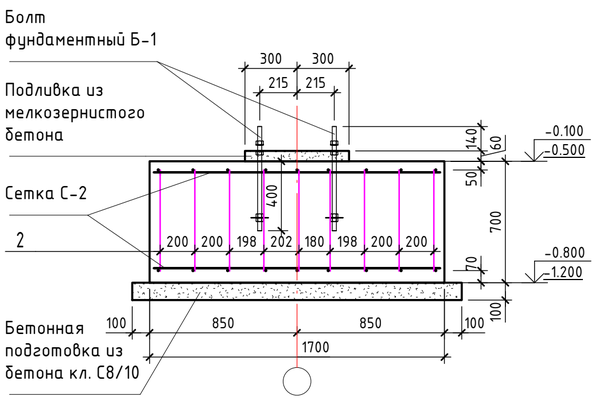

Фундамент монолитный Фм-4

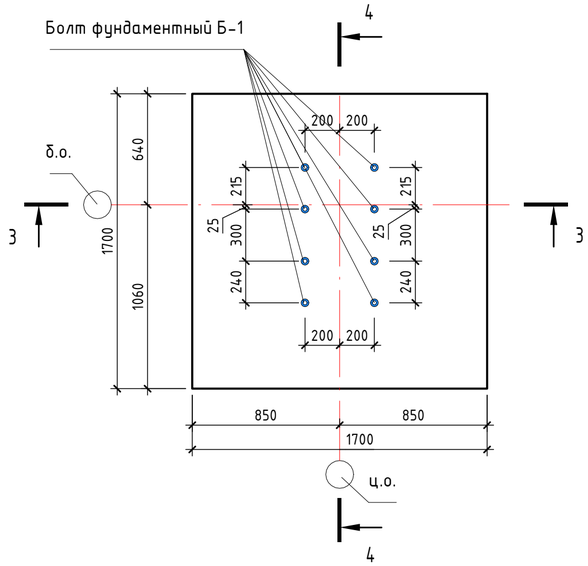

3 - 3

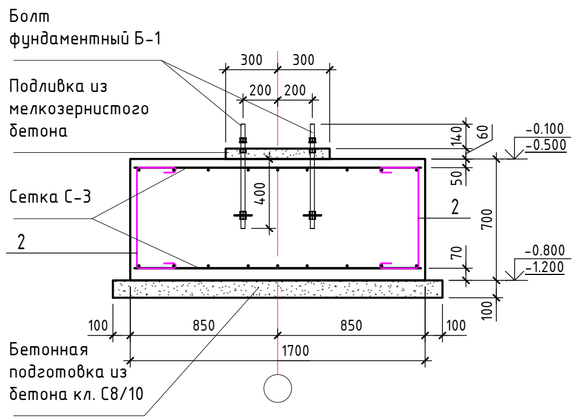

4 - 4

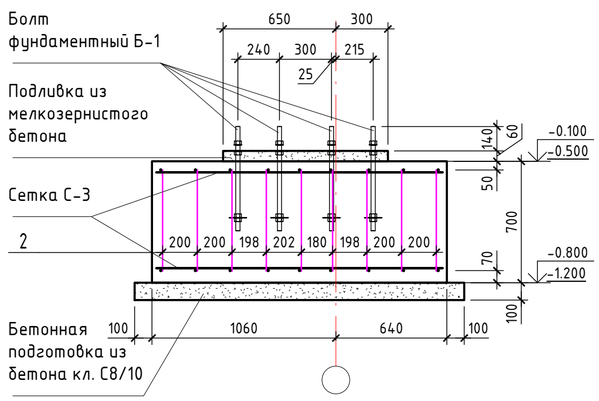

Спецификация

Марка Поз.	Обозначение	Наименование	Кол.	Масса ед. кг	Примеч.
		Фундамент монолитный Фм-3			
С-3	Лист КЖ-7	Сетка арматурная С-3	2	35.94	71.88
Б-1	ГОСТ 24379.1-2012	Болт 2.1 М24Х600 В Ст3пс2	4	3.98	15.92
		Детали			
2	см. ведомость деталей	Ø8 А240, L=1176 мм	18	0.46	8.36
		Материалы			
		Бетон класса С20/25, W4, F75, м3	2.02		
		Бетон класса С8/10, м3	0.36		подготовка
		Бетон класса С12/15, м3	0.02		подливка
		Фундамент монолитный Фм-4			
С-3	Лист КЖ-7	Сетка арматурная С-3	2	35.94	71.88
Б-1	ГОСТ 24379.1-2012	Болт 2.1 М24Х600 В Ст3пс2	8	3.98	31.84
		Детали			
2	см. ведомость деталей	Ø8 А240, L=1176 мм	18	0.46	8.36
		Материалы			
		Бетон класса С20/25, W4, F75, м3	2.02		
		Бетон класса С8/10, м3	0.36		подготовка
		Бетон класса С12/15, м3	0.03		подливка

Ведомость деталей

Поз.	Эскиз
2 L=1176 мм	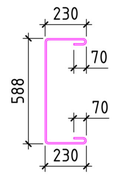

Размеры даны по наружней грани

1. Данный лист смотреть совместно с листом КЖ-1
2. Расход дан на один элемент

Изм.	Кол.уч.	Лист	№ док.	Подпись	Дата	18724752- КЖ		
						Строительство комплекса пожарного депо на 2 автомобиля в с.Мартук, Мартукского района, Актюбинской области		
Разработал		Жакупов				Пожарное депо на 2 автомобиля	Стадия	Лист	Листов
Проверил		Бекбагамбетова					РП	13	
ГИП		Шуиншалин							
						Фундамент монолитный Фм-3, Фм-4.	ПрК "Актюбгражданпроект" г. Актобе	

Согласовано

Взам. инв. №

Подп. и дата

Инв. № подл.

Формат

Фундамент монолитный Фм-5

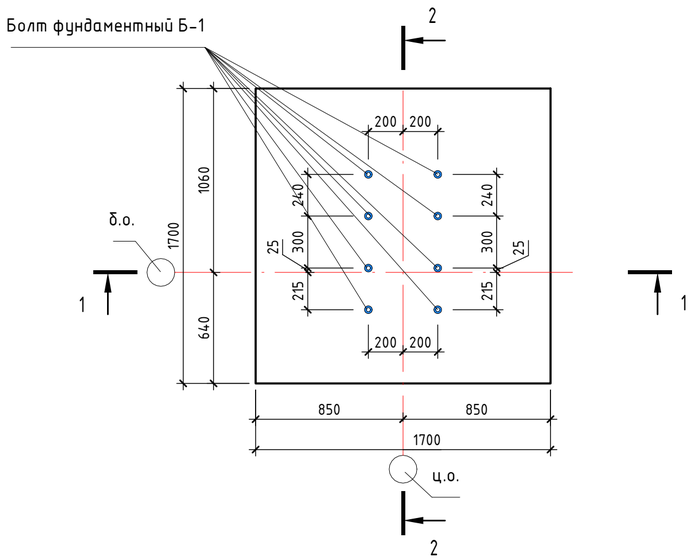

Фундамент монолитный Фм-6

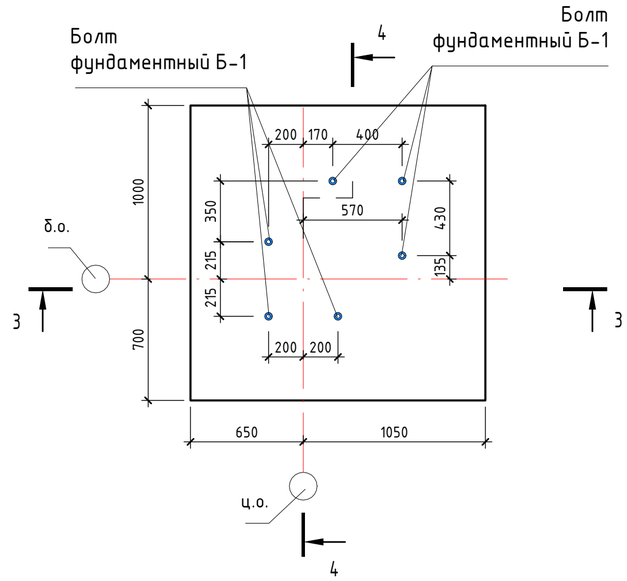

1 - 1

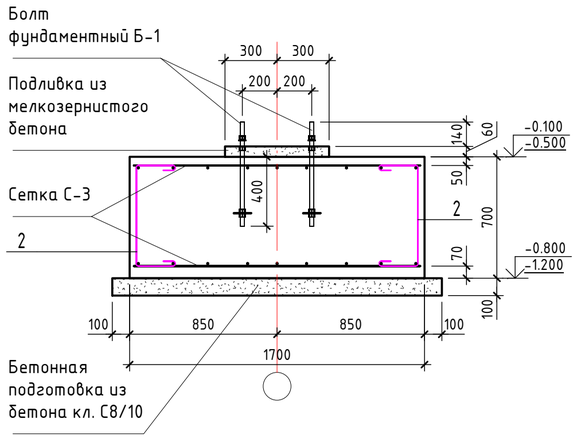

3 - 3

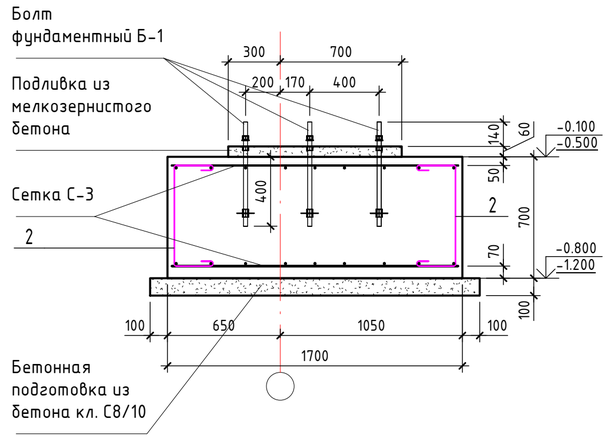

2 - 2

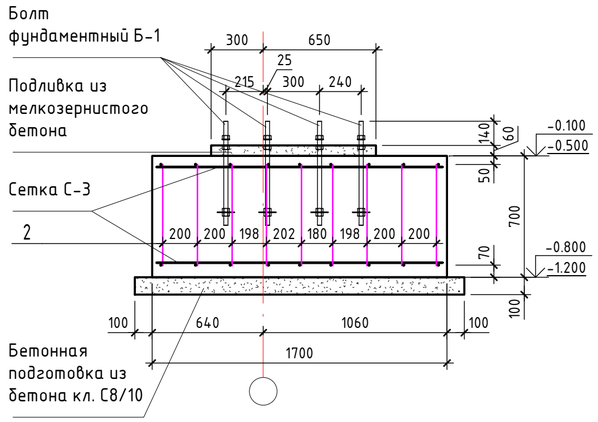

4 - 4

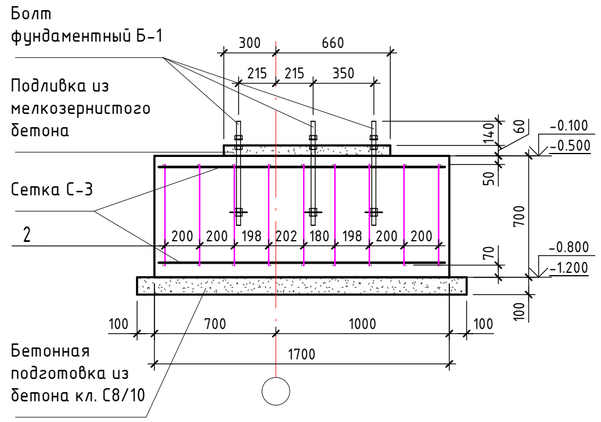

Спецификация

Марка Поз.	Обозначение	Наименование	Кол.	Масса ед. кг	Примеч.
		Фундамент монолитный Фм-5			
С-3	Лист КЖ-7	Сетка арматурная С-3	2	35.94	71.88
Б-1	ГОСТ 24379.1-2012	Болт 2.1 М24Х600 В Ст3пс2	8	3.98	31.84
		Детали			
2	см. ведомость деталей	Ø8 А240, L=1176 мм	18	0.46	8.36
		Материалы			
		Бетон класса С20/25, W4, F75, м3	2.02		
		Бетон класса С8/10, м3	0.36		подготовка
		Бетон класса С12/15, м3	0.03		подливка
		Фундамент монолитный Фм-6			
С-3	Лист КЖ-7	Сетка арматурная С-3	2	35.94	71.88
Б-1	ГОСТ 24379.1-2012	Болт 2.1 М24Х600 В Ст3пс2	6	3.98	23.88
		Детали			
2	см. ведомость деталей	Ø8 А240, L=1176 мм	18	0.46	8.36
		Материалы			
		Бетон класса С20/25, W4, F75, м3	2.02		
		Бетон класса С8/10, м3	0.36		подготовка
		Бетон класса С12/15, м3	0.06		подливка

Ведомость деталей

Поз.	Эскиз
2 L=1176 мм	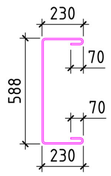

Размеры даны по наружней грани

1. Данный лист смотреть совместно с листом КЖ-1
2. Расход дан на один элемент

Изм.	Кол.уч.	Лист	№ док.	Подпись	Дата	18724752- КЖ		
						Строительство комплекса пожарного депо на 2 автомобиля в с.Мартук, Мартукского района, Актюбинской области		
Разработал		Жакупов				Пожарное депо на 2 автомобиля	Стадия	Лист	Листов
Проверил		Бекбагамбетова					РП	14	
ГИП		Шуиншалин				Фундамент монолитный Фм-5, Фм-6.	ПрК "Актюбгражданпроект" г. Актобе		

Согласовано

Взам. инв. №

Подп. и дата

Инв. № подл.

Формат

Фундамент монолитный Фм-7

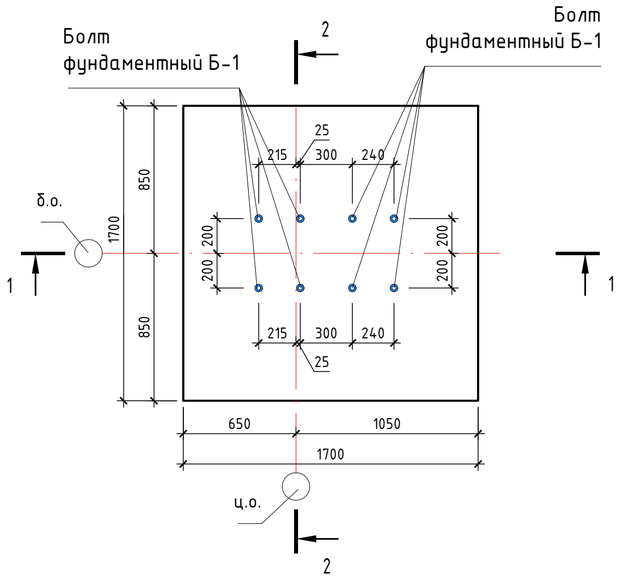

Фундамент монолитный Фм-8

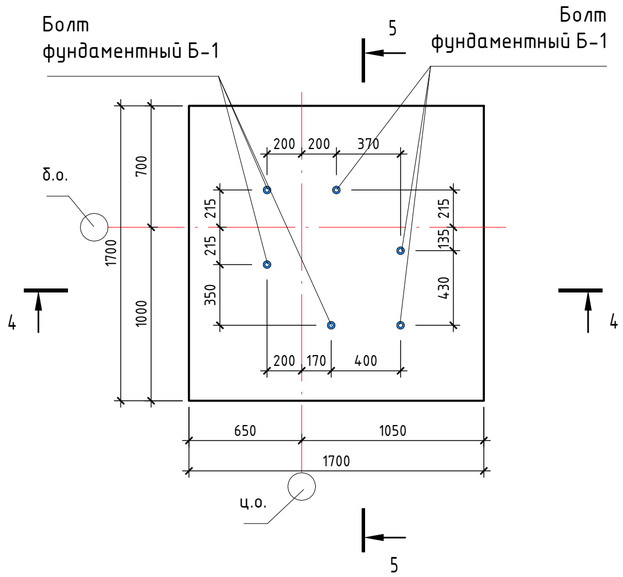

Спецификация

Марка Поз.	Обозначение	Наименование	Кол.	Масса ед. кг	Примеч.
		Фундамент монолитный Фм-7			
С-3	Лист КЖ-7	Сетка арматурная С-3	2	35.94	71.88
Б-1	ГОСТ 24379.1-2012	Болт 2.1 М24Х600 В Ст3пс2	8	3.98	31.84
		Детали			
2	см. ведомость деталей	Ø8 А240, L=1176 мм	18	0.46	8.36
		Материалы			
		Бетон класса С20/25, W4, F75, м3	2.02		
		Бетон класса С8/10, м3	0.36		подготовка
		Бетон класса С12/15, м3	0.03		подливка
		Фундамент монолитный Фм-8			
С-3	Лист КЖ-7	Сетка арматурная С-3	2	35.94	71.88
Б-1	ГОСТ 24379.1-2012	Болт 2.1 М24Х600 В Ст3пс2	6	3.98	23.88
		Детали			
2	см. ведомость деталей	Ø8 А240, L=1176 мм	18	0.46	8.36
		Материалы			
		Бетон класса С20/25, W4, F75, м3	2.02		
		Бетон класса С8/10, м3	0.36		подготовка
		Бетон класса С12/15, м3	0.06		подливка

1 - 1

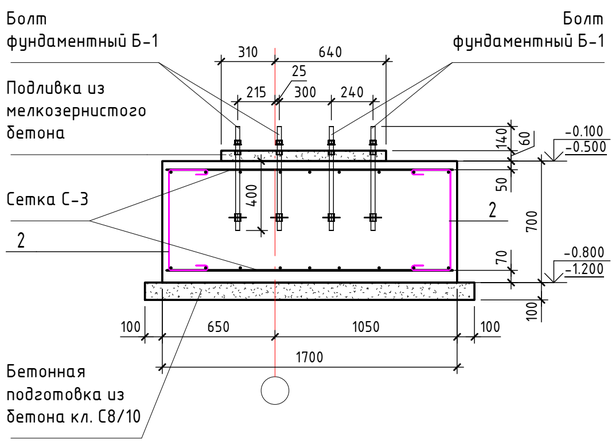

4 - 4

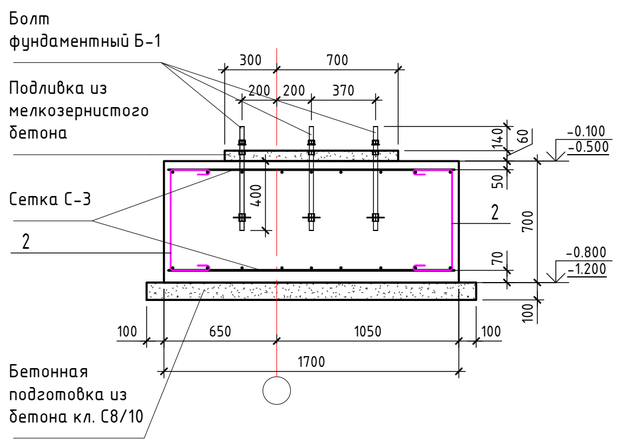

2 - 2

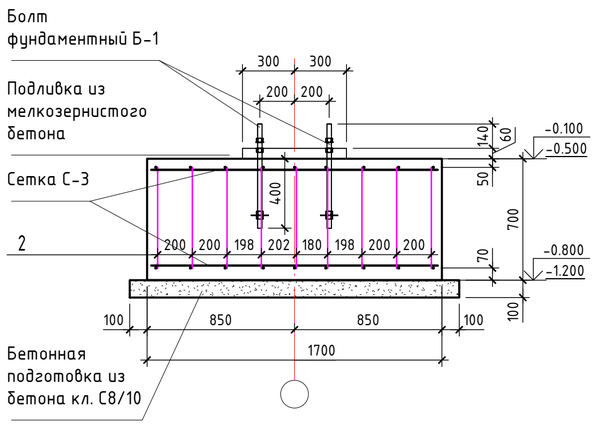

5 - 5

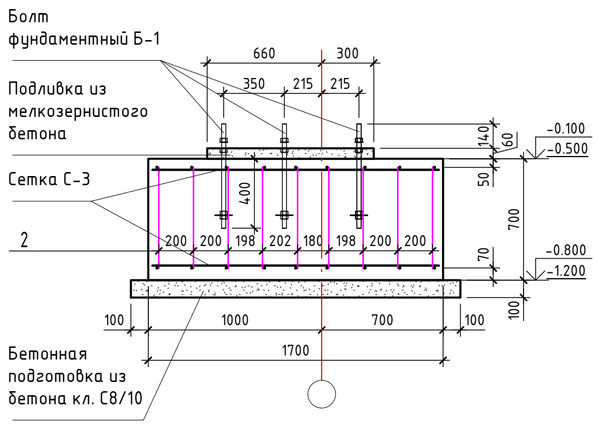

Ведомость деталей

Поз.	Эскиз
2 L=1176 мм	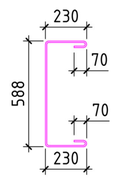

Размеры даны по наружней грани

1. Данный лист смотреть совместно с листом КЖ-1
2. Расход дан на один элемент

Изм.	Кол.уч.	Лист	№ док.	Подпись	Дата	18724752- КЖ		
						Строительство комплекса пожарного депо на 2 автомобиля в с.Мартук, Мартукского района, Актюбинской области		
Разработал		Жакупов				Пожарное депо на 2 автомобиля	Стадия	Лист	Листов
Проверил		Бекбагамбетова					РП	15	
ГИП		Шуиншалин				Фундамент монолитный Фм-7, Фм-8.	ПрК "Актюбгражданпроект" г. Актобе		

Согласовано

Взам. инв. №

Подп. и дата

Инв. № подл.

Формат

Фундамент монолитный Фм-9

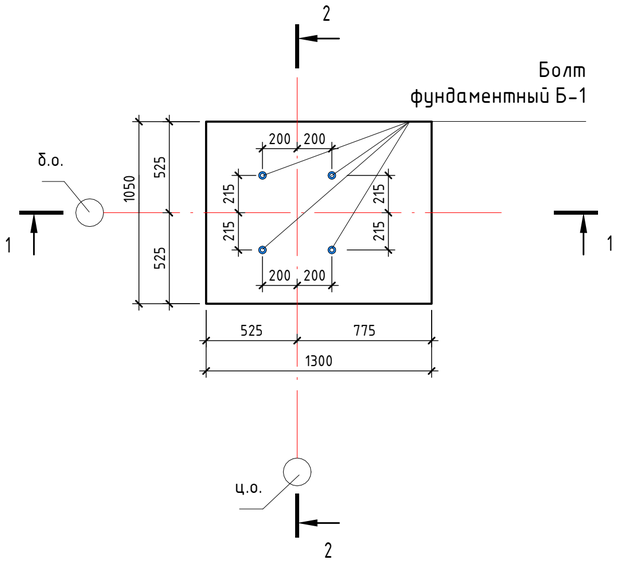

Фундамент монолитный Фм-10

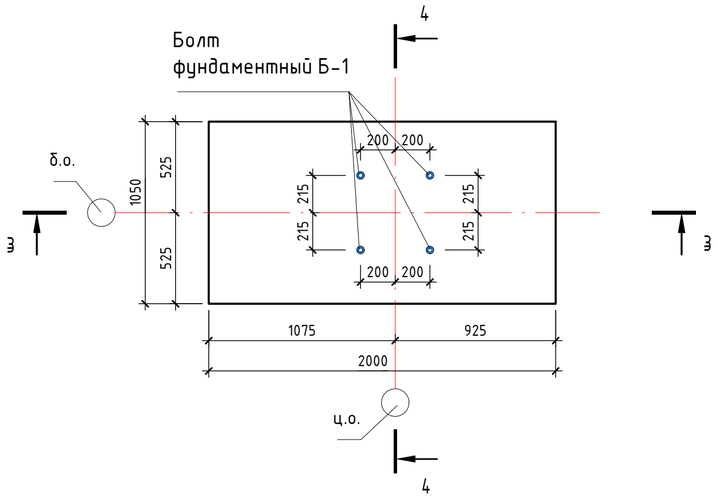

1 - 1

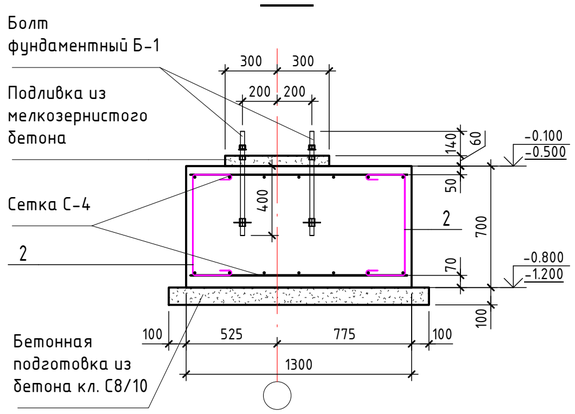

3 - 3

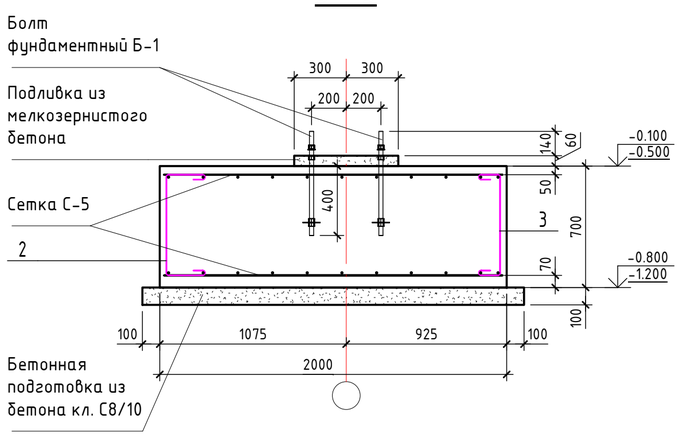

2 - 2

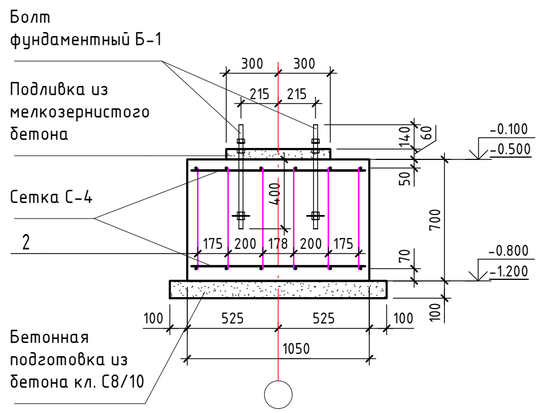

4 - 4

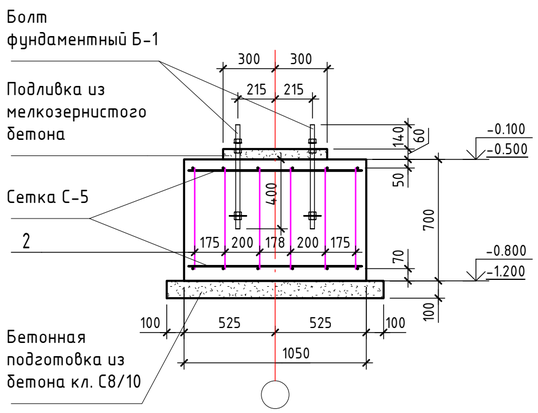

Спецификация

Марка Поз.	Обозначение	Наименование	Кол.	Масса ед. кг	Примеч.
		Фундамент монолитный Фм-9			
С-4	Лист КЖ-7	Сетка арматурная С-4	2	17.55	35.1
Б-1	ГОСТ 24379.1-2012	Болт 2.1 М24Х600 В Ст3пс2	4	3.98	15.92
		Детали			
2	см. ведомость деталей	Ø8 А240, L=1176 мм	12	0.46	5.57
		Материалы			
		Бетон класса С20/25, W4, F75, м3	0.96		
		Бетон класса С8/10, м3	0.19		подготовка
		Бетон класса С12/15, м3	0.02		подливка
		Фундамент монолитный Фм-10			
	Лист КЖ-7	Сетка арматурная С-5	2	27.47	54.94
Б-1	ГОСТ 24379.1-2012	Болт 2.1 М24Х600 В Ст3пс2	4	3.98	15.92
		Детали			
2	см. ведомость деталей	Ø8 А240, L=1176 мм	6	0.46	2.79
3	см. ведомость деталей	Ø8 А240, L=976 мм	6	0.39	2.31
		Материалы			
		Бетон класса С20/25, W4, F75, м3	1.47		
		Бетон класса С8/10, м3	0.28		подготовка
		Бетон класса С12/15, м3	0.02		подливка

Ведомость деталей

Поз.	Эскиз
2 L=1176 мм	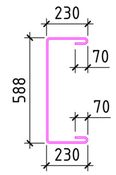
3 L=976 мм	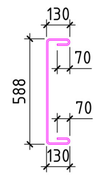

Размеры даны по наружней грани

1. Данный лист смотреть совместно с листом КЖ-1
2. Расход дан на один элемент

Изм.	Кол.уч.	Лист	№ док.	Подпись	Дата	18724752- КЖ		
						Строительство комплекса пожарного депо на 2 автомобиля в с.Мартук, Мартукского района, Актюбинской области		
Разработал		Жакупов				Пожарное депо на 2 автомобиля	Стадия	Лист	Листов
Проверил		Бекбагамбетова					РП	16	
ГИП		Шуиншалин				Фундамент монолитный Фм-9, Фм-10.	ПрК "Актюбгражданпроект" г. Актобе		

Согласовано

Взам. инв. №

Подп. и дата

Инв. № подл.

Формат

Фундамент монолитный Фм-11

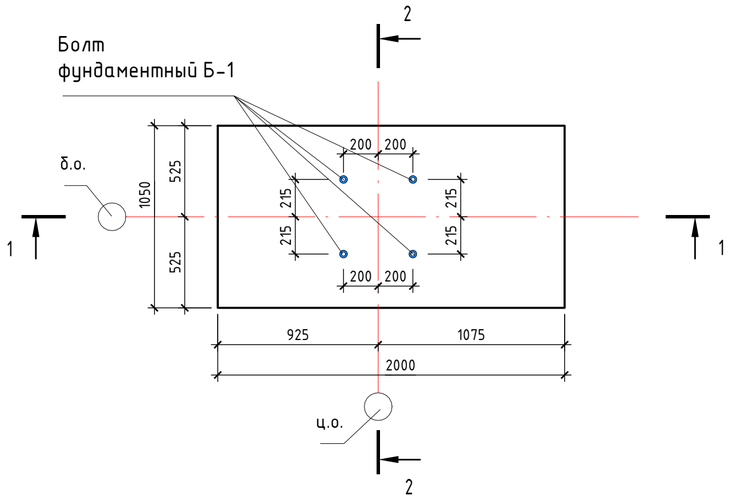

Фундамент монолитный Фм-12

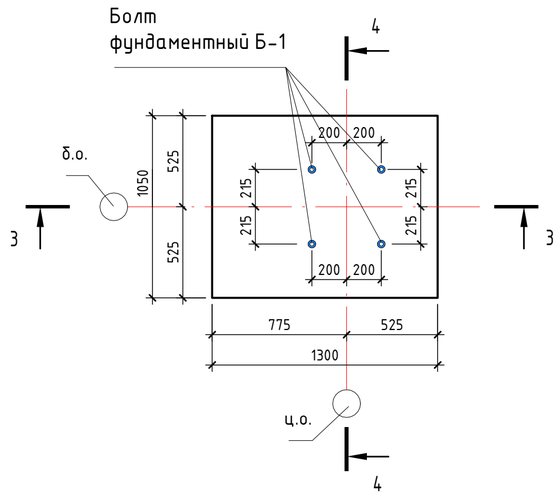

1 - 1

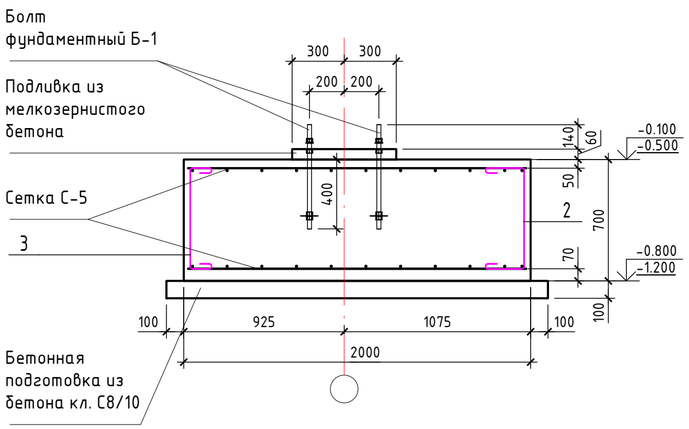

3 - 3

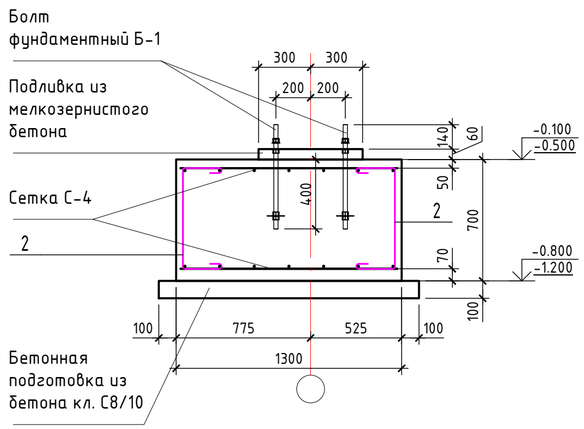

2 - 2

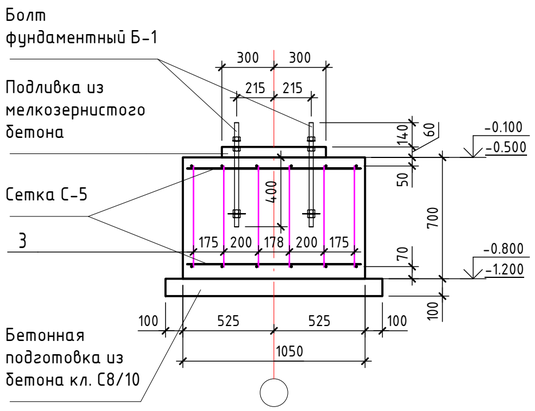

4 - 4

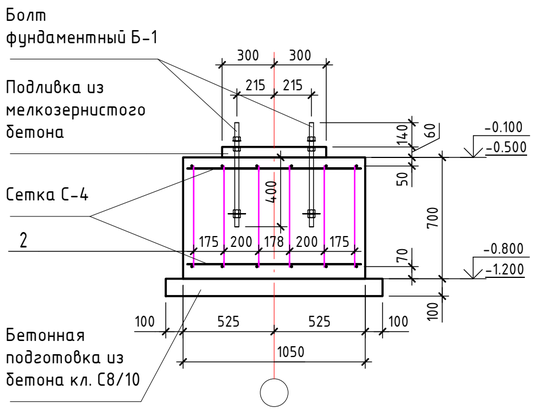

Спецификация

Марка Поз.	Обозначение	Наименование	Кол.	Масса ед. кг	Примеч.
		Фундамент монолитный Фм-11			
С-5	Лист КЖ-7	Сетка арматурная С-5	2	27.47	54.94
Б-1	ГОСТ 24379.1-2012	Болт 2.1 М24Х600 В Ст3пс2	4	3.98	15.92
		Детали			
2	см. ведомость деталей	Ø8 А240, L=1176 мм	6	0.46	2.79
3	см. ведомость деталей	Ø8 А240, L=976 мм	6	0.39	2.31
		Материалы			
		Бетон класса С20/25, W4, F75, м3	1.47		
		Бетон класса С8/10, м3	0.28		подготовка
		Бетон класса С12/15, м3	0.02		подливка
		Фундамент монолитный Фм-12			
С-4	Лист КЖ-7	Сетка арматурная С-4	2	17.55	35.1
Б-1	ГОСТ 24379.1-2012	Болт 2.1 М24Х600 В Ст3пс2	4	3.98	15.92
		Детали			
2	см. ведомость деталей	Ø8 А240, L=1176 мм	12	0.46	5.57
		Материалы			
		Бетон класса С20/25, W4, F75, м3	0.96		
		Бетон класса С8/10, м3	0.19		подготовка
		Бетон класса С12/15, м3	0.02		подливка

Ведомость деталей

Поз.	Эскиз
2 L=1176 мм	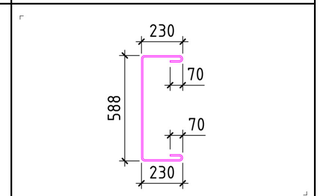
3 L=976 мм	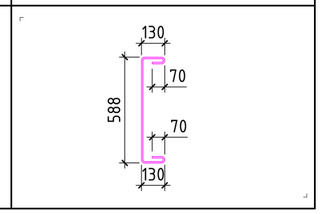

Размеры даны по наружней грани

1. Данный лист смотреть совместно с листом КЖ-1
2. Расход дан на один элемент

Изм.	Кол.уч.	Лист	№ док.	Подпись	Дата	18724752- КЖ		
						Строительство комплекса пожарного депо на 2 автомобиля в с.Мартук, Мартукского района, Актюбинской области		
Разработал		Жакупов				Пожарное депо на 2 автомобиля	Стадия	Лист	Листов
Проверил		Бекбагамбетова					РП	17	
ГИП		Шуиншалин				Фундамент монолитный Фм-11, Фм-12.	ПрК "Актюбгражданпроект" г. Актобе		

Согласовано

Взам. инв. №

Подп. и дата

Инв. № подл.

Формат