ТИПТІК ЖОБА

ҚР ТЖ - 4.416-416-6 (~~IB, IIIA~~, IIIB)-2018

ҚАЛЫПТЫ ГЕОЛОГИЯЛЫҚ ЖАҒДАЙЛАРМЕН ~~IB, IIIA~~, IIIB КЛИМАТТЫҚ ШАҒЫН АУДАНДАРҒА АРНАЛҒАН ТЕЗ САЛЫНАТЫН КОНСТРУКЦИЯДАН ТҰРАТЫН 2 АВТОМОБИЛЬДІ МОДУЛЬДІК ӨРТ СӨНДІРУ ДЕПОСЫ

11.1 Альбом

ТИПОВОЙ ПРОЕКТ

ТП РК - 4.416-416-6 (~~IB, IIIA~~, IIIB)-2018

МОДУЛЬНОЕ ПОЖАРНОЕ ДЕПО НА 2 АВТОМОБИЛЯ ИЗ БЫСТРОВОЗВОДИМЫХ КОНСТРУКЦИЙ ДЛЯ ~~IB, IIIA~~, IIIB КЛИМАТИЧЕСКИХ ПОДРАЙОНОВ С ОБЫЧНЫМИ ГЕОЛОГИЧЕСКИМИ УСЛОВИЯМИ

Контрольно-пропускной пункт

Альбом 11.1

АР Архитектурные решения

Инженер	Жакупов		Привязан 18724752 ПрК "Актюбгражданпроект"
Гл.спец.	Бекбагамбетова		
ГИП	Шуиншалин		Строительство комплекса пожарного депо на 2 автомобиля в с. Мартук Мартукского р-на Актюбинской области. Привязка. — Листов
Инд. №			

Копировал A2

ТИПТІК ЖОБА

ҚР ТЖ - 4.416-416-6 (IB, IIIA, IIIB)-2018

ҚАЛЫПТЫ ГЕОЛОГИЯЛЫҚ ЖАҒДАЙЛАРМЕН ~~IB, IIIA~~, IIIB КЛИМАТТЫҚ ШАҒЫН АУДАНДАРҒА АРНАЛҒАН ТЕЗ САЛЫНАТЫН КОНСТРУКЦИЯДАН ТҰРАТЫН 2 АВТОМОБИЛЬДІ МОДУЛЬДІК ӨРТ СӨНДІРУ ДЕПОСЫ

11.1 Альбом

ТИПОВОЙ ПРОЕКТ

ТП РК - 4.416-416-6 (~~IB, IIIA~~, IIIB)- 2018

МОДУЛЬНОЕ ПОЖАРНОЕ ДЕПО НА 2 АВТОМОБИЛЯ ИЗ БЫСТРОВОЗВОДИМЫХ КОНСТРУКЦИЙ ДЛЯ ~~IB, IIIA~~, IIIB КЛИМАТИЧЕСКИХ ПОДРАЙОНОВ С ОБЫЧНЫМИ ГЕОЛОГИЧЕСКИМИ УСЛОВИЯМИ

Контрольно-пропускной пункт

Альбом 11.1

АР Архитектурные решения

Әзірлеген:
Разработан:

Қаз "Астантехстрой[illegible]" ЖШС
ТОО "Астанатехстройэксперт"

Бас директор
директор — Г.Балгаева

Жобаның бас инженері
инженер проекта — А. Куанышева

Бас жобалаушы: "Астанатехстройэксперт" ЖШС
Генеральный проектировщик: ТОО "Астанатехстройэксперт"

Қазақстан Республикасы Инвестициялар және даму министрлігі
Құрылыс және тұрғын үй-коммуналдық шаруашылық істері комитеті

Комитет по делам строительства и жилищно-комунального хозяйства
Министерства по Инвестициям и развитию Республики Казахстан

Инженер	Жакупов		
Гл.спец.	Бекбагамбетова		
ГИП	Шуиншалин		
Инд. №			

Привязан 18724752 ПрК "Актюбгражданпроект"

Строительство комплекса пожарного депо на 2 автомобиля в с. Мартук Мартукского р-на Актюбинской области. Привязка.

Листов

Копировал A2

Ведомость основных комплектов рабочих чертежей

Обозначение	Наименование	Примечание
ТП РК-4.416-416-6 (IВ, IIВ, IIIА, IIIВ, IVА, IVГ)-2018-ГП	Генеральный план	
ТП РК-4.416-416-6 (IВ, IIВ, IIIА, IIIВ, IVА, IVГ)-2018-АР	Архитектурные решения	
ТП РК-4.416-416-6 (IВ, IIВ, IIIА, IIIВ, IVА, IVГ)-2018-КЖ	Конструкции железобетонные	
ТП РК-4.416-416-6 (IВ, IIВ, IIIА, IIIВ, IVА, IVГ)-2018-ВК	Внутренний водопровод и канализация	
ТП РК-4.416-416-6 (IВ, IIВ, IIIА, IIIВ, IVА, IVГ)-2018-ОВ	Отопление и вентиляция	
ТП РК-4.416-416-6 (IВ, IIВ, IIIА, IIIВ, IVА, IVГ)-2018-ЭМ	Силовое электрооборудование	
ТП РК-4.416-416-6 (IВ, IIВ, IIIА, IIIВ, IVА, IVГ)-2018-ЭЛ	Электротехнические решения	
ТП РК-4.416-416-6 (IВ, IIВ, IIIА, IIIВ, IVА, IVГ)-2018-СС	Системы связи	
ТП РК-4.416-416-6 (IВ, IIВ, IIIА, IIIВ, IVА, IVГ)-2018-ПС	Пожарная сигнализация	
ТП РК-4.416-416-6 (IВ, IIВ, IIIА, IIIВ, IVА, IVГ)-2018-ПЗ	Пояснительная записка	
ТП РК-4.416-416-6 (IВ, IIВ, IIIА, IIIВ, IVА, IVГ)-2018-СД	Сметная документация	

Ведомость ссылочных и прилагаемых документов

Обозначение	Наименование	Примечание
СН РК 1.02-01-2023	Ссылочные документы	
~~СН РК 1-02-01-2016~~	Типовое проектирование	
ГОСТ 475-2016	Блоки дверные деревянные и комбинированные Общие технические условия	
ГОСТ 23166-2021	Конструкции оконные и балконные светопрозрачные ограждающие. Общие технические условия	
Серия РК 1.073.9-2.00	Комплексные системы "Кнауф"	
	Облицовка поэлементной сборки из гипсокартонных листов на металлическом и деревянном каркасах для жилых, общественных и производственных зданий (выпуск 1).	
ГОСТ 30970-2023	Блоки дверные из поливинилхлоридных профилей. Общие технические условия	
Серия 1.036.2-3.02	Противопожарные двери и люки	
ГОСТ 31173-2016	Блоки дверные стальные. Технические условия.	
ГОСТ 31174-2017	Ворота металлические. Общие технические условия	
ГОСТ 23747-2015	Блоки дверные из алюминиевых сплавов. Технические условия.	
ГОСТ 25116-82	Витрины и витражи из алюминиевых сплавов. Типы, конструкции и размеры.	
ГОСТ 30673-2013	Профили поливинилхлоридные для оконных и дверных блоков	
ГОСТ 30971-2012	Швы монтажные узлов примыкания оконных блоков к стеновым проемам	
Серия 1.450.3-7.94 вып. 1	Лестницы, площадки, стремянки и ограждения стальные для производственных зданий промышленных предприятий. Конструкции их холодногнутых профилей.	
~~СНиП РК 2.02-05-2009*~~ СП РК 2.02-101-2022	Пожарная безопасность зданий и сооружений	
~~Постановление Правительства РК от 16 января 2009 года № 14~~ Приказ МЧС РК от 17.08.2021 г. №405	Технический регламент. "Общие требования к пожарной безопасности"	

Ведомость рабочих чертежей основного комплекта

№	Наименование	Прим.
1.1	Общие данные (начало).	1
1.2	Общие данные (продолжение).	2
1.3	Общие данные (окончание).	3
2	Фасады А-Б. Б-А. 1-2. 2-1. Ведомость отделки фасадов	4
3	План на отм. 0.000. Разрез 1-1. План кровли.	5
3.1	Вентшахта ВЕ1. Спецификация.	6
4	Узлы устройства кровли.	7
5	Спецификация элементов заполнения проемов. Схемы окон.	8
6	Ведомость внутренней отделки. Экспликация полов. Спецификация элементов заполнения проемов.	9
7	Раскладка сендвич панелей по фасадам. Спецификация сендвич панелей.	10
8	Козырек К-1. Спецификация.	11
9	Обрамление дверных проемов. Крепление перегородки.	12

СОГЛАСОВАНО:

Гл.спец.ЭЛ,СС	Савченко	
Гл.спец.ОВ	Кудайбергенов	
Гл.спец.ВК	Утениязов	
~~Гл.конструктор~~ Гл.спец.ЭЛ		

Взам. инв. №

Подпись и дата

Инв.№ подл.

Привязан 18724752

Инженер	Жакупов	
Гл.спец.	Бекбагамбетова	
Инв.№		

Изм.	Кол.уч.	Лист	Nдок.	Подпись	Дата
ГИП		Куанышева			12/18
ГАП		Полец			12/18
Проверил		Лукьянченко			12/18
Разработал		Рясное			12/18
Н.контр.		Бакитов			12/18

ТП РК-4.416-416-6 (~~IВ, IIIА~~, IIIВ)-2018-АР

Модульное пожарное депо на 2 автомобиля из быстровозводимых конструкций для ~~IВ, IIIА~~, IIIВ климатических подрайонов с обычными геологическими условиями

Контрольно-пропускной пункт

Стадия	Лист	Листов
РП	1.1	

Общие данные

ТОО"Астанатехстройэксперт" ГСЛ 13003021 2018г.

Копировал A2

Общие указания

Типовой проект "Модульное пожарное депо на 2 автомобиля из быстровозводимых конструкций" разработан на основании задания на проектирование и эскизного проекта, утвержденного Комитетом по делам строительства и жилищно-комунального хозяйства Министерства по инвестициям и развитию РК и Комитетом по ЧС МВД РК.

Природно-климатические условия

Строительство по данным чертежам предусматривается в регионах со следующими характеристиками:

-климатический подрайон строительства - ~~IВ, IIIА,~~ IIIВ;

-нормативное ветровое давление - ~~23 кгс/м2~~; 0,56 кПа

нормативные вес снегового покрова - ~~100 кгс/м2.~~ 1,5 кПа

- Характеристика здания
- уровень ответственности (ГОСТ 27751-88) - II
- Степень огнестойкости ~~(СНиП РК 2.02-05-2009*)~~ - IIIА (СП РК 2.02-101-2022)
- Степень долговечности - III
- класс функциональной пожарной опасности - Ф4.4
- класс конструктивной пожарной опасности - С0

Технико-экономические показатели

п/п	Наименование	Ед. изм.	Кол-во
1	Площадь застройки	м2	22,3
2	Общая площадь	м2	15,8
3	Строительный объем	м3	64,9
4	Этажность	эт.	1

Принятые в проекте решения, соответствуют требованиям экологических, санитарно-гигиенических, противопожарных, других норм и стандартов Республики Казахстан в архитектурной, градостроительной и строительной деятельности и обеспечивают пожаровзрывобезопасность объекта при строительстве и эксплуатации, безопасную для жизни и здоровья людей эксплуатацию объекта при соблюдении мероприятий предусмотренных проектом.

Главный инженер проекта_____Куанышева А.Т.

Объемно планировочные решения

Типовой проект "Модульное пожарное депо на 2 автомобиля из быстровозводимых конструкций" разработан в соответствии с действущими нормами и правилами для строительства в ~~IВ, IIIА,~~ IIIВ климатических подрайонов с обычными геологическими условиями.

Здание одноэтажное, прямоугольное в плане, с размерами в осях 3х4м.
Высота здания от отметки 0.000 до конька кровли основного здания составляет 3,8 м.

В состав помещений КПП входят: комната дежурного, тамбур.

Конструктивное решение

За относительную отметку принята отметка 0.000 (уровень чистого пола первого этажа), что соответствует абсолютной отметке по генплану 173,50 Конструкция здания сложная с применением модульных быстросборочных рамных каркасов , представляет собой одно этажное здание в осях 1-2, А-Б. Кровля из металлических панелей типа «Сэндвич» по прогонам с уклоном кровли 18% (панели на узлах изображаются условно). Стены здания из металлических панелей типа «Сэндвич». Строительство осуществляется на рекультивированной и спланированной площадке . Пазухи конструкций засыпаются местным грунтом очищенного от строительного мусора слоями толщиной не более 0,4 м с уплотнением катками или вибрационными машинами . Коэффициент уплотнения должен быть не менее 0,95 с инструментальным контролем плотности при производстве работ и соответствовать требованиям СН РК 5.01-01-2013 "Земляные сооружения, основания и фундаменты".
Фундамент - монолитный столбчатый, высотой 500 мм с сечениями 1050х1050 мм, 1350х1350 мм, 1700х1700 мм. Материал фундамента бетон класса В25.
Фундаментные балки - монолитные, сечением 300х400(h) мм. Материал балок бетон класса В25.
Стены (наружные) - принята трехслойная сендвич панель горизонтального крепления с полимерным покрытием по каталогу RAL, по металлическому каркасу.
Перегородки - принята трехслойная сендвич панель вертикального расположения толщиной 100 мм. с полимерным покрытием.
Потолок - подвесной, типа "Армстронг"
Окна - металлопластиковые по ГОСТ 30674-99
Двери - металлические по ГОСТ 31173-2016
Кровля -двускатная, тройная сендвич панель с полимерным покрытием по каталогу RAL (9010), по металлическому каркасу. Уклон 18%
Водосток - наружный, неорганизованный. Фундамент - монолитный столбчатый.
Отмостка - бетонное покрытие С12/5 - 800 мм

СОГЛАСОВАНО:

Гл.спец.ЭЛ,СС		
Гл.спец.ОВ	Кудайберген	
Гл.спец.ВК	Утенилязов	
Гл.~~конструк.~~ спец.ЭЛ	Савченко	

Взам. инв. №

Подпись и дата

Инв.№ подл.

Привязан 18724752

Инженер	Жакупов	
Гл.спец.	Бекбагамбетова	
Инв.№		

Изм.	Кол.уч.	Лист	Nдок.	Подпись	Дата
ГИП		Куанышева			12/18
ГАП		Полец			12/18
Проверил		Лукьянченко			12/18
Разработал		Рясное			12/18
Н.контр.		Бакитов			12/18

ТП РК-4.416-416-6 (~~IВ, IIIА~~, IIIВ)-2018-АР

Модульное пожарное депо на 2 автомобиля из быстровозводимых конструкций для ~~IВ, IIIА~~, IIIВ климатических подрайонов с обычными геологическими условиями

Контрольно-пропускной пункт

Стадия	Лист	Листов
РП	1.2	

Общие данные

ТОО"Астанатехстройэксперт" ГСЛ 13003021 2018г.

Копировал A2

Общие рекомендации по монтажу панелей.

Сэндвич панели приняты по ГоСТ 32603-2021

1. Перед началом монтажа следует проверить конструкцию на точность выполнения в соответствии с проектом (прямолинейность цоколя и ровность его поверхности). На поверхности цоколя делается разметка расположения панелей.
2. Перед монтажом панелей необходимо очистить поверхность панели и соединительные замки от возможных загрязнений, мешающих монтажу, удалить защитную пленку с внутренней обшивки панелей, а также выполнить резку панелей, если это предусмотрено проектом.
3. Для резки панелей рекомендуется применять ручные электрические циркулярные пилы или лобзики (Kress 1500KS, Makita 4304T) с мелким профилем зубьев, а для работ по жести – ручные ножницы. Во избежание повреждения антикоррозийного покрытия при обработке и резке панелей запрещается использование абразивных режущих инструментов. Резка панелей производится на стойках, выложенных мягким материалом (во избежание повреждений покрытия).
4. У кровельной панели в месте подрезки свеса кровли удалить минеральную вату, в том числе и из гофр, а так же внутреннюю облицовку. Подрезка может быть левая и правая, необходимо обращать на это внимание при монтаже.
5. При горизонтальной раскладке панелей необходимо устанавливать разгрузочный ригель через каждые 10-12 м.
6. Монтаж панелей рекомендуется начинать с углов с крайней нижней панели.
7. При проведении монтажных работ не допускается наличие зазоров в замковом соединении. Герметизация стыков в обычных климатических условиях необязательна. Стык между соседними панелями следует заделывать либо минеральной ватой, либо монтажной пеной.
8. Применение при погрузочно-разгрузочных работах и при монтаже панелей обычных грузозахватных приспособлений, а именно: стальных стропов и плетеных канатов не допускается.
9. Монтаж панелей осуществляется при помощи подъемного механизма со специальными захватами. Число захватов определяется исходя из толщины и длины панелей. Панель устанавливается на направляющие так, чтобы собственным весом прижимала изоляцию. Установленную панель прижимают к колоннам с помощью специальных струбцин, при этом необходимо следить, чтобы панель не была ими повреждена. Установку проверяют с помощью уровня.
10. После фиксации струбцинами панели крепятся к конструкции.
11. Сразу после монтажа панелей удалить защитную пленку с наружной обшивки. В местах установки соединительных и облицовочных элементов пленку удалить перед монтажом.
12. Ширина полки прогонов, на которые монтируется панель, должна быть не менее 60 мм для промежуточного прогона и не менее 40 мм для крайнего прогона.
13. Удары по панелям при монтаже, установке креплений, заделке стыков и примыканий не допускаются.
14. Крепление к панелям лестниц, промышленных проводок, технологического оборудования и арматуры не допускается.
15. Поверхность стальных листов панелей следует очищать от загрязнений и пыли с применением моющих средств, не вызывающих повреждение защитных покрытий.
16. При скорости ветра свыше 9 м/сек, а также во время атмосферных осадков или тумана монтажные работы производить не рекомендуется.

Противопожарные мероприятия

Проект выполнен в соответствии с требованиями ~~СНиП РК 2.02-05.2009*.~~ СП РК 2.02-101-2022
Внутреннюю отделку помещений выполнить негорючими материалами (иметь сертификат пожарного соответствия).
Установить огнетушители ОП4 и оборудовать противопожарные щиты в соответствии с нормами.
Эвакуационные пути в здании спроектированы согласно требованиям ~~СНиП РК 2.02-05-2009* п.п. 4.9-4.22,~~ п. 5.2 (раздел ~~"Обеспечение безопасности людей"~~). "Архитектурно-планировочные решения зданий"
Строительно-монтажные работы проводить в соответствии с ~~п.9 СНиП РК1.03-06-2002.~~ п.7 СН РК 1.03-00-2022
Эксплуатацию объекта осуществлять в соответствии с противопожарными требованиями.

Защита от коррозии и возгорания

До окраски металлоконструкции следует очистить в соответствии с требованиями ГоСТ 9.402-2004 до степени 3, согласно таблице 30.
Антикоррозийную защиту всех металлических элементов производить на месте их изготовления глифталевой грунтовкой ГФ-021, ГОСТ 25129-82.
После монтажа конструкций окрасить все металлические поверхности лакокрасочным покрытием ПФ 1189 - 2 слоя (толщ. 50...60 мкм)

Таблица толщины сендвич панели наружных стен

Климатический подрайон	IВ			IIIА				IIIВ		
Температура °С наиболее хол.пятидневки	-30	-35	-39	-25	-30	-35	-39	-20	-25	-30
Нормир. сопротивление теплопередаче Ro^{req}, м²°С/Вт	2,98	3,09	2,96	2,62	2,66	3,07	3,15	2,00	2,29	2,44
Фактич. сопротивление теплопередаче $Ro^{фак}$, м²°С/Вт	3,46	3,46	3,46	2,80	3,46	3,46	3,46	2,33	2,80	3,46
Принятая толщина сендвич панели - δ, (мм)	150	150	150	120	150	150	150	100	120	150

Таблица толщины кровельной сендвич панели

Климатический подрайон	IВ			IIIА				IIIВ		
Температура °С наиболее хол.пятидневки	-30	-35	-39	-25	-30	-35	-39	-20	-25	-30
Нормир. сопротивление теплопередаче Ro^{req}, м²°С/Вт	3,97	4,11	3,95	3,49	3,54	4,09	4,20	2,66	3,06	3,26
Фактич. сопротивление теплопередаче $Ro^{фак}$, м²°С/Вт	4,56	4,56	4,56	4,56	4,56	4,56	4,56	2,80	4,56	4,56
Принятая толщина сендвич панели - δ, (мм)	200	200	200	200	200	200	200	120	200	200

СОГЛАСОВАНО:
Гл.спец.ЭЛ,СС
Гл.спец.ОВ
Гл.спец.ВК
Взам. инв. №
Подпись и дата
Инв.№ подл.

Привязан 18724752
Инв.№

Инженер	Жакупов		
Гл.спец.	Бекбагамбетова		

Изм.	Кол.уч.	Лист	Nдок.	Подпись	Дата
ГИП		Куанышева			12/18
ГАП		Полец			12/18
Проверил		Лукьянченко			12/18
Разработал		Ряснов			12/18
Н.контр.		Бакитов			12/18

ТП РК-4.416-416-6 (~~IВ, IIIА~~, IIIВ)-2018-АР

Модульное пожарное депо на 2 автомобиля из быстровозводимых конструкций для ~~IВ, IIIА~~, IIIВ климатических подрайонов с обычными геологическими условиями

Контрольно-пропускной пункт

Стадия	Лист	Листов
РП	1.3	

Общие данные

ТОО"Астанатехстройэксперт" ГСЛ 13003021 2018г.

Копировал A2

Фасад в осях 1-2.

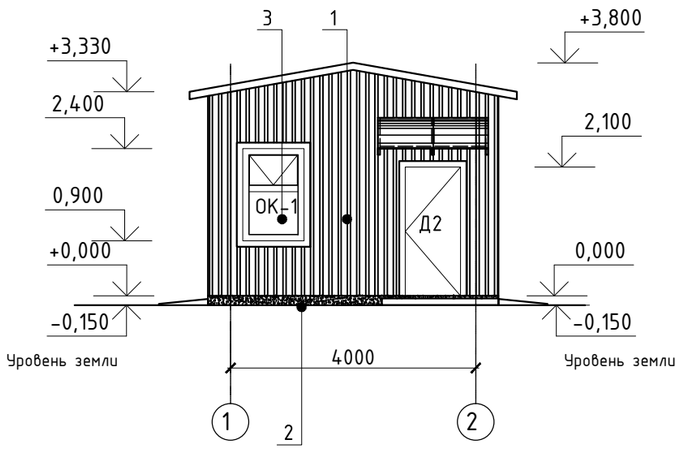

Фасад в осях 2-1.

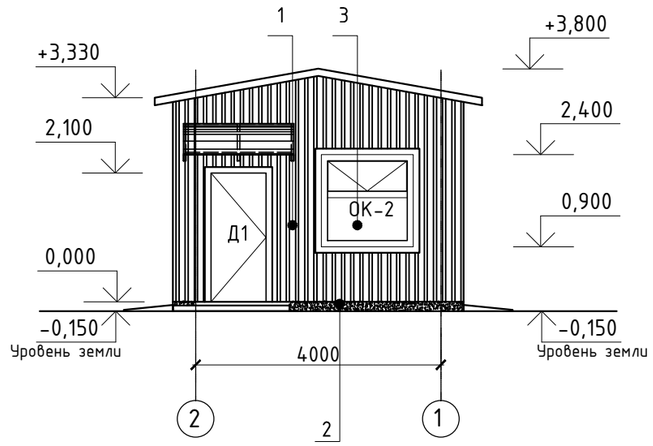

Фасад в осях Б-А.

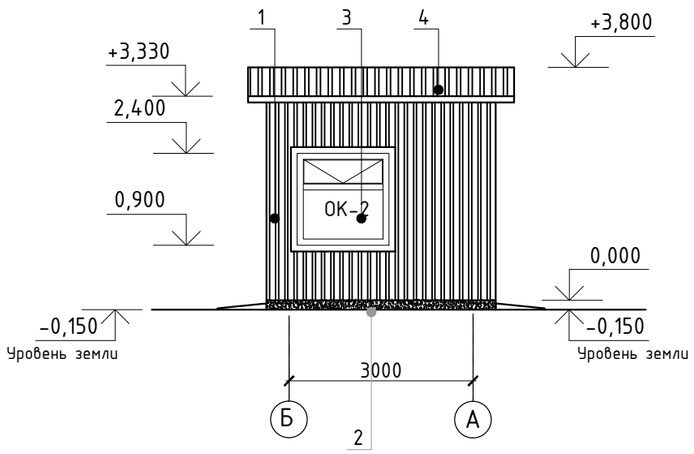

Фасад в осях А-Б.

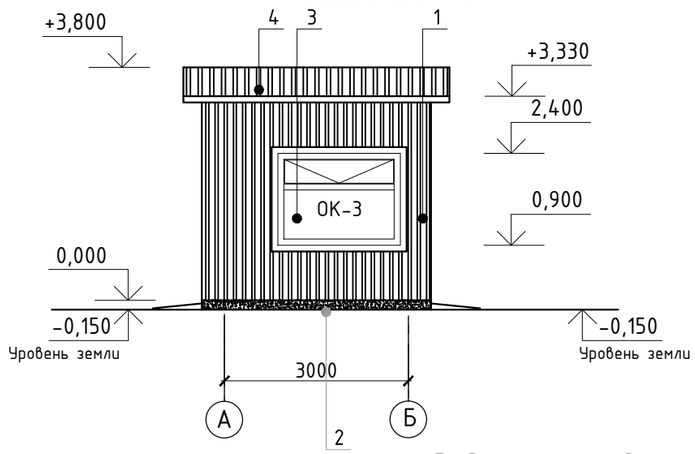

Ведомость отделки фасадов

№п/п	Конструктивный элемент	Материал отделки	Эталон цвета	Номер колера или наименование цвета	Примечание
1	Стены	Сэндвич панели с полимерным покрытием		RAL 9010	см. лист АР-8
2	Стены(цоколь)	Штук-а по утепл-ю с окр. акриловой фасадной краской		Серый	2,10 м2
3	Окна	Металлопластиковый переплет		RAL 9010	см. лист АР-6
4	Кровля	Сэндвич панели 120мм с полимерным покрытием		RAL 9010	см. лист АР-8

1. Данный лист см. совместно с АР-1, АР-2
2. Раскладку сендвич панелей см. лист АР-8
3. Расход утеплителя по цоколю "Пеноплекс фундамент" 50мм. -0,5м3

Изм.	Кол.уч.	Лист	Nдок.	Подпись	Дата
ГИП		Куанышева			12/18
ГАП		Полец			12/18
Проверил		Лукьянченко			12/18
Разработал		Рясное			12/18
Н.контр.		Бакитов			12/18

Привязан 18724752

Инженер Жакупов

Гл.спец. Бекбагамбетова

Инв.№

ТП РК-4.416-416-6 ~~(IВ, IIIА~~, IIIВ)-2018-АР

Модульное пожарное депо на 2 автомобиля из быстровозводимых конструкций для ~~IВ, IIIА~~, IIIВ климатических подрайонов с обычными геологическими условиями

Контрольно-пропускной пункт

Стадия	Лист	Листов
РП	2	

Фасады А-Б. Б-А. 1-2. 2-1.
Ведомость отделки фасадов.

ТОО"Астанатехстройэксперт"
ГСЛ 13003021
2018г.

Копировал А2

СОГЛАСОВАНО:
Гл.спец.ЭЛ,СС
СОГЛАСОВАНО:
Гл.констр.
Гл.спец.ОВ
Гл.спец.ВК
Взам. инв. №
Подпись и дата
Инв.№ подл.

План на отм. 0.000

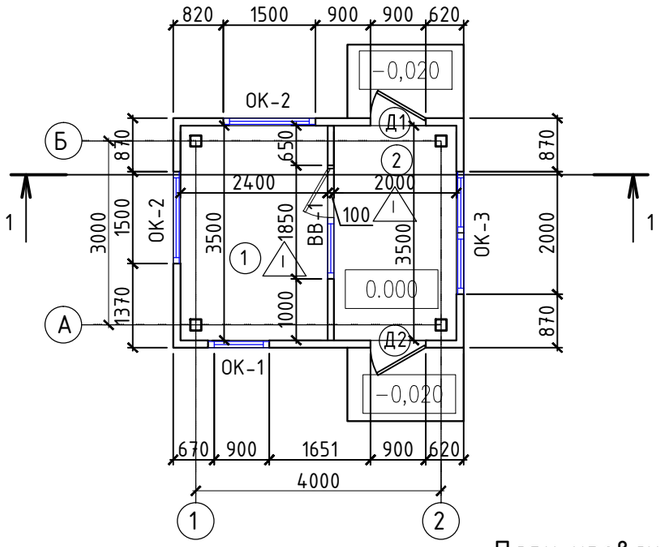

Разрез 1-1

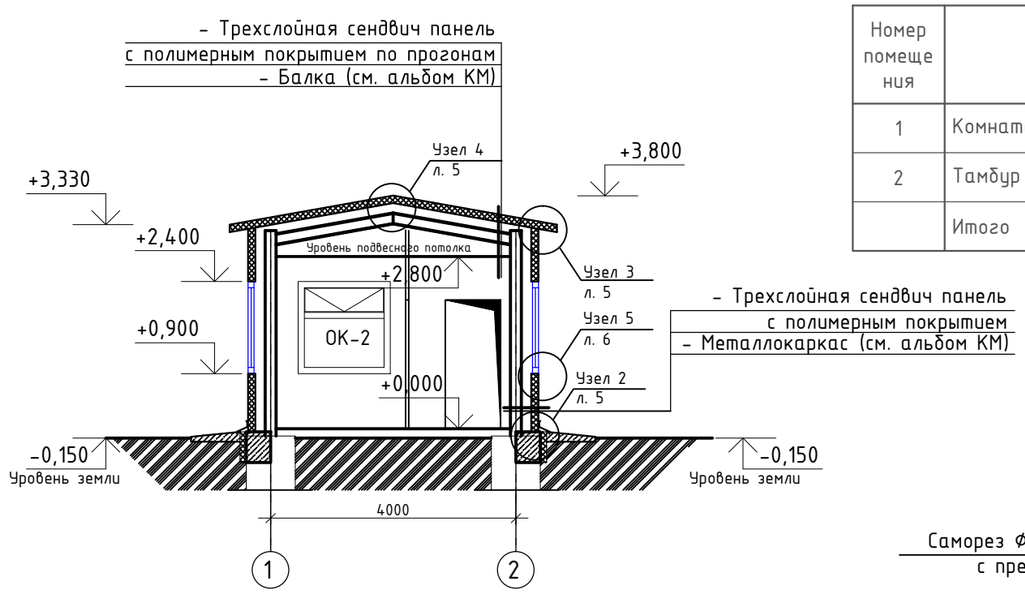

Экспликация помещений

Номер помещения	Наименование	Площадь, м2	Кат. помещения
1	Комната дежурного	7.75	
2	Тамбур	5.77	
	Итого	15.39	

1

М 1:10

Узел сопряжения панелей

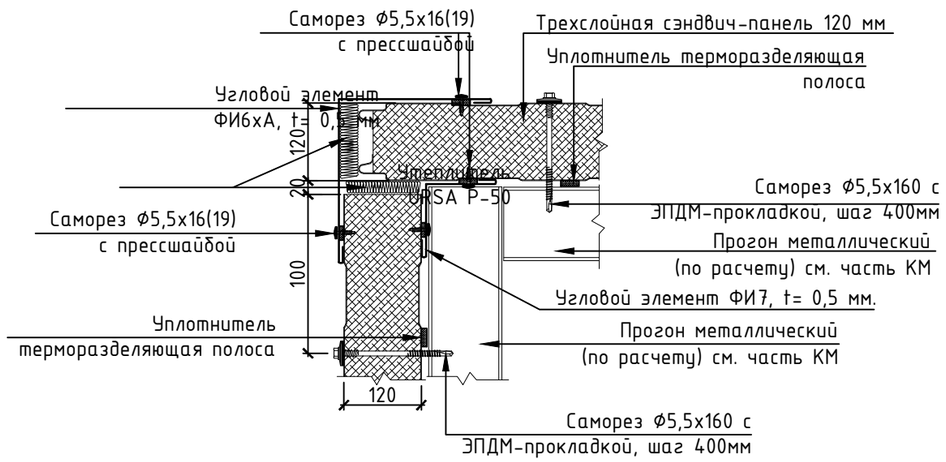

План кровли

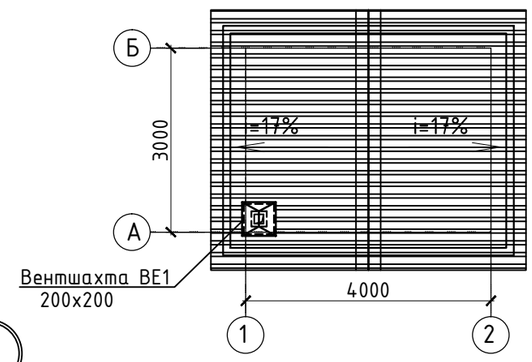

Схемы фасонных изделий

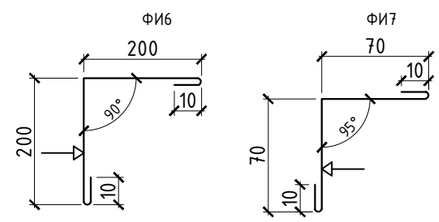

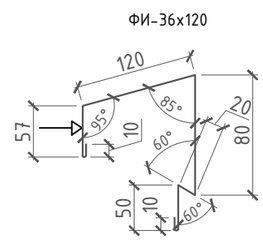

1. Данный лист см. совместно с АР-1, АР-2
2. Узлы кровли см. АР-5
3. Данный лист см. совместно с АР-17
4. Расход ФИ6, ФИ7 - 26,4 м.п., расход ФИ-36х120 - 2,0 м.п.

2

Узел цоколя. Конструкция отмостки

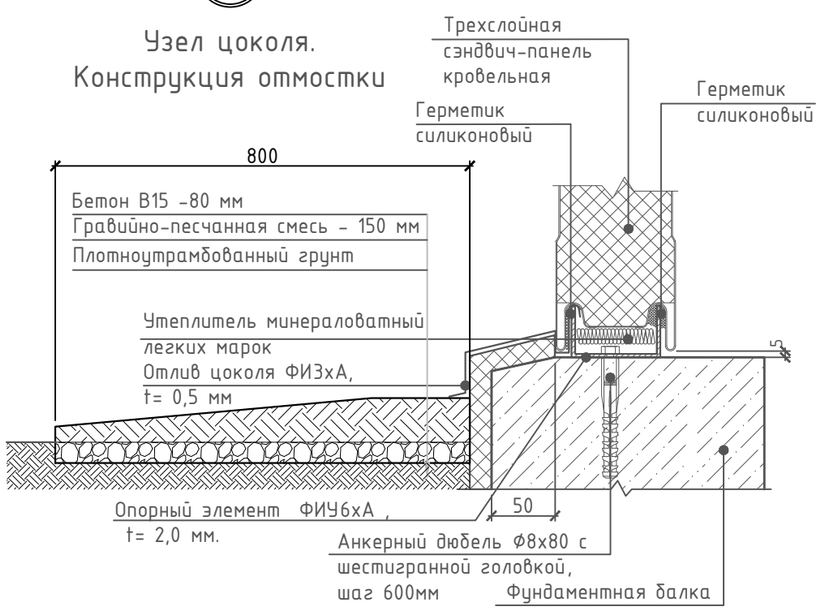

СОГЛАСОВАНО:

Гл.спец.ЭЛ,СС

СОГЛАСОВАНО:

Гл.констр. | Гл.спец.ОВ | Гл.спец.ВК

Взам. инв. №

Подпись и дата

Инв.№ подл.

Изм.	Кол.уч.	Лист	Nдок.	Подпись	Дата	ТП РК-4.416-416-6 (~~IB, IIIA~~, IIIB)-2018-АР
						Модульное пожарное депо на 2 автомобиля из быстровозводимых конструкций для ~~IB, IIIA~~, IIIB климатических подрайонов с обычными геологическими условиями
ГИП	Куанышева				12/18	Контрольно-пропускной пункт — Стадия: РП; Лист: 3; Листов:
ГАП	Полец				12/18	
Проверил	Лукьянченко				12/18	План на отм. 0.000 Разрез 1-1 План кровли
Разработал	Рясное				12/18	ТОО"Астанатехстройэксперт" ГСЛ 13003021 2018г.
Н.контр.	Бакитов				12/18	

Привязан 18724752

Инженер Жакупов

Гл.спец. Бекбагамбетова

Инв.№

Копировал A2

Вентиляционная шахта ВЕ1.

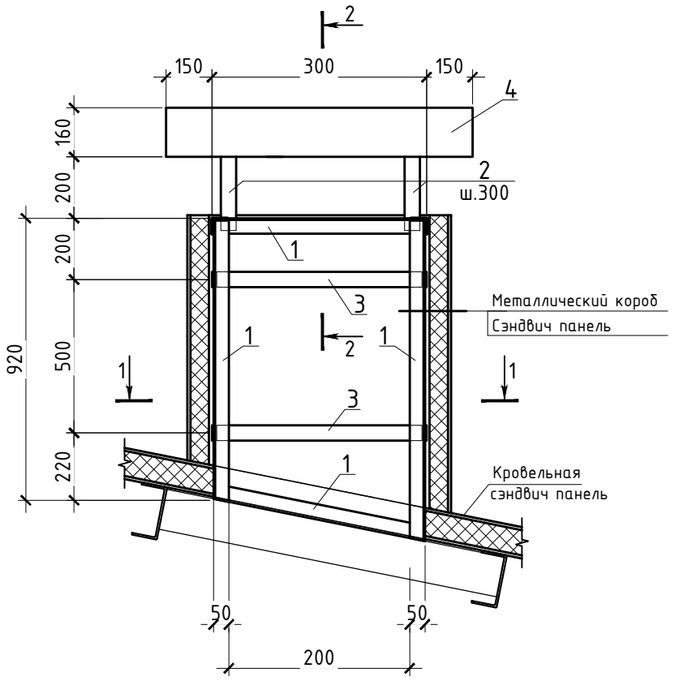

2 - 2

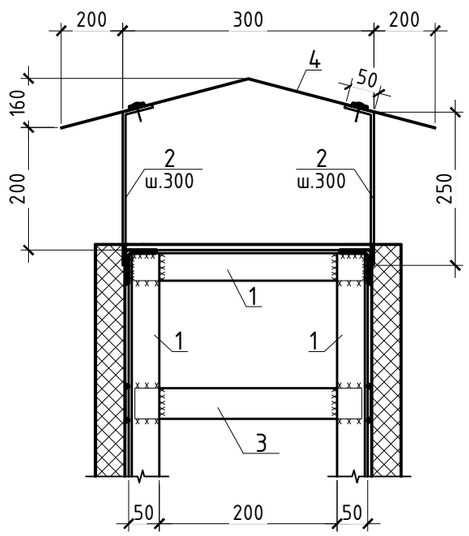

Спецификация элементов к схеме расположения вентиляционных шахт.

Поз.	Обозначение	Наименование	Кол.	Масса ед., кг	Примечание
ВЕ1		Вентшахта ВЕ1	1		

Спецификация элементов к вентшахте ВЕ1

Поз.	Обозначение	Наименование	Кол.	Масса ед., кг	Примечание
1		Уголок 50х5 ГОСТ 8509-86 / С 235 ГОСТ 27772 - 2021 , L=п.м	6,4	3,77	
2		Полоса 5х30 ГОСТ 103-2006 / С 235 ГОСТ 27772 - 2021 , L=300	4	0,35	
3		Полоса 5х60 ГОСТ 19903-2015 / С 235 ГОСТ 27772 - 2021 , L=п.м.	2,4	2,36	
4	ГОСТ 14918 - 2020	Оцинкованная кровельная сталь δ=0,7 , м²	0,4	5,49	
5		Дюбель М6х70 ГОСТ 28457-90 , L=70	8	0,02	

1 - 1

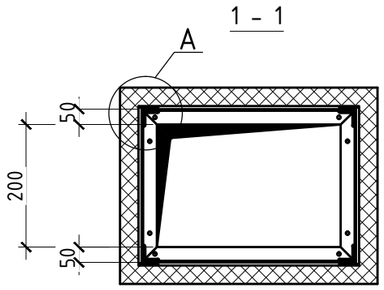

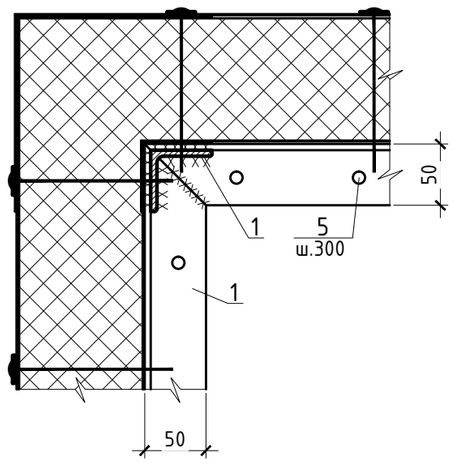

1. Сварку металлических конструкций производить электродами типа Э 42А по ГОСТу 9467-75*. Высоту сварных швов принимать по наименьшей толщине свариваемых элементов.
2. Все металлических конструкций после сварочных работ очистить от пыли, грязи, ржавчины и окрасить огнезащитным, антикоррозийным составом.
3. Вентиляционная шахты ВЕ1 замаркированы на листе АР-3.

СОГЛАСОВАНО:
Гл.спец.ЭЛ,СС
Гл.констр.
Гл.спец.ОВ
Гл.спец.ВК

Взам. инв. №
Подпись и дата
Инв.№ подл.

Изм.	Кол.уч.	Лист	Nдок.	Подпись	Дата
ГИП		Куанышева			12/18
ГАП		Полец			12/18
Проверил		Лукьянченко			12/18
Разработал		Рясное			12/18
Н.контр.		Бакитов			12/18

Привязан 18724752
Инженер Жакупов
Гл.спец. Бекбагамбетова
Инв.№

ТП РК-4.416-416-6 (~~IВ, IIIА~~, IIIВ)-2018-АР

Модульное пожарное депо на 2 автомобиля из быстровозводимых конструкций для ~~IВ, IIIА~~, IIIВ климатических подрайонов с обычными геологическими условиями

Контрольно-пропускной пункт

Стадия	Лист	Листов
РП	3.1	

Вентшахта ВЕ1.
Спецификация

ТОО"Астанатехстройэксперт"
ГСЛ 13003021
2018г.

Копировал A2

3

М 1:10

Сопряжение кровли со стеной

Неорганизованный водосток

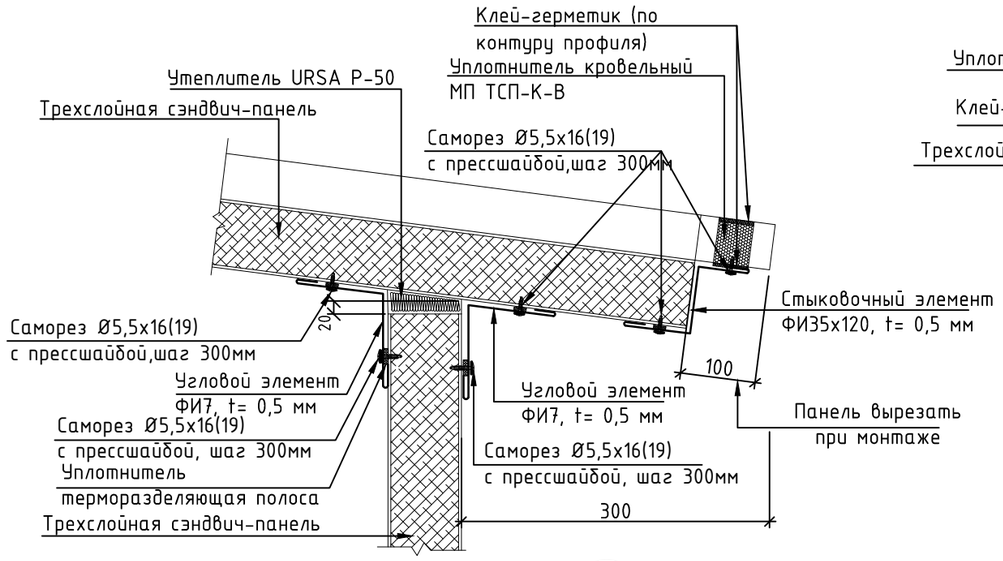

4

М 1:10

Конек

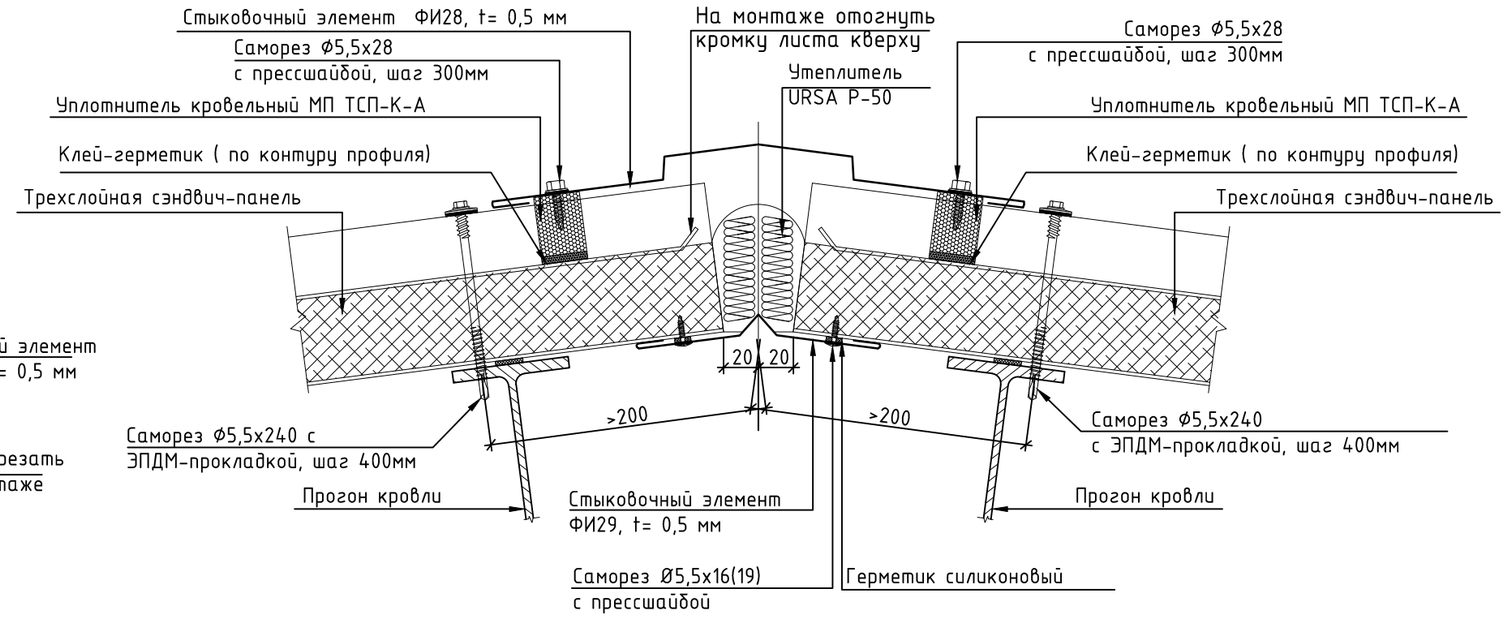

2

Узел крепления сендвич панелей к цоколю

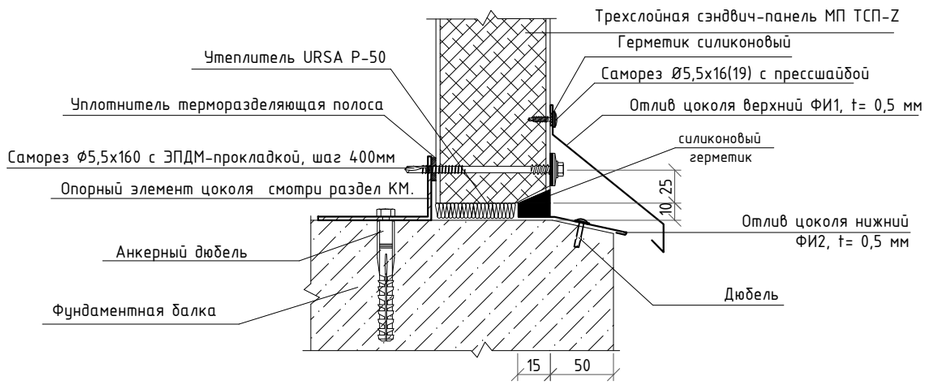

Фасонные изделия кровли

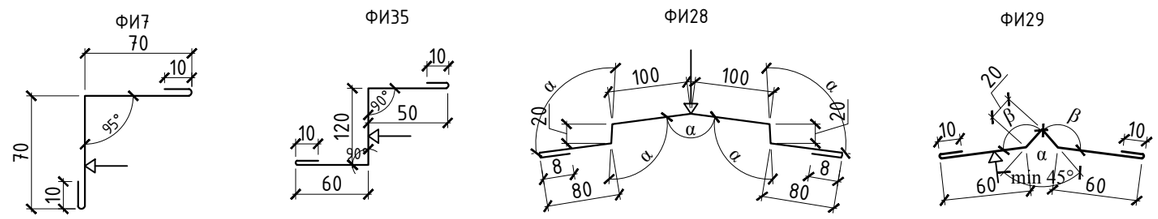

1. Данный лист см. совместно с АР-1, АР-2
2. План кровли см. лист АР-4
3. Расход ФИ7 - 43,52 м.п.
4. Расход ФИ35 - 24,76 м.п.
5, Расход ФИ28 - 4,24 м.п.
6. Расход ФИ29 - 4,24 м.п.
7. Расход ФИ1 - 22,9 м.п.
8. Расход ФИ2 - 22,9 м.п.
9. Расход утеплителя под панель цоколя - 0.48 м3
10. Расход утеплителя по узлам кровли - 0,42 м3

Фасонные изделия на фундамент

ФИ-1

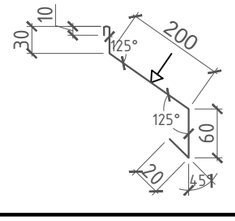

ФИ-2

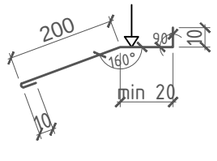

Привязан	18724752					
Инженер	Жакупов					
Гл.спец.	Бекбагамбетова					
Инв.№						

Изм.	Кол.уч.	Лист	Nдок.	Подпись	Дата
ГИП		Куанышева			12/18
ГАП		Полец			12/18
Проверил		Лукьянченко			12/18
Разработал		Рясное			12/18
Н.контр.		Бакитов			12/18

ТП РК-4.416-416-6 ~~(IВ, IIIА~~, IIIВ)-2018-АР

Модульное пожарное депо на 2 автомобиля из быстровозводимых конструкций для ~~IВ, IIIА~~, IIIВ климатических подрайонов с обычными геологическими условиями

Контрольно-пропускной пункт

Стадия	Лист	Листов
РП	4	

Узлы устройства кровли.

ТОО"Астанатехстройэксперт" ГСЛ 13003021 2018г.

Копировал A2

СОГЛАСОВАНО: Гл.спец.ЭЛ,СС

СОГЛАСОВАНО: Гл.констр. Гл.спец.ОВ Гл.спец.ВК

Взам. инв. № | Подпись и дата | Инв.№ подл.

Спецификация элементов заполнения проемов

Марка поз.	Обозначение	Наименование	1 ±0,000	Всего	Масса ед.кг	Примечание
ДВЕРИ						
Д-1	ГОСТ 31173-2003	ДСН Пр 2100(h)x900	1	1		
Д-2	ГОСТ 31173-2003	ДСН Л 2100(h)x900	1	1		
ОКНА						
ОК-1	Индивидуальные	1000x1500(h)мм	1	1		металлопластик, тройное остекление
ОК-2	Индивидуальные	1500x1500(h)мм	2	2		металлопластик, тройное остекление
ОК-3	Индивидуальные	2000x1500(h)мм	1	1		металлопластик, тройное остекление

Схемы окон

ОК-1

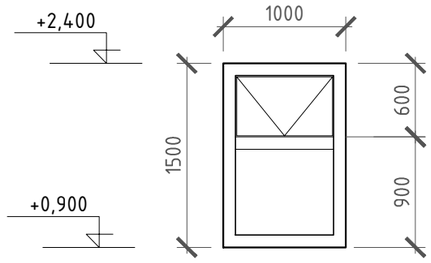

ОК-2

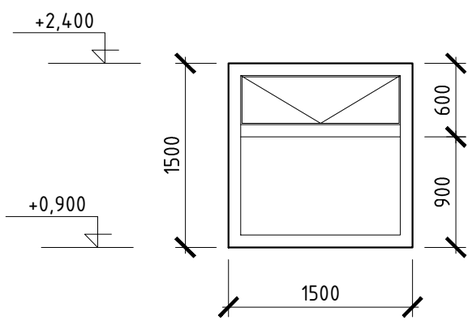

ОК-3

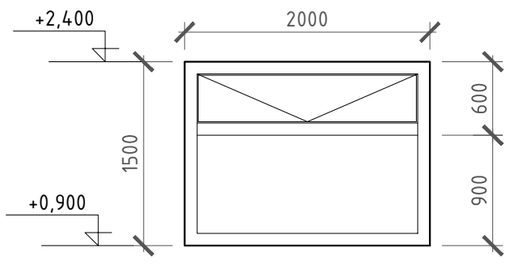

5 Узел крепления оконного блока

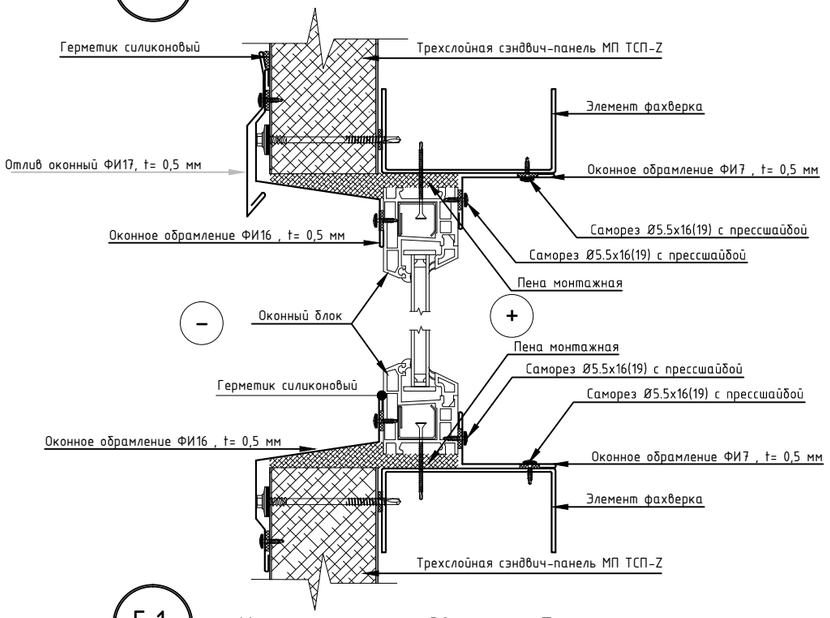

5.1 Узел крепления дверного блока

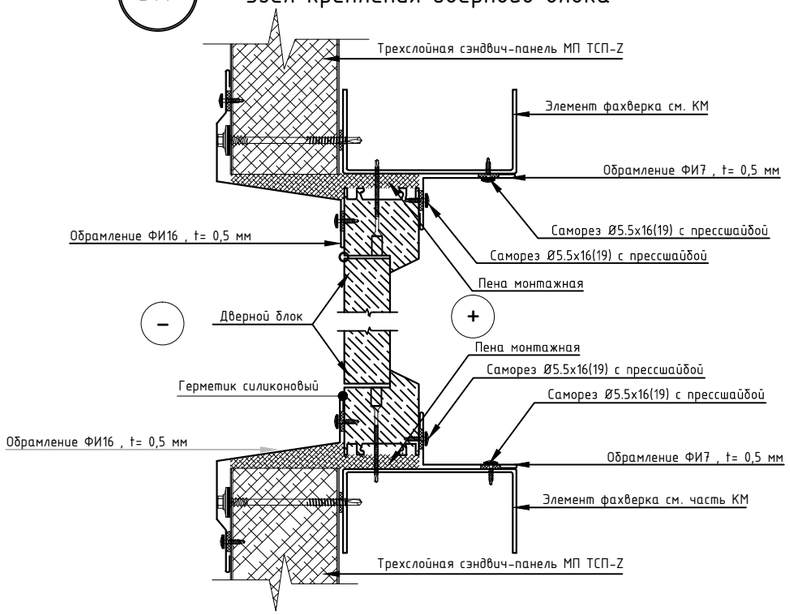

Фасонные изделия оконного проема

ФИ7

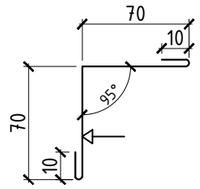

ФИ16

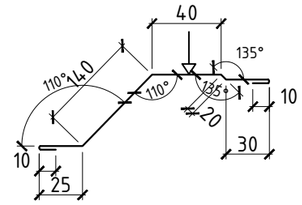

ФИ17

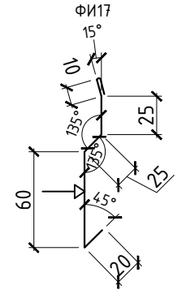

1. Данный лист см. совместно с АР-1, АР-2
2. План см. лист АР-3
3. Все проемы указаны без учета под монтажную пену.
4. Расход ФИ16 - 37 м.п.
5. Расход ФИ17 - 8 м.п.
6. РАсход ФИ7 - 37 м.п.

СОГЛАСОВАНО:
Гл.спец.ЭЛ,СС
Гл.спец.ОВ
Гл.спец.ВК
Гл.констр.
Взам. инв. №
Подпись и дата
Инв.№ подл.

Привязан 18724752

Инженер	Жакупов	
Гл.спец.	Бекбагамбетова	
Инв.№		

Изм.	Кол.уч.	Лист	Nдок.	Подпись	Дата
ГИП		Куанышева			12/18
ГАП		Полец			12/18
Проверил		Лукьянченко			12/18
Разработал		Рясное			12/18
Н.контр.		Бакитов			12/18

ТП РК-4.416-416-6 ~~(IВ, IIIА~~, IIIВ)-2018-АР

Модульное пожарное депо на 2 автомобиля из быстровозводимых конструкций для ~~IВ, IIIА~~, IIIВ климатических подрайонов с обычными геологическими условиями

Контрольно-пропускной пункт

Стадия	Лист	Листов
РП	5	

Спецификация элементов заполнения проемов. Схемы окон.

ТОО"Астанатехстройэксперт" ГСЛ 13003021 2018г.

Копировал A2

Ведомость внутренней отделки

Тип отделки	Наименование или номер помещения	Вид отделки элементов интерьеров								Примечания
		Потолок	Площадь	Стены или перегородки	Площадь	Низ стен или перегор.	Площадь	Плинтус	Длина п.м.	Высота панели м.
Отм. ±0,000										
1	Тамбур, команта дежурного	Подвесной потолок типа Armstrong	25,74	-	-	-	-	Плинтус ПВХ	22,80	-

Экспликация полов

Наименование помещения	Тип пола по проекту	Схема пола или тип пола по серии	изделия пола и их толщина	Площадь м2
Отм. ±0,000				
Тамбур, команта дежурного	1	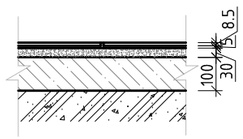	1. Керамическая плитка ПНГ ГОСТ 6787-2001, на ц/п растворе δ=8.5мм 2. Клей для плитки, δ=5мм 3. 3. Стяжка из цем.-песчаного р-ра М150 по уклону, δ=30мм 4. Подстилающий слой бетон М150, δ=100мм 5. Гидроизоляция - 1 слой полиэтиленовой пленки 200мкр 6. Грунт основания с втрамбованным щебнем крупностью 20мм	15,40

Спецификация элементов заполнения проемов

Марка поз.	Обозначение	Наименование	1 / ±0,000	Всего	Масса ед.кг	Примечание
ВИТРАЖИ						
ВВ-1	ГОСТ 25116-82	Витраж внутренний, металлопласт. одинарное остекление	1			1850ммх3000(h)мм

Таблица заполнения световых проемов

Климатический подрайон	IВ			IIВ		IIIВ			
Температура °С наиболее хол.пятидневки	-30	-35	-39	-25	-30	-20	-25	~~-30~~	-29,9
	Б	Б	Б	Б	Б	А	Б	Б	

А - Однокамерный стеклопакет в одинарном переплете из ПВХ из обычного стекла

Б - Двукамерный стеклопакет в одинарном переплете из ПВХ из обычного стекла с межстекольным расстоянием 8(12) мм

Фрагмент плана в осях А-Б

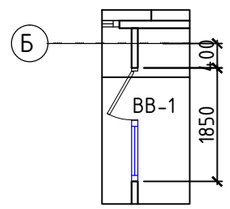

Витраж ВВ-1

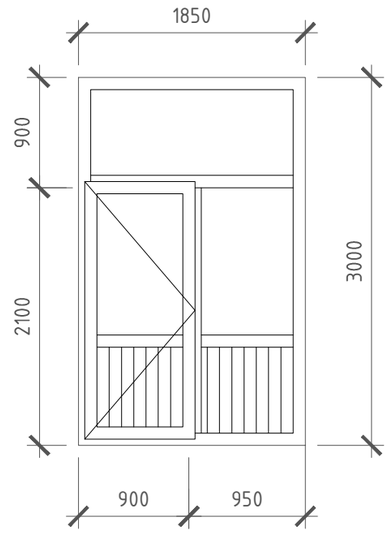

М 1:10

6 Узел прохода воздуховодов по наружным стенам

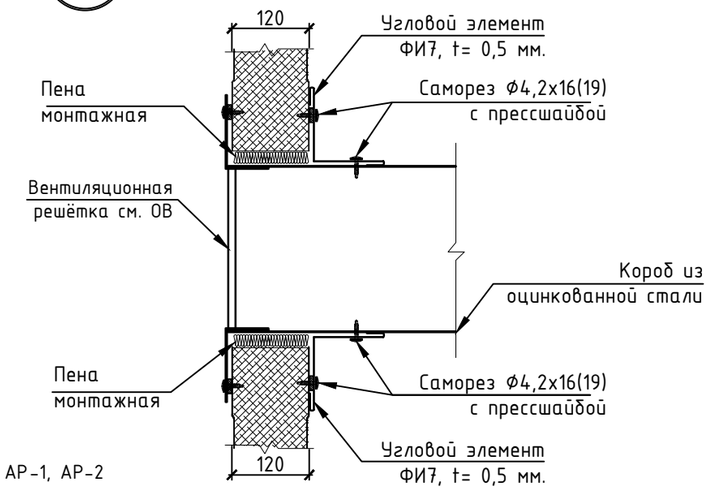

Фасонное изделие

ФИ7

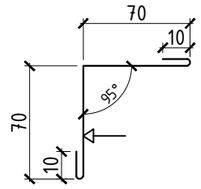

1. Данный лист см. совместно с АР-1, АР-2
2. План см. лист АР-3
3. Расход ФИ-7 3,1м.п.

СОГЛАСОВАНО: Гл.спец.ЭЛ,СС

СОГЛАСОВАНО: Гл.констр. Гл.спец.ОВ Гл.спец.ВК

Взам. инв. № | Подпись и дата | Инв.№ подл.

Привязан 18724752

Инженер	Жакупов	
Гл.спец.	Бекбагамбетова	
Инв.№		

Изм.	Кол.уч.	Лист	Nдок.	Подпись	Дата
ГИП		Куанышева			12/18
ГАП		Полец			12/18
Проверил		Лукьянченко			12/18
Разработал		Ряснов			12/18
Н.контр.		Бакитов			12/18

ТП РК-4.416-416-6 ~~(IВ, IIIА~~, IIIВ)-2018-АР

Модульное пожарное депо на 2 автомобиля из быстровозводимых конструкций для ~~IВ, IIIА~~, IIIВ климатических подрайонов с обычными геологическими условиями

Контрольно-пропускной пункт

Стадия	Лист	Листов
РП	6	

Ведомость внутренней отделки. Экспликация полов. Спецификация элементов заполнения проемов.

ТОО"Астанатехстройэксперт" ГСЛ 13003021 2018г.

Копировал A2

Раскладка сендвич панелей в осях 1-2.

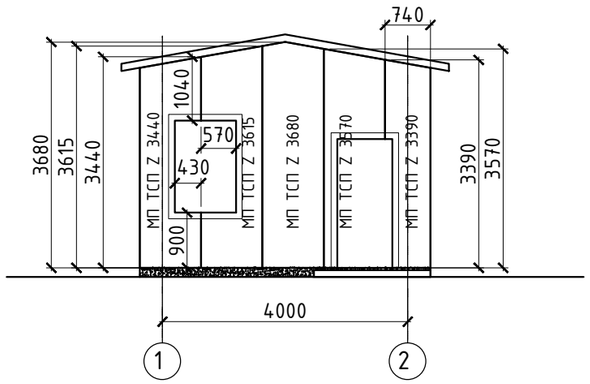

Раскладка сендвич панелей в осях 2-1.

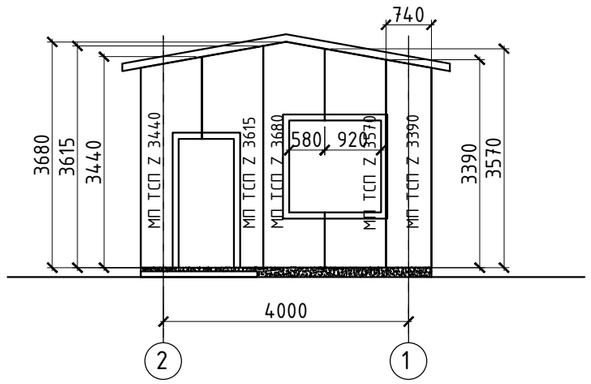

Раскладка сендвич панелей по кровле

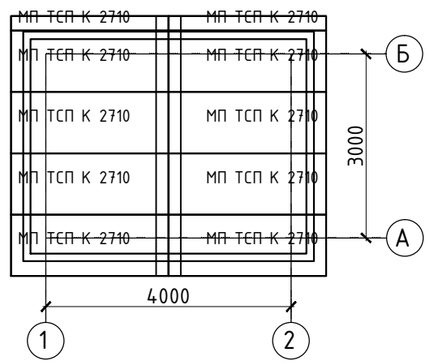

Раскладка сендвич панелей в осях Б-А.

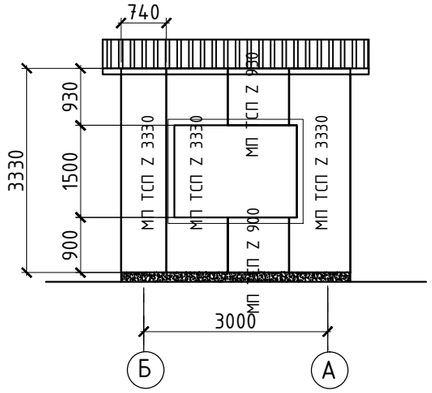

Раскладка сендвич панелей в осях А-Б.

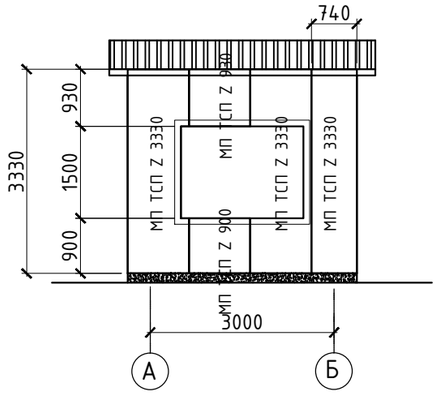

Спецификация на крепление сендвич панели

Поз.	Наименование	Кол-во	Ед. изм.
1	Саморез Ф5,5х32 (5,5х19) с ЭПДМ-прокладкой	537	шт.
2	Саморез 5,5х85 оцинк.	84	шт.
3	Саморез 5,5х160 Smart BOLT оцинк.	252	шт.
4	Саморез 5,5х240 Smart BOLT оцинк.	192	шт.
6	Уплотнитель МП ТСП-К-В	16	шт.
7	Уплотнитель МП ТСП-К-А	16	шт.
8	Уплотнитель терморазделяющая полоса	276	м.п.
9	Герметик силиконовый 280 мл на стены	9	шт.
10	Герметик силиконовый 280 мл на кровлю	6	шт.

Спецификация панелей на стены

Наименование	Длина панели, м	Кол-во	Площадь	Ед. изм.
ТСП Z -х-1000-Т-Т-МВ (ПЭ-01-RAL9010-0,5\ПЭ-01-9010-0,5)	3330	6	19,80	$м^2$
ТСП Z -х-1000-Т-Т-МВ (ПЭ-01-RAL9010-0,5\ПЭ-01-9010-0,5)	900	2	1,8	$м^2$
ТСП Z -х-1000-Т-Т-МВ (ПЭ-01-RAL9010-0,5\ПЭ-01-9010-0,5)	930	2	1,86	$м^2$
ТСП Z -х-1000-Т-Т-МВ (ПЭ-01-RAL9010-0,5\ПЭ-01-9010-0,5)	3440	2	6,88	$м^2$
ТСП Z -х-1000-Т-Т-МВ (ПЭ-01-RAL9010-0,5\ПЭ-01-9010-0,5)	3615	2	7,22	$м^2$
ТСП Z -х-1000-Т-Т-МВ (ПЭ-01-RAL9010-0,5\ПЭ-01-9010-0,5)	3680	2	7,36	$м^2$
ТСП Z -х-1000-Т-Т-МВ (ПЭ-01-RAL9010-0,5\ПЭ-01-9010-0,5)	3570	2	7,14	$м^2$
ТСП Z -х-1000-Т-Т-МВ (ПЭ-01-RAL9010-0,5\ПЭ-01-9010-0,5)	3390	2	6,78	$м^2$
Общая площадь, S			58.84	$м^2$

Спецификация панелей на кровлю

Наименование	Длина панели, м	Кол-во	Площадь	Ед. изм.
ТСП К -х-1000-Т-Т-МВ (ПЭ-01-RAL9010-0,5\ПЭ-01-9010-0,5)	2710	10	27,1	м2
Общая площадь, S			27.10	м2

Спецификация панелей на перенородки

Наименование	Длина панели, м	Кол-во	Площадь	Ед. изм.
ТСП Z 100-1000-Т-Т-МВ (ПЭ-01-RAL9010-0,5\ПЭ-01-9010-0,5)	3	2	6	м2
Общая площадь, S			6.00	м2

СОГЛАСОВАНО:
Гл.спец.ЭЛ,СС
СОГЛАСОВАНО:
Гл.констр. Гл.спец.ОВ Гл.спец.ВК
Взам. инв. №
Подпись и дата
Инв.№ подл.

Привязан 18724752

Инженер Жакупов
Гл.спец. Бекбагамбетова
Инв.№

Изм.	Кол.уч.	Лист	Nдок.	Подпись	Дата
ГИП		Куанышева			12/18
ГАП		Полец			12/18
Проверил		Лукьянченко			12/18
Разработал		Рясное			12/18
Н.контр.		Бакитов			12/18

ТП РК-4.416-416-6 ~~(IВ, IIIА~~, IIIВ)-2018-АР

Модульное пожарное депо на 2 автомобиля из быстровозводимых конструкций для ~~IВ, IIIА~~, IIIВ климатических подрайонов с обычными геологическими условиями

Контрольно-пропускной пункт

Стадия	Лист	Листов
РП	7	

Раскладка сендвич панелей по фасадам. Спецификация сендвич панелей.

ТОО"Астанатехстройэксперт" ГСЛ 13003021 2018г.

Копировал A2

Козырек К 1 / 2 шт./см. Прим. 1

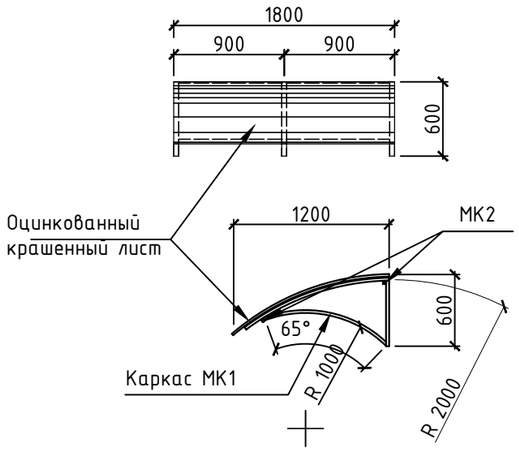

А – А

Крепление козырька к стеновой сендвич панеле / см. Прим.2

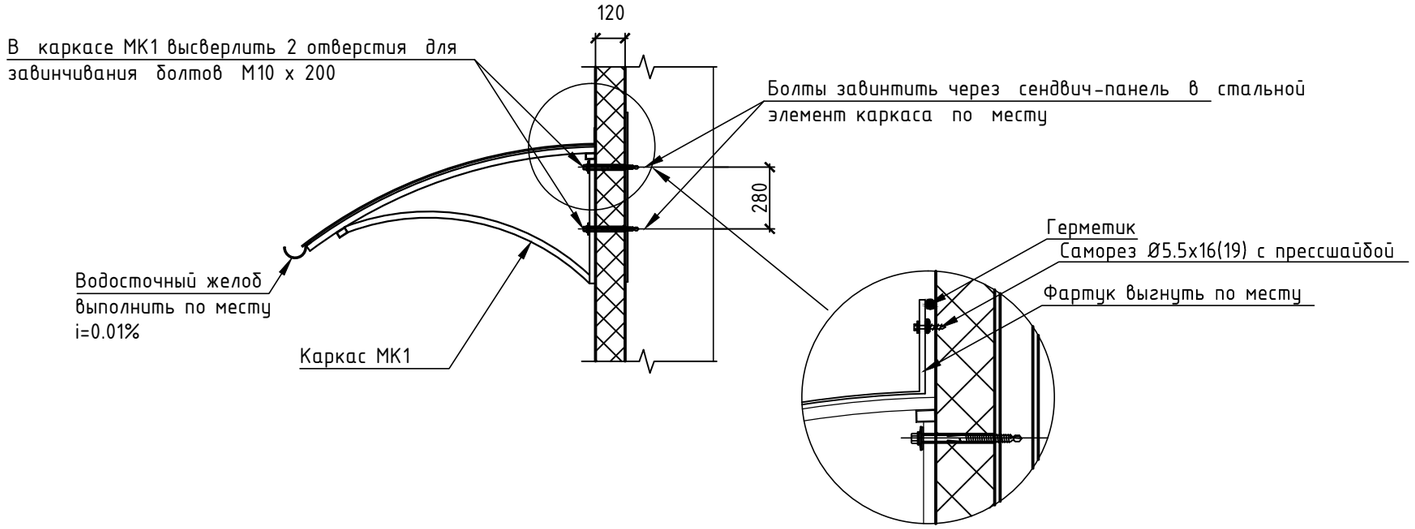

Фрагмент фасада по оси 2

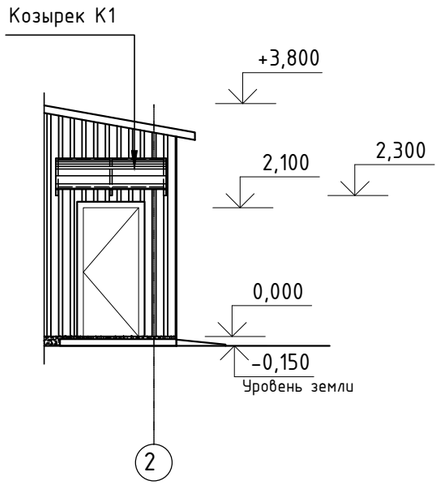

1. Козырьки К 1 состоят из оцинкованного крашенного листа δ =0,7 мм по металлическим каркасам МК1, МК2 из стального профиля гнутого замкнутого прямокутного 40х25х2 – 1мп–1,86кг .
   Затраты материалов на козырек К 1 :
   каркас МК 1 – 3 шт., МК 2 – 2 шт., оцинкованный крашенный лист δ =0,7мм – 2,2 м².
   L (МК1) = 2,9 п.м. (3 шт.), L (МК2) = 1,8 п.м. (2 шт.).
2. К стеновым сэндвич-панелям устроить металлические каркасы МК1 по сечь. А – А.
   Затем приварить к ним металлические каркасы МК2 для жесткости козырьков.
   К МК1 прикрутить оцинкованные крашенные листы.
3. Самонарезающие винты предусмотрены по типу производителя "SFS intec" с уплотнительной шайбой Ф 19мм.
4. По поверхностям открытых металлических конструкций выполнить покраску двумя слоями эмали ПФ-115 / ГОСТ 6465 – 76 / белого цвета по грунтовке ГФ – 021 / ГОСТ 25129 – 82 /.

Изм.	Кол.уч.	Лист	Nдок.	Подпись	Дата
ГИП		Куанышева			12/18
ГАП		Полец			12/18
Проверил		Лукьянченко			12/18
Разработал		Рясное			12/18
Н.контр.		Бакитов			12/18

Привязан 18724752

Инженер	Жакупов	
Гл.спец.	Бекбагамбетова	
Инв.№		

ТП РК-4.416-416-6 ~~(IВ, IIIА~~, IIIВ)-2018-АР

Модульное пожарное депо на 2 автомобиля из быстровозводимых конструкций для ~~IВ, IIIА~~, IIIВ климатических подрайонов с обычными геологическими условиями

Контрольно-пропускной пункт

Стадия	Лист	Листов
РП	8	

Козырек К-1. Спецификация.

ТОО"Астанатехстройэксперт" ГСЛ 13003021 2018г.

Копировал А2

СОГЛАСОВАНО: Гл.спец.ЭЛ,СС

СОГЛАСОВАНО: Гл.констр. Гл.спец.ОВ Гл.спец.ВК

Взам. инв. №

Подпись и дата

Инв.№ подл.

Обрамление наружных дверных проемов

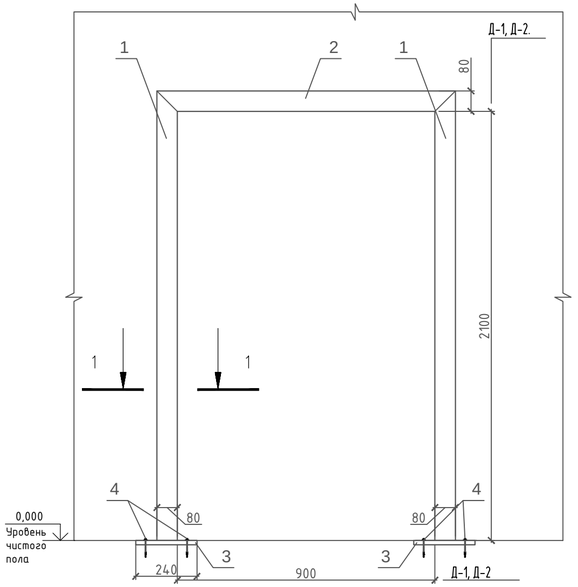

1 - 1

Узел крепления сэндвич-панели к дверному блоку

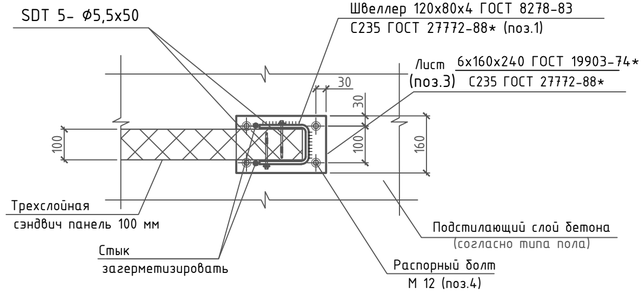

Узел крепления перегородок к потолку

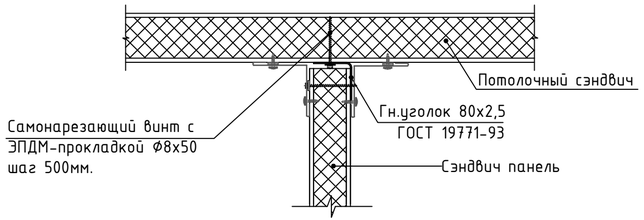

Узел крепления перегородок к полу

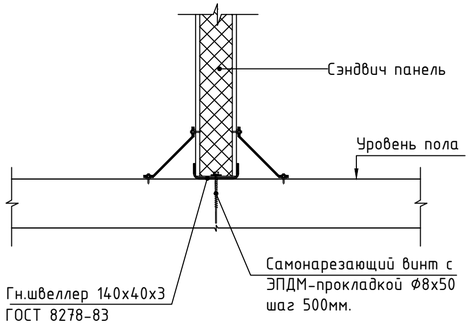

Фасонное изделие

ФИ-7

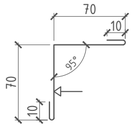

Спецификация крепления перегородки

Поз.	Обозначение	Наименование	Кол.	Масса ед.,кг	Прим.
		Для перегородок t=100мм.			
1	ГОСТ 8278-83	Швелер гн. 140х40х3 Lобщ.=м.п.	3.5	4.91	17.2
2	ГОСТ 19771-93	Уголок гн. 40х2.5 Lобщ.=м.п.	3.5	1.48	5.2
3	ГОСТ 28778-90	Самонарезающий винт с ЭПДМ-прокладкой Ф8х50	14	0.13	1.8

Спецификация обрамления дверных проемов

Марка поз.	Обозначение	Наименование	Кол.	Масса ед.,кг	Приме-чание
Д-1, Д-2	См. данный лист	Обрамление дв. проема Д-1, Д-2	-		

Спецификация элементов обрамления проемов

Поз.	Обозначение	Наименование	Кол.	Масса ед.,кг	Приме-чание
		Д-1, Д-2			
1	ГОСТ 8278-83	Швелер гнутый 120х80х4 L=2100мм.	2	17.47	34.94
2	ГОСТ 8278-83	Швелер гнутый 120х80х4 L=1000мм.	1	8.32	8.32
3	ГОСТ 19903-2015	Лист 6х160х240	2	1,80	3,60
4	ГОСТ 28778-90	Распорный болт М12	8	0.13	1.07

1. Данный лист см. совместно с АР-1, АР-2
2. План см. лист АР-3
5. Расход ФИ-7 - 13.4 м.п.

СОГЛАСОВАНО: Гл.спец.ЭЛ,СС

СОГЛАСОВАНО: Гл.констр. Гл.спец.ОВ Гл.спец.ВК

Взам. инв. № | Подпись и дата | Инв.№ подл.

Изм.	Кол.уч.	Лист	Nдок.	Подпись	Дата	ТП РК-4.416-416-6 (~~IV, IIIA,~~ IIIB)-2018-АР
						Модульное пожарное депо на 2 автомобиля из быстровозводимых конструкций для ~~IV, IIIA,~~ IIIB климатических подрайонов с обычными геологическими условиями
		ГИП	Куанышева		12/18	Контрольно-пропускной пункт
		ГАП	Полец		12/18	Стадия: РП; Лист: 9; Листов:
		Проверил	Лукьянченко		12/18	Обрамление дверных проемов. Крепление перегородки.
		Разработал	Рясное		12/18	ТОО"Астанатехстройэксперт" ГСЛ 13003021 2018г.
		Н.контр.	Бакитов		12/18	

Привязан 18724752

Инженер Жакупов

Гл.спец. Бекбагамбетова

Инв.№

Копировал A2