ПрК "Актюбгражданпроект"
Лицензия ГСЛ №22017051

РАБОЧИЙ ПРОЕКТ

18724752

Строительство комплекса пожарного депо на 2 автомобиля в с. Мартук Мартукского района Актюбинской области. Привязка.

ЗДАНИЕ ПОЖАРНОГО ДЕПО

АЛЬБОМ 17.3

Пожарная сигнализация

г.Актобе 2024 г

ПрК "Актюбгражданпроект"
Лицензия ГСЛ №22017051

РАБОЧИЙ ПРОЕКТ

18724752

Строительство комплекса пожарного депо на 2 автомобиля в с. Мартук Мартукского района Актюбинской области. Привязка.

ЗДАНИЕ ПОЖАРНОГО ДЕПО

АЛЬБОМ 17.3

Пожарная сигнализация

СОСТАВ ПРОЕКТА

Альбом 0 Генеральный план.
Альбом 0.1 Наружные газовые сети.
Альбом 0.2 Наружные сети водоснабжения и канализации.
Альбом 0.3 Электроснабжение.
Альбом 0.4 Наружное электроосвещение.
Альбом 0.5 Телефонизация.
Альбом 0.6 Тепловые сети
Альбом 0.7 Конструктивные решения. Подпорные стены. Ограждения.
Альбом 0.8 Конструктивные решения. Котельная. Трансформаторная подстанция. Дизель-генератор. Септик.

Альбом 1.1 Архитектурные решения.
Альбом 2.1 КЖ Конструкции железобетонные.
Альбом 3.1 КМ Конструкции металлические
Альбом 4.1 ТХ Технологические решения
Альбом 5.1 Водопровод и канализация.
Альбом 6.1 Отопление и вентиляция.
Альбом 7.1 Силовое электрооборудование и электроосвещение.
Альбом 8.1 Связь и сигнализация.
Альбом 9.1 Пожарная сигнализация.
Альбом 10.1 Охранная сигнализация.
Альбом 11.1 КПП АР Архитектурные решения
Альбом 12.1 КПП КЖ Конструктивные решения
Альбом 13.1 КПП КМ Конструкции металлические
Альбом 14.1 КПП ТХ - Технологическое решение
Альбом 15.1 КПП Отопление и вентиляция
Альбом 16.2 КПП ЭОМ - Силовое электрооборудование и электроосвещение
Альбом 17.2 КПП СС - Слаботочные сети
Альбом 17.3 КПП Пожарная сигнализация

Альбом 18.1 Подземный резервуар вместимостью 50 м3*2. КЖ Конструктивные решения.

Блочно-модульная котельная (БМК)

Альбом 19.1 Котельная. Конструктивные решения
Альбом 19.2 Котельная. Тепломеханические решения
Альбом 19.3 Котельная. Внутреннее газоснабжение

Председатель ПрК Ажгалиев А. Г.
Главный инженер проекта Шуиншалин Е. У.

г. Актобе 2024 г.

ВЕДОМОСТЬ РАБОЧИХ ЧЕРТЕЖЕЙ ОСНОВНОГО КОМПЛЕКТА

Лист	Наименование	Примечание
1	Общие данные	
2	Структурная схема пожарной сигнализации	
3	План расположения оборудования и прокладки кабелей пожарной сигнализации 1-го	
	этажа	
4	План расположения оборудования и прокладки кабелей пожарной сигнализации 2-го	
	этажа	

ВЕДОМОСТЬ ССЫЛОЧНЫХ И ПРИЛАГАЕМЫХ ДОКУМЕНТОВ

Обозначение	Наименование	Примечание
	Прилагаемые документы	
18724752-ПС.СО	Спецификация оборудования, изделий и материалов	1 лист

УСЛОВНЫЕ ОБОЗНАЧЕНИЯ

Обозначение	Наименование
ARKn	Прибор приемно-контрольный охранно-пожарный адресный Рубеж-20П прот. R3
BIn	Блок индикации и управления Рубеж-БИУ
xBTHy.z	Извещатель пожарный дымовой оптико-электронный адресно-аналоговый ИП 212-64 прот. R3
xBTKy.z	Извещатель пожарный тепловой максимально-дифференциальный адресно-аналоговый ИП 101-29-PR прот. R3
xBTMy.z	Извещатель пожарный ручной электроконтактный адресный ИПР 513-11 прот. R3
BIALSn	Оповещатель охранно-пожарный комбинированный ОПОП 124-7
UGB8	Бокс резервного электропитания БР 12 исп. 2х17
КРК-4-БС	Ведущий модуль радиоканальный

Примечание. В перечне условных обозначений: x - номер приёмно-контрольного прибора, y - номер адресой линии связи, z, n - порядковый номер устройства.

Типовой проект разработан в соответствии с действующими нормами, правилами и стандартами Республики Казахстан, предусматривает мероприятия обеспечивающие взрывную,взрывопожарную и пожарную безопасность при эксплуатации здания.

Главный инженер проекта_____Куанышева А.Т.

СОГЛАСОВАНО: Гл.спец.АР Рясной

СОГЛАСОВАНО: Гл.спец.ЭЛ Рубцова; Гл.спец.ОВ Распаркина; Гл.спец.ВК Шакимова

Взам. инв. № | Подпись и дата | Инв.№ подл.

Общие указания

Разделы проекта выполнены на основании задания на проектирование, задания архитектурно-строительной и санитарно-технического разделов проекта и разработан в соответствии с требованиями нормативов, действующих на территории Республики Казахстан:

- Правила устройства электроустановок Республики Казахстан (ПУЭ РК 2015);
- СН РК 2.02-02-2023* "Нормы оборудования зданий, помещений и сооружений системами автоматической пожарной сигнализации, автоматическими установками пожаротушения и оповещения людей о пожаре "
- СН РК 2.02-02-2023, СП РК 2.02-102-2022 "Пожарная автоматика зданий и сооружений";
- СНиП РК 2.02-101-2022 "Пожарная безопасность зданий и сооружений";
- СНиП РК 3.02-10-2010 "Устройства систем связи, сигнализации и диспетчеризации инженерного оборудования жилых и общественных зданий. Нормы проектирования";
- СН РК 2.02-04-2014, СП РК 2.02-105-2014 "Проектирование объектов органов противопожарной службы"
- СН РК 4.04-07-2019, СП РК 4.04-107-2013 "Электротехнические устройства".

Автоматическая пожарная сигнализиция

Автоматической пожарной сигнализацией оборудованы все помещения кроме помещений с мокрыми процессами, в соответствии с СН РК 2.02-02-2023*.

Автоматическая установка пожарной сигнализации организована на базе приборов производства ООО «КБПА», предназначенных для сбора, обработки, передачи, отображения и регистрации извещений о состоянии шлейфов пожарной сигнализации, управления системой оповещения людей о пожаре и инженерными системами объекта.

Основную функцию - сбор информации и выдачу команд на управление эвакуацией людей из здания, осуществляет приемно-контрольный прибор «Рубеж-20П».КРК-4-БС-R3 выступает в роли ведущего модуля (master). Он подключается в адресную линию связи. Ведомый модуль (slave) КРК-30-АЛС-R3 (КПП) подключается к ведущему посредством радиоканала и не имеет проводного подключения в АЛС прибора.

Для отображения состояния зон, групп зон исполнительных устройств проектом предусмотрен блок индикации «Рубеж-БИ». Блок индикации располагается в охраны.

Для обнаружения возгорания применены адресные дымовые пожарные извещатели «ИП 212-64» и тепловые «ИП-101-29-PR». На пути эвакуации размещены адресные ручные пожарные извещатели (ИПР 513-11), которые включены в адресные шлейфы.

Электроснабжение системы автоматической пожарной сигнализации предусмотрено по I категории надежности. Электропитание блоков питания выполнено от силового щита (предусмотрено в разделе проекта "ЭЛ"). В качестве резервированного источника электропитания использован "ИВЭПР 12/2", обеспечивающий питание в течение 24 ч в дежурном режиме и 3 ч в режиме "Пожар". При пропадании сети 220 В происходит автоматический переход на питание от аккумулятора 12 В, 2х12 А*ч, а при наличии сети 220 В обеспечение его заряда, переход осуществляется с включением соответствующей индикации.

Пожарная сигнализация, через релейные блоки "РМ-4К", обеспечивает подачу сигналов на отключение вентиляции, запуск системы оповещения.

Сети выполнены кабелем КПСнг(А)-FRLS 1х2х0,5 мм^2. Прокладка выполнена октрыто в кабельном миниканале 12х12мм.

Проектом предусмотрена система оповещения при пожаре - 2 типа. Устанавливается свето-звуковые оповещатели устанавливаются в паркинге.

Световые табло и указатели направления движения для предотвращения их дублирования и удорожания проекта учтены в альбоме "Электротехнические решения". Их характеристики и расположение соответствуют ребованиям приложения Б СН РК 2.02-02-2023*.

Привязал	Боранбай				
Проверил	Савченко				
Н.Контр.	Фахрудинов				
Инв.№					
Изм.	Кол.уч.	Лист	N док.	Подп.	Дата
ГИП.	Куанышева				11/18
Проверил	Лукьянченко				11/18
Выполнил	Кирпичев				11/18
Н.Контр.	Бакитов				11/18

Привязан 18724752-ПС

ПрК "Актюбгражданпроект" г. Актобе

Строительство комплекса пожарного депо на 2 автомобиля в с. Мартук Мартукского р-на Актюбинской области. Привязка.

Листов: 4

ТП РК - 4.416-416-6 (IВ, IIIА, IIIВ) -2018-ПС

Модульное пожарное депо на 2 автомобиля из быстровозводимых конструкций для IВ, IIIА, IIIВ климатических подрайонов с обычными геологическими условиями

Модульное пожарное депо на 2 автомобиля

Стадия	Лист	Листов
РП	1	4

Общие данные

ТОО"Астанатехстройэксперт" ГСЛ 13003021 2018г.

Копировал А3

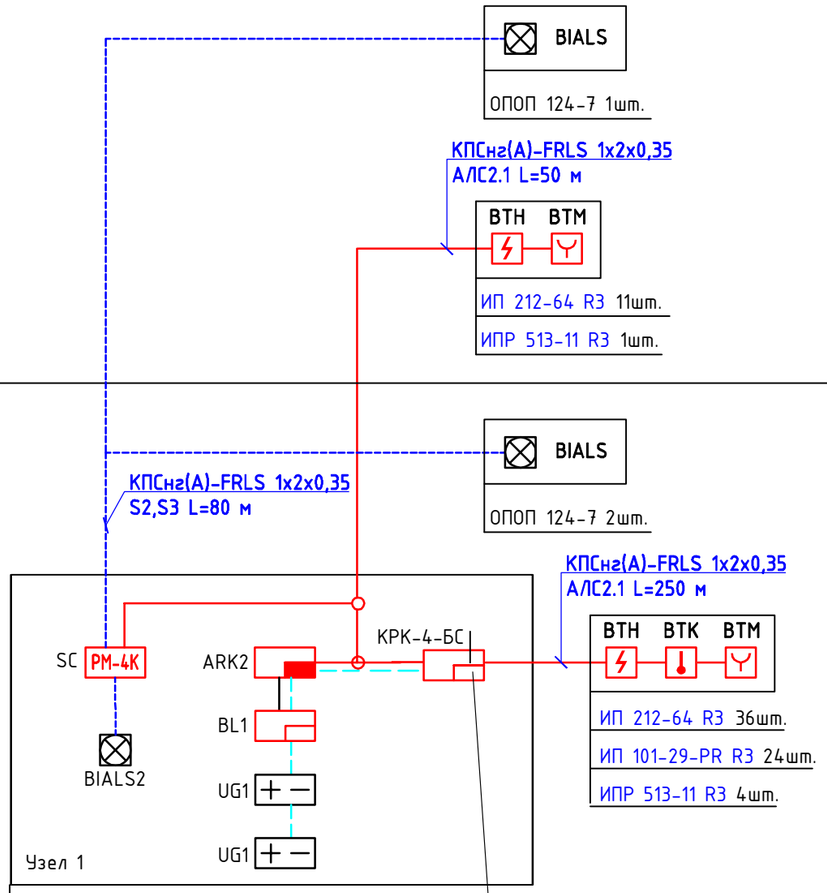

Взам. инв. №

Подпись и дата

Инв.№ подл.

Изм.	Кол.уч.	Лист	N док.	Подп.	Дата

ТП РК - 4.416-416-6 (IВ, IIIА, IIIВ) -2018-ПС

Модульное пожарное депо на 2 автомобиля из быстровозводимых конструкций для IВ, IIIА, IIIВ климатических подрайонов с обычными геологическими условиями

Привязан 18724752-ПС

Привязал	Боранбай	
Проверил	Савченко	
Н.Контр.	Фахрудинов	
Инв.№		

ГИП.	Куанышева	11/18
Проверил	Лукьянченко	11/18
Выполнил	Кирпичев	11/18
Н.Контр.	Бакитов	11/18

Модульное пожарное депо на 2 автомобиля

Стадия	Лист	Листов
РП	2	

Структурная схема пожарной сигнализации

ТОО"Астанатехстройэксперт" ГСЛ 13003021 2018г.

Копировал А3

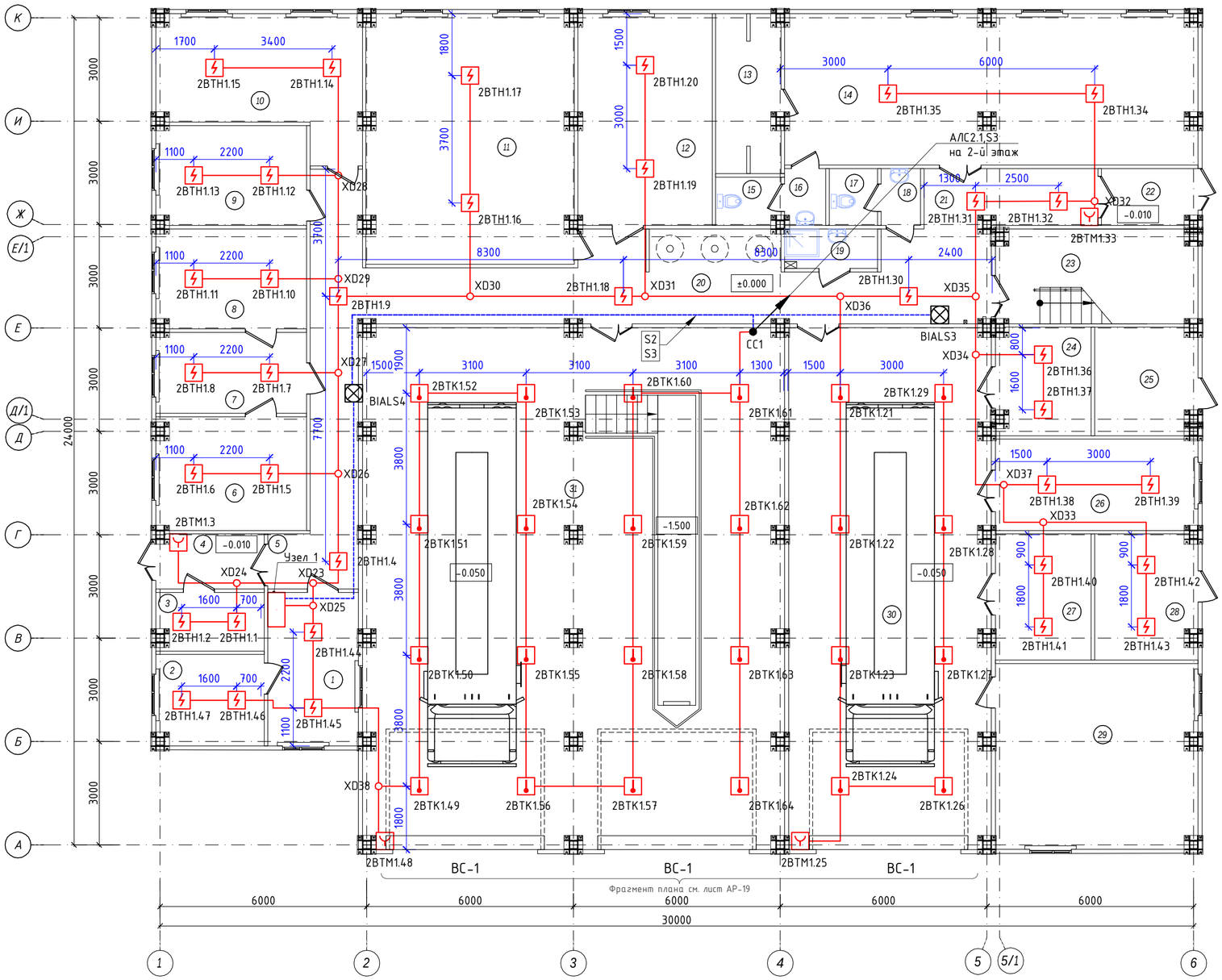

Экспликация помещений 1 этажа

Номер помещения	Наименование	Площадь, м2	Кат. помещения
1	Диспетчерская (пункт связи)	12.2	
2	Комната персонала	7.9	
3	Электрощитовая	5.3	
4	Тамбур	4.7	
5	Коридор	21.0	
6	Кабинет начальника	14.0	
7	Канцелярия	10.0	
8	Кабинет заместителя начальника	12.3	
9	Кабинет заместителя начальника	12.3	
10	Помещение для хранения и проверки противогазов (ГЗДС)	20.7	
11	Учебный класс	43.4	
12	Комната разогрева и приема пищи	22.7	
13	Душевая	9.0	
14	Гардеробная	52.7	
15	Санузел М	2.7	
16	Шлюз	2.0	
17	Санузел Ж	2.1	
18	Шлюз	1.8	
19	ПУИ	3,8	
20	Коридор	39.9	
21	Коридор	8.2	
22	Тамбур	4.5	
23	Лестничная клетка	16.2	
24	Башня для сушки рукавов	7.6	
25	Тепловой узел	8.0	
26	Помещение для мойки и сушки спецодежды	15.9	
27	Помещение для хранения и обслуживания рукавов	10.0	
28	Кладовая для инструмента и запасных частей	10.0	
29	Венткамера	32.3	
30	Помещение пожарной техники с постом мойки (Бокс №2)	88.5	
31	Помещение пожарной техники с постом технического обслуживания (Бокс №1)	183.3	
	Итого	685.00	

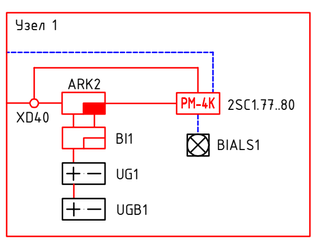

Взам. инв. №

Подпись и дата

Инв.№ подл.

Привязан	18724752-ПС		
Привязал	Боранбай		
Проверил	Савченко		
Н.Контр.	Фахрудинов		
Инв.№			

Изм.	Кол.уч.	Лист	N док.	Подп.	Дата
ГИП.		Куанышева			11/18
Проверил		Лукьянченко			11/18
Выполнил		Кирпичев			11/18
Н.Контр.		Бакитов			11/18

ТП РК - 4.416-416-6 (IB, IIIA, IIIB) -2018-ПС

Модульное пожарное депо на 2 автомобиля из быстровозводимых конструкций для IB, IIIA, IIIB климатических подрайонов с обычными геологическими условиями

Модульное пожарное депо на 2 автомобиля

Стадия	Лист	Листов
РП	3	

План расположения оборудования и прокладки кабелей пожарной сигнализации 1-го этажа

ТОО"Астанатехстройэксперт" ГСЛ 13003021 2018г.

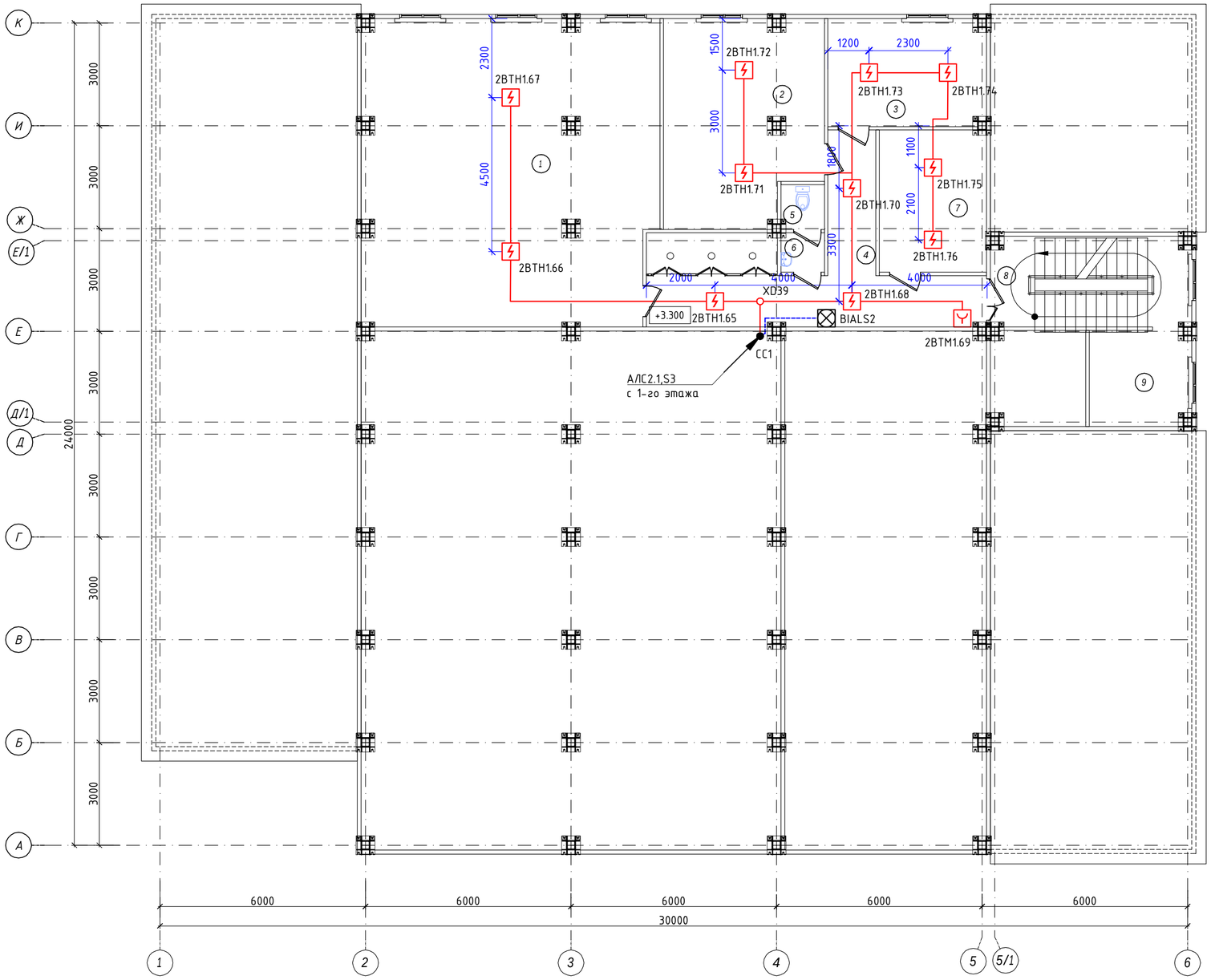

Экспликация помещений 2 этажа

Номер помещения	Наименование	Площадь, м2	Кат. помещения
1	Комната отдыха дежурной смены	76.7	
2	Комната психологической разгрузки	26.7	
3	Кабинет начальника дежурной смены	12.6	
4	Коридор	23.1	
5	Санузел	1.7	
6	Шлюз	1.5	
7	Склад вещевого имущества	12.6	
8	Лестничная клетка	15.4	
9	Тренировочная башня	8.0	
	Итого	178.30	

Взам. инв. №

Подпись и дата

Инв.№ подл.

Привязан	18724752-ПС					
Привязал	Боранбай					
Проверил	Савченко					
Н.Контр.	Фахрудинов					
Инв.№						

Изм.	Кол.уч	Лист	N док.	Подп.	Дата
ГИП.		Куанышева			11/18
Проверил		Лукьянченко			11/18
Выполнил		Кирпичев			11/18
Н.Контр.		Бакитов			11/18

ТП РК - 4.416-416-6 (IВ, IIIА, IIIВ) -2018-ПС

Модульное пожарное депо на 2 автомобиля из быстровозводимых конструкций для IВ, IIIА, IIIВ климатических подрайонов с обычными геологическими условиями

Модульное пожарное депо на 2 автомобиля

Стадия	Лист	Листов
РП	4	

План расположения оборудования и прокладки кабелей пожарной сигнализации 2-го этажа

ТОО"Астанатехстройэксперт"
ГСЛ 13003021
2018г.

Позиция	Наименование и техническая характеристика	обозначение документа, N опросного листа	оборудования, изделия, материала	Завод-изготовитель	Единица измерения	Коли-чество	Масса единицы, кг	Примечания
1	2	3	4	5	6	7	8	9
	Автоматическая пожарная сигнализация							
ARK1	Прибор приемно-контрольный охранно-пожарный адресный	Рубеж-20П прот.R3		ТОО "АКМА"	шт.	1		
BL1	Блок индикации	РУБЕЖ-БИУ		ТОО "АКМА"	шт.	1		
KRK	Ведущий модуль радиоканальный	КРК-4-БС-R3		ТОО "АКМА"	шт.	1		
BTH	Извещатель пожарный дымовой оптико-электронный адресно-аналоговый	ИП 212-64 прот. R3	С1248-0302-0217		шт.	47		
BTK	Извещатель пожарный тепловой максимально-дифференциальный адресно-аналоговый	ИП 101-29-PR R3	С1248-0302-120		шт.	24		
BTM	Извещатель пожарный ручной электроконтактный адресный ИПР 513-11 прот. R3	ИПР 513-11 прот. R3	С1248-0302-0536		шт.	5		
SC	Адресный релейный модуль	РМ-4К прот. R3		ТОО "АКМА"	шт.	1		
UG1	Источник вторичного электропитания резервированный	ИВЭПР 12/3,5 исп. 2х12-БР		ТОО "АКМА"	шт.	1		
UGB1	Бокс резервного питания	БР 12 х17		ТОО "АКМА"	шт.	1		
	Аккумуляторная батарея, 12 В, 12 А/ч	РТК-BATTERY 12-12		ТОО "АКМА"	шт	2		
	Аккумуляторная батарея, 12 В, 17 А/ч	РТК-BATTERY 12-18		ТОО "АКМА"	шт	2		
BIALS	Оповещатель охранно-пожарный комбинированный	ОПОП124-7	С1248-0304-0302		шт.	4		
	Коробка	УК-2П	С1248-306-0101		шт.	18	0,04	
	Кабельные изделия							
	Кабель огнестойкий симметричный, парной скрутки, с низким дымо- и газовыдел	КПСнг(А)-FRLS 1х2х0,35	С1243-0305-0305		м	380		
	Трубная продукция							
	TMR 12х12 Миниканал самоклеющийся	In liner Classic	С1243-907-101		м	360	0,08	

Взам. инв. №

Подпись и дата

Инв.№ подл.

Привязал	Боранбай		
Проверил	Савченко		
Н.Контр.	Фахрудинов		

Инв.№

Изм.	Кол.уч.	Лист	N док.	Подп.	Дата
ГИП.	Куанышева				11/18
Проверил	Лукьянченко				11/18
Выполнил	Кирпичев				11/18
Н.Контр.	Бакитов				11/18

Привязан

18724752-ПС.СО

ПрК "Актюбгражданпроект" г. Актобе

Строительство комплекса пожарного депо на 2 автомобиля в с. Мартук Мартукского р-на Актюбинской области. Привязка.

Листов 1

ТП РК - 4.416-416-6 (IВ, IIIА, IIIВ) -2018-ПС.С

Модульное пожарное депо на 2 автомобиля из быстровозводимых конструкций для IВ, IIIА, IIIВ климатических подрайонов с обычными геологическими условиями

Модульное пожарное депо на 2 автомобиля

Стадия	Лист	Листов
РП	1	1

Спецификация оборудования, изделий и материалов

ТОО"Астанатехстройэксперт" ГСЛ 13003021 2018г.

Копировал А3