**РЕСПУБЛИКА КАЗАХСТАН**

**«Разработка ПСД «Строительство автодороги от ул. Ломова до автодороги от ул. Каз. Правды – ул. Жибек Жолы и автодорога от ул. Каз. Правды – ул. Братья Дюсембиновых до ул. Жибек Жолы в городе Павлодар».**

# Том 7
# РАБОЧИЙ ПРОЕКТ

# Тепловые сети.

**Заказчик:** **ГУ "Отдел жилищно-коммунального хозяйства, пассажирского транспорта и автомобильных дорог города Павлодара"**

**Генпроектировщик:** **ТОО «ТОП Геодезия»**

*Алматы 2023г.*

**РЕСПУБЛИКА КАЗАХСТАН**

**«Разработка ПСД «Строительство автодороги от ул. Ломова до автодороги от ул. Каз. Правды – ул. Жибек Жолы и автодорога от ул. Каз. Правды – ул. Братья Дюсембиновых до ул. Жибек Жолы в городе Павлодар».**

# Том 7
# РАБОЧИЙ ПРОЕКТ

## Тепловые сети.

**135-РП-ТС-23**

**Директор:** **Муханов А.Б.**

**Главный инженер проекта:** **Козлов Ю.Е.**

*Алматы 2023г.*

# СОСТАВ ПРОЕКТА

**Том 1.** Паспорт проекта

**Том 2.** Общая пояснительная записка

**Том 3.** Чертежи:

**Книга 1.** Основные проектные решения

**Книга 2.** Поперечные профили

**Книга 3.** Светофорная сигнализация

**Том 4.** Сводная ведомость объёмов работ

**Том 5.** Электроснабжение

**Том 6.** Наружное освещение

**Том 7.** Тепловые сети

**Том 7. Книга 1.** Конструкции железобетонные

**Том 8.** Проект организаций строительства

**Том 9.** ОВОС

**Том 10.** Сметная документация

## ОБЩИЕ ДАННЫЕ

Рабочий проект укрепления и осуществления сохранности существующих тепловых сетей для объекта: Разработка ПСД "Строительство автодороги от ул. Ломова до автодороги от ул. Каз. Правды – ул. Жибек Жолы (1,6 км) и автодорога от ул. Каз. Правды – ул. Братья Дюсембиновых до ул. Жибек Жолы (2,5 км) в городе Павлодар

– Технические условия на сохранность тепловых сетей, разработан в соответствии с действующими строительными нормами, правилами и стандартами:

– МСН 4.02–02–2004 "Тепловые сети";

– СП РК 4.02–104–2013 "Тепловые сети";

– СН РК 4.02–04–2013 "Тепловые сети".

– ГОСТ 30732–2006 «Трубы и фасонные изделия стальные с тепловой изоляцией из пенополиуретана с защитной оболочкой. Технические условия»;

– СНиП РК 2.01.19.2004 "Защита строительных конструкций от коррозии"

Строительство по данному проекту предусматривается в районе со следующими характеристиками:

– наиболее холодной пятидневки: минус 34,6°С;

– наиболее холодных суток: минус 40,1°С, с обеспеченностью 0,92.

На основании приказа МНЭ РК, от 28 февраля 2015 года N°165 и в соответствии с п. 4 «Об утверждении Правил определения общего порядка отнесения зданий и сооружений к технически и (или) технически сложным объектам:

– Сети теплоснабжения диаметром 800 мм и выше (фрагмент 1) и сооружения на них относятся к объектам I (повышенного) уровня ответственности

– Сети теплоснабжения диаметром 350 мм до 800 мм (фрагмент 2) и сооружения на них относятся к объектам II (нормального) уровня ответственности

По надежности теплоснабжения данный объект относится к I категории.

Выданным техническим условием необходимо обеспечить перекладку существующих тепловых сетей над проезжей частью и целостность трубопроводов.

Существующие тепловые сети Ду 900 мм., Ду1000 мм. и Ду 500 мм., проложенные надземно, попадающие под строительство проезжей части, прокладываются подземно в проходных каналах. Данные участки в проекте обозначены "Фрагмент 1", "Фрагмент 2".

Тепловые сети относятся к IV категории, по правилам Госготехнадзора

При демонтаже существующих тепловых сетей необходимо обеспечить:

– дренирование сетей

– Установка опорных бетонных подушек под опоры трубопроводов

– прокладка трубопроводов

– сварка 4–х стыков предварительно демонтированного участка труб с существующей трассой тепловых сетей

– работы по установке муфт МЭЛС и заполнение их пенопакетами.

– заполнение участка водой

– испытание тепловой сети на пробное давление.

Трубы должны иметь внутреннее и наружное антикоррозионное покрытие, выполненное в заводских условиях. Проектом рекомендуется в качестве антикоррозионной защиты использовать комплексное защитное покрытие "Вектор". После сварки сварочные швы и околошовную зону зачистить от остатков шлама и сварочных брызг (степень очистки – третья по ГОСТ 9.402); покрыть св. швы грунтовкой «Вектор 1236» в 2 слоя, покровный слой мастики «Вектор 1214» наносится в осин слой.

При приготовлении мастики руководствоваться указаниями завода–изготовителя защитного покрытия.

Запроектированы изготовленные в заводских условиях трубы с индустриальной тепловой изоляцией из ППУ (пенополиуретана) в кожухе из жесткого полиэтилена производства ТОО "Казахстанский трубный завод" (ТОО"КТЗ") г.Астана.

Конструкция предизолированных труб заводского изготовления включает в себя стальной (рабочий) трубопровод, изолирующий слой из жесткого полиуретана (ППУ) и внешнюю защитную оболочку из полиэтилена низкого давления.

Изоляция стыков предусмотрена термоусаживающими муфтами с применением пенопакетов.

Рабочим проектом предусмотрен 100% контроль качества сварных швов неразрушающими методами контроля.

Соединение труб между собой и приварка к ним деталей и элементов трубопроводов осуществляется электросваркой с применением электродов марки Э–42.

Резка труб производится газорезкой, при этом теплоизоляция снимается ручным инструментом, а торцы теплоизоляции в ходе резки стальных труб закрываются защитными экранами. При производстве сварочных работ необходимо установить защиту пенополиуретана и полиэтиленовой оболочки, а также концов проводов, выходящих из изоляций, от попадания на них искр (защитные экраны).

После монтажа трубопроводов следует произвести гидравлические испытания. Испытания и приемку в эксплуатацию смонтированных трубопроводов следует осуществлять в соответствий с "Правилами устройства и безопасной эксплуатации трубопроводов пара и горячей воды"

## ВЕДОМОСТЬ ССЫЛОЧНЫХ И ПРИЛАГАЕМЫХ ДОКУМЕНТОВ

| Обозначение | Наименование | Примечание |
|---|---|---|
| | Ссылочные документы | |
| Каталог ТОО "КТЗ" | Каталог продукции и руководство по применению труб и фасонных изделий с тепловой изоляцией из пенополиуретана с защитной оболочкой. | |
| Серия 5.903-13,вып.1 | Изделия и детали трубопроводов для тепловых сетей | |
| Серия 4.903.9-3,вып.0;1. | Конструкция тепловой изоляции трубо-проводов надземной и подземной, прокладки водяных тепловых сетей, паропроводов и конденсатопроводов | |
| 7.903.9–3 | Конструкции тепловой изоляции трубопроводов. | |
| | Прилагаемые документы | |
| | Отчет (заключение) об инженерно–геологических условиях зоны строительства | |
| –ТС.СО | Спецификация оборудования и материалов. | на 2 листах |

| Согласовано: | | |
|---|---|---|
| 135–РП–АД–23 | Дуйсенбаев | 2023 |
| 135–РП–ЭН–23 | Каузова | 2023 |
| 135–РП–КЖ–23 | Ертаев | 2023 |

Взам. инв. | Подпись и дата | Инв. N подл.

| Изм. | Кол. уч. | Лист | № док. | Подп. | Дата | 135–РП–ТС–23 | | | |
|---|---|---|---|---|---|---|---|---|---|
| | | | | | | Разработка ПСД «Строительство автодороги от ул. Ломова до автодороги от ул. Каз. Правды – ул. Жибек Жолы и автодорога от ул. Каз. Правды – ул. Братья Дюсембиновых до ул. Жибек Жолы в городе Павлодар». | | | |
| ГИП | | Козлов Ю.Е. | | | 08.2023 | Тепловые сети | Стадия | Лист | Листов |
| Исполнил | | Касымбекова | | | 08.2023 | | РП | 2 | |
| Проверил | | Муханов Е. | | | 08.2023 | Общие данные | ТОО "Топ Геодезия" | | |
| Н. контроль | | Оспанов С. | | | 08.2023 | | | | |

ТОО "Павлодарские тепловые сети"
СОГЛАСОВАНО
производство земляных работ
Стр. 1-го автодороги от ул. Ломова до ул. Каз. Правды - ул. Жибек Жолы
Существующие тепловые сети нанесены ориентировочно
Перед началом работ вызвать представителя на место по тел: т. 63-01-13, 62-06-71
Соблюдать охранную зону
"23" 10 2024 г.
Подпись

Согласовано
Ларкин В.Н.
30.10.2024

План тепловой сети.
Фрагмент 1
М1:500

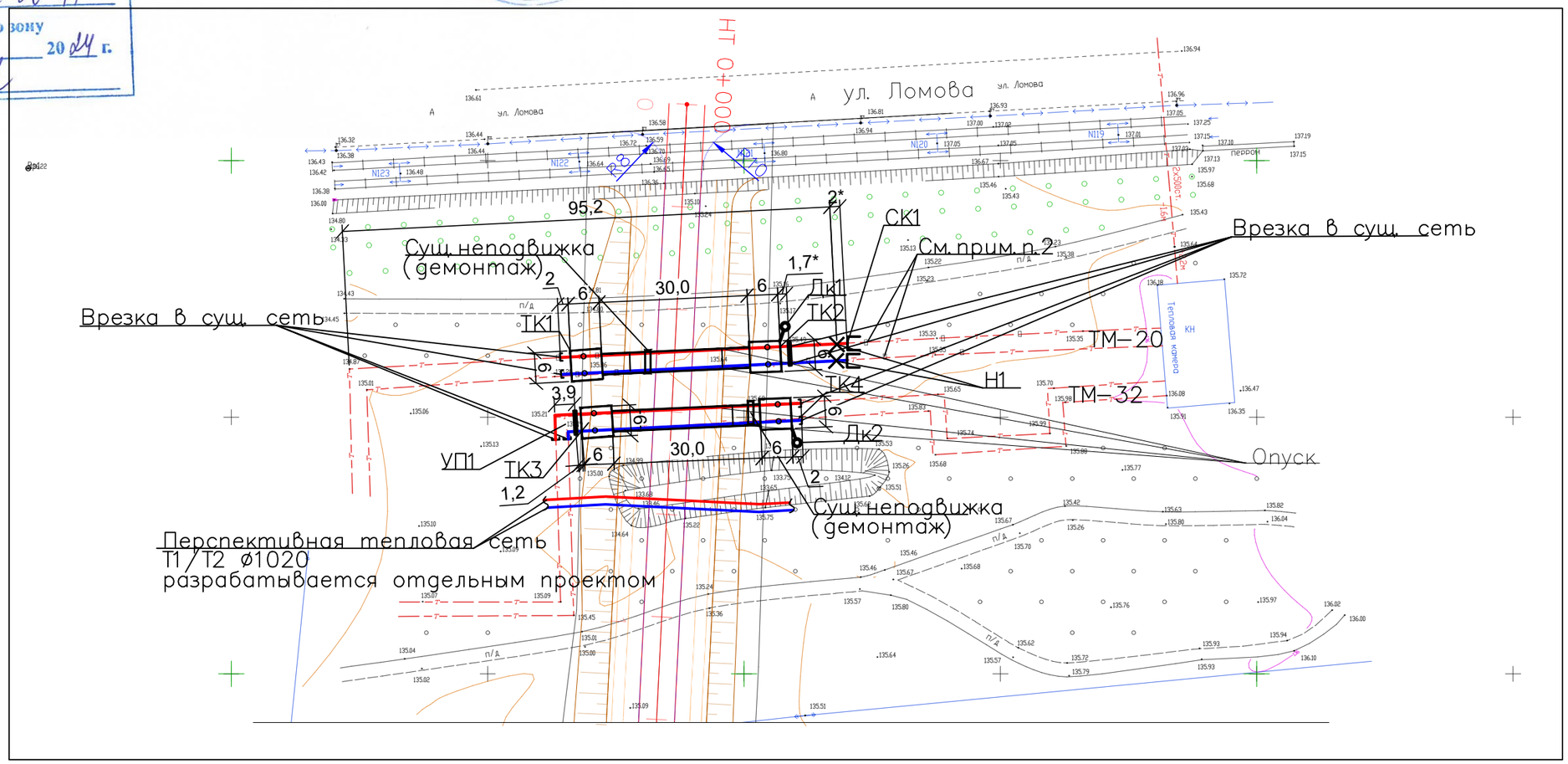


1. Существующие неподвижные опоры показанные на топосъемке подлежат демонтажу. Неподвижные опоры Н1 (ТМ-20), разрабатываются и монтируются согласно разделу КЖ. (поверочный расчет прилагается)
2. Ближайшую к сальниковому компенсатору (ТМ-20) скользящую опору выполнить как направляющую. К закладному листу приварить направляющие элементы (уголок/круг).

| Изм. | Кол. уч. | Лист | № док. | Подп. | Дата | 135–РП–ТС–23 | | | |
|---|---|---|---|---|---|---|---|---|---|
| | | | | | | Разработка ПСД «Строительство автодороги от ул. Ломова до автодороги от ул. Каз. Правды – ул. Жибек Жолы и автодорога от ул. Каз. Правды – ул. Братья Дюсембиновых до ул. Жибек Жолы в городе Павлодар». | | | |
| ГИП | | Козлов Ю.Е. | | | 08.2023 | Тепловые сети | Стадия | Лист | Листов |
| Исполнил | | Касымбеков | | | 08.2023 | | РП | 3 | |
| Проверил | | Муханов Е. | | | 08.2023 | План тепловой сети. Фрагмент 1 М1:500 | ТОО "Топ Геодезия" | | |
| Н. контроль | | Оспанов С. | | | 08.2023 | | | | |

Инв. N подл. | Подпись и дата | Взам. инв. N

План тепловой сети.
Фрагмент 2
М1:500

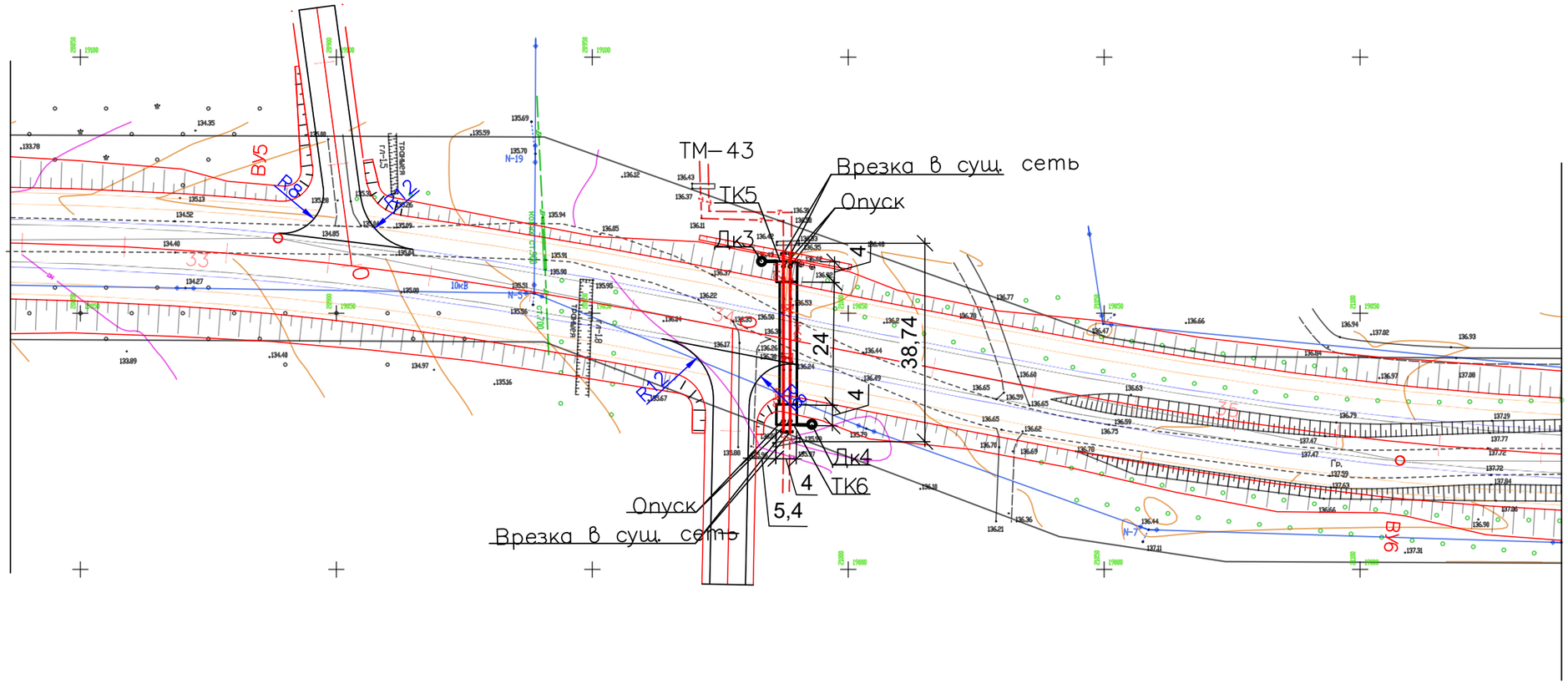


Существующие неподвижные опоры показанные на топосъемке остаются без изменений (поверочный расчет прилагается)

ТОО "Павлодарские тепловые сети"
СОГЛАСОВАНО
производство земляных работ
Стр-во автодороги от ул. Ломова до ул. Каз-Правды - ул. Жибек Жолы
Существующие тепловые сети нанесены ориентировочно
Перед началом работ вызвать представителя на место по тел: т. 63-01-13; 62-06-71
Соблюдать охранную зону
"23" 10 2024 г.
Подпись

Согласовано
Ларкин В.
30.10.2024

| Изм. | Кол. уч. | Лист | № док. | Подп. | Дата | 135–РП–ТС–23 | | | |
|---|---|---|---|---|---|---|---|---|---|
| | | | | | | Разработка ПСД «Строительство автодороги от ул. Ломова до автодороги от ул. Каз. Правды – ул. Жибек Жолы и автодорога от ул. Каз. Правды – ул. Братья Дюсембиновых до ул. Жибек Жолы в городе Павлодар». | | | |
| ГИП | | Козлов Ю.Е. | | | 08.2023 | Тепловые сети | Стадия | Лист | Листов |
| Исполнил | | Касымбеков | | | 08.2023 | | РП | 4 | |
| Проверил | | Муханов Е. | | | 08.2023 | План тепловой сети. Фрагмент 2 М1:500 | ТОО "Топ Геодезия" | | |
| Н. контроль | | Оспанов С. | | | 08.2023 | | | | |

Инв. N подл. | Подпись и дата | Взам. инв. N

*Схема тепловой сети.*

*Фрагмент 1 (а, б)*

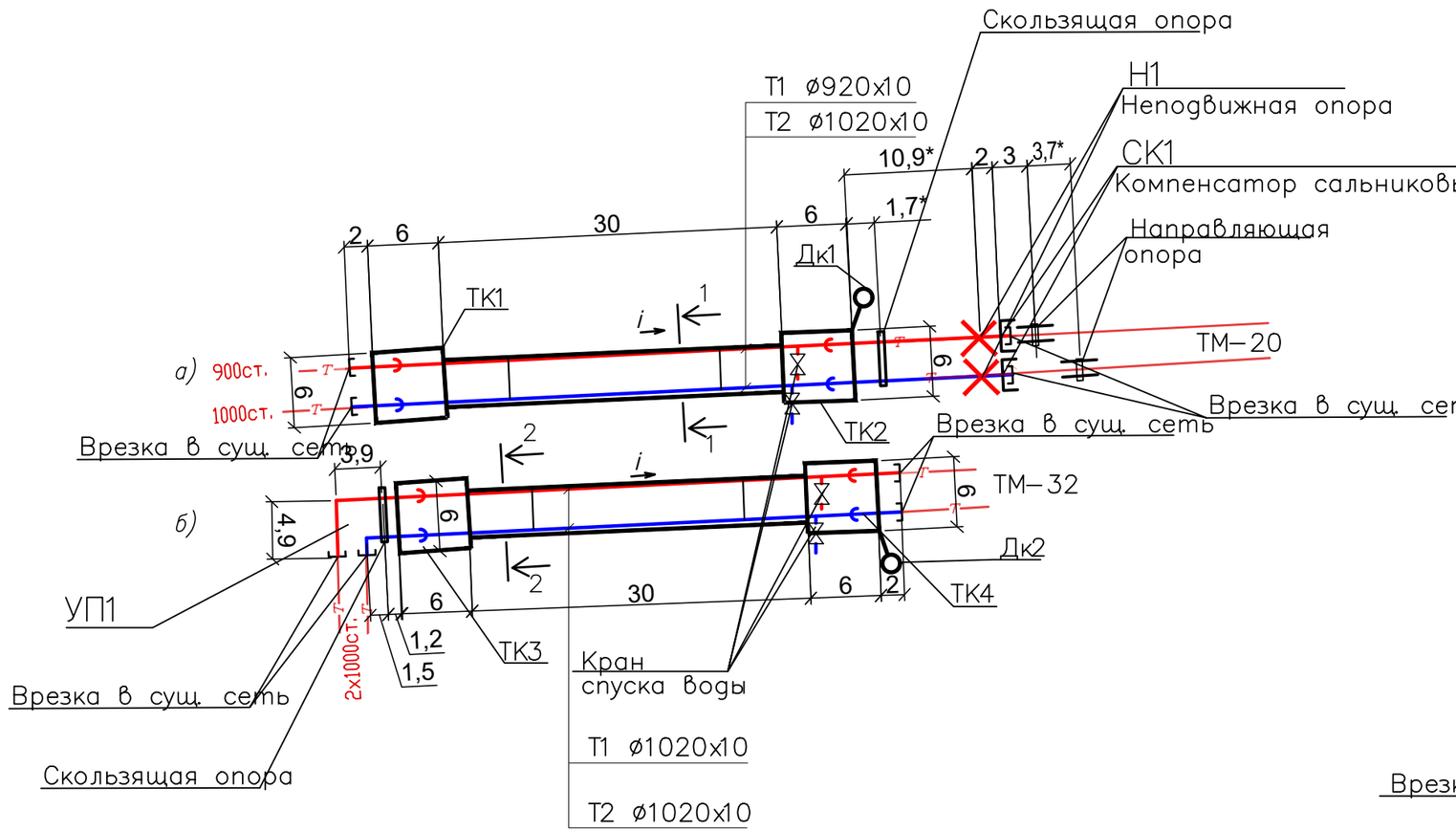


*Фрагмент 2*

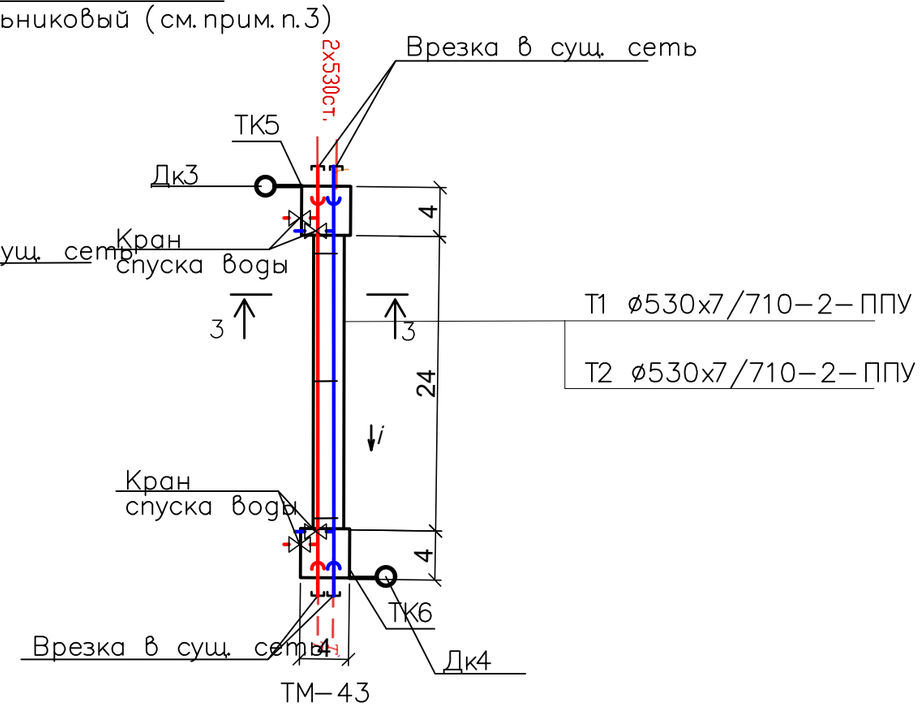


1. Неподвижные опоры Н1 и сальниковые компенсаторы СК1 устанавливаются взамен демонтируемых НО-43 и СК.
2. Нагрузки на неподвижные опоры Н1 см. лист 1.
3. Выполнить предварительную растяжку СК равную L+80мм.

| | | | | | | | | |
|---|---|---|---|---|---|---|---|---|
| | | | | | | 135–РП–ТС–23 | | |
| | | | | | | **Разработка ПСД «Строительство автодороги от ул. Ломова до автодороги от ул. Каз. Правды – ул. Жибек Жолы и автодорога от ул. Каз. Правды – ул. Братья Дюсембиновых до ул. Жибек Жолы в городе Павлодар».** | | |
| Изм. | Кол. уч | Лист | № док. | Подп. | Дата | | | |
| ГИП | | Козлов Ю.Е. | | | 08.2023 | *Тепловые сети* | Стадия | Лист | Листов |
| Исполнил | | Касымбеков | | | 08.2023 | | РП | 5 | |
| Проверил | | Муханов Е. | | | 08.2023 | Схема тепловой сети. Разрез 1–1, 2–2 М1:50 | ТОО "Топ Геодезия" | | |
| Н. контроль | | Оспанов С. | | | 08.2023 | | | | |

Взам. инв. N | Подпись и дата | Инв. N подл.

## ПРОДОЛЬНЫЙ ПРОФИЛЬ ТЕПЛОВЫХ СЕТЕЙ. ФРАГМЕНТ 1 (а), ТМ-20

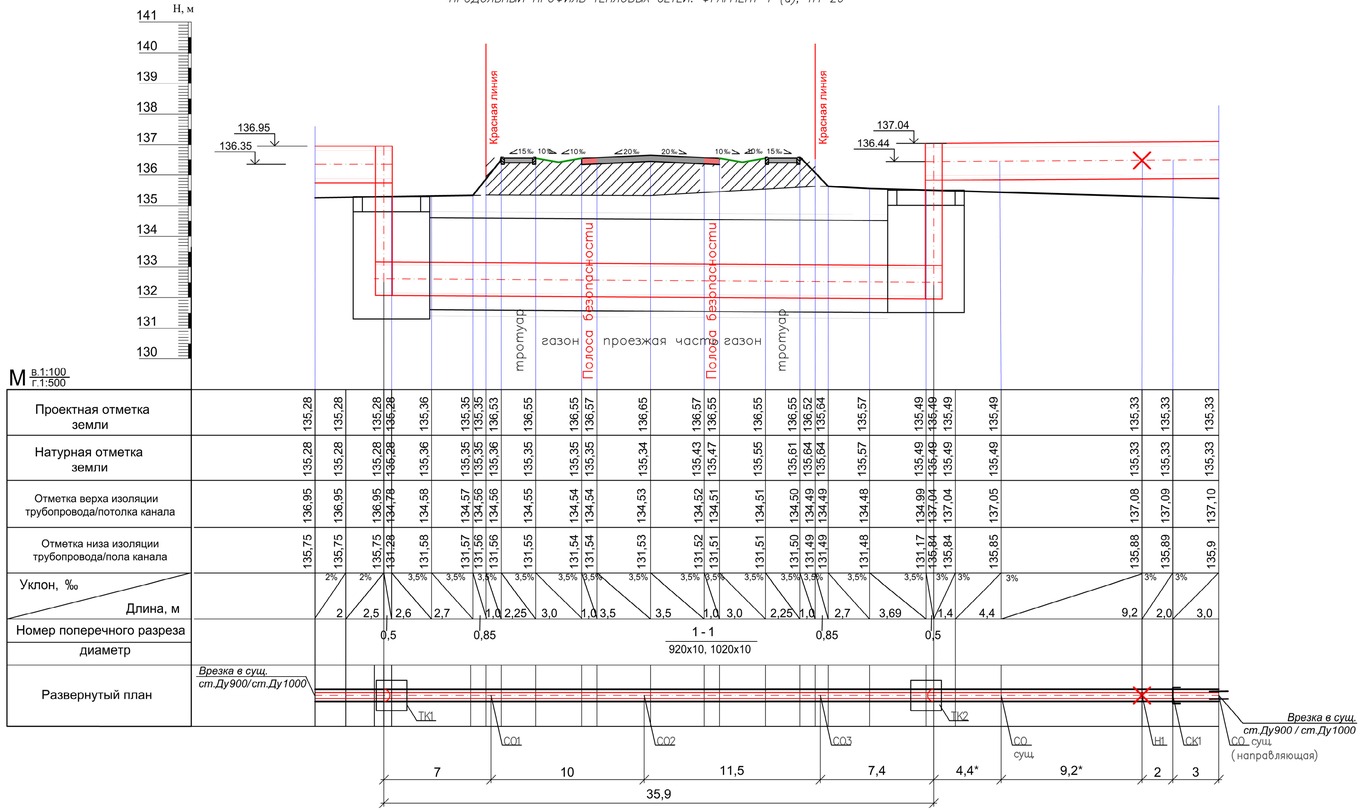


## 1–1
## М 1:20

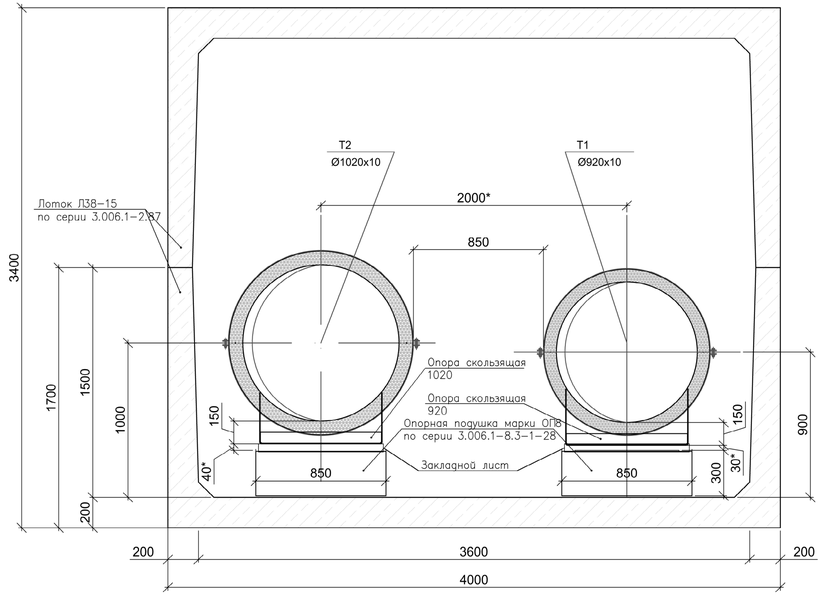


1. Нагрузки на скользящие опоры: Рсо1=29тс, Рсо2=16тс, Рсо3=38тс.
2. Нагрузки на Н1 см. лист 1.
3. Отметки камер, трубопроводов могут отличаться от проектных, необходимо уточнить по месту

| | | | | | | | | | |
|---|---|---|---|---|---|---|---|---|---|
| | | | | | | 135-РП-ТС-23 | | | |
| Изм. | Кол. уч. | Лист | № док. | Подп. | Дата | Разработка ПСД «Строительство автодороги от ул. Ломова до автодороги от ул. Каз. Правды – ул. Жибек Жолы и автодорога от ул. Каз. Правды – ул. Братья Дюсембиновых до ул. Жибек Жолы в городе Павлодар». | | | |
| ГИП | | Козлов Ю. | | | 08.2023 | Тепловые сети | Стадия | Лист | Листов |
| Исполнил | | Касымбеков | | | 08.2023 | | РП | 6 | |
| Проверил | | Муханов Е. | | | 08.2023 | Продольный профиль тепловых сетей. Фрагмент 1. Разрез 1–1 | ТОО "Топ Геодезия" | | |
| Н.контроль | | Оспанов С. | | | 08.2023 | | | | |

Инв. N подл. | Подпись и дата | Взам. инв. N

## ПРОДОЛЬНЫЙ ПРОФИЛЬ ТЕПЛОВЫХ СЕТЕЙ. ФРАГМЕНТ 1 (6), ТМ-32

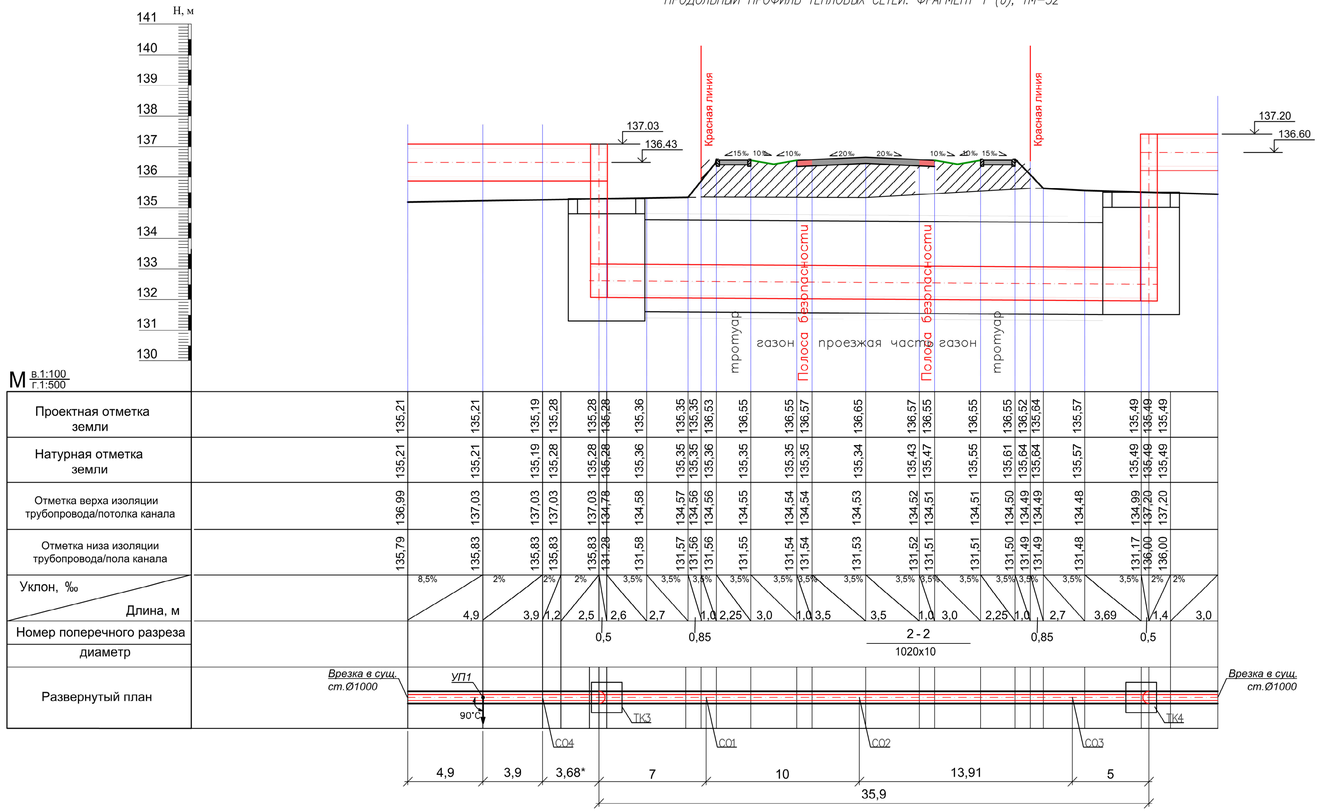


## 2–2
## М 1:20

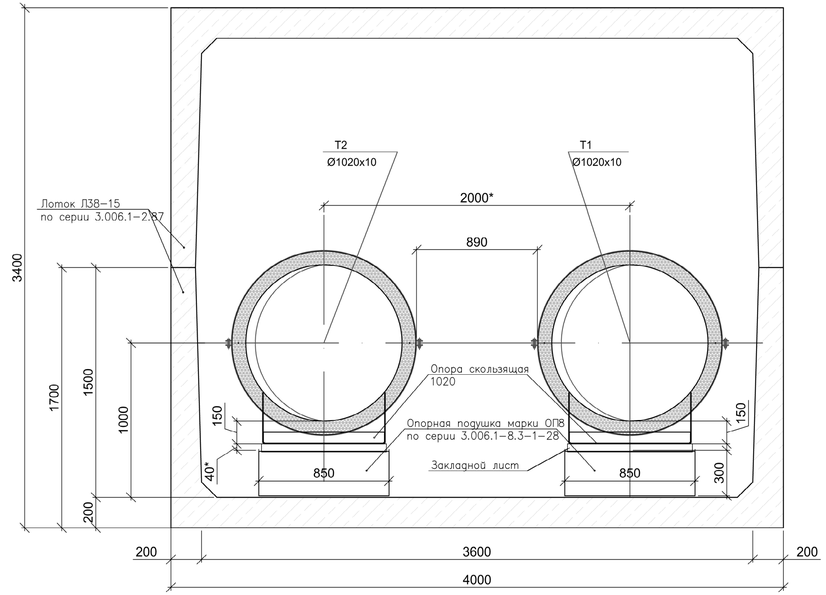


1. Нагрузки на скользящие опоры: Рсо1=21тс, Рсо2=12тс, Рсо3=29тс, Рсо4=18т.
2. Верх строительных конструкций СО4 135.77.
3. Отметки камер, трубопроводов могут отличаться от проектных, необходимо уточнить по месту

| | | | | | | | | | |
|---|---|---|---|---|---|---|---|---|---|
| | | | | | | 135–РП–ТС–23 | | | |
| Изм. | Кол. уч. | Лист | № док. | Подп. | Дата | Разработка ПСД «Строительство автодороги от ул. Ломова до автодороги от ул. Каз. Правды – ул. Жибек Жолы и автодорога от ул. Каз. Правды – ул. Братья Дюсембиновых до ул. Жибек Жолы в городе Павлодар». | | | |
| ГИП | | Козлов Ю. Е. | | | 08.2023 | Тепловые сети | Стадия | Лист | Листов |
| Исполнил | | Касымбеков | | | 08.2023 | | РП | 7 | |
| Проверил | | Муханов Е. | | | 08.2023 | Продольный профиль тепловых сетей. Фрагмент 1. Разрез 2–2 | ТОО "Топ Геодезия" | | |
| Н. контроль | | Оспанов С. | | | 08.2023 | | | | |

Инв. N подл. | Подпись и дата | Взам. инв. N

# ПРОДОЛЬНЫЙ ПРОФИЛЬ ТЕПЛОВЫХ СЕТЕЙ. ФРАГМЕНТ 2

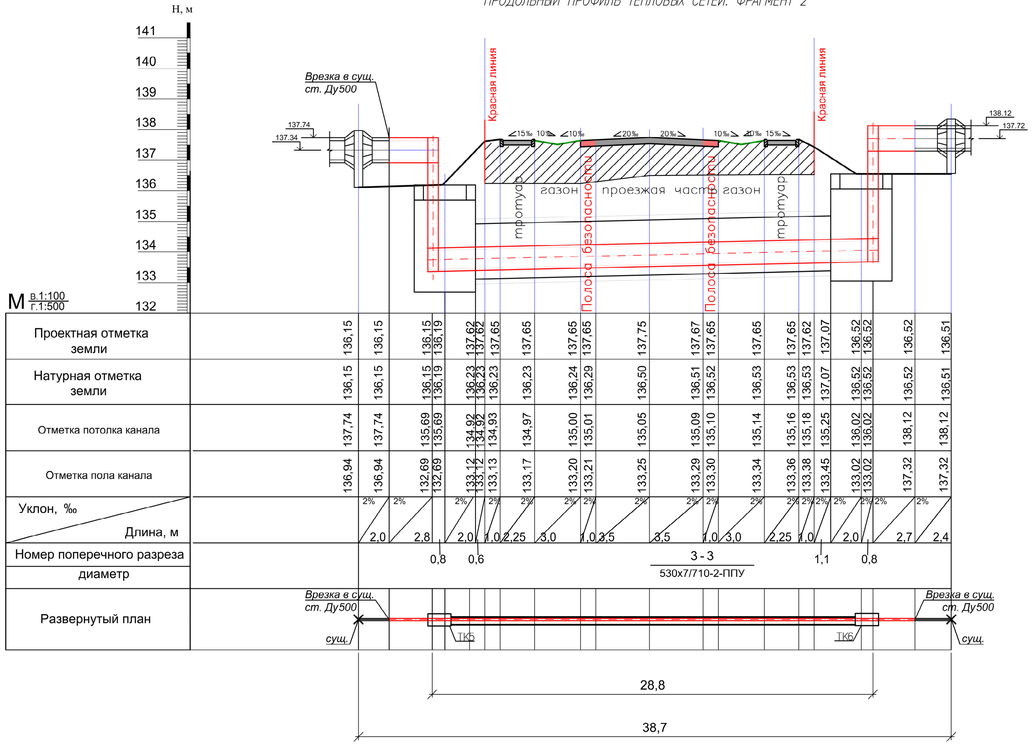


| | | |

## ТК1
## М 1:50

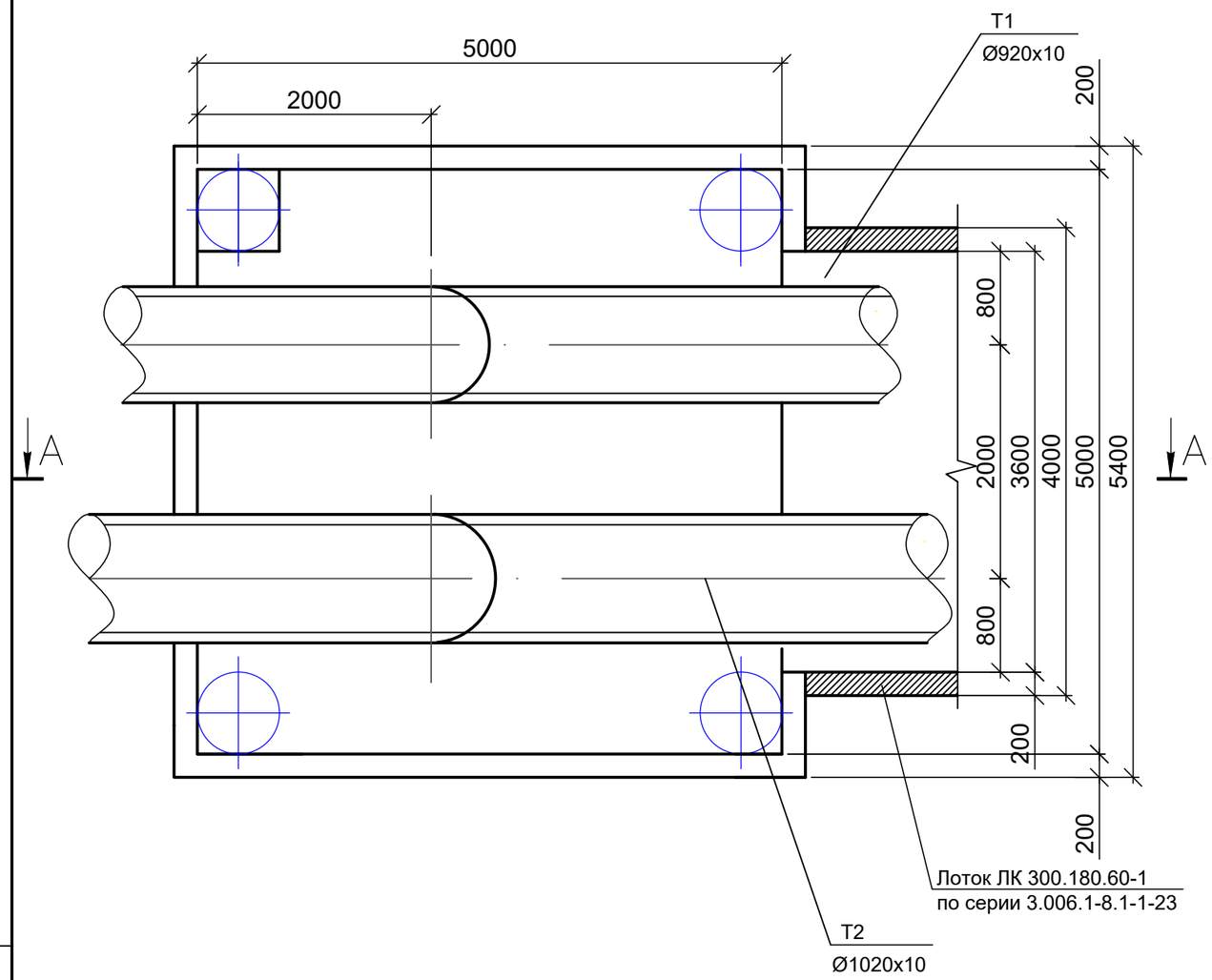


## А–А
## М 1:50

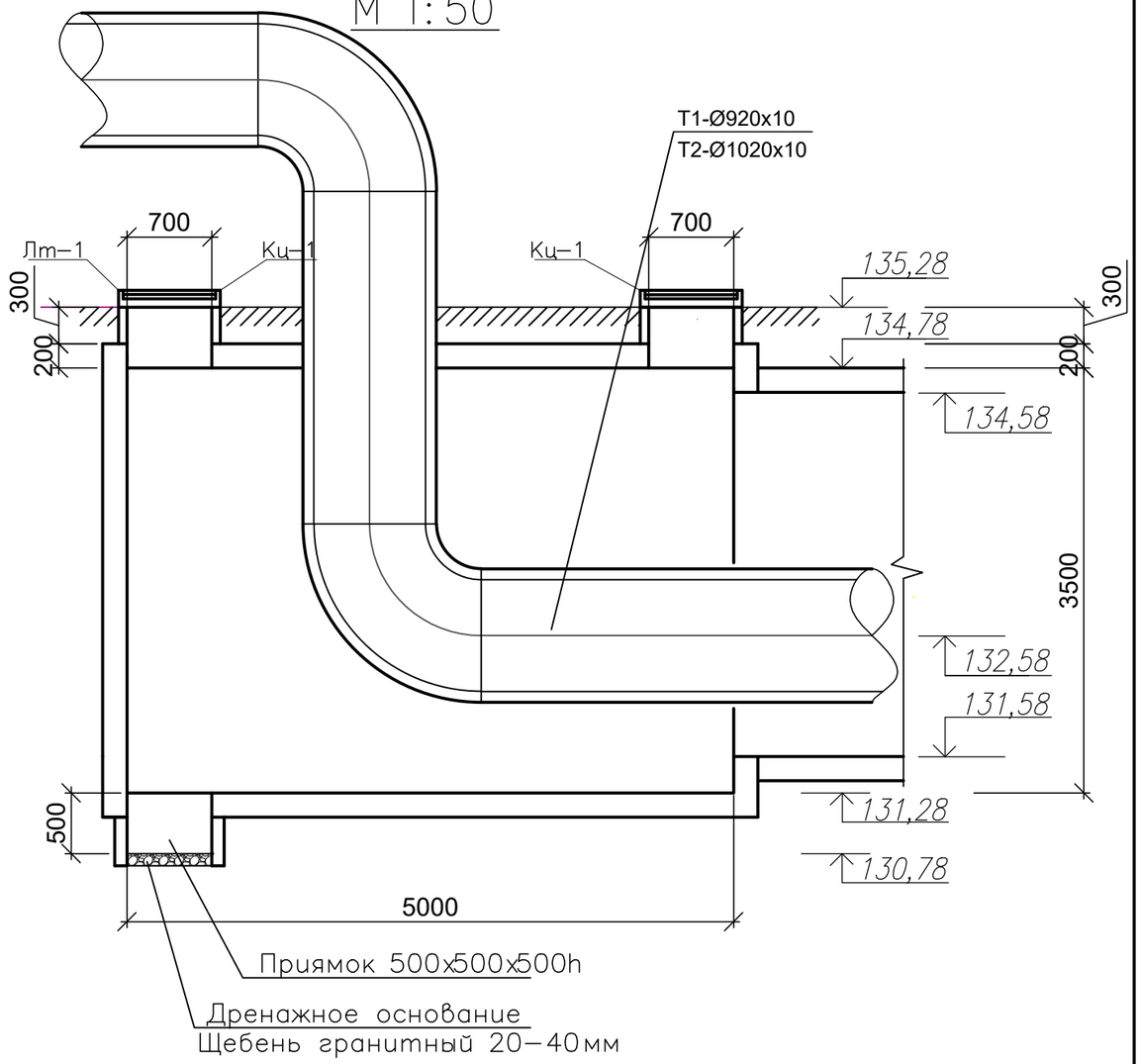


| Взам. инв.N | |
|---|---|
| Подпись и дата | |
| Инв. N подл. | |

| Изм. | Кол. уч | Лист | № док. | Подп. | Дата | 135–РП–ТС–23 | | | |
|---|---|---|---|---|---|---|---|---|---|
| | | | | | | **Разработка ПСД «Строительство автодороги от ул. Ломова до автодороги от ул. Каз. Правды – ул. Жибек Жолы и автодорога от ул. Каз. Правды – ул. Братья Дюсембиновых до ул. Жибек Жолы в городе Павлодар».** | | | |
| ГИП | | Козлов Ю.Е. | | | 08.2023 | *Тепловые сети* | Стадия | Лист | Листов |
| Исполнил | | Касымбеков | | | 08.2023 | | РП | 9 | |
| Проверил | | Муханов Е. | | | 08.2023 | Узел трубопроводов ТК1. Разрез А–А | ТОО "Топ Геодезия" | | |
| Н. контроль | | Оспанов С. | | | 08.2023 | | | | |

## ТК2
## М 1:50

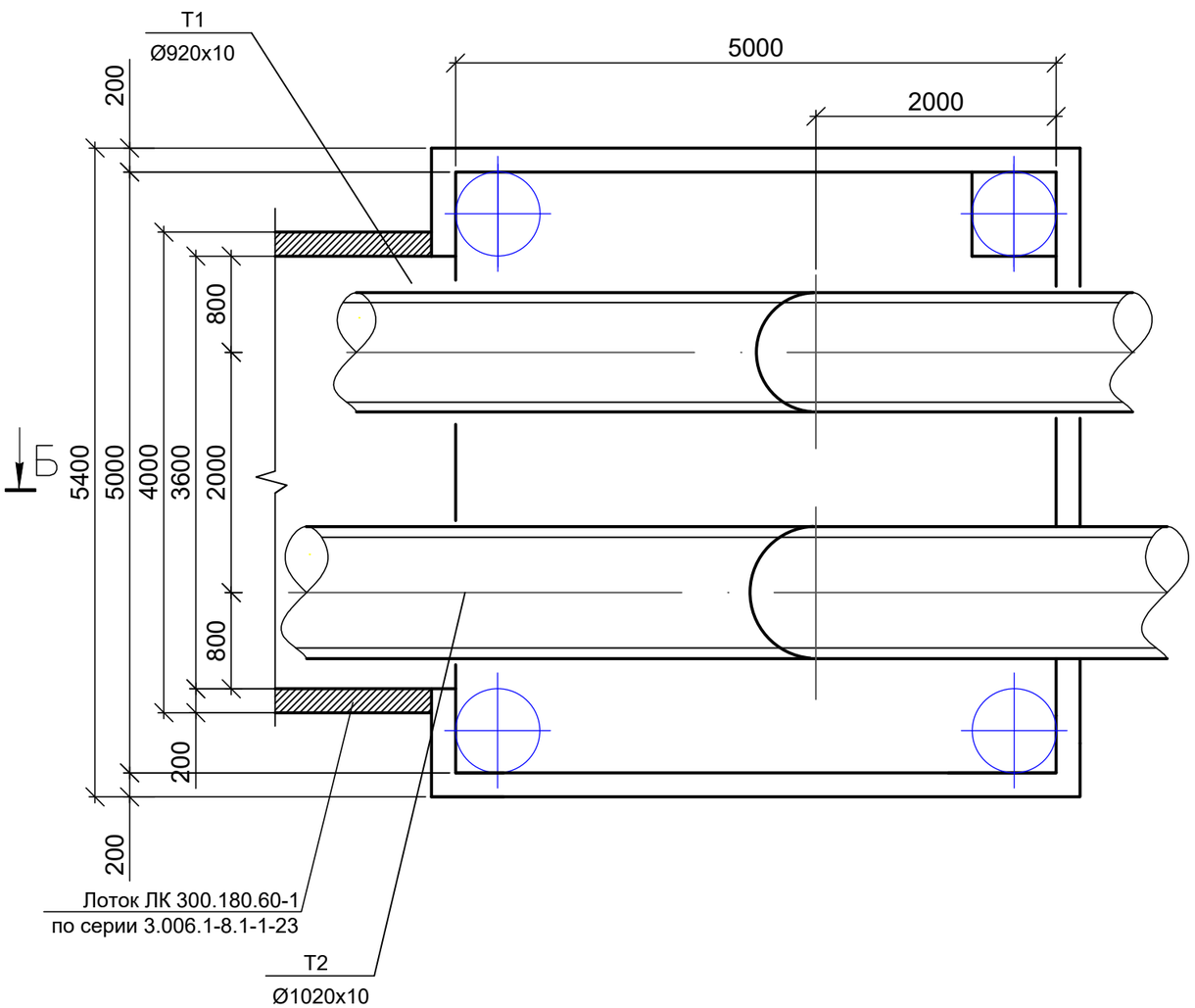


## Б–Б
## М 1:50

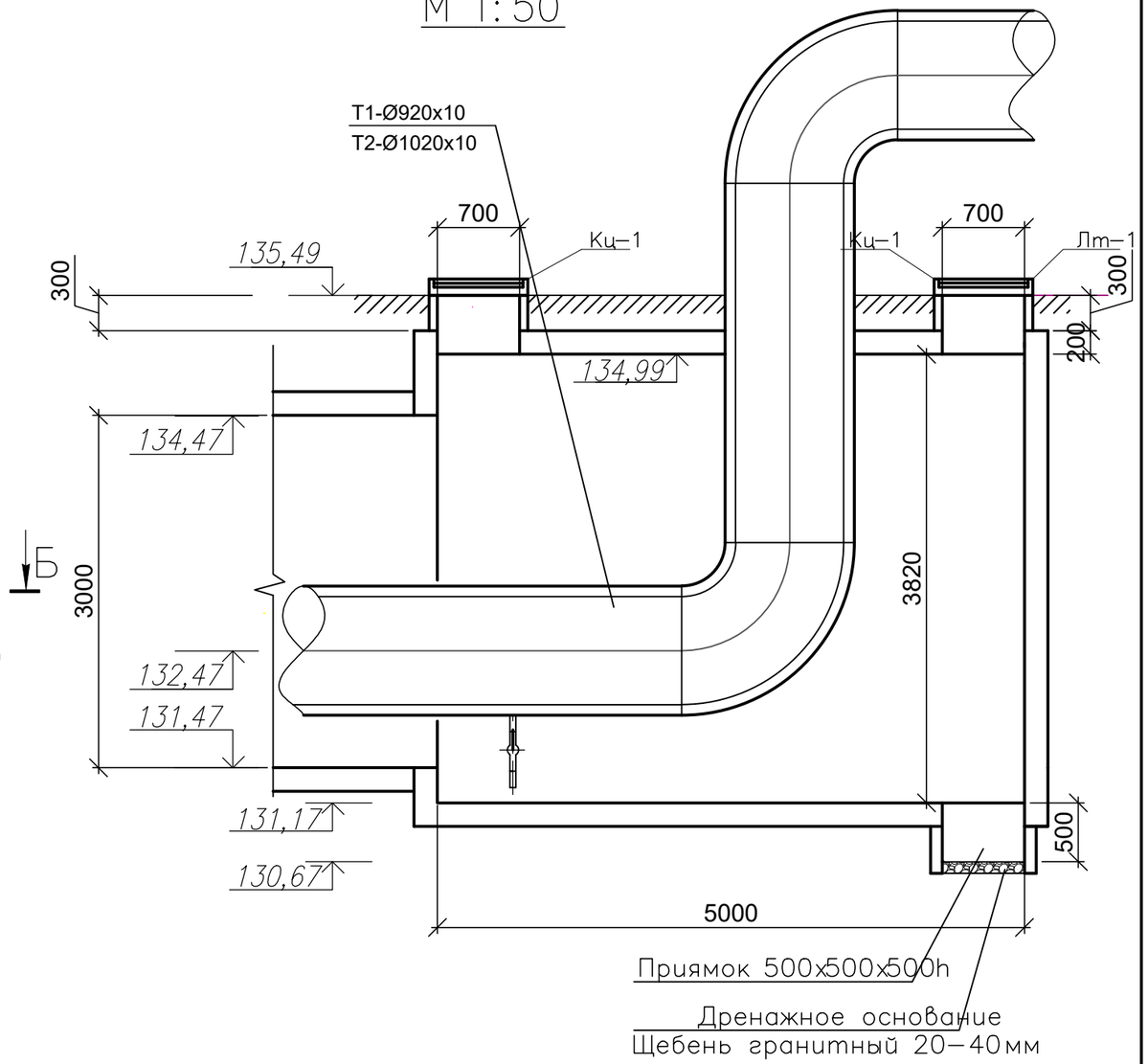


| Взам. инв.N | Подпись и дата | Инв. N подл. |
|---|---|---|
| | | |

| Изм. | Кол. уч | Лист | № док. | Подп. | Дата |
|---|---|---|---|---|---|
| ГИП | | Козлов Ю.Е. | | | 08.2023 |
| Исполнил | | Касымбеков | | | 08.2023 |
| Проверил | | Муханов Е. | | | 08.2023 |
| Н. контроль | | Оспанов С. | | | 08.2023 |

135–РП–ТС–23

**Разработка ПСД «Строительство автодороги от ул. Ломова до автодороги от ул. Каз. Правды – ул. Жибек Жолы и автодорога от ул. Каз. Правды – ул. Братья Дюсембиновых до ул. Жибек Жолы в городе Павлодар».**

*Тепловые сети*

| Стадия | Лист | Листов |
|---|---|---|
| РП | 10 | |

Узел трубопроводов ТК2
Разрез Б–Б

ТОО "Топ Геодезия"

## ТК3
## М 1:50

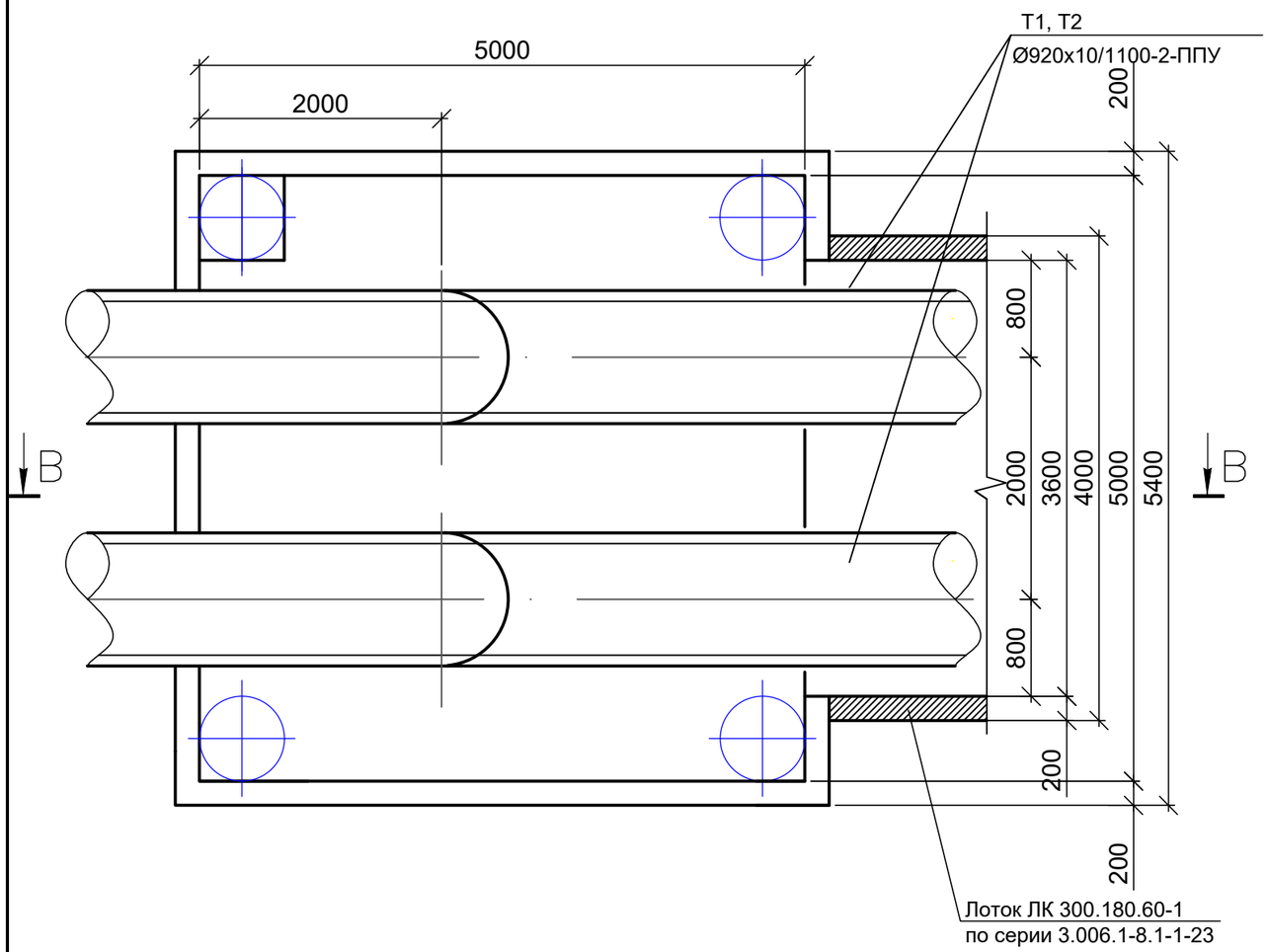


## В–В
## М 1:50

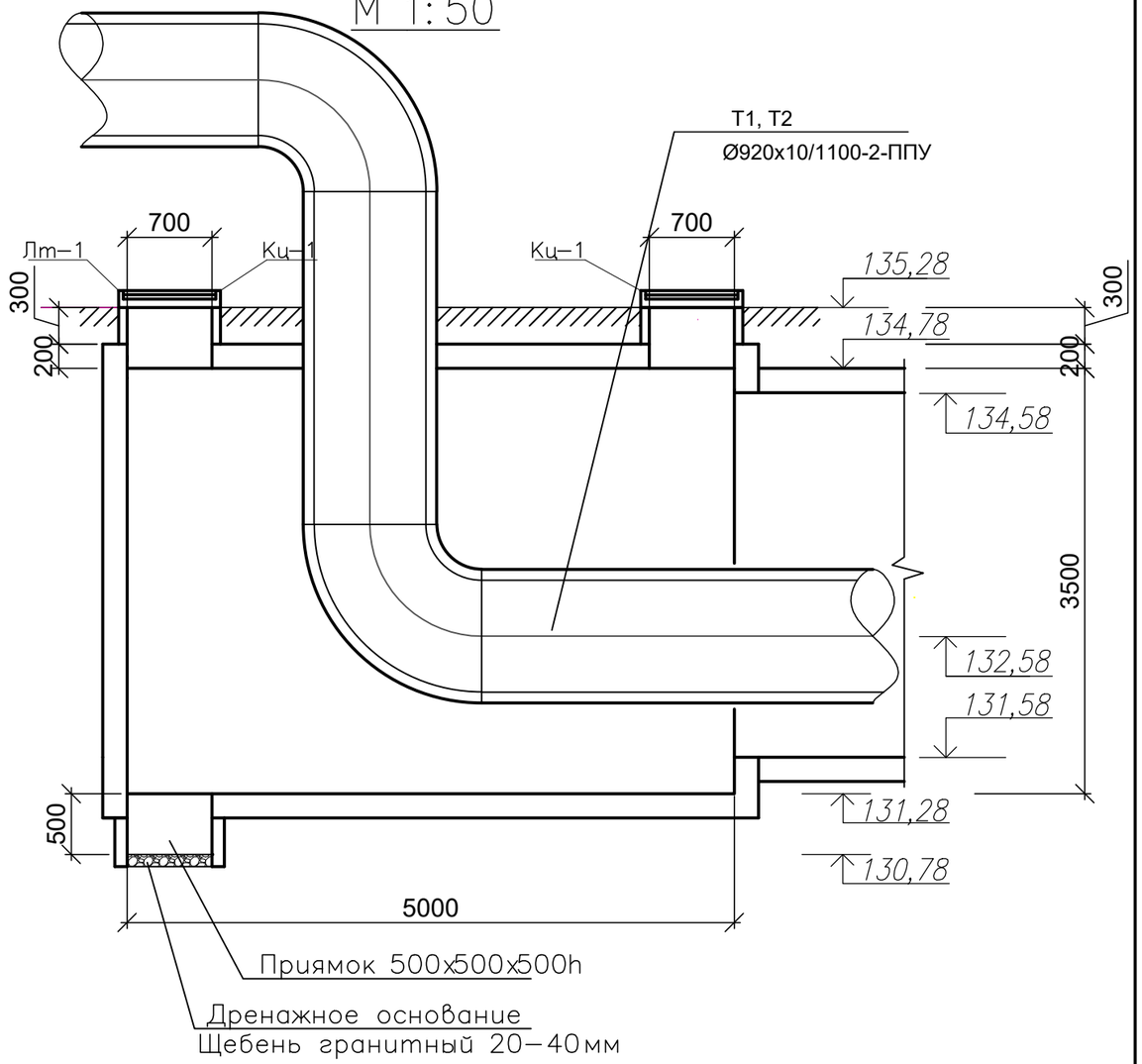


| Взам. инв.N | |
|---|---|
| Подпись и дата | |
| Инв. N подл. | |

| Изм. | Кол. уч | Лист | № док. | Подп. | Дата | 135–РП–ТС–23 | | | |
|---|---|---|---|---|---|---|---|---|---|
| | | | | | | **Разработка ПСД «Строительство автодороги от ул. Ломова до автодороги от ул. Каз. Правды – ул. Жибек Жолы и автодорога от ул. Каз. Правды – ул. Братья Дюсембиновых до ул. Жибек Жолы в городе Павлодар».** | | | |
| ГИП | | Козлов Ю.Е. | | | 08.2023 | *Тепловые сети* | Стадия | Лист | Листов |
| Исполнил | | Касымбеков | | | 08.2023 | | РП | 11 | |
| Проверил | | Муханов Е. | | | 08.2023 | Узел трубопроводов ТК3. Разрез В–В | ТОО "Топ Геодезия" | | |
| Н. контроль | | Оспанов С. | | | 08.2023 | | | | |

## ТК4
## М 1:50

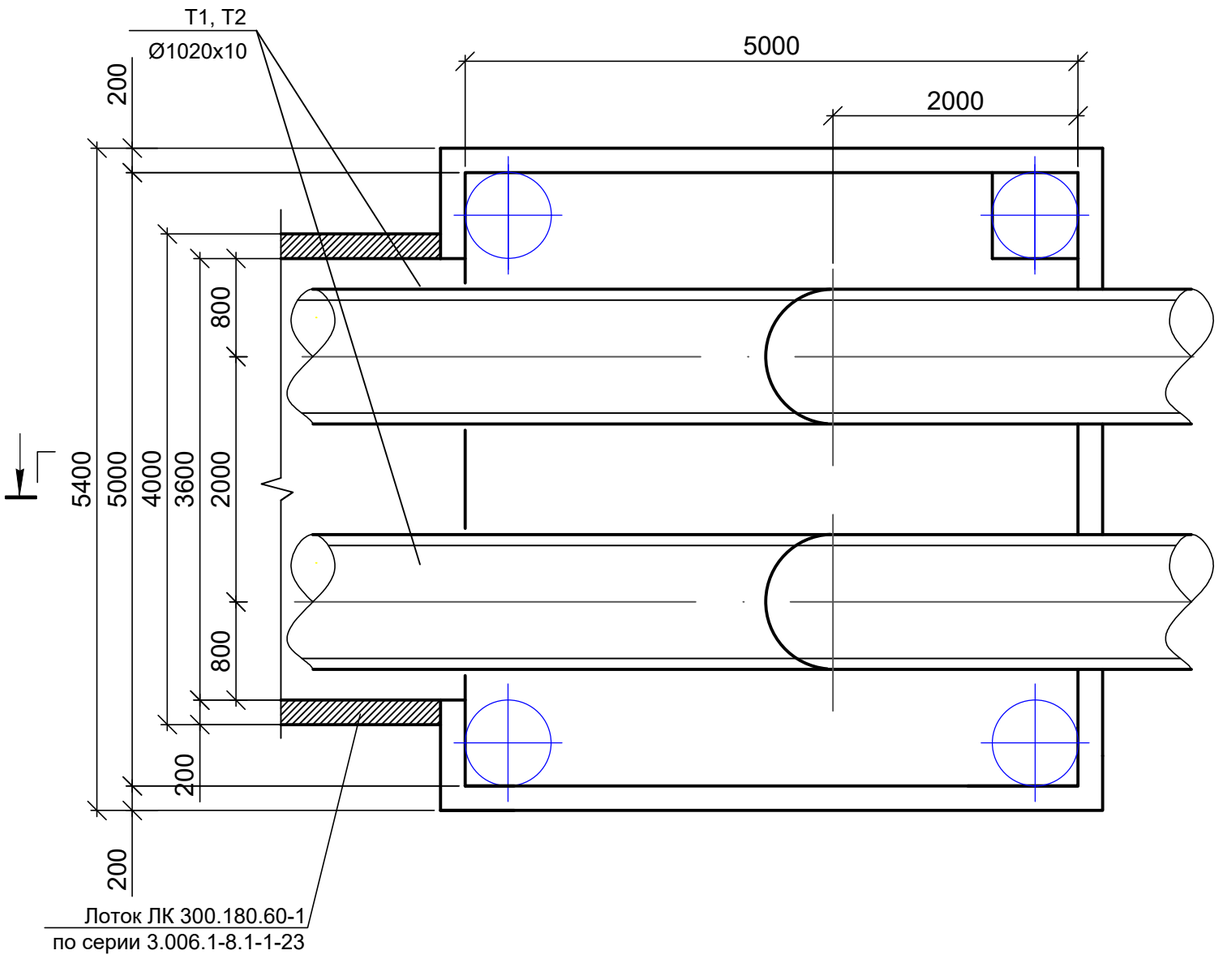


## Г–Г
## М 1:50

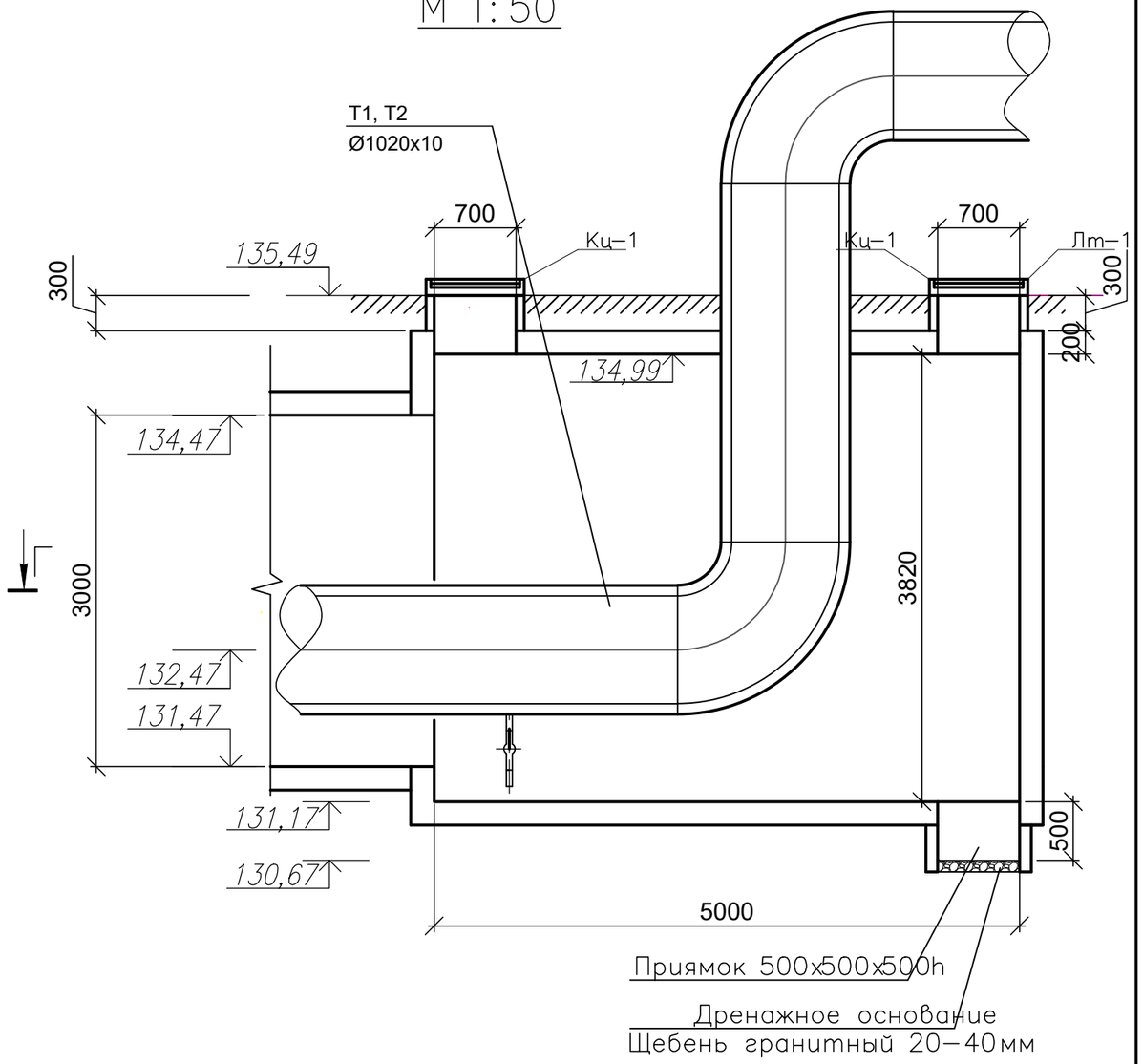


| Взам. инв.N | |
|---|---|
| Подпись и дата | |
| Инв. N подл. | |

| Изм. | Кол. уч | Лист | № док. | Подп. | Дата | 135–РП–ТС–23 | | |
|---|---|---|---|---|---|---|---|---|
| | | | | | | **Разработка ПСД «Строительство автодороги от ул. Ломова до автодороги от ул. Каз. Правды – ул. Жибек Жолы и автодорога от ул. Каз. Правды – ул. Братья Дюсембиновых до ул. Жибек Жолы в городе Павлодар».** | | |
| ГИП | | Козлов Ю.Е. | | | 08.2023 | *Тепловые сети* | Стадия | Лист | Листов |
| Исполнил | | Касымбеков | | | 08.2023 | | РП | 12 | |
| Проверил | | Муханов Е. | | | 08.2023 | Узел трубопроводов ТК4. Разрез Г–Г | ТОО "Топ Геодезия" | | |
| Н. контроль | | Оспанов С. | | | 08.2023 | | | | |

## ТК 5
М 1:50

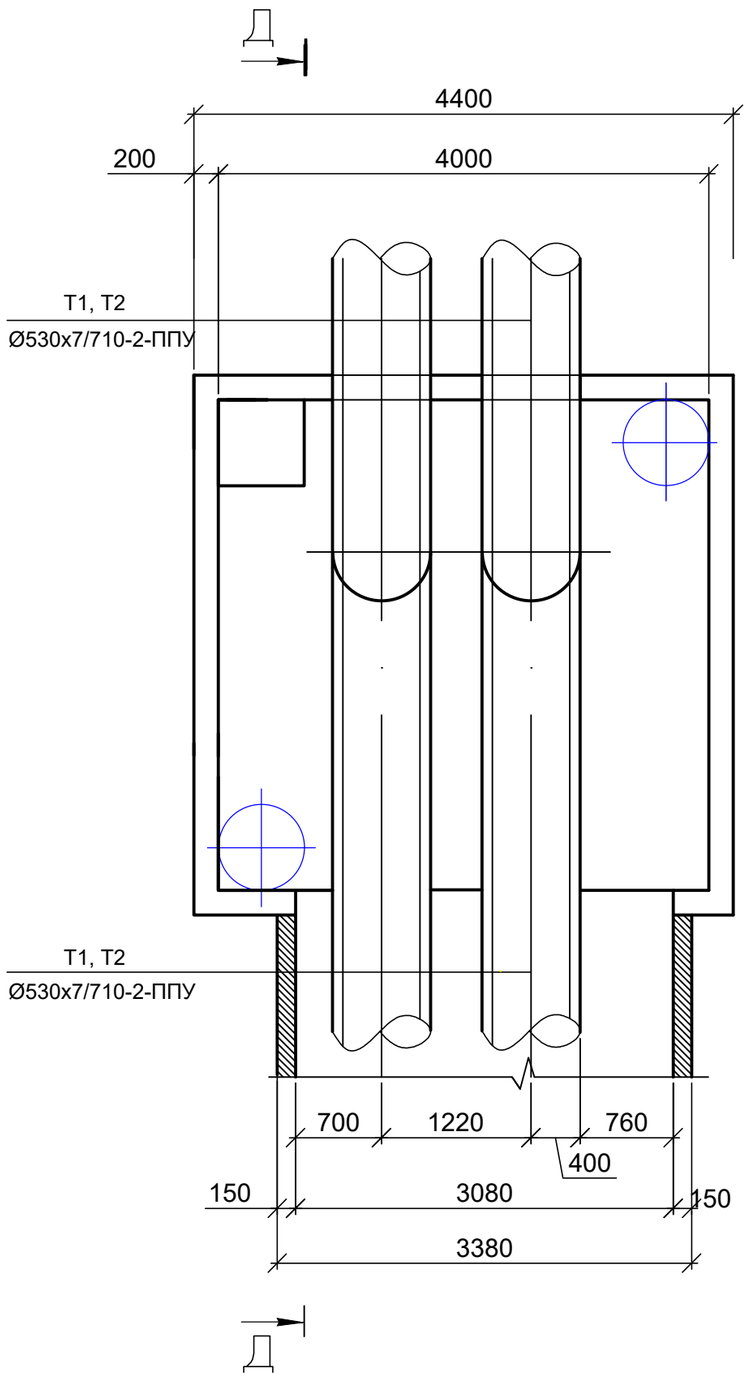


## Д– Д
М 1:50

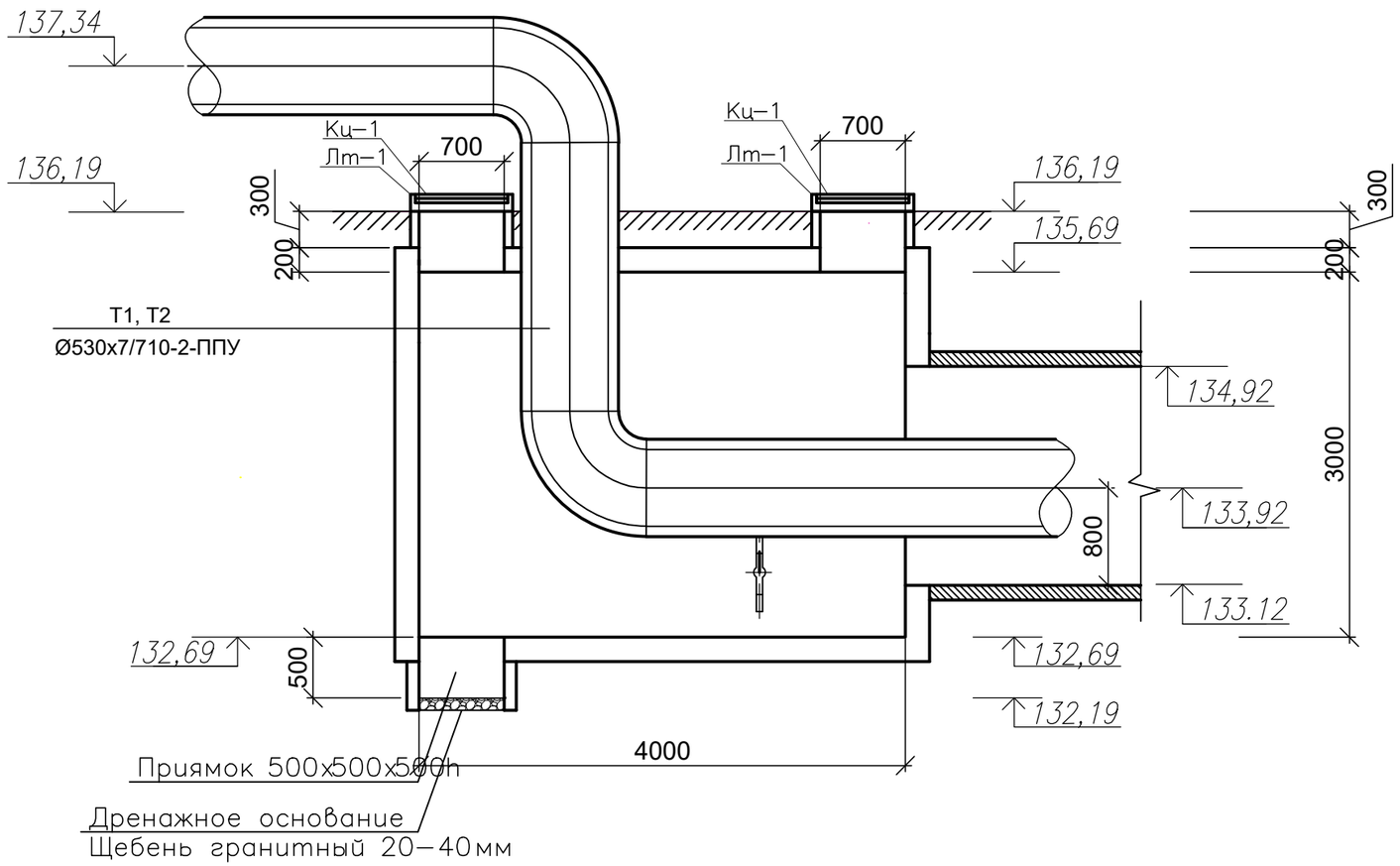


| Взам. инв.N | Подпись и дата | Инв. N подл. |
|---|---|---|
| | | |

| Изм. | Кол. уч | Лист | № док. | Подп. | Дата |
|---|---|---|---|---|---|
| ГИП | | Козлов Ю.Е. | | | 08.2023 |
| Исполнил | | Касымбеков | | | 08.2023 |
| Проверил | | Муханов Е. | | | 08.2023 |
| Н. контроль | | Оспанов С. | | | 08.2023 |

135–РП–ТС–23

**Разработка ПСД «Строительство автодороги от ул. Ломова до автодороги от ул. Каз. Правды – ул. Жибек Жолы и автодорога от ул. Каз. Правды – ул. Братья Дюсембиновых до ул. Жибек Жолы в городе Павлодар».**

*Тепловые сети*

| Стадия | Лист | Листов |
|---|---|---|
| РП | 13 | |

Узел трубопроводов ТК5
Разрез Д–Д

ТОО "Топ Геодезия"

## ТК 6
## М 1:50

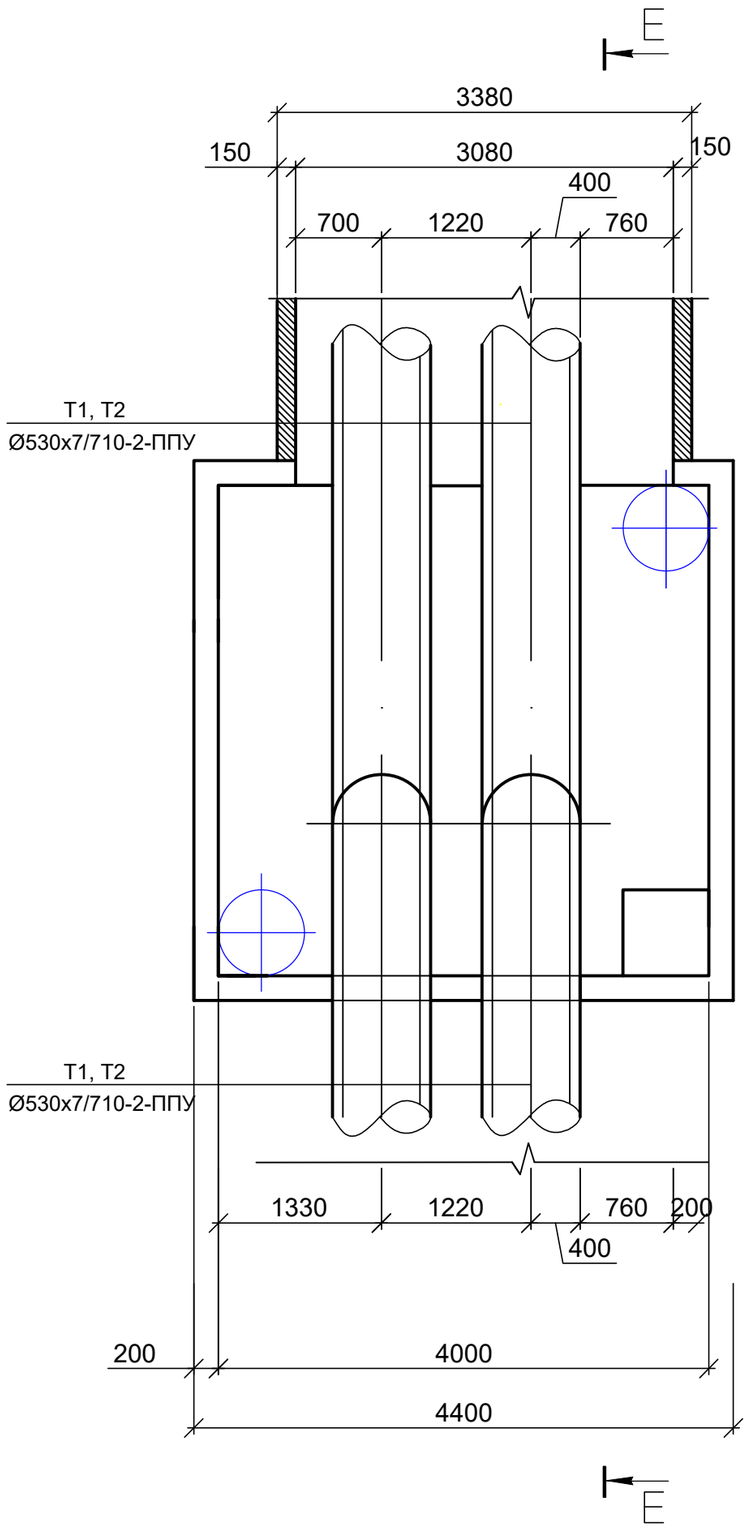


## Е–Е
## М 1:50

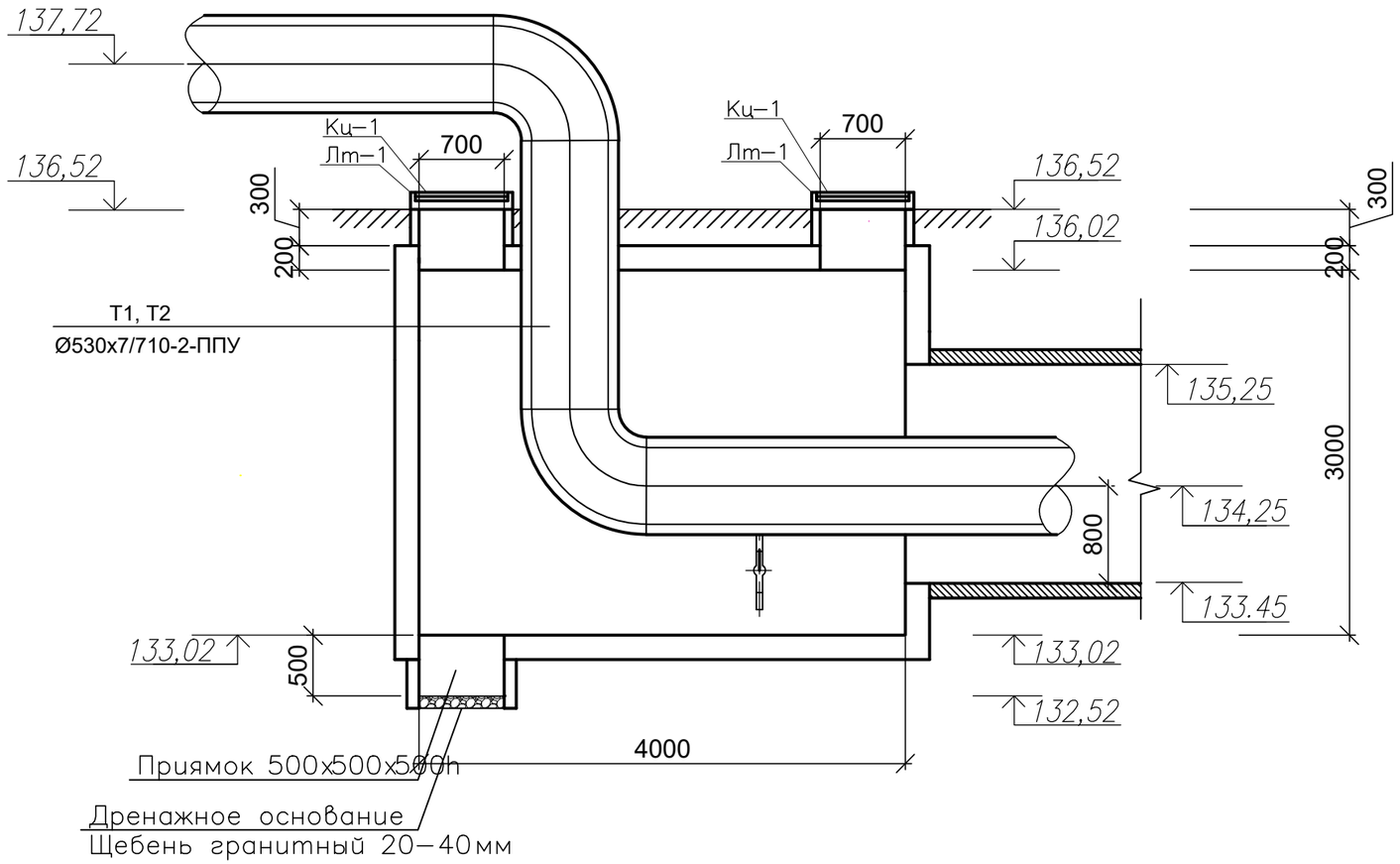


| Взам. инв.N | Подпись и дата | Инв. N подл. |
|---|---|---|
| | | |

| Изм. | Кол. уч. | Лист | № док. | Подп. | Дата | 135–РП–ТС–23 | | |
|---|---|---|---|---|---|---|---|---|
| | | | | | | **Разработка ПСД «Строительство автодороги от ул. Ломова до автодороги от ул. Каз. Правды – ул. Жибек Жолы и автодорога от ул. Каз. Правды – ул. Братья Дюсембиновых до ул. Жибек Жолы в городе Павлодар».** | | |
| ГИП | | Козлов Ю.Е. | | | 08.2023 | *Тепловые сети* | Стадия: РП | Лист: 14 / Листов: |
| Исполнил | | Касымбеков | | | 08.2023 | | | |
| Проверил | | Муханов Е. | | | 08.2023 | Узел трубопроводов ТК6<br>Разрез Е–Е | ТОО "Топ Геодезия" | |
| Н. контроль | | Оспанов С. | | | 08.2023 | | | |

## РАЗРЕЗ 1–1

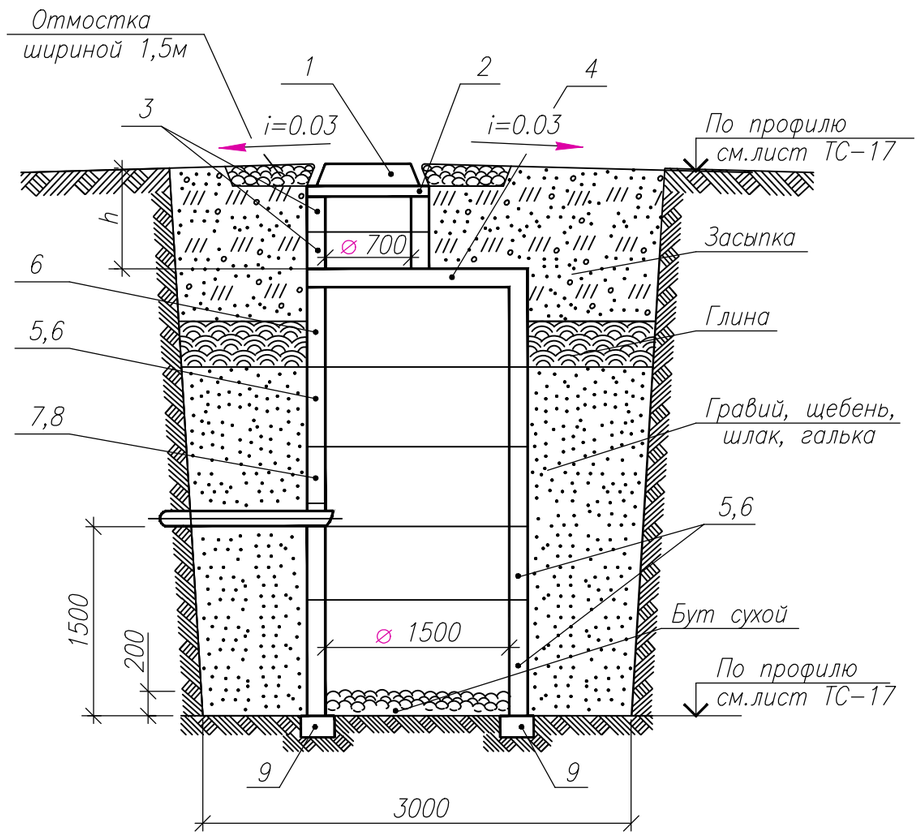


## ДРЕНАЖНЫЙ КОЛОДЕЦ

## ПЛАН

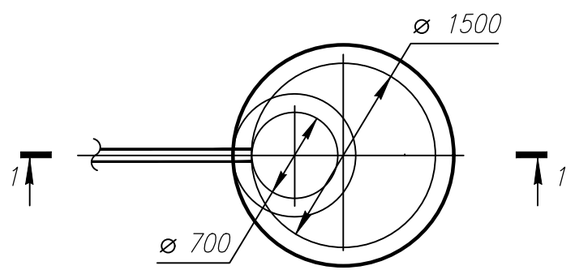


## СПЕЦИФИКАЦИЯ

| Номер позиции | Наименование | Наименование дренажного колодца | | | |
|---|---|---|---|---|---|
| | | ДК1 | ДК2 | ДК3 | ДК4 |
| | | Количество, шт. | | | |
| 1 | Люк чугунный с крышкой по ГОСТ 3634–99 тип "Т" ( h = 120мм) | 1 | 1 | | |
| 2 | Кольцо опорное КО–6 ( h = 70мм) | 1 | 1 | | |
| 3 | Кольцо КС 7–3 ( h = 300мм) | 3 | 3 | | |
| 4 | Плита перекрытия КЦП1–15–1 ( h = 150мм) | 1 | 1 | | |
| 5 | Кольцо КС 15–9 ( h = 900мм) | 1 | 1 | | |
| 6 | Кольцо КС 15–6 ( h = 600мм) | 2 | 2 | | |
| 7 | Кольцо КС 15–6а ( h = 600мм) | 1 | 1 | | |
| 8 | Кольцо КС 15–9а ( h = 900мм) | 1 | 1 | | |
| 9 | Опорная подушка ОП–3 по серии 3.006.1–2 в.7 | 4 | 4 | | |

Примечания:

1. Дренажный колодец разработан на основании типового проекта 3.900–3 вып.7, часть 1 применительно для сухих грунтов.
2. Заглубление плиты перекрытия колодца от поверхности грунта (h) не менее 0,5м.
3. Объем бетона для заделки труб равен 0,05 м3.
4. При монтаже все элементы колодца устанавливаются на цементном растворе класса В2,5 толщиной 10мм.
5. Изоляция труб усиленная.
6. Объем бетонной подготовки равен 0,45м3.
7. Объем асфальтного покрытия равен 0,1м3.

| Изм. | Кол. уч. | Лист | № док. | Подп. | Дата |
|---|---|---|---|---|---|
| ГИП | | Козлов Ю.Е. | | | 08.2023 |
| Исполнил | | Касымбеков | | | 08.2023 |
| Проверил | | Муханов Е. | | | 08.2023 |
| Н.контроль | | Оспанов С. | | | 08.2023 |

135–РП–ТС–23

**Разработка ПСД «Строительство автодороги от ул. Ломова до автодороги от ул. Каз. Правды – ул. Жибек Жолы и автодорога от ул. Каз. Правды – ул. Братья Дюсембиновых до ул. Жибек Жолы в городе Павлодар».**

*Тепловые сети*

| Стадия | Лист | Листов |
|---|---|---|
| РП | 15 | |

Дренажный колодец
ДК1 – ДК2 ⌀1500мм

ТОО "Топ Геодезия"

Взам. инв.N | Подпись и дата | Инв. N подл.

## РАЗРЕЗ 1–1

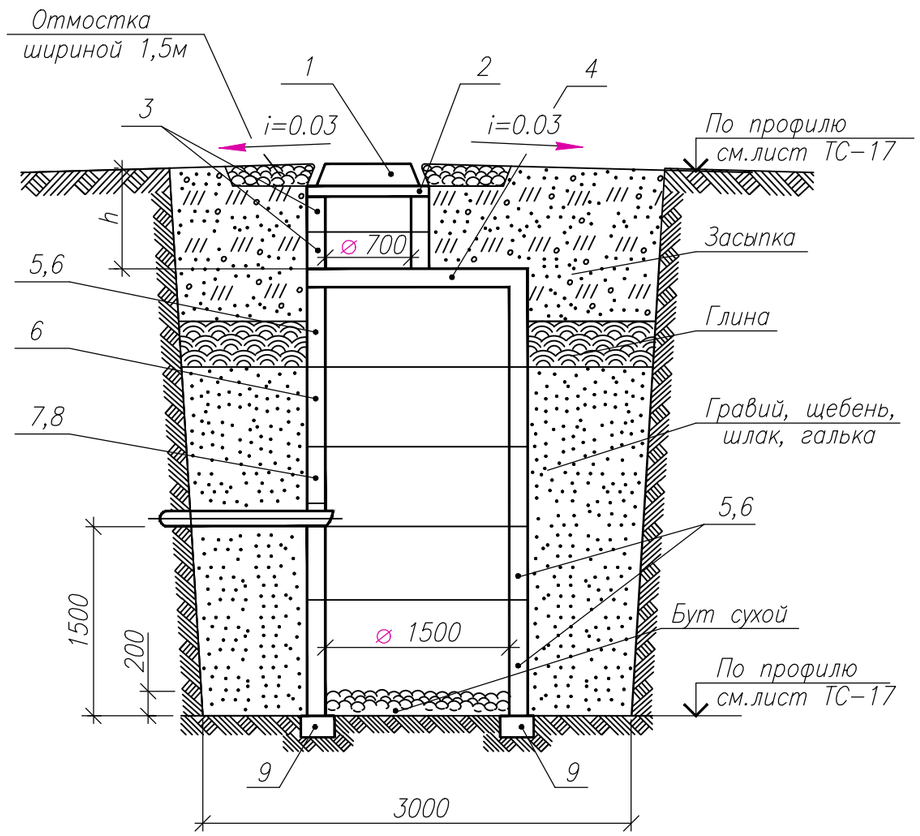


## ДРЕНАЖНЫЙ КОЛОДЕЦ

## ПЛАН

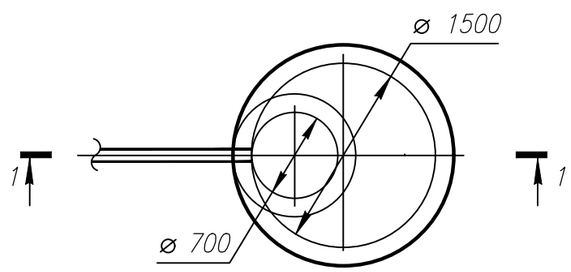


## СПЕЦИФИКАЦИЯ

| Номер позиции | Наименование | Наименование дренажного колодца | | | |
|---|---|---|---|---|---|
| | | ДК1 | ДК2 | ДК3 | ДК4 |
| | | Количество, шт. | | | |
| 1 | Люк чугунный с крышкой по ГОСТ 3634–99 тип "Т" ( h = 120мм) | | | 1 | 1 |
| 2 | Кольцо опорное КО–6 ( h = 70мм) | | | 1 | 1 |
| 3 | Кольцо КС 7–3 ( h = 300мм) | | | 2 | 2 |
| 4 | Плита перекрытия КЦП1–15–1 ( h = 150мм) | | | 1 | 1 |
| 5 | Кольцо КС 15–9 ( h = 900мм) | | | 1 | 1 |
| 6 | Кольцо КС 15–6 ( h = 600мм) | | | 2 | 2 |
| 7 | Кольцо КС 15–6а ( h = 600мм) | | | 1 | 1 |
| 8 | Кольцо КС 15–9а ( h = 900мм) | | | 1 | 1 |
| 9 | Опорная подушка ОП–3 по серии 3.006.1–2 в.7 | | | 4 | 4 |

Примечания:

1. Дренажный колодец разработан на основании типового проекта 3.900–3 вып.7, часть 1 применительно для сухих грунтов.
2. Заглубление плиты перекрытия колодца от поверхности грунта (h) не менее 0,5м.
3. Объем бетона для заделки труб равен 0,05 м3.
4. При монтаже все элементы колодца устанавливаются на цементном растворе класса В2,5 толщиной 10мм.
5. Изоляция труб усиленная.
6. Объем бетонной подготовки равен 0,45м3.
7. Объем асфальтного покрытия равен 0,1м3.

| Изм. | Кол. уч. | Лист | № док. | Подп. | Дата |
|---|---|---|---|---|---|
| ГИП | | Козлов Ю.Е. | | | 08.2023 |
| Исполнил | | Касымбеков | | | 08.2023 |
| Проверил | | Муханов Е. | | | 08.2023 |
| Н.контроль | | Оспанов С. | | | 08.2023 |

135–РП–ТС–23

**Разработка ПСД «Строительство автодороги от ул. Ломова до автодороги от ул. Каз. Правды – ул. Жибек Жолы и автодорога от ул. Каз. Правды – ул. Братья Дюсембиновых до ул. Жибек Жолы в городе Павлодар».**

*Тепловые сети*

| Стадия | Лист | Листов |
|---|---|---|
| РП | 16 | |

Дренажный колодец ДК3–ДК4 ⌀1500мм

ТОО "Топ Геодезия"

Взам. инв.N | Подпись и дата | Инв. N подл.

# Продольный профиль дренажей

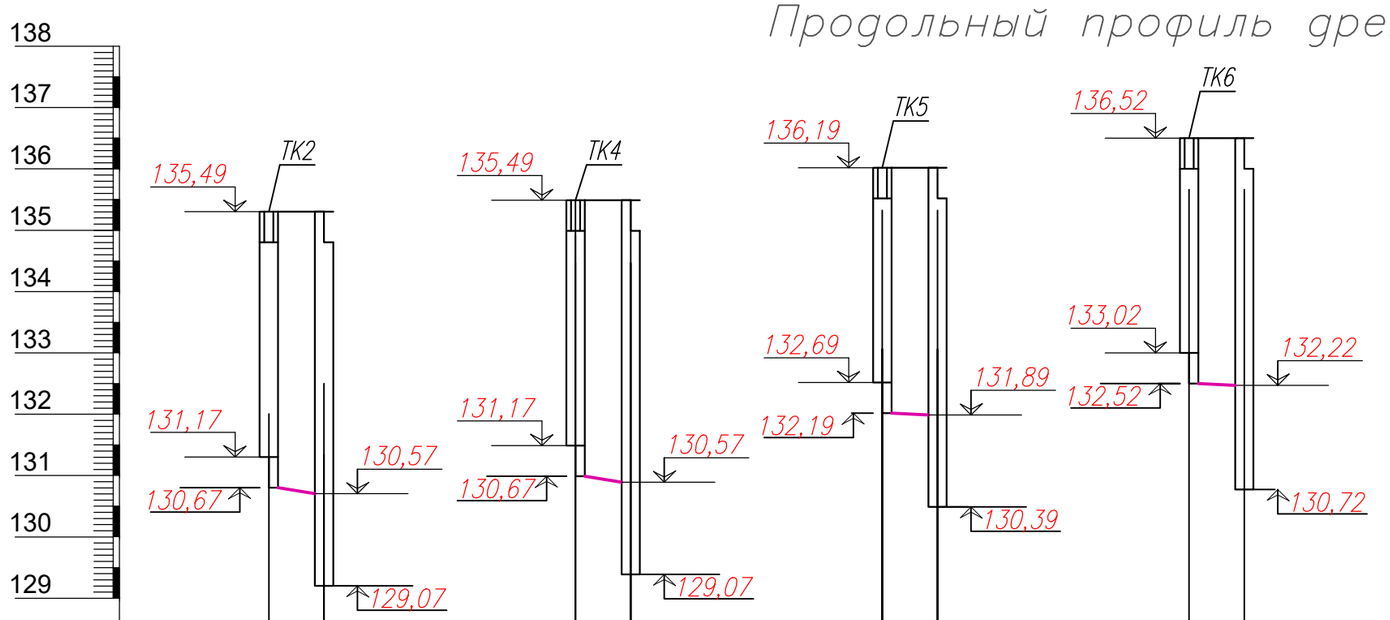


по гориз. М1:100
по верт. М1:500

| | ТК2 | ДК1 | ТК4 | ДК2 | ТК5 | ДК3 | ТК6 | ДК4 |
|---|---|---|---|---|---|---|---|---|
| Проектная отметка земли | 135,49 | 135,49 | 135,49 | 135,49 | 136,19 | 136,19 | 136,52 | 136,52 |
| Натуральная отметка земли | 135,49 | 135,49 | 135,49 | 135,49 | 136,19 | 136,19 | 136,52 | 136,52 |
| Отметка низа трубы | 130,67 | 130,57 | 130,67 | 130,57 | 132,19 | 131,89 | 132,52 | 132,22 |
| Уклон, % / Длина, м | 0,02 / 2,0 | | 0,02 / 2,0 | | 0,15 / 2,0 | | 0,15 / 2,0 | |
| Диаметры трубопроводов | Ø100 | | Ø100 | | Ø100 | | Ø100 | |

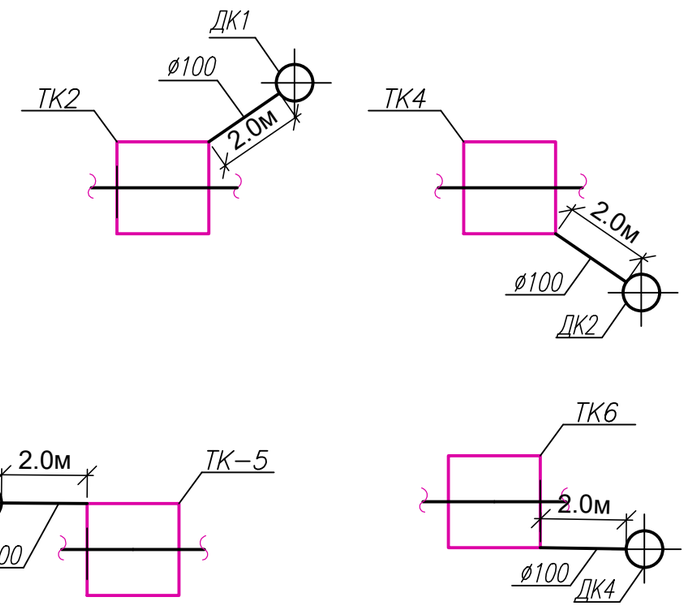


| Изм. | Кол. уч | Лист | № док. | Подп. | Дата |
|---|---|---|---|---|---|
| ГИП | | Козлов Ю.Е. | | | 08.2023 |
| Исполнил | | Касымбеков | | | 08.2023 |
| Проверил | | Муханов Е. | | | 08.2023 |
| Н. контроль | | Оспанов С. | | | 08.2023 |

135–РП–ТС–23

**Разработка ПСД «Строительство автодороги от ул. Ломова до автодороги от ул. Каз. Правды – ул. Жибек Жолы и автодорога от ул. Каз. Правды – ул. Братья Дюсембиновых до ул. Жибек Жолы в городе Павлодар».**

*Тепловые сети*

| Стадия | Лист | Листов |
|---|---|---|
| РП | 17 | |

Продольные профили дренажей.
Планы дренажей.

ТОО "Топ Геодезия"

Взам. инв.N | Подпись и дата | Инв. N подл.

| Позиция | Наименование и техническая характеристика | Тип, марка, обозначение | Код продукции | Единица измере-ния | Кол-во | Масса ед. кг | Примечание |
|---|---|---|---|---|---|---|---|
| 1 | 2 | 3 | 4 | 5 | 6 | 7 | 8 |
| | Фрагмент 2 | | | | | | |
| 1 | Труба электросварная прямошовная термообработанная | ГОСТ 30732-2006 | ТОО "КТЗ" | м | 84 | | ТОО "КТЗ" |
| | предизолированная Ст Ø530х7/710-2-ППУ | | | | | | |
| 2 | Опора скользящая 530/710-ППУ-ПЭ | ГОСТ 30732-2006 | 241-412-0114 | шт | 8 | | |
| 3 | Отвод укороченный Ст 530-7-90-2-ППУ-ОЦ | | ТОО "КТЗ" | шт. | 4 | | |
| 4 | Отвод укороченный Ст 530-7-90-2-ППУ | | ТОО "КТЗ" | шт. | 4 | | |
| 5 | Комплект изоляции стыка (муфта) Ø530 | | | шт. | 24 | | |
| 6 | Проверка сварных стыков неразрушающим методом контроля γ-лучами | | | шт. | 28 | | |
| 7 | Т-образный ключ S=27мм | | ТОО "КТЗ" | шт. | 1 | | |
| 8 | Тройник с шаровым краном воздушника ст.530х10/1100-DN50-ППУ | ГОСТ 30732-2006 | 241-406-0414 | шт. | 4 | | |
| | | | | | | | |
| | | | | | | | |
| | Фрагмент 1 | | | | | | |
| 1 | Трубы стальные сварные прямошовные, тип 3 | ГОСТ 20295-85 | | м | 65 | | |
| | 920х10, 17Г1С-У ГОСТ 19281-2014 | | | | | | |
| 2 | Трубы стальные сварные прямошовные, тип 3 | ГОСТ 20295-85 | | м | 180 | | |
| | 1020х10, 17Г1С-У ГОСТ 19281-2014 | | | | | | |
| 3 | Опора скользящая приварная 920х10, Ст3сп5 ГОСТ 14637-89 | Серия 5.903-13 выпуск 8-95 ТС-624.000-061 | | шт | 3 | | |
| 4 | Опора скользящая приварная 1020х10, Ст3сп5 ГОСТ 14637-89 | Серия 5.903-13 выпуск 8-95 ТС-624.000-063 | | шт | 11 | | |
| 5 | Отвод 90°-920х14, 17Г1С-У ГОСТ 19281-2014 | Серия 5.903-13 выпуск 1-95 ТС-583.000-250 | | шт. | 8 | | |
| 6 | Отвод 90°-1020х14, 17Г1С-У ГОСТ 19281-2014 | Серия 5.903-13 выпуск 1-95 ТС-583.000-252 | | шт. | 10 | | |
| 7 | Неподвижная опора диэлектр. Ст 920х10/1075-1300х60-1-ППУ-ОЦ, L=1900 | ГОСТ 30732-2006 | ТОО "КТЗ" | шт. | 1 | | |
| 8 | Неподвижная опора диэлектр. Ст 1020х10/1175-1400х60-1-ППУ-ОЦ, L=1900 | ГОСТ 30732-2006 | ТОО "КТЗ" | шт. | 1 | | |

Взам. инв.N

Подпись и дата

Инв. N подл.

| Позиция | Наименование и техническая характеристика | Тип, марка, обозначение | Завод-изготовитель | Единица измере-ния | Кол-во | Масса ед. кг | Примечание |
|---|---|---|---|---|---|---|---|
| 1 | 2 | 3 | 4 | 5 | 6 | 7 | 8 |
| 9 | Компенсатор сальниковый односторонний Ду900 (сила трения 23.2тс, компенсирующая способность 300мм), L=1460мм | Серия 5.903-13 выпуск 4 ТС-579.00.000-37 | 245-405-0514 | шт | 1 | | |
| 10 | Компенсатор сальниковый односторонний Ду1000 (сила трения 25.6тс, компенсирующая способность 300мм), L=1460мм | Серия 5.903-13 выпуск 4 ТС-579.00.000-39 | 245-405-0515 | шт | 1 | | |
| 11 | Труба стальна электросварная прямошовная 57х3.5, 20 ГОСТ 1050-2013 | ГОСТ 10704-91 | 241-417-0101 | м | 4 | | дренаж |
| 12 | Кран шаровый стальной приварной, полнопроходной для воды, DN50 PN25 | ГОСТ 21345-2005 | 242-202-0204 | шт. | 4 | | дренаж |
| 13 | Проверка сварных стыков неразрушающим методом контроля -γ-лучами | | | шт. | 78 | | |
| | | | | | | | |
| | | | | | | | |
| | Антикорозионная защита и тепловая изоляция | | | | | | |
| | Термостойкая эмаль КО-811 (в 2 слоя) | ГОСТ 23122-78 | 236-203-0204 | $м^2$ | 765 | | $м^2$ на 1 слой |
| | Маты прошивные минераловатные МП-100 (толщиной 90 мм) без обкладки | ГОСТ 21880-2011 | 234-201-0307 | $м^3$ | 103 | | |
| | Стеклопластик рулонный РСТ | ТУ 6-48-87-92 | 261-105-0190 | $м^2$ | 951 | | |
| | Весьма усиленная антикоррозионная битумно-резиновая изоляция: | ГОСТ 9.602-2016 | | | | | для дренаж. тр-дов в грунте |
| | Ø108 | | | м | 8 | | |

Взам. инв.N

Подпись и дата

Инв. N подл.

| Изм. | Кол. | Лист | N док. | Подпись | Дата |
|---|---|---|---|---|---|

| Позиция | Наименование и техническая характеристика | Тип, марка, обозначение | Завод-изготовитель | Единица измере-ния | Кол-во | Масса ед. кг | Примечание |
|---|---|---|---|---|---|---|---|
| 1 | 2 | 3 | 4 | 5 | 6 | 7 | 8 |
| | | | | | | | |
| | | | | | | | |
| | Ж/б конструкции без учета материалов и работ | | | | | | |
| | Лоток Л28-11 L=2970, H=900 | серия 3.006.1-2.87 | | шт. | 16 | 4950 | |
| | Опорные подушки ОП-5 | серия 3.006.1-2.87 | | шт. | 8 | 180 | |
| | Камера ж/б 4х4х3,0(h) | | | шт. | 2 | 38640 | |
| | Камера ж/б 5х5х4(h) | | | шт. | 4 | 57600 | |
| | Лоток Л38-15 по серии 3.006.1-2.87 L=2970, H=1500 | серия 3.006.1-2.87 | | шт. | 40 | 9380 | |
| | Опорные подушки ОП-8 | серия 3.006.1-2.87 | | шт. | 12 | 950 | |
| | Дренажный колодец ДК1-ДК2 | | | шт. | 2 | | Лист 15 |
| | Дренажный колодец ДК3-ДК4 | | | шт. | 2 | | Лист 16 |
| | | | | | | | |
| | Земляные работы | | | | | | |
| | Выемка грунта | | | м3. | 2400 | | |
| | Обратная засыпка | | | м3. | 800 | | |
| | | | | | | | |
| | Демонтажные работы | | | | | | |
| | Труба стальная сварная прямошовная Ду900 | ГОСТ 10704-91 | | м. | 40 | 180,0 | |
| | Труба стальная сварная прямошовная Ду1000 | ГОСТ 10704-91 | | м. | 130 | 224.42 | |
| | Труба стальная сварная прямошовная Ду500 | ГОСТ 10704-91 | | м. | 70 | 102.99 | |
| | Существующие неподвижные опоры (см. по месту) | | | шт. | 2 | | |
| | Существующие скользящие опоры (см. по месту) | | | шт. | 6 | | |
| | | | | | | | |
| | | | | | | | |
| | | | | | | | |
| | | | | | | | |
| | | | | | | | |
| | | | | | | | |

Взам. инв.N

Подпись и дата

Инв. N подл.