Приложение 1
к приказу Министра
по инвестициям и развитию
Республики Казахстан
от 9 августа 2019 года № 632
Утвержден приказом Министра
по инвестициям и развитию
Республики Казахстан
от 24 апреля 2017 года№ 234
форма

Акт приемки объекта в эксплуатацию

"31" декабря 2020 года

Заказчик **КГУ "Управление энергоэффективности и инфраструктурного развития города Алматы", 50001, Алматы, Алматы, площадь Республики, 4, руководитель Беркимбаев Айдар Чарлизович**

фамилия, имя, отчество (при наличии) – для физических лиц, наименование организации – для юридических лиц, почтовый индекс, область, город, район, населенный пункт, наименование улицы, номер дома/здания (стационарного помещения)

на основании:

Декларации о соответствии (прилагается);

от «30» декабря 2020 г. представленной подрядчиком ТОО «Сункар» в лице директора Булекбаева Виктора Ертасовича, г. Алматы, ул. Ангарская 141 , почтовый индекс 050014

дата декларации, наименование подрядной (генподрядной) организации, фамилия, имя, отчество (при наличии) руководителя, юридический адрес

Заключения о качестве строительно-монтажных работ (прилагается) **по данному объекту от «30» декабря 2020 года представленного техническим надзором организацией ТОО «MSK Engineering»; в лице директора Манкеева Жомарта Нуркисаевича, Республика Казахстан, г. Алматы. Эксперты Джантаева Ергали Мараткаиновича № KZ22VJE00029871 от 24.08.2017 г.; № KZ04VJE00045521 от 20.03.2019 г.**

дата заключения, наименование организации, фамилия, имя, отчество (при наличии) экспертов технического надзора, № и дата получения аттестатов

Заключения о соответствии выполненных работ проекту **(прилагается) по данному объекту от «30» декабря 2020 года предоставленного авторским надзором ТОО «BauProjekt», ГСЛ № 15009285, 05.10.2018 , Республика Казахстан, ВКО, г.Усть-Каменогорск, ул, Виноградова 7,53 в лице директора Неретина Елены Алексадровны, и главного специалиста**

Реснянский Андрея Валерьевича, в соответствии с приказом от 03.06.2019 года №13-П

дата заключения, наименование организации, фамилия, имя, отчество (при наличии) экспертов авторского надзора, № и дата получения аттестатов

произведя осмотр готовности предъявленного подрядчиком (генеральным подрядчиком) к приемке в эксплуатацию объекта: **Реконструкция инженерных сетей в городе Алматы по улице Толе би от улицы Момышулы до улицы Тлендиева**

наименование объекта, вид строительства (новое, расширение, реконструкция, техническое перевооружение, модернизация, капитальный ремонт), уровень ответственности, техническая и технологическая сложность

объекта по адресу: **Республика Казахстан, г. Алматы, по улице Толе би от улицы Момышулы до улицы Тлендиева**

(область, район, населенный пункт, микрорайон, квартал, улица, номер дома (корпуса)

проверив комплектность исполнительной технической документации подтверждает, что:

1. Строительство объекта осуществлено на основании:

1) правоустанавливающего документа на земельный участок от **13.08.2018 года № №3/387. Постановление акимата города Алматы**;

документ, подтверждающий наступление юридических фактов (юридических составов), на основании которых возникают, изменяются или прекращаются права на земельный участок, в том числе договоры, решения судов, правовые акты исполнительных органов, свидетельство о праве на наследство, передаточный акт или разделительный баланс при реорганизации негосударственных юридических лиц, владеющих земельным участком на праве собственности или выкупивших право временного возмездного землепользования (аренды).

либо решения о реконструкции (перепланировке, переоборудовании) помещений (отдельных частей) существующих зданий

_____;

наименование органа вынесшего решение

2) талона о приеме уведомления о начале или прекращении осуществления деятельности или определенных действий **Коммунальное государственное учреждение "Управление энергоэффективности и инфраструктурного развития города Алматы", KZ66REA00197658 от «30» октября 2020 года**

наименование органа принявшего уведомление, дата выдачи талона

3) проекта (проектно-сметной документации) **Рабочий проект ТОО «BauProjekt», ГСЛ №15009285, 05.10.2018 г, КГУ "Управление энергоэффективности и инфраструктурного развития города Алматы, № №02-07/51 от 05.04.2019 года**

наименование организации, утвердившей (переутвердившей) проект и дата утверждения

2. Строительно-монтажные работы осуществлены в сроки:

начало работ **01 апреля 2019 года;**

месяц, год

окончание работ **25 декабря 2020;**

месяц, год

при продолжительности строительства, месяц:

по норме или по проекту организации строительства, месяц: **5 месяцев;**
фактически, месяц: **13 месяцев ;**

3. Объект (комплекс) имеет следующие основные технико-экономические показатели (мощность, производительность, производственная площадь, протяженность, вместимость, объем, пропускная способность, провозная способность, число рабочих мест и тому подобное, заполняется по всем объектам (кроме жилых домов) в единицах измерения соответственно целевой продукции или основным видам услуг):

Мощность, производительность и так далее	Единица измерения	По проекту		Фактически	
		общая (с учетом ранее принятых)	в том числе пускового комплекса или очереди	общая (с учетом ранее принятых)	в том числе пускового комплекса или очереди
Реконструируемые инженерные сети					
Наружные сети хозяйственно-бытового водоснабжения	м	В1 (1)футляр d 219*6 мм-56 м рабочая трубы d 108*4мм-56 м В1 (2) футляр d 219*6 мм-45 м рабочая трубы d 108*4мм-45 м В1 (3) футляр d 219*6 мм-34 м рабочая трубы d 108*4мм-34 м В1 (4) футляр d 108*4 мм-32 м рабочая трубы d 57*3,5мм-32 м В1 (5) футляр d 219*6 мм-32 м рабочая трубы d 108*4мм-32 м В1 (6) футляр d 426*7 мм-40 м рабочая трубы	—	В1 (1)футляр d 219*6 мм-56 м рабочая трубы d 108*4мм-56,2 м В1 (4) футляр d 108*4 мм-30 м рабочая трубы d 57*3,5мм-30,43 м В1 (5) футляр d 219*6 мм-28 м рабочая трубы d 108*4мм-28,33 м В1 (6) футляр d 426*7 мм-32 м рабочая трубы	—

d 219*5мм-40 м	d 219*5мм-32,3м
В1 (7) футляр d 426*7 мм-35 м рабочая трубы d 219*5мм-35 м	В1 (7) футляр d 426*7 мм-32 м рабочая трубы d 219*5мм-32,23 м
В1 (8) футляр d 219*6 мм-42 м рабочая трубы d 108*4мм-42 м	В1 (8) футляр d 219*6 мм-31,2 м рабочая трубы d 108*4мм-31,83 м
В1 (9) футляр d 219*6 мм-40 м рабочая трубы d 108*4мм-40 м	В1 (9) футляр d 219*6 мм-41 м рабочая трубы d 108*4мм-41,54 м
В1 (10) футляр d 820*9 мм-31 м рабочая трубы d 530*7мм-31 м	В1 (10) футляр d 820*9 мм-25,5 м рабочая трубы d 530*7мм-30,72 м
В1 (11) футляр d 820*9 мм-40 м рабочая трубы d 530*7мм-40 м	В1 (11) футляр d 820*9 мм-35м рабочая трубы d 530*7мм-36,65 м
В1 (12) футляр d 920*9 мм-32 м рабочая трубы d 630*7мм-32 м	В1 (12) футляр d 920*9 мм-29 м рабочая трубы d 630*7мм-29,13 м
В1 (13) футляр d 530*8 мм-40 м рабочая трубы d 325*6мм-40 м	В1 (13) футляр d 530*8 мм-37 м рабочая трубы d 325*6мм-37,69 м
В1 (14) футляр d 325*7 мм-32 м рабочая трубы d 159*5мм-32 м	В1 (14) футляр d 325*7 мм-43 м рабочая трубы d 159*5мм-43,57 м
В1 (15) футляр d 530*8 мм-35 м рабочая трубы d 325*6мм-35 м	В1 (15) футляр d 530*8 мм-28,0 м рабочая трубы d 325*6мм-28,40 м
В1 (16) футляр d 630*8 мм-34 м рабочая трубы d 426*6мм-34 м	В1 (16) футляр d 630*8 мм-29 м рабочая трубы d 426*6мм-29,23 м

	В1 (17) футляр d 325*7 мм-44 м рабочая трубы d 159*6мм-44 м	В1 (17) футляр d 325*7 мм-43 м рабочая трубы d 159*6мм-67,1 м
	В1 (18) футляр d 426*7 мм-29 м рабочая труба d 219*5мм-29 м	В1 (18) футляр d 426*7 мм-26,5 м рабочая труба d 219*5мм-27,12 м
	В1 (19) футляр d 426*7 мм-44 м рабочая труба d 273*6мм-44 м	В1 (19) футляр d 426*7 мм-67м рабочая труба d 273*6мм-67,37 м
	В1 (20) футляр d 920*9 мм-46 м рабочая труба d 630*7мм-46 м	В1 (20) футляр d 920*9 мм-43,8 м рабочая труба d 630*7мм-44,07 м
	В1 (21) футляр d 820*9 мм-41 м рабочая труба d 530*7мм-41 м	В1 (21) футляр d 820*9 мм-66 м рабочая труба d 530*7мм-66,96 м
	К1 (1) футляр d 820*9 мм-38 м рабочая труба d 600мм-38 м	К1 (1) футляр d 820*9 мм-38 м рабочая труба d 600мм-38,71 м
	К1 (2) футляр d 426*7мм-30 м рабочая труба d 200мм-44 м	К1 (2) футляр d 426*7мм-34 м рабочая труба d 200мм-36,71 м
Наружные сети хозяйственно-бытовой м канализации	К1 (3) футляр d 1020*9мм-35 м рабочая труба d 800мм-35 м	К1 (3) футляр d 530*8мм-32,0 м рабочая труба d 325мм-32,6 м
	К1 (4) футляр d 530*8мм-35 м рабочая труба d 300мм-35 м	К1 (4) футляр d 530*8мм-22,0 м рабочая труба d 300мм-65,63 м
	К1 (5) футляр d 426*7мм-44 м рабочие трубы d 200мм-58 м	
	К1 (6) футляр	К1 (6) футляр

		d 1220*9мм-59 м рабочая труба d 1000мм-59 м		d 1220*9мм-46,31 м	
		К1 (7) футляр d 1020*9мм-40 м рабочая труба d 800 мм-40 м		К1 (7) футляр d 1020*9мм-36 м рабочая труба d 800 мм-36,31 м	
		К1 (8) футляр d 530*8мм-43 м рабочая труба d 300 мм-43 м		К1 (8) футляр d 530*8мм-41 м рабочая труба d 325 мм-41,44 м	
		К1 (9) футляр d 630*8мм-47 м рабочая труба d 400 мм-47 м		К1 (9) футляр d 630*8мм-43,0 м рабочая труба d 400 мм-46,98 м	
Ливневая канализация.	м	К2 футляр d 1220*9мм-43 м рабочая труба d 1000 мм-41 м		К2 футляр d 1220*9мм-39,5 м	
Тепловая сеть.	м	Лоток Л-8 66,5 м Труба ППУ d 273*7 мм-139,5 м	—	футляр d 530*8мм-49,7 м Труба ППУ d 273*7 мм-139,5 м	—
Газоснабжение	м	315,5 м		179,49	
Электроснабжения, протяженность кабелей		1747 м		1527 м	

4. **Технологические и архитектурно-строительные решения по объекту характеризуются следующими данными**:

Выполнена реконструкция инженерных сетей, в городе Алматы по улице Толе би от улицы Момышулы до улицы Тлендиева, в том числе:

Водопровод

По ул. Толе би от ул. Момышулы участки существующего водопровода диаметром 100 мм проложенные восточнее ул. Момышулы, диаметрами 50-200 мм, восточнее ул. Саина, диаметрами 50-400 мм, от ул. Утеген батыра до ул. Фурката заключены в футляр с заменой на новые трубы. Футляры выполнены из стальных электросварных труб диаметрами соответственно 108х4 мм, 219х6 мм, 325х7 мм, 426х7 мм, 530х8 мм,630х8 мм, с антикоррозийной изоляцией «Весьма усиленного типа».

При перехода через ул. Утеген батыр через ул. Тлендиева, проложенные под автодорогой существующие водоводы диаметрами 250-600 мм, заключены в футляр с заменой на новые трубы. Футляры выполнены из стальных электросварных труб диаметрами соответственно 426х7 мм, 530х8 мм, 820х9 мм, 920х9 мм с антикоррозийной изоляцией «Весьма усиленного типа».

Сети водопровода запроектированы из стальных труб диаметрами 57х3 мм, 108х4 мм, 159х5 мм, 219х5 мм, 273х5 мм, 325х6 мм.

Установлены водопроводные колодцы из сборных железобетонных элементов, с установкой отключающей арматуры с антисейсмическими мероприятиями.

Стальные трубы диаметрами 325х6 мм, 426х6,0 мм, предусматриваются с внутренним антикоррозийным покрытием и наружной изоляцией типа «Весьма усиленный слой».

Канализация

По улице Толе би от ул. Момышулы до ул. Тлендиева выполнены:

Переустройство существующих трубопроводов самотечной канализации диаметрами 200 мм, 300 мм, 400 мм, 600 мм, 800 мм, 1000 мм, выполнены с заключением в футляры с заменой на новые трубы;

Переустройство существующих трубопроводов ливневой канализации диаметром 1000 мм, выполнены с заключением в футляры с заменой на новые трубы.

Сети канализации из стеклопластиковых труб диаметрами 400-1000 мм и полиэтиленовых труб диаметрами 315х18,7 мм, 225х13,4 мм в стальных футлярах диаметрами 426х7 мм, 530х7 мм, 630х7 мм, 820х9 мм, 1020х9 мм, 1220х9 мм из труб по ГОСТ 10704-91 с наружной изоляцией типа «Весьма усиленный слой».

Установлены канализационные колодцы из сборных железобетонных элементов с антисейсмическими мероприятиями.

Тепловые сети

Трубопроводы тепловых сетей прокладывается на скользящих опорах по опорным конструкциям.

Компенсация тепловых деформаций осуществляется за счет углов поворотов трассы.

В высоких точках трассы предусматривается выполнения узлов воздушников, в низких-узлов дренирования.

Сети Газоснабжения

Прокладка газопроводов среднего давления выполнена подземным способом из стальных электросварных труб диаметрами - 426х7,0 мм, 108х4 мм, 57х3,0 мм в заводской изоляции весьма усиленного типа.

Соединительные детали для газопровода среднего давления (0,3Мпа): отводы, переходы.

Защита стальных футляров от коррозии предусмотрена нанесением на трубу весьма усиленной заводской изоляции с заделкой концов футляров.

Газопроводы низкого давления Ру-0,003Мпа.

Прокладка газопроводов низкого давления выполнена из стальных электросварных труб диаметрами -325х5,0 мм, 219х5 мм, 108х4,0 мм в заводской изоляции весьма усиленного типа.

Соединительные детали для газопровода среднего давления (0,3Мпа): отводы, переходы.

Система связи

Защита существующей канальной канализации осуществлена железобетонными канальными плитами размерами 2000х495х160 мм.

Электротехнические решения.

Переустройство существующих электрических сетей 10 кВ с территории строительства легкорельсового транспорта выполнена на основании согласования АО «Алатау Жарык Компаниясы» № 25.1-4593 от 17 августа 2018 года № 25.1-4510 от 14 августа.

Предусматривается вынос и переустройство следующих существующих кабелей линий КЛ-10 кВ; РП -117-ТП 7311 , ПС-119А-РП-117 (ф38), ТП 7299-ТП-625, ПС-7А - РП-101, ПС-59 А –РП-150, ПС -59А-ТП-2796 (ф.7,ф.8), ТП-2412-Тп-2806.

краткие технические характеристики по особенностям его размещения, по основным материалам и конструкциям, инженерному и технологическому оборудованию

5. На объекте установлено предусмотренное проектом оборудование в количестве согласно актам о его приемке после индивидуального испытания и комплексного опробования;

6. Наружные инженерные коммуникации (холодное и горячее водоснабжение, канализация, теплоснабжение, газоснабжение, электроснабжение и связь) обеспечивают нормальную эксплуатацию объекта (здания, сооружения, помещения) и приняты городскими эксплуатационными организациями;

7.Сметная стоимость по утвержденному проекту (проектной-сметной документации): всего **428 778,693** тыс. тенге, в том числе строительно-монтажных работ **347 627,060** тыс. тенге; оборудования, инструмента и инвентаря **35 211,059** тыс. тенге.

8. Сметная стоимость основных фондов, принимаемых в эксплуатацию **385 900,827** тысяч тенге, в том числе: стоимость строительно-монтажных работ **312 864,354** тысяч тенге; стоимость оборудования, инструмента и инвентаря **31 689,953** тысяч тенге;

9. Объект построен в соответствии с утвержденным проектом (проектно-сметной документацией) и требованиями государственных нормативных документов в области архитектуры, градостроительства и строительства.

РЕШИЛ: **Реконструкция инженерных сетей в городе Алматы по улице Толе би от улицы Момышулы до улицы Тлендиева**

наименование объекта (комплекса)

ПРИНЯТЬ В ЭКСПЛУАТАЦИЮ

Заказчик

КГУ "Управление энергоэффективности и инфраструктурного развития города Алматы", 50001, Алматы, Алматы, площадь Республики, 4, руководитель Беркимбаев Айдар Чарлизович

фамилия, имя, отчество (при наличии), подпись руководителя Место печати (при наличии)

Технический надзор

ТОО «MSK Engineering» ; в лице главного специалиста Джантаева Ергали Мараткаиновича № KZ22VJE00029871 от 24.08.2017 г.; № KZ04VJE00045521 от 20.03.2019 г.

в лице директора Манкеева Жомарта Нуркисаевича

фамилия, имя, отчество (при наличии), подпись эксперта Место печати (при наличии)

Авторский надзор

ТОО «BauProjekt», директор Неретина Елена Александровна

фамилия, имя, отчество (при наличии), подпись эксперта Место печати (при наличии)

Подрядчик (генеральный подрядчик)

ТОО «Сункар» директор Булекбаев В.Е.

фамилия, имя, отчество (при наличии), подпись руководителя Место печати (при наличии)

Приложение 3
к акту приемки объекта
в эксплуатацию

форма

Технические характеристики объекта: **Реконструкция инженерных сетей в городе Алматы по улице Толе би от улицы Момышулы до улицы Тлендиева** (линии электропередач)

№ п/п	Наименование	Единица измерения	Количество
1	2	3	4
1	Воздушные ЛЭП низкого напряжения …	километр (далее – км)	
2	Воздушные ЛЭП Высокого напряжения 10 кВ	км	
3	Кабельные ЛЭП низкого напряжения	км	
4	Кабельные ЛЭП высокого напряжения…	км	1,527
5	Площадь опор	м 2	
6	Опоры:		
	1) металлические	штук (далее – шт)	
	2) деревянные с деревянными приставками	шт	
	3) деревянные с железобетонными приставками	шт	
	4) железобетонные	шт	
	5) тросовые подвесы	шт	
7	Провода:		
	1) медные	км	
	2) алюминиевые	км	
	3) сталеалюминиевые	км	
8	Кронштейны для светильников:		
	1) железобетонные	шт	
	2) металлические	шт	
9	Арматура уличного освещения:		
	1) светильники с лампами накаливания	шт	
	2) светильники с ртутными лампами	шт	
	3) светильники с люминесцетными лампами	шт	
10	Кабели:		
	1) марки АПвПу-10 1х400/70	км	0,071
	2) марки АПвПу-10 1х630/95	км	0,289
	3) марки ААШв-10 3х120	км	0,1

	4) марки ААШв-10 3х150 км напряжением...	км	0,23
	5) марки ААШв-10 3х240 км напряжением...	км	0,75
	6) марки АСБ-10 3х240 км напряжением...	км	0,087
11	Муфты соединительные...	шт	
	1) Муфты соединительные для кабеля напряжением до 10кВ, типа 10Стп-3-70/120-СЛ-М	шт	22
	2) Муфты соединительные для кабеля напряжением до 10кВ, 10СТп-3-150/240-СЛ-М	шт	50
	3) Муфты соединительные для кабеля напряжением до 10кВ, типа 1ПСт10-400-В-3ф	шт	12
	4) Муфты соединительные для кабеля напряжением до 10кВ, типа 1ПСт10-625-В-3ф	шт	12
12	Муфты концевые	шт	
13	Контуры заземления	шт	
14	Трубы полиэтиленовые ПЭ100 SDR17 Ø110х6,6мм	м	1841,16
15	Трубы стальные		
	1) труба стальная Ø325х9	м	274,7
	2) труба стальная Ø530х9	м	75,17
	2) труба стальная Ø273	м	70,5

Заказчик

КГУ "Управление энергоэффективности и инфраструктурного развития города Алматы", руководитель Беркимбаев А. Ч.

фамилия, имя, отчество (при наличии), подпись руководителя Место печати (при наличии)

Авторский надзор

ТОО «BauProjekt»

главный специалист Реснянский А.В.

фамилия, имя, отчество (при наличии), подпись эксперта Место печати (при наличии)

Приложение 13
к акту приемки объекта
в эксплуатацию

форма

Технические характеристики объекта: **Реконструкция инженерных сетей в городе Алматы по улице Толе би от улицы Момышулы до улицы Тлендиева**
(сети, водоводы, коллекторы и тому подобное)

№ п/п	Наименование	Единицы измерения	Количество, протяженность	Примечание
1	2	3	4	5
Водопровод				
1	Водоводы (общая протяженность)	м	760,94	
	1) из стальных труб	м		
	2) из чугунных труб	м		
	3) из асбестоцементных труб	м		
	4) из полиэтиленовых- труб	м		
	5)	м		
2	Распределительная сеть (общая протяженность)	м		
	1) из стальных труб	м		
	2) из чугунных труб	м		
	3) из асбестоцементных труб	м		
	4) из полиэтиленовых труб	м		
	5)	м		
3	Прочие устройства			
	Смотровой колодец	шт		
	Задвижка d-50	шт	2	
	" d-100	шт	14	
	" d-150	шт	4	
	d-200	шт	9	
	d-250	шт	3	

		d-300	шт	23
		d-400	шт	7
		d-500	шт	10
		d-600	шт	5
	Вентили	d-25	шт	9
	"	d-32	шт	6
	"	d-40	шт	6
	Кран	d-	шт	
	"	d-	шт	
	"	d-	шт	
	Гидрант		шт	
	Водопроводный ввод		шт	
	Водоразборная колонка		шт	
	Стальной футляр		шт	19
	Питьевой фонтанчик		шт	
Канализация				
1	Коллекторы (общая протяженность)		м	
	1) из керамических труб		м	
	2) из чугунных труб		м	
	3) из бетонных труб		м	
	4) из асбестоцементных труб		м	
	5) из железобетонных труб		м	
	6)		м	
	7)		м	
2	Канализационная сеть (общая протяженность)		м	298,38
	1) из керамических труб		м	
	2) из чугунных труб		м	
	3) из бетонных труб		м	
	4) из асбестоцементных труб		м	
	5) из полиэтиленовых труб		м	
	6)		м	

3	Прочие устройства		
	Смотровой колодец	шт	
	Выпуск	шт	

Горизонтальный разрез колодца

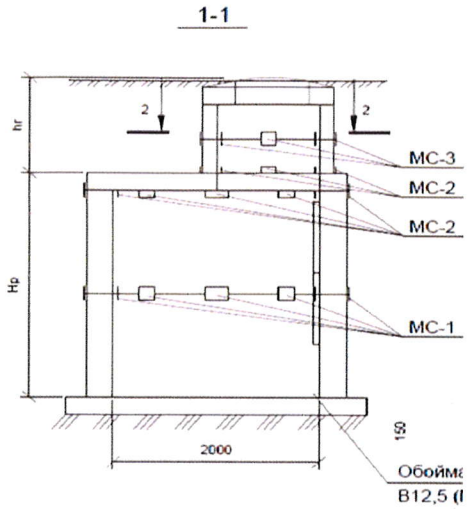

Масштаб: М 150

Вертикальный разрез колодца

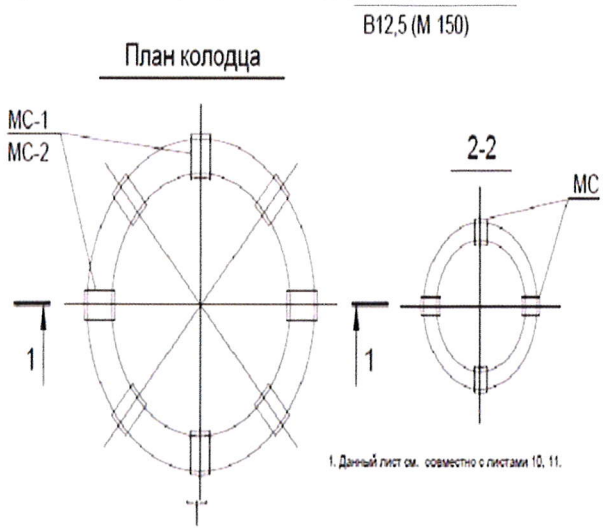

Масштаб: М 150

Спецификация

№ п/п	Наименование	Марка	Материал	Диаметр (мм) (размеры)	Количество	Примечание
1	устройство колодцев	КС20.9 СТ РК 1971-2010, ГОСТ 8020-90	бетонк ласса В15	Д2000	33	
2	устройство колодцев	КС15.9 СТ РК 1971-2010, ГОСТ 8020-90	тяжело го бетона класса В15	Д1500	2	
3	устройство колодцев	КС18.9 СТ РК 1971-2010, ГОСТ 8020-90	тяжело го бетона класса В15	Д1800	1	
4	устройство колодцев		бетона класса В15	2000х2000	1	

Схема привязки колодца к постоянным точкам-ориентирам

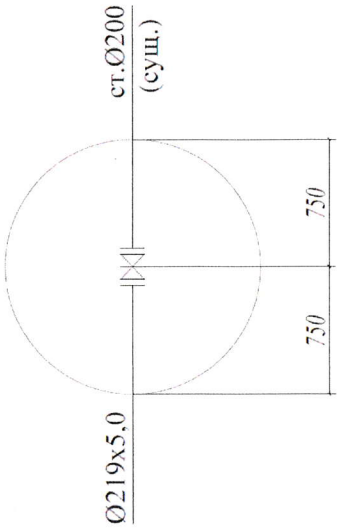

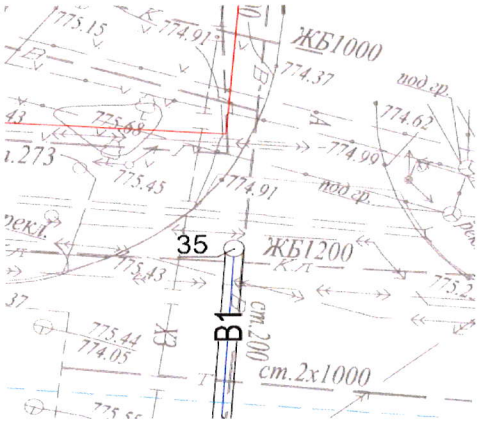

Заказчик

КГУ "Управление энергоэффективности и инфраструктурного развития города Алматы", руководитель Беркимбаев А. Ч.

фамилия, имя, отчество (при наличии), подпись руководителя Место печати (при наличии)

Авторский надзор

ТОО «BauProjekt»

главный специалист Реснянский А.В.

фамилия, имя, отчество (при наличии), подпись эксперта Место печати (при наличии)

Приложение 14
к акту приемки
объекта
в эксплуатацию

форма

Технические характеристики объекта: **Реконструкция инженерных сетей в городе Алматы по улице Толе би от улицы Момышулы до улицы Тлендиева** (тепловая трасса)

№ п/п	Наименование	Единицы измерения	Количество, протяженность	Примечание
1	Протяженность тепловой трассы	м	139,46	
	Протяженность воздушной прокладки:	м		
	1) на эстакадах	м		
	2) на опорах	м		
	Количество опор	шт		
	Протяженность подземной прокладки:	м	139,46	
	1) в непроходных каналах	м	84,5	
	2) в полупроходных каналах	м		
	3) бесканальная прокладка	м		
2	Количество колодцев (камер)	шт	3	
3	Количество компенсаторов	шт		
4	Количество вводов	шт		
5	Количество задвижек	шт	12	

Горизонтальный разрез ковера	Вертикальный разрез колодца (камеры)
Масштаб М 150	Масштаб _____

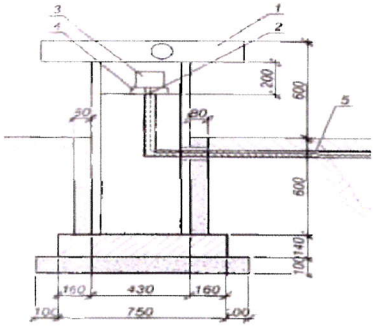

Спецификация

Схема привязки колодца (камеры) к постоянным точкам-ориентирам

Схема привязки колодца (камеры) к постоянным точкам-ориентирам

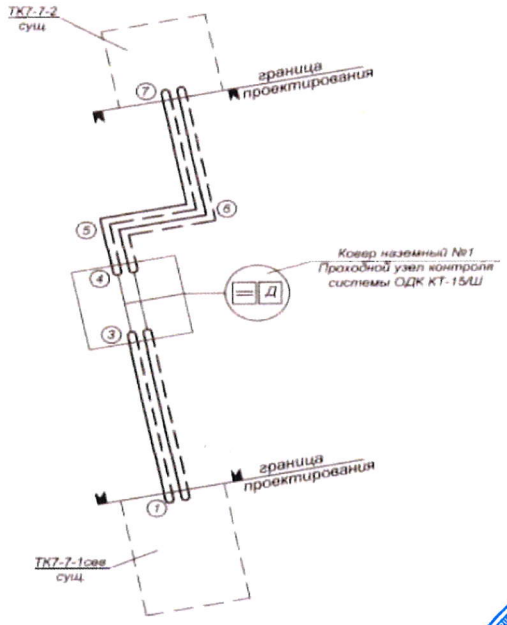

Заказчик

КГУ "Управление энергоэффективности и инфраструктурного развития города Алматы", руководитель Беркимбаев А. Ч.

фамилия, имя, отчество (при наличии), подпись руководителя Место печати (при наличии)

Авторский надзор

ТОО «BauProjekt»

главный специалист Реснянский А.В.

фамилия, имя, отчество (при наличии), подпись эксперта Место печати (при наличии)

Приложение 15
к акту приемки
объекта
в эксплуатацию

форма

Технические характеристики объекта: **Реконструкция инженерных сетей в городе Алматы по улице Толе би от улицы Момышулы до улицы Тлендиева**

(газопровод, нефтепровод)

№ п/п	Наименование	Единицы измерения	Количество, протяженность	Примечание
1	Протяженность трубопровода	м	179,49	
	Протяженность воздушной прокладки:	м		
	1) на эстакадах	м		
	2) на опорах	м		
	3) безопорная прокладка	м		
	Количество опор	шт		
	Протяженность подземной прокладки:	м	179,49	
	1) в проходных каналах	м	179,45	
	2) в полупроходных каналах	м		
	3) бесканальная прокладка	м		
2	Количество колодцев (камер)	шт	3	
3	Количество компенсаторов	шт		
4	Количество вводов	шт		
5	Количество задвижек d =	шт		
	d =	шт		
6	Вентили (клапан) d =	шт		
	d =	шт		
7	Кран проходной d =	шт		
	d =	шт		
8	Сифоны (гидрозатворы)	шт		
9	Переходники	шт		
10	Затворы поворотные	шт		
11	Регуляторы давления	шт		
12	Скважины	шт		
13	Станки - качалки (тип _____ , марка ____)	шт		
	-//- (тип____, марка ____)	шт		

Схема привязки скважины (колодца) к постоянным точкам-ориентирам

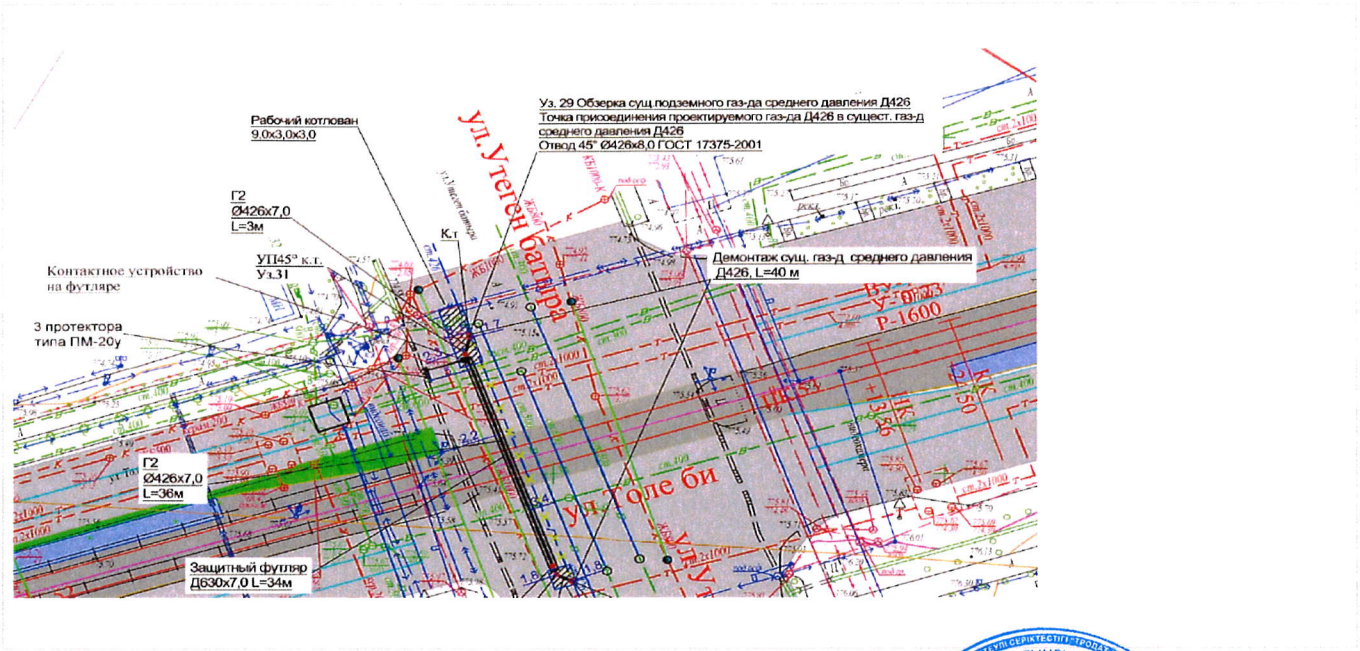

Заказчик

КГУ "Управление энергоэффективности и инфраструктурного развития города Алматы", руководитель Беркимбаев А. Ч.

фамилия, имя, отчество (при наличии), подпись руководителя Место печати (при наличии)

Авторский надзор

ТОО «BauProjekt»

главный специалист Реснянский А.В.

фамилия, имя, отчество (при наличии), подпись эксперта Место печати (при наличии)

Приложение 2
к приказу Министра
по инвестициям и развитию
Республики Казахстан
от 24 апреля 2017 года № 235
форма

Заключение о соответствии выполненных работ по проекту

«30» декабря 2020 года

Авторский надзор **ТОО "BauProject", директор Неретина Елена Александровна**

наименование организации, фамилия, имя, отчество (при наличии) руководителя

в лице **главного специалиста Реснянский А.В. ГСЛ 15009285 в соответствии с приказом № 13-П от 03.06.2019 года;**

фамилия, имя, отчество (при наличии) экспертов, № аттестатов и дата получения

действующего на основании **№040740002533/190068/00 от 19.03.2019 г.**

№ договора и дата

по объекту: **"Реконструкция инженерных сетей в городе Алматы по улице Толе би от улицы Момышулы до улицы Тлендиева" Республика Казахстан, г.Алматы ул. Толе би**

наименование и местонахождение объекта

заказчиком которого является **КГУ "Управление энергоэффективности и инфраструктурного развития города Алматы", Беркимбаев Айдар Чарлизович**

наименование организации, фамилия, имя, отчество (при наличии) руководителя

подтверждает, что:

1. Строительство объекта осуществлялось

1) подрядчиком (генеральным подрядчиком) **ТОО «Сункар» Лицензия:14017468, 12.11.2014, I, Республика Казахстан, г.Алматы, Ангарская, 141, 2329800**

наименование организации, № лицензии и дата получения

в лице **директора Булекбаева В.Е.**

фамилия, имя, отчество (при наличии) руководителя

2) субподрядными организациями **ТОО «Galaxia electric» ГСЛ № 17014884 от 28.08.2017**

наименование организации, № лицензии и дата получения

в лице директора **Со Я.К.**

фамилия, имя, отчество (при наличии) руководителяв лице директора

2. Строительно-монтажные работы осуществлены в сроки:

начало работ **01 апреля 2019** ;

месяц, год

окончание работ **25 декабря 2020** ;

месяц, год

при продолжительности строительства, месяц:

по норме или по проекту организации строительства: **5 месяцев**;

фактически: **13 месяцев** ;

3. Примененные строительные материалы, конструкции, оборудование и изделия соответствуют требованиям проекта;

4. Замечания, выданные авторским надзором в процессе строительства, устранены;

5. Внесенные изменения в проект (проектно-сметную документацию) в процессе строительства выполнены в соответствии с требованиями нормативов в области архитектуры, градостроительства и строительства;

6. Объект построен в соответствии с проектом (проектно-сметной документацией) **ТОО "BauProject", ГСЛ15009285, 05.10.2018 г.,Рабочий проект, КГУ "Управление энергоэффективности и инфраструктурного развития города Алматы", № 02-07/51 от 05.04.2019 года**

наименование проектной организации, номер проекта

утвержденным (ой) **ТОО "BauProject", ", ГСЛ 15009285, 05.10.2018 г., Рабочий проект, КГУ "Управление энерго-эффективности и инфраструктурного развития города Алматы", № 02-07/51 от 05.04.2019 года**

наименование организации, утвердившей (переутвердившей) проект и дата утверждения

Авторский надзор: **ТОО "BauProject", директор Неретина Елена Алексадровна**

наименование организации, фамилия, имя, отчество (при наличии) руководителя

подпись, дата

Место печати (при наличии)

Эксперт по авторскому надзору**: главный специалист Реснянский Андрей Валерьевич**

фамилия, имя, отчество (при наличии) эксперта (экспертов) № аттестатов

подпись, дата

Место печати (при наличии)

Приложение 1
к приказу Министра
по инвестициям и развитию
Республики Казахстан
от 24 апреля 2017 года№ 235
форма

Заключение о качестве строительно-монтажных работ

"30" декабря 2020 года

Технический надзор **ТОО "MSK Engineering"4; Республика Казахстан,г.Алматы;Айтекеби в лице директора Манкеев Жомарт Нуркисаевич**
наименование организации, фамилия, имя, отчество руководителя, юридический адрес

в лице экспертов **Касымжанов Бауыржан Нусипович;Серкенов Серик Базарбайевич; Талин Олег Николаевич; Турганбаев Тлеужан Рымбекович KZ10VJE00013694; KZ58VJE00029902; KZ95VJE00026423; KZ53VJE00017188от26.10.2015** *фамилия, имя, отчество (при наличии) экспертов, № аттестатов, дата получения*

действующего на основании; Договора **№ 18-П от 14.03.2019 г.**
№ договора и дата

по объекту: **"Реконструкция инженерных сетей в городе Алматы по улице Толе би от улицы Момышулы до улицы Тлендиева" Республика Казахстан, г.Алматы Толе би**
наименование и местонахождение объекта

заказчиком которого является **КГУ "Управление энергоэффективности и инфраструктурного развития города Алматы", Беркимбаев Айдар Чарлизович**
наименование организации, фамилия, имя, отчество (при наличии) руководителя

подтверждает, что:

1. Строительство объекта осуществлялось

1) подрядчиком (генеральным подрядчиком) **ТОО «Сункар» Лицензия: 14017468, 12.11.2014, I, Республика Казахстан, г.Алматы, Ангарская, 141, 2329800**
наименование организации, № лицензии и дата получения

в лице **директора Булекбаева В.Е.**
фамилия, имя, отчество (при наличии) руководителя

2) субподрядными организациями **ТОО «Galaxia electric» ГСЛ № 17014884 от 28.08.2017**
наименование организации, № лицензии и дата получения

в лице директора **Со Я.К.**
фамилия, имя, отчество (при наличии) руководителяв лице директора

2. Строительно-монтажные работы осуществлены в сроки:

начало работ **01 апреля 2019** ;
месяц, год

окончание работ **25 декабря 2020** ;
месяц, год

при продолжительности строительства, месяц:

по норме или по проекту организации строительства **5 месяцев**; фактически **13 месяцев**;

3. Сметная стоимость по утвержденному проекту (проектной-сметной документации): всего **428 778,693** тыс. тенге, в том числе строительно-монтажных работ **347 627,060** тыс. тенге; оборудования, инструмента и инвентаря **35 211,059** тыс. тенге.

4. Сметная стоимость основных фондов, принимаемых в эксплуатацию **385900,827** тысяч тенге, в том числе: стоимость строительно-монтажных работ **312 864,354** тысяч тенге; стоимость оборудования, инструмента и инвентаря **31 689,953** тысяч тенге;

5. Объект построен в соответствии с проектом (проектно-сметной документацией) **Рабочий проект ТОО "BauProject", 15009285, 05.10.2018 г., КГУ "Управление энергоэффективности и инфраструктурного развития города Алматы", № 02-07/51 от 05.04.2019 года**

наименование проектной организации, номер проекта

утвержденным(ой) **Рабочий проект ТОО "BauProject", 15009285, 05.10.2018 г., КГУ "Управление энергоэффективности и инфраструктурного развития города Алматы", № 02-07/51 от 05.04.2019 г.**

наименование организации утвердившей (переутвердившей) проект и дата утверждения

и требованиями государственных нормативных документов в области архитектуры, градостроительства и строительства;

6. Примененные строительные материалы, конструкции, оборудование и изделия соответствуют проекту и требованиям государственных нормативов;

7. Исполнительная техническая документация имеется в полном объеме;

8. Замечания, выданные техническим надзором в процессе строительства, устранены;

9.Завершенный строительством объект обеспечивает прочность, устойчивость и надежность на протяжении всего срока службы (эксплуатации, использования, применения) и соответствует требованиям государственных нормативов направленных на обеспечение интересов и безопасности собственников (пользователей) и общества в целом.

Технический надзор: **ТОО "MSK Engineering" директор Манкеев Жомарт Нуркисаевич**

наименование организации, фамилия, имя, отчество (при наличии) руководителя,

подпись, дата *Место печати (при наличии)*

Талин Олег Николаевич - Эксперт(ы) по техническому надзору от 28.10.2015 г

фамилия, имя, отчество (при наличии) эксперта (экспертов) № аттестатов

подпись, дата

Место печати (при наличии)

Приложение 2 к приказу Министра
по инвестициям и развитию
Республики Казахстан от
9 августа 2019 года № 632
Приложение 3
к приказу Министра
по инвестициям и развитию
Республики Казахстан
от 24 апреля 2017 года № 235
Форма

Декларация о соответствии

«30» декабря 2020 года.

Подрядчик (генеральный подрядчик) **ТОО «Сункар»г. Алматы, ул. Ангарская 141, почтовый индекс 050014**

наименование организации, юридический адрес

в лице: **директора Булекбаева Виктора Ертасовича**

фамилия, имя, отчество (при наличии) руководителя организации

по объекту: **Реконструкция инженерных сетей в городе Алматы по улице Толе би от улицы Момышулы до улицы Тлендиева**

наименование, местонахождения объекта

заказчиком, которого является: **КГУ "Управление энергоэффективности и инфраструктурного развития города Алматы", 50001, Алматы, Алматы, площадь Республики, 4, Беркимбаев Айдар Чарлизович**

наименование организации, фамилия, имя, отчество (при наличии) руководителя

удостоверяет, что:

1. Строительно-монтажные работы на объекте выполнены в соответствии с утвержденным проектом (проектно-сметной документацией), государственными нормативами в сфере архитектурной, градостроительной и строительной деятельности;

2. Субподрядные организации: **ТОО «Galaxia electric» ГСЛ № 17014884 от 28.08.2017**

наименование организации

3. Проект (проектно-сметная документация): **Рабочий проект ТОО "BauProject", 15009285, 05.10.2018 г., КГУ "Управление энергоэффективности и инфраструктурного развития города Алматы", № 02-07/51 от 05.04.2019 года**

наименование организации, утвердившей (пере утвердившей) проект и дата утверждения

4. Объект (комплекс) имеет следующие основные технико-экономические показатели (мощность, производительность, производственная площадь, протяженность, вместимость, объем, пропускная способность, провозная способность, число рабочих мест и тому подобное, заполняется по всем

объектам (кроме жилых домов) в единицах измерения соответственно целевой продукции или основным видам услуг):

Мощность, производительность и так далее	Единица измерения	По проекту		Фактически	
		общая (с учетом ранее принятых)	в том числе пускового комплекса или очереди	общая (с учетом ранее принятых)	в том числе пускового комплекса или очереди
Реконструируемые инженерные сети					
Наружные сети хозяйственно-бытового водоснабжения	м	В1 (1)футляр d 219*6 мм-56 м рабочая трубы d 108*4мм-56 м В1 (2) футляр d 219*6 мм-45 м рабочая трубы d 108*4мм-45 м В1 (3) футляр d 219*6 мм-34 м рабочая трубы d 108*4мм-34 м В1 (4) футляр d 108*4 мм-32 м рабочая трубы d 57*3,5мм-32 м В1 (5) футляр d 219*6 мм-32 м рабочая трубы d 108*4мм-32 м В1 (6) футляр d 426*7 мм-40 м рабочая трубы d 219*5мм-40 м В1 (7) футляр d 426*7 мм-35 м рабочая трубы d 219*5мм-35 м В1 (8) футляр d 219*6 мм-42 м рабочая трубы	—	В1 (1)футляр d 219*6 мм-56 м рабочая трубы d 108*4мм-56,2 м В1 (4) футляр d 108*4 мм-30 м рабочая трубы d 57*3,5мм-30,43 м В1 (5) футляр d 219*6 мм-28 м рабочая трубы d 108*4мм-28,33 м В1 (6) футляр d 426*7 мм-32 м рабочая трубы d 219*5мм-32,3м В1 (7) футляр d 426*7 мм-32 м рабочая трубы d 219*5мм-32,23 м В1 (8) футляр d 219*6 мм-31,2 м рабочая трубы	—

	d 108*4мм-42 м	d 108*4мм-31,83 м
	В1 (9) футляр d 219*6 мм-40 м рабочая трубы d 108*4мм-40 м	В1 (9) футляр d 219*6 мм-41 м рабочая трубы d 108*4мм-41,54 м
	В1 (10) футляр d 820*9 мм-31 м рабочая трубы d 530*7мм-31 м	В1 (10) футляр d 820*9 мм-25,5 м рабочая трубы d 530*7мм-30,72 м
	В1 (11) футляр d 820*9 мм-40 м рабочая трубы d 530*7мм-40 м	В1 (11) футляр d 820*9 мм-35м рабочая трубы d 530*7мм-36,65 м
	В1 (12) футляр d 920*9 мм-32 м рабочая трубы d 630*7мм-32 м	В1 (12) футляр d 920*9 мм-29 м рабочая трубы d 630*7мм-29,13 м
	В1 (13) футляр d 530*8 мм-40 м рабочая трубы d 325*6мм-40 м	В1 (13) футляр d 530*8 мм-37 м рабочая трубы d 325*6мм-37,69 м
	В1 (14) футляр d 325*7 мм-32 м рабочая трубы d 159*5мм-32 м	В1 (14) футляр d 325*7 мм-43 м рабочая трубы d 159*5мм-43,57 м
	В1 (15) футляр d 530*8 мм-35 м рабочая трубы d 325*6мм-35 м	В1 (15) футляр d 530*8 мм-28,0 м рабочая трубы d 325*6мм-28,40 м
	В1 (16) футляр d 630*8 мм-34 м рабочая трубы d 426*6мм-34 м	В1 (16) футляр d 630*8 мм-29 м рабочая трубы d 426*6мм-29,23 м
	В1 (17) футляр d 325*7 мм-44 м рабочая трубы d 159*6мм-44 м	В1 (17) футляр d 325*7 мм-43 м рабочая трубы d 159*6мм-67,1 м
	В1 (18) футляр d 426*7 мм-29 м рабочая труба d 219*5мм-29 м	В1 (18) футляр d 426*7 мм-26,5 м рабочая труба d 219*5мм-27,12 м
	В1 (19) футляр d 426*7 мм-44 м	В1 (19) футляр d 426*7 мм-67м

		рабочая труба d 273*6мм-44 м	рабочая труба d 273*6мм-67,37 м	
		В1 (20) футляр d 920*9 мм-46 м рабочая труба d 630*7мм-46 м	В1 (20) футляр d 920*9 мм-43,8 м рабочая труба d 630*7мм-44,07 м	
		В1 (21) футляр d 820*9 мм-41 м рабочая труба d 530*7мм-41 м	В1 (21) футляр d 820*9 мм-66 м рабочая труба d 530*7мм-66,96 м	
Наружные сети хозяйственно-бытовой канализации	м	К1 (1) футляр d 820*9 мм-38 м рабочая труба d 600мм-38 м	К1 (1) футляр d 820*9 мм-38 м рабочая труба d 600мм-38,71 м	
		К1 (2) футляр d 426*7мм-30 м рабочая труба d 200мм-44 м	К1 (2) футляр d 426*7мм-34 м рабочая труба d 200мм-36,71 м	
		К1 (3) футляр d 1020*9мм-35 м рабочая труба d 800мм-35 м	К1 (3) футляр d 530*8мм-32,0 м рабочая труба d 325мм-32,6 м	
		К1 (4) футляр d 530*8мм-35 м рабочая труба d 300мм-35 м	К1 (4) футляр d 530*8мм-22,0 м рабочая труба d 300мм-65,63 м	
		К1 (5) футляр d 426*7мм-44 м рабочие трубы d 200мм-58 м		
		К1 (6) футляр d 1220*9мм-59 м рабочая труба d 1000мм-59 м	К1 (6) футляр d 1220*9мм-46,31 м	
		К1 (7) футляр d 1020*9мм-40 м рабочая труба d 800 мм-40 м	К1 (7) футляр d 1020*9мм-36 м рабочая труба d 800 мм-36,31 м	
		К1 (8) футляр d 530*8мм-43 м рабочая труба d 300 мм-43 м	К1 (8) футляр d 530*8мм-41 м рабочая труба d 325 мм-41,44 м	

		К1 (9) футляр d 630*8мм-47 м рабочая труба d 400 мм-47 м		К1 (9) футляр d 630*8мм-43,0 м рабочая труба d 400 мм-46,98 м	
Ливневая канализация.	м	К2 футляр d 1220*9мм-43 м рабочая труба d 1000 мм-41 м		К2 футляр d 1220*9мм-39,5 м	
Тепловая сеть.	м	Лоток Л-8 66,5 м Труба ППУ d 273*7 мм-139,5 м	—	футляр d 530*8мм-49,7 м Труба ППУ d 273*7 мм-139,5 м	—
Газоснабжение	м	315,5 м		179,49	
Электроснабжения, протяженность кабелей		1747 м		1527 м	

5. Технологические и архитектурно-строительные решения по объекту характеризуется следующими данными:

Выполнена реконструкция покрытия тротуаров плиткой. Покрытие тротуаров и пешеходной площади выполнено из брусчатки, толщиной 60 мм. От бордюра дороги предусмотрен технический тротуар. Вдоль территории благоустройства выполнена частичная замена устаревших арычных лотков. Пешеходные тротуары выполнены с уклоном, не превышающим допустимый. По периметру зданий и сооружений устраивается отмостка шириной 0,8-1,0м. Площадь участка благоустроена созданием газонов, посадкой деревьев. Произведена реконструкция арычной системы, труб и дождеприемников на новые и перекрытия их в необходимых местах чугунными решетками. Выполнена реконструкция остановочного комплекса.

Водопровод

По ул. Толе би от ул. Момышулы участки существующего водопроводов диаметром 100 мм проложенные восточнее ул. Момышулы, диаметрами 50-200 мм, восточнее ул. Саина, диаметрами 50-400 мм, от ул. Утеген батыра до ул. Фурката заключены в футляр с заменой на новые трубы. Футляры выполнены из стальных электросварных труб диаметрами соответственно 108х4 мм, 219х6 мм, 325х7 мм, 426х7 мм, 530х8 мм,630х8 мм, по ГОСТ 10704-91 с антикоррозийной изоляцией «Весьма усиленного типа» ГОСТ 9.602-2005.

При перехода через ул. Утеген батыр через ул. Тлендиева, проложенные под автодорогой существующие водоводы диаметрами 250-600 мм, заключены в футляры с заменой на новые трубы. Футляры выполнены из стальных электросварных труб диаметрами соответственно 426х7 мм, 530х8 мм, 820х9 мм, 920х9 мм по ГОСТ 10704-91 с антикоррозийной изоляцией «Весьма усиленного типа» ГОСТ 9.602-2005.

Сети водопровода запроектированы из стальных труб диаметрами 57х3 мм, 108х4 мм, 159х5 мм, 219х5 мм, 273х5 мм, 325х6 мм.

На сети предусмотрены водопроводные колодцы из сборных железобетонных элементов, выполненных с использованием решений типового проекта 901-09-11.84, с установкой отключающей арматуры с антисейсмическими мероприятиями.

Стальные трубы диаметрами 325-6 мм , 426х 6,0 мм, по ГОСТ 10704-91 предусматриваются с внутренним антикоррозийным покрытием и наружной изоляцией типа «Весьма усиленный слой» по ГОСТ 9.602-2005.

Канализация

По улице Толе би от ул Момышулы до ул. Тлендиева предусмотрены:

- Переустройство существующих трубопроводов самотечной канализации диаметрами 200 мм, 300 мм, 400 мм, 600 мм, 800 мм, 1000 мм, заключение в футляры с заменой на новые трубы;
- Переустройство существующих трубопроводов ливневой канализации диаметром 1000 мм, заключение в футляры с заменой на новые трубы.

Сети канализации запроектированы из стеклопластиковых труб диаметрами 400-1000 мм по СТ РК 1128-2002 и полиэтиленовых труб диаметрами 315х18,7 мм, 225х13,4 мм ГОСТ 18 599-2001 в стальных футлярах диаметрами 426х7 мм, 530х7 мм, 630х7 мм, 820х9 мм, 1020х9 мм, 1220х9 мм из труб по ГОСТ 10704-91 с наружной изоляцией типа «Весьма усиленный слой» по ГОСТ 9.602-2005.

На сети предусмотрены канализационные колодцы из сборных железобетонных элементов, выполненных с использованием решений типового проекта 901-09-11.84, с антисейсмическими мероприятиями.

Электротехнические решения

Переустройство существующих электрических сетей 10 кВ с территории строительства легкорельсового транспорта выполняется на основании соглосования АО «Алатау Жарык Компаниясы» № 25.1-4593 от 17 августа 2018 года № 25.1-4510 от 14 августа.

Для существующей воздушной линий 35 кВ №30 А, проходящей вблизи перекрестка ул. Толе би- ул. Нурмакова, габарит нижнего провода ВЛ до основания полотна ЛРТ составляет 12,0 м, что больше допустимого габарита равного 10,5 м. Переустройство данной линии ВЛ-35 кВ №30А не требуется и существующие опоры находятся вне зоны ЛРТ.

Для двух существующих воздушных линий ВЛ-220 кВ KeGOC, проходящих вблизи перекрестка ул. Толе би-ул. Отарская, габарит нижнего провода ВЛ до основания полотна ЛРТ.

Переустройство данных линий ВЛ -220 не требуется и существующие опоры находятся вне зоны строительства ЛРТ.

Для существующих воздушных линий 110 кВ 121/124 А, проходящих вблизи перекрестка ул. Толе би-ул. Отарская, габарит нижнего провода ВЛ до основания полотна ЛРТ составляет 12,5 м, .

Переустройство данных линий ВЛ -220 не требуется и существующие опоры находятся вне зоны строительства ЛРТ.

6. На объекте установлено предусмотренное проектом оборудование в количестве согласно актам о его приемке после индивидуального испытания и комплексного опробования.

7. Мероприятия по охране труда, обеспечению взрывобезопасности, пожаробезопасности, охране окружающей природной среды и антисейсмические мероприятия, предусмотренные проектом выполнены.

8. Строительно-монтажные работы осуществлены в сроки:

начало работ **«01» апреля 2019;**
месяц, год

окончание работ «**25» декабря 2020;**
месяц, год

при продолжительности строительства, месяц:

по норме или по проекту организации строительства, месяц: **5 месяцев;**

фактически, месяц: **13 месяцев;**

9. Примененные строительные материалы, конструкции, оборудование и изделия соответствуют требованиям проекта и государственных нормативов.

10. Наружные инженерные коммуникации (электроснабжение и связь) обеспечивают нормальную эксплуатацию объекта, что подтверждается поставщиками услуг по инженерному и коммунальному обеспечению.

11.Поставщики услуг по инженерному и коммунальному обеспечению мер:

ТОО «Алматинские тепловые сети» _____

наименование организации, фамилия, имя, отчество (при наличии), подпись руководителя, дата Место печати(при наличии)

ГКП на ПХВ «Алматы Су» _____

наименование организации, фамилия, имя, отчество (при наличии), подпись руководителя, дата Место печати(при наличии)

АО «КазТрансГаз Аймак» _____

наименование организации, фамилия, имя, отчество (при наличии), подпись руководителя, дата Место печати(при наличии)

АО «Алатау Жарык Компаниясы» _____

наименование организации, фамилия, имя, отчество (при наличии), подпись руководителя, дата Место печати(при наличии)

РДТ «Алматытелеком» филиал АО «Казахтелеком» _____

наименование организации, фамилия, имя, отчество (при наличии), подпись руководителя, дата Место печати(при наличии)

12.Шумоизоляция здания соответствует проекту и подтверждается экспертным заключением выдаваемым государственной организацией осуществляющее санитарно-эпидемиологическую экспертизу по результатам

лабораторных замеров проведенных аккредитованными испытательными лабораториями (центрами) (экспертное заключение прилагается)

13.Обеспечен доступ для маломобильных групп населения, что подтверждается органами социальной защиты населения.

Подрядчик (генеральный подрядчик) **ТОО «Сункар»** считает объект: **Реконструкция инженерных сетей в городе Алматы по улице Толе би от улицы Момышулы до улицы Тлендиева**

(Наименование объекта (комплекса),

готовым к приемке в эксплуатацию, гарантирует качество выполненных строительно-монтажных и специальных работ, и принимает на себя обязательство устранять дефекты, возникшие по его вине при строительстве объекта согласно гарантийного срока в соответствии с законодательством Республики Казахстан.

Подрядчик (генеральный подрядчик)
ТОО «Сункар» директор Булекбаев В.Е.

фамилия, имя, отчество (при наличии), подпись руководителя Место печати (при наличии)