ТОО "Табыс Жоба"

Мемлекеттік лицензия ГСЛ-ПИР № 001059

"Табыс Жоба" жауапкершілігі шектеулі серіктестігі,
Тараз қаласы, Абай көшесі, 149 үй, 5 пәтер

Государственная лицензия ГСЛ-ПИР № 001059

Товарищество с ограниченной ответственностью
"Табыс Жоба" г. Тараз, ул. Абая, д. 149, кв. 5

Рабочий проект

"Строительство сетей водоснабжения и водоотведения в мкр. Алатау"

Заказчик: КГУ "Аппарат акима Медеуского района города Алматы"

Альбом 1
Наружный водопровод и канализация

г. Тараз 2024 г.

ТОО "Табыс Жоба"

Мемлекеттік лицензия ГСЛ-ПИР № 001059

"Табыс Жоба" жауапкершілігі шектеулі серіктестігі,
Тараз қаласы, Абай көшесі, 149 үй, 5 пәтер

Государственная лицензия ГСЛ-ПИР № 001059

Товарищество с ограниченной ответственностью
"Табыс Жоба" г. Тараз, ул. Абая, д. 149, кв. 5

Рабочий проект

"Строительство сетей водоснабжения и водоотведения в мкр. Алатау"

Заказчик: КГУ "Аппарат акима Медеуского района города Алматы"

Вр. и. о. директора: **Ахметова Г. А.**

ГИП: **Турлыбаева Б.**

г. Тараз 2024 г.

ОБЩИЕ ДАННЫЕ

Проект наружных сетей выполнен в соответствии :
-с заданием на проектирование, с инженерно-геологическими изысканиями, с техническими условиями со СНиП РК 4.01-102-2013 СНиП 2.04.03-85; СНиП РК 4.01-41-2006.
Природные условия характеризуются следующими условиями, грунты обычные, содержащие насыпной грунт до 0.20м, суглинок до глубины 0.7м., песок пылеватый до глубины 1.7 метра.
Проникновение нулевой изотермы в грунт- 1.35 метра.

ВОДОСНАБЖЕНИЕ - В1

Водоснабжение района предусматривается от существующего кольцевого водопровода диаметром Ø500мм. Наружные сети водопровода проектируются из полиэтиленовых труб ПЭ100 SDR 17 S8 Ø160х9,5мм, Ø110х6,6мм и Ø20х2,3мм по ГОСТ 18599-2001. Соединение труб - на "сварке", а также фланцевое - осуществляетя с помощью отформованных буртиков на концах труб и стальных фланцев, стягиваемых болтами. Наружное пожаротушение предусматривается от проектируемого пожарного гидранта. На месте расположения пожарных гидрантов устанавливаются пожарный указатель с флуоресцентным или светоотражающим покрытием по ГОСТ 12.4.009-83. Расход воды на наружное пожаротушение 10 л / сек., (на внутреннее пожаротушение не предусмотрено) Наружное пожаротушение предусмотрено от передвижных автонасосов (пожарных машин).

Водопроводный колодец проектируемый из сборных ж / б элементов по т.п. 901-09-11.84**. Колодец на сети выполнить с уплотнением грунта в основании на глубину 0,3м. , поверхность земли вокруг люков колодцев на 0,3 м. шире пазух спланировать с уклоном 0,03 от колодца.

Производство работ по укладке, испытанию и приемки сети вести согласно СНиП 3.05.04-85* и СН РК 4.01-05 -2002. После испытания трубопроводы подвергаются промывке и дезинфекции. Основание под трубопроводы принято песчаное.

КАНАЛИЗАЦИЯ - К1

Канализационные стоки от данного района осуществляется в центральную городскую сеть канализации.

Прокладка трубопроводов предусматривается из полиэтиленовых труб SDR17 S8 d355мм, d315мм, d250мм, d200мм и d 160мм по ГОСТ 18599-2001.

Канализационные колодцы приняты сборные ж/б по т.п. 902-09-22.84. Диаметры трубопроводов сетей водоснабжения и канализации приняты исходя из гидравлического расчёта.

Канализационный колодец проектируемый из сборных ж / б элементов по т.п. 901-09-22.84**. Колодец на сети выполнить с уплотнением грунта в основании на глубину 0,3м. , поверхность земли вокруг люков колодцев на 0,3 м. шире пазух спланировать с уклоном 0,03 от колодца.

Производство работ по укладке, испытанию и приемки сети вести согласно СНиП 3.05.04-85* и СН РК 4.01-05 -2002. После испытания трубопроводы подвергаются промывке и дезинфекции. Основание под трубопроводы принято песчаное.

ОСНОВНЫЕ ПОКАЗАТЕЛИ ПО СИСТЕМАМ ВОДОСНАБЖЕНИЯ и КАНАЛИЗАЦИИ

НАИМЕНОВАНИЕ СИСТЕМЫ	РАСЧЕТНЫЙ РАСХОД			ПРИМЕЧАНИЕ
	м3/сут	м3/час	л/сек	
Водопровод В1	401	44	12	
Канализация К1	401	44	12	
Наружное пожаротушение			10	

Настоящий проект выполнен в соответствии с действующими нормами и правилами и предусматривает мероприятия, обеспечивающие взрыво-пожарную и пожарную безопасность при эксплуатации объекта

Главный инженер проекта Турлыбаева Б.

ВЕДОМОСТЬ ССЫЛОЧНЫХ И ПРИЛАГАЕМЫХ ДОКУМЕНТОВ

ОБОЗНАЧЕНИЕ	НАИМЕНОВАНИЕ	ПРИМЕЧАНИЕ
	Ссылочные документы:	
Серия 4.900-8 BV	Альбом оборудования, фасонных частей и арматуры	
	для сетей водоснабжения и канализации	
Серия 3.001.1-3 в1,2	Упоры на наружных напорных трубопроводах водопровода	
	Прилагаемые документы:	
03-11 - НВК.СО	Спецификации оборудования	2 - листа
ТПР 901-09-11.84	Чертежи ТПР 901-09-11.84. Водопроводные колодца	4 - листа
ТПР 901-09-22.84	Чертежи ТПР 901-09-22.84. Канализационные колодца	2 - листа

ВЕДОМОСТЬ РАБОЧИХ ЧЕРТЕЖЕЙ ОСНОВНОГО КОМПЛЕКТА

ЛИСТ	НАИМЕНОВАНИЕ	ПРИМЕЧАНИЕ
1	Общие данные	
2	Ситуационная схема водопроводной и канализационной сети	
3	План с сетями водопроводной и канализационной сети	
4	План с сетями водопроводной и канализационной сети	
5	План с сетями водопроводной и канализационной сети	
6-19	Продольный профиль с сетями В1	
20-35	Продольный профиль с сетями К1	
36-40	Деталировка колодцев В1	
41-42	Таблица водопроводных колодцев В1	
43-46	Таблица канализационных колодцев К1	
47	Указатель пожарного гидранта	

Взам. инв.№ | Подпись и дата | Инв.№ подл.

Изм.	Лист	№ документ	Подпись	Дата
Испол.		Баджанов Д.		01.24

Заказ: НВК

"Строительство распределительных сетей водопровода и канализации мкр.Алатау Медеуского района г.Алматы"

Наружные сети водоснабжения и канализации	Стадия	Лист	Листов
	РП	1	47
Общие данные	ТОО "Табыс Жоба" г.Тараз 2024г.		

						Заказ:	НВК
Изм.	Кол.уч.	Лист	N док.	Подп.	Дата	"Строительство распределительных сетей водопровода и канализации мкр.Алатау Медеуского района г.Алматы"	
Разраб.		Бадрасиев Д.			01.24	Наружные сети водоснабжения и канализации	Стадия: РП / Лист: 2 / Листов:
						Ситуационная схема водопроводной и канализационных сетей	ТОО "Гайыс Жобы" г.Таразе 2024г.

План сетей водопровода и канализации

Схема плана трассы

Восстановление асфальтного покрытия

поверхностная обработка
горячий, пористый, к-з, м-з а-б, толщиной 6см
черный щебень, толщиной 8см
гравийно- песчаная смесь, толщиной 20см
дренирующий слой из песка, толщиной 20см
грунт земполотна - суглинок

С-N

Масштаб 1:1000

Сводка с листом 4

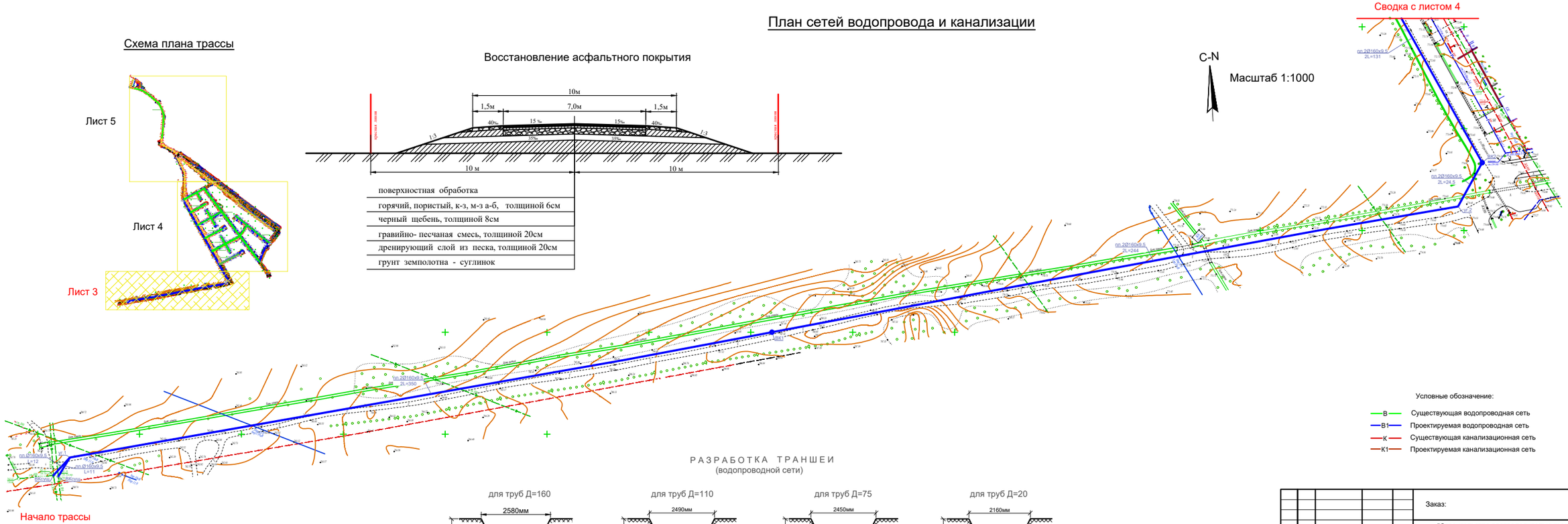

Условные обозначение:

- В — Существующая водопроводная сеть
- В1 — Проектируемая водопроводная сеть
- К — Существующая канализационная сеть
- К1 — Проектируемая канализационная сеть

РАЗРАБОТКА ТРАНШЕИ
(водопроводной сети)

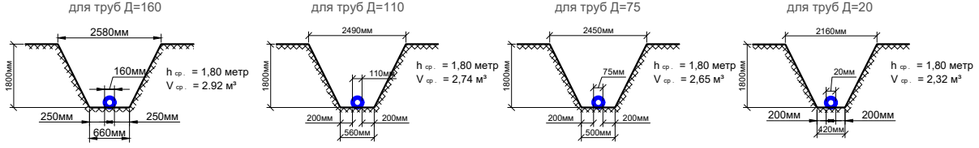

Изм.	Лист	№ документ	Подпись	Дата			
					Заказ:		НВК
					"Строительство распределительных сетей водопровода и канализации мкр.Алатау Медеуского района г.Алматы"		
Испол.		Баджанов Д.		01.24	Наружные сети водоснабжения и канализации	Стадия: РП	Лист: 3 / Листов:
					План сетей водопровода и канализации	ТОО "Табыс Жоба" г.Тараз 2024г.	

Взам. инв.№ | Подпись и дата | Инв.№ подл.

Сводка с листом 5

План сетей водопровода и канализации

С-N

Масштаб 1:1000

РАЗРАБОТКА ТРАНШЕИ
(водопроводной сети)

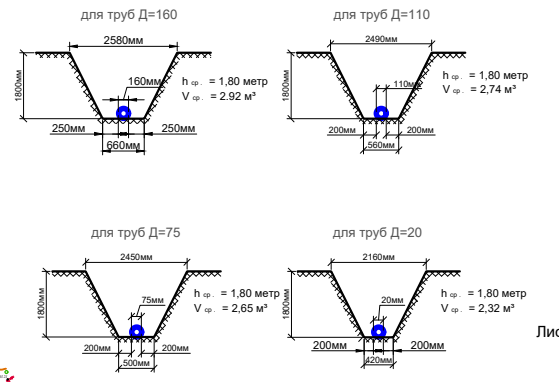

Схема плана трассы

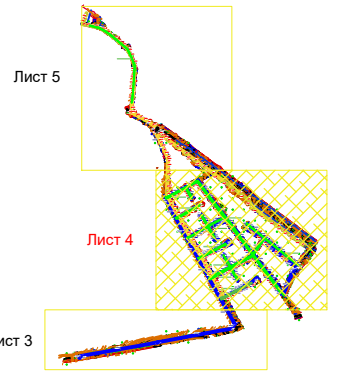

Восстановление асфальтного покрытия

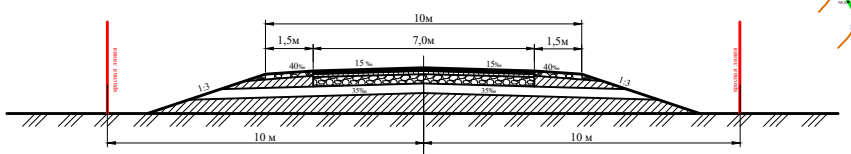

поверхностная обработка
горячий, пористый, к-з, м-з а-б, толщиной 6см
черный щебень, толщиной 8см
гравийно- песчаная смесь, толщиной 20см
дренирующий слой из песка, толщиной 20см
грунт земполотна - суглинок

Сводка с листом 3

Условные обозначение:

- В — Существующая водопроводная сеть
- В1 — Проектируемая водопроводная сеть
- К — Существующая канализационная сеть
- К1 — Проектируемая канализационная сеть

Изм.	Лист	№ документ	Подпись	Дата			
					Заказ:		НВК
					"Строительство распределительных сетей водопровода и канализации мкр.Алатау Медеуского района г.Алматы"		
Испол.		Баджанов Д.		01.24	Наружные сети водоснабжения и канализации	Стадия: РП	Лист: 4 / Листов:
					План сетей водопровода и канализации	ТОО "Табыс Жоба" г.Тараз 2024г.	

План сетей водопровода и канализации

Конец трассы

С-N

Масштаб 1:1000

Схема плана трассы

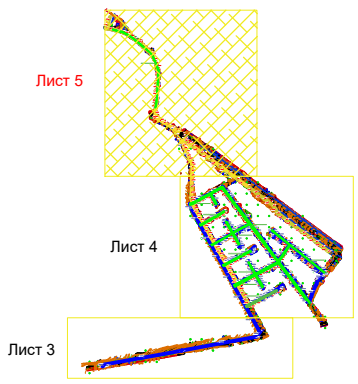

Восстановление асфальтного покрытия

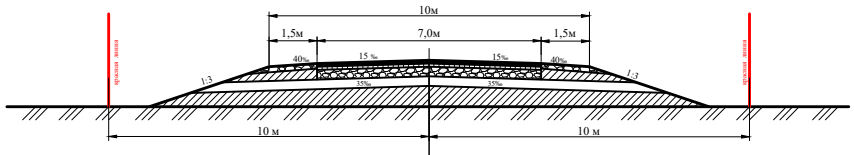

поверхностная обработка
горячий, пористый, к-з, м-з а-б, толщиной 6см
черный щебень, толщиной 8см
гравийно- песчаная смесь, толщиной 20см
дренирующий слой из песка, толщиной 20см
грунт земполотна - суглинок

Условные обозначение:

- В — Существующая водопроводная сеть
- В1 — Проектируемая водопроводная сеть
- К — Существующая канализационная сеть
- К1 — Проектируемая канализационная сеть

Сводка с листом 4

РАЗРАБОТКА ТРАНШЕИ
(водопроводной сети)

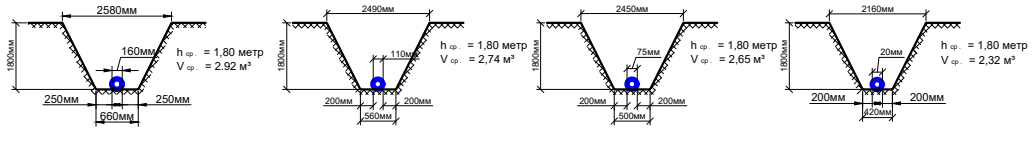

Изм.	Лист	№ документ	Подпись	Дата			
					Заказ:		НВК
					"Строительство распределительных сетей водопровода и канализации мкр.Алатау Медеуского района г.Алматы"		
Испол.		Баджанов Д.		01.24	Наружные сети водоснабжения и канализации	Стадия: РП	Лист: 5 / Листов:
					План сетей водопровода и канализации	ТОО "Табыс Жоба" г.Тараз 2024г.	

Продольный профиль В1

М гор. 1:1000
М верт. 1:1000

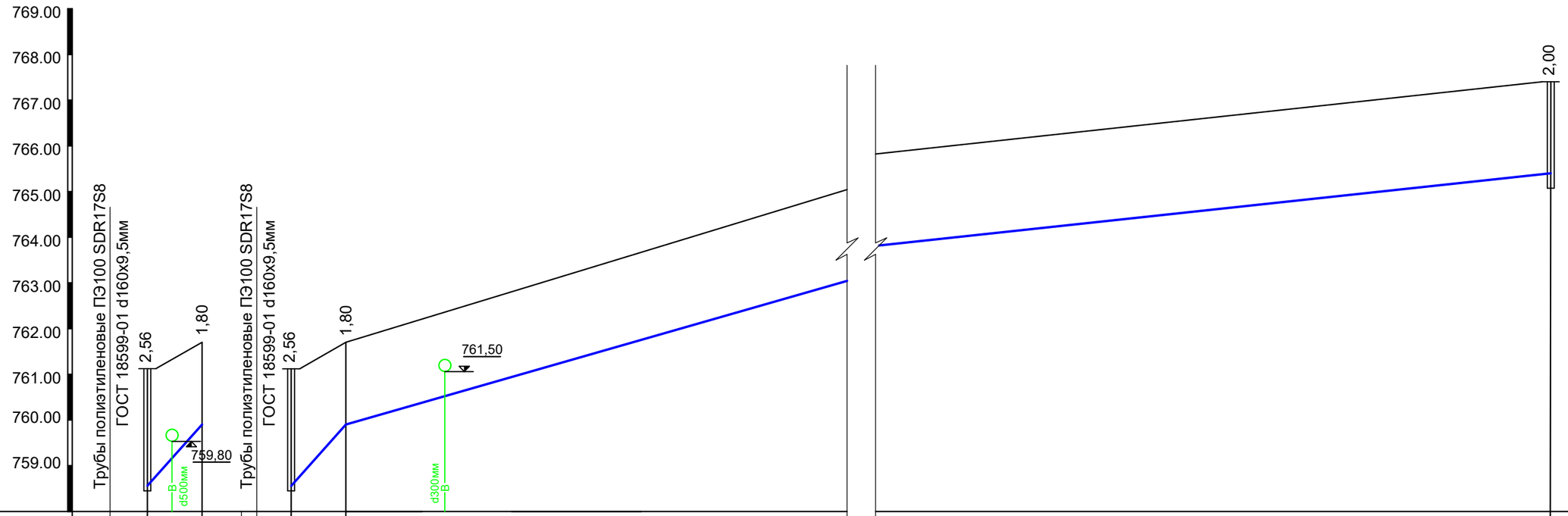

Отметка низа или лотка трубы		758,56	759,90		758,56	759,90		765,40
Проектная отметка земли								
Натурная отметка земли		761,12	761,70		761,12	761,70		767,40
Обозначение трубы и тип изоляции		Трубы полиэтиленовые ПЭ100 SDR17S8 ГОСТ 18599-01 2d160х9,5мм						
Основание		Песчаное h=100					Песчаное h=100	
Уклон / Длина, м		0,02 / 12			0,02 / 11	0,015	350	
Расстояние, м		12			11		350	
№ колодца, угла поворота и точки	ВКсущ уг.1			ВКсущ уг.1				ВК1

Взам. инв.№

Подпись и дата

Инв.№ подл.

Изм.	Лист	№ документ	Подпись	Дата
Испол.		Баджанов Д.		01.24

Заказ: НВК

"Строительство распределительных сетей водопровода и канализации мкр.Алатау Медеуского района г.Алматы"

Наружные сети водоснабжения и канализации

Стадия	Лист	Листов
РП	6	

Продольный профиль В1

ТОО "Табыс Жоба"
г.Тараз 2024г.

Продольный профиль В1

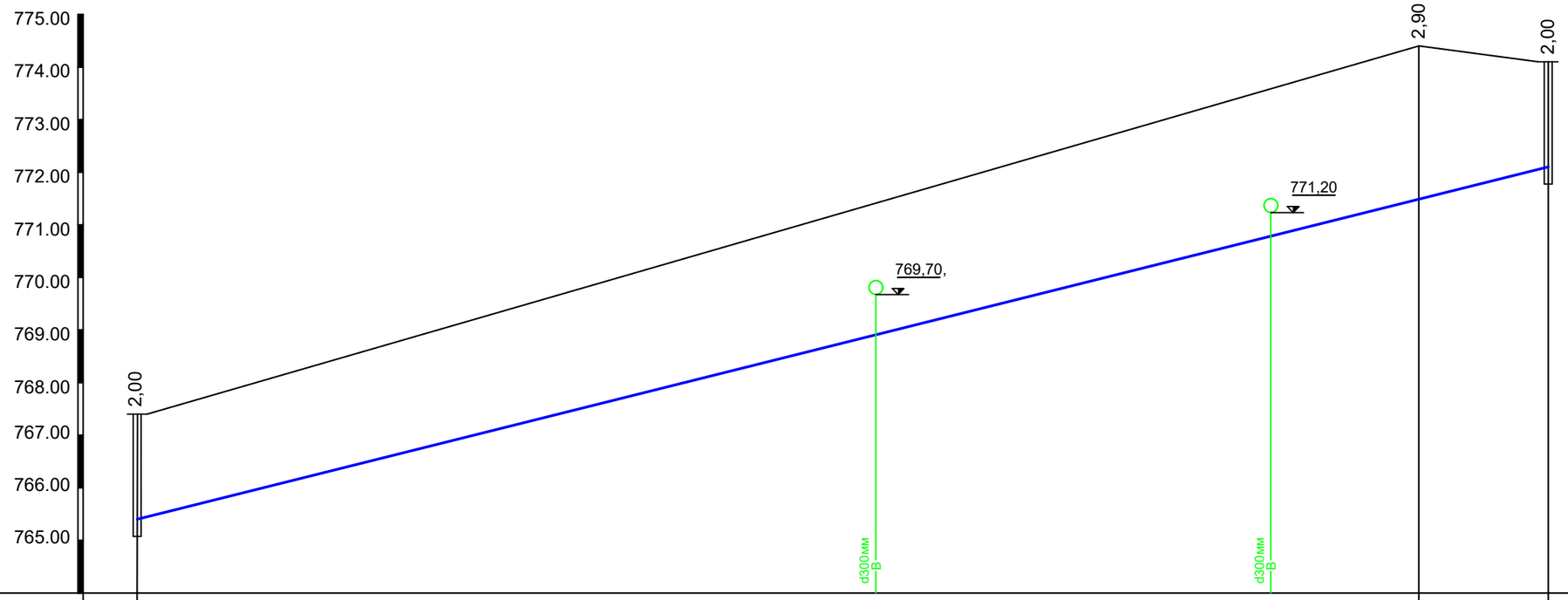

М гор. 1:1000

М верт. 1:1000

Отметка низа или лотка трубы	765,40		772,10	772,10
Проектная отметка земли				
Натурная отметка земли	767,40		774,40	774,10
Обозначение трубы и тип изоляции		Трубы полиэтиленовые ПЭ100 SDR17S8 ГОСТ 18599-01 2d160х9,5мм		
Основание		Песчаное h=100		
Уклон / Длина, м		0,02	268,50	
Расстояние, м		244	24,5	
№ колодца, угла поворота и точки	ВК1		уг.2	ВК2

Взам. инв.№

Подпись и дата

Инв.№ подл.

Изм.	Лист	№ документ	Подпись	Дата
Испол.		Баджанов Д.		01.24

Заказ: НВК

"Строительство распределительных сетей водопровода и канализации мкр.Алатау Медеуского района г.Алматы"

Наружные сети водоснабжения и канализации

Стадия	Лист	Листов
РП	7	

Продольный профиль В1

ТОО "Табыс Жоба"
г.Тараз 2024г.

Продольный профиль В1

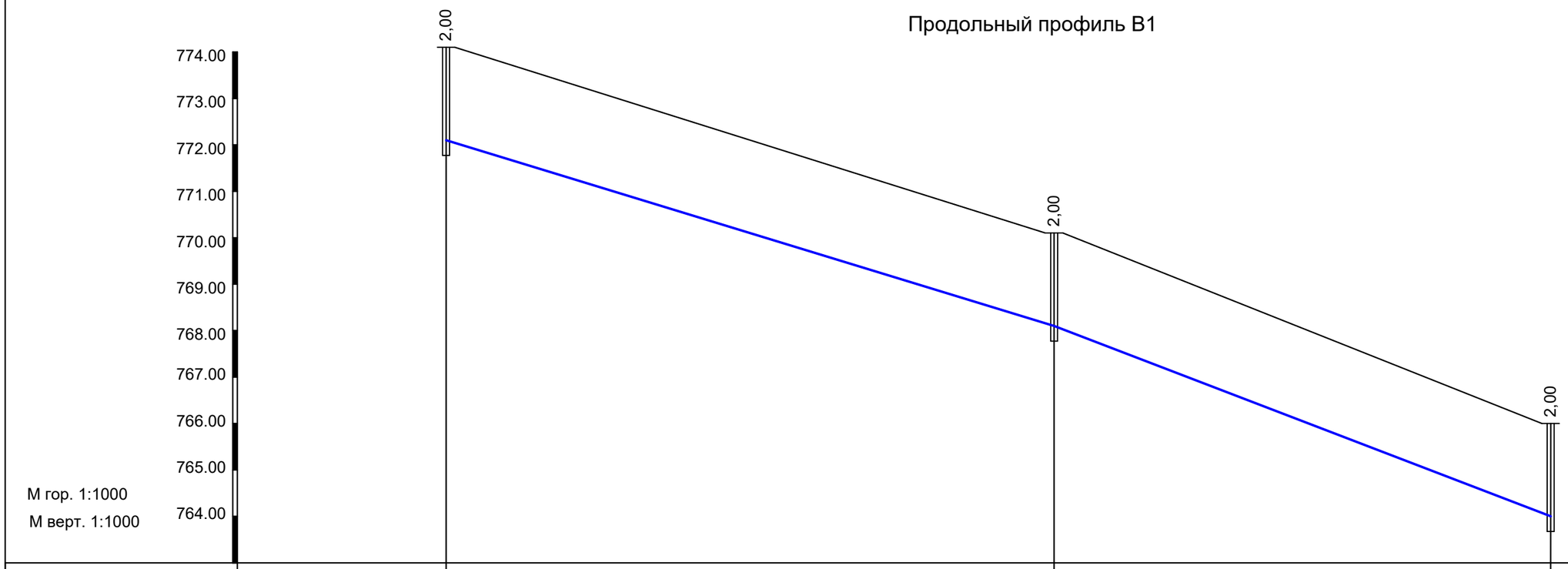

Отметка низа или лотка трубы	772,10	768,10	764,00
Проектная отметка земли			
Натурная отметка земли	774,10	770,10	766,00
Обозначение трубы и тип изоляции	Трубы полиэтиленовые ПЭ100 SDR17S8 ГОСТ 18599-01 2d160x9,5мм		
Основание	Песчаное h=100		
Уклон / Длина, м	131 / 0,03	107 / 0,03	
Расстояние, м	131	107	
№ колодца, угла поворота и точки	ВК2	ВК3	ВК4

Взам. инв.№

Подпись и дата

Инв.№ подл.

Изм.	Лист	№ документ	Подпись	Дата
Испол.		Баджанов Д.		01.24

Заказ: НВК

"Строительство распределительных сетей водопровода и канализации мкр.Алатау Медеуского района г.Алматы"

Наружные сети водоснабжения и канализации

Стадия	Лист	Листов
РП	8	

Продольный профиль В1

ТОО "Табыс Жоба"
г.Тараз 2024г.

Продольный профиль В1

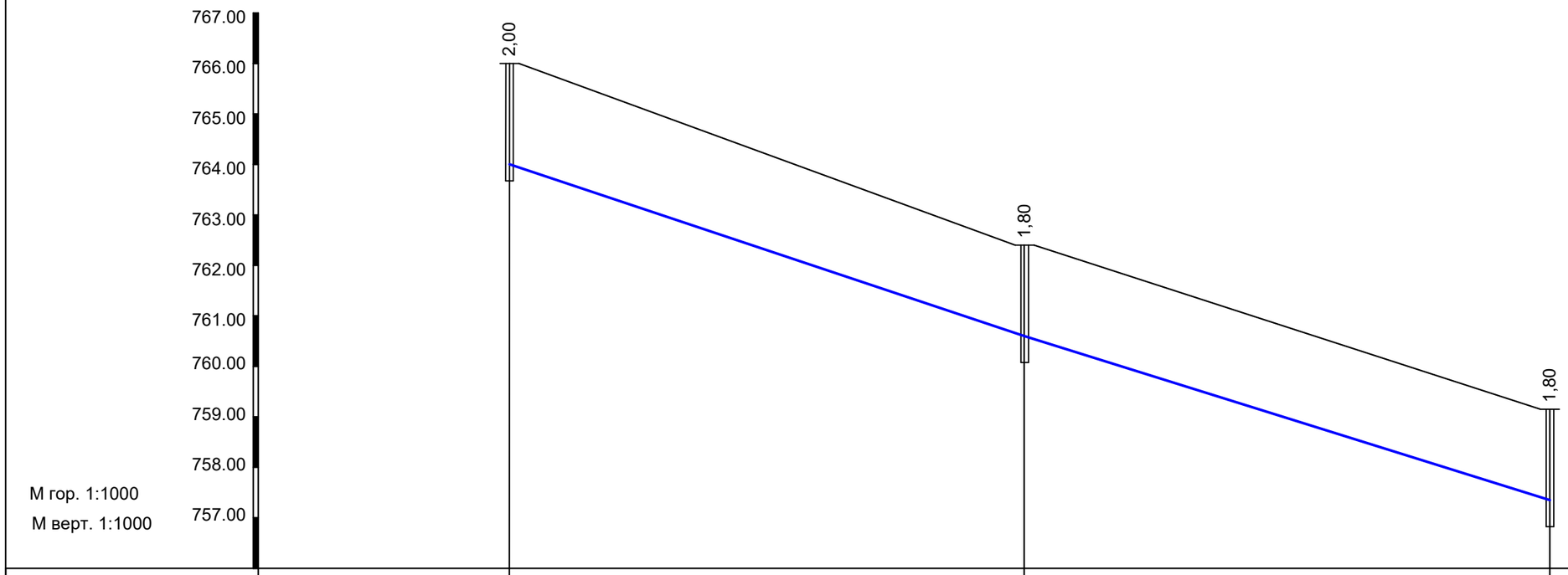

Отметка низа или лотка трубы	764,00	760,60	757,35	
Проектная отметка земли				
Натурная отметка земли	766,00	762,40	759,15	
Обозначение трубы и тип изоляции		Трубы полиэтиленовые ПЭ100 SDR17S8 ГОСТ 18599-01 d160x9,5мм		
Основание		Песчаное h=100		
Уклон / Длина, м		102 / 0,03	104 / 0,03	
Расстояние, м		102	104	
№ колодца, угла поворота и точки	ВК4	ПГ5	ВК6	

Взам. инв.№

Подпись и дата

Инв.№ подл.

Изм.	Лист	№ документ	Подпись	Дата
Испол.		Баджанов Д.		01.24

Заказ: НВК

"Строительство распределительных сетей водопровода и канализации мкр.Алатау Медеуского района г.Алматы"

Наружные сети водоснабжения и канализации

Стадия	Лист	Листов
РП	9	

Продольный профиль В1

ТОО "Табыс Жоба"
г.Тараз 2024г.

Продольный профиль В1

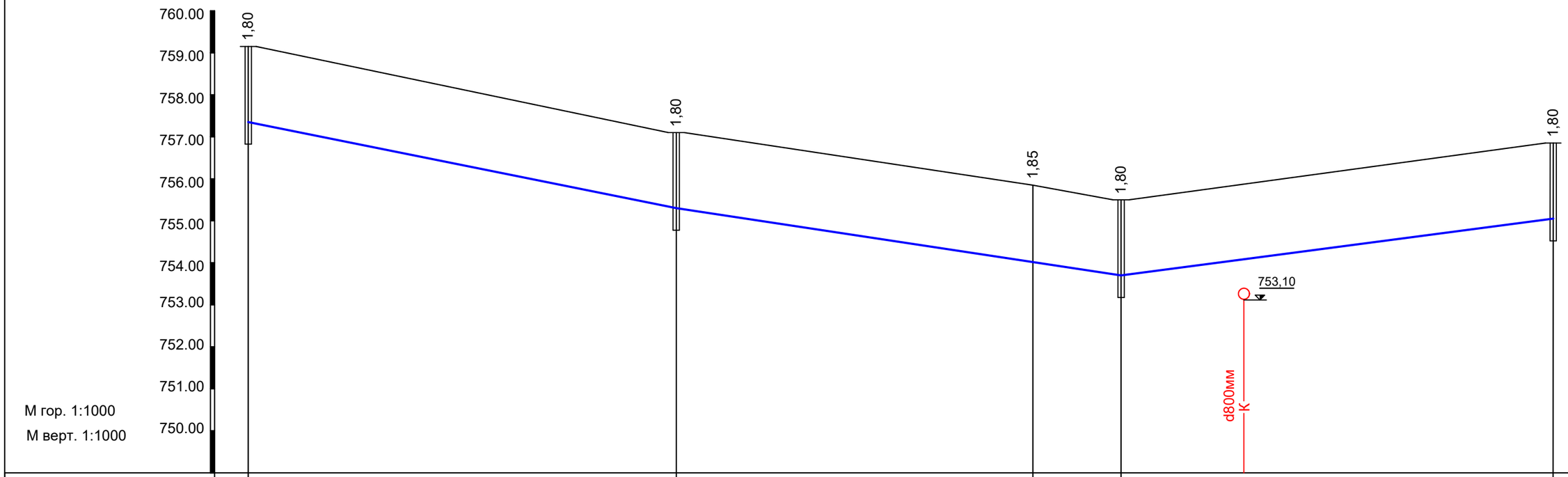

Отметка низа или лотка трубы	757,35	755,30	754,00	753,70	755,05	
Проектная отметка земли						
Натурная отметка земли	759,15	757,10	755,85	755,50	756,85	
Обозначение трубы и тип изоляции		Трубы полиэтиленовые ПЭ100 SDR17S8 ГОСТ 18599-01 d160х9,5мм				
Основание		Песчаное h=100				
Уклон / Длина, м		102 / 0,02	106 / 0,01	0,01 / 103		
Расстояние, м		102	85	21	103	
№ колодца, угла поворота и точки	ВК6	ПГ7	уг.3	ВК8	ПГ9	

Взам. инв.№

Подпись и дата

Инв.№ подл.

Изм.	Лист	№ документ	Подпись	Дата
Испол.		Баджанов Д.		01.24

Заказ: НВК

"Строительство распределительных сетей водопровода и канализации мкр.Алатау Медеуского района г.Алматы"

Наружные сети водоснабжения и канализации

Стадия	Лист	Листов
РП	10	

Продольный профиль В1

ТОО "Табыс Жоба"
г.Тараз 2024г.

Продольный профиль В1

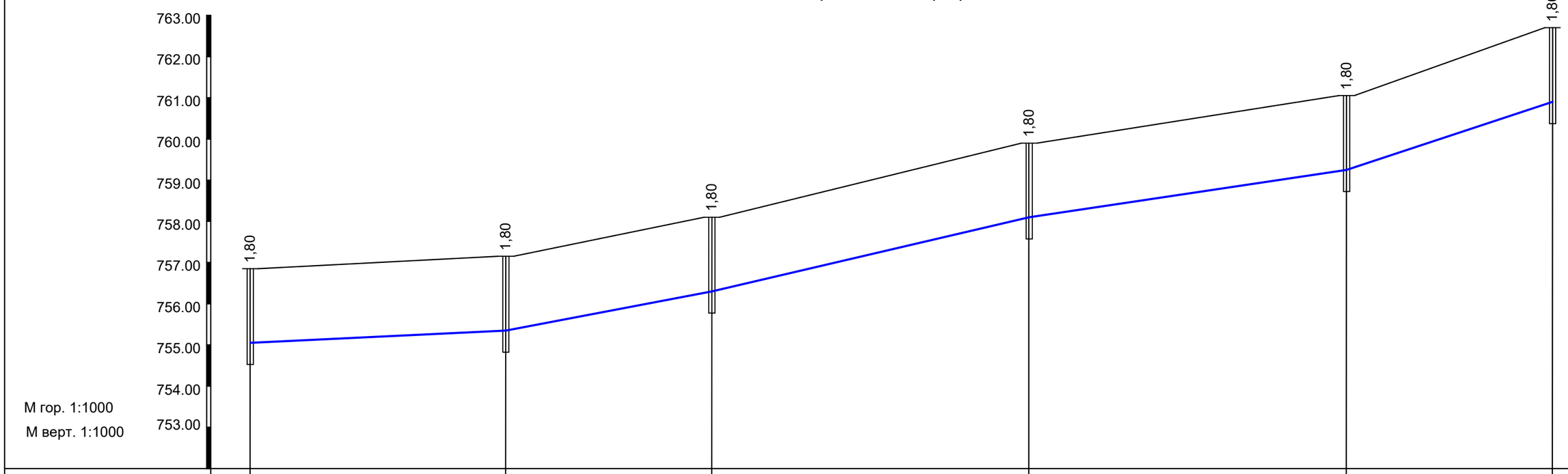

Отметка низа или лотка трубы	755,05	755,35	756,30	758,10	759,25	760,90
Проектная отметка земли						
Натурная отметка земли	756,85	757,15	758,10	759,90	761,05	762,70
Обозначение трубы и тип изоляции	Трубы полиэтиленовые ПЭ100 SDR17S8 ГОСТ 18599-01 d160х9,5мм					
Основание	Песчаное h=100					
Уклон / Длина, м	0,004 / 62	0,01 / 50	0,02 / 77	0,01 / 78	0,03 / 50	
Расстояние, м	62	50	77	78	50	
№ колодца, угла поворота и точки	ПГ9	ВК10	ВК11	ПГ12	ПГ13	ВК14

Взам. инв.№

Подпись и дата

Инв.№ подл.

Изм.	Лист	№ документ	Подпись	Дата
Испол.		Баджанов Д.		01.24

Заказ: НВК

"Строительство распределительных сетей водопровода и канализации мкр.Алатау Медеуского района г.Алматы"

Наружные сети водоснабжения и канализации

Стадия	Лист	Листов
РП	11	

Продольный профиль В1

ТОО "Табыс Жоба"
г.Тараз 2024г.

Продольный профиль В1

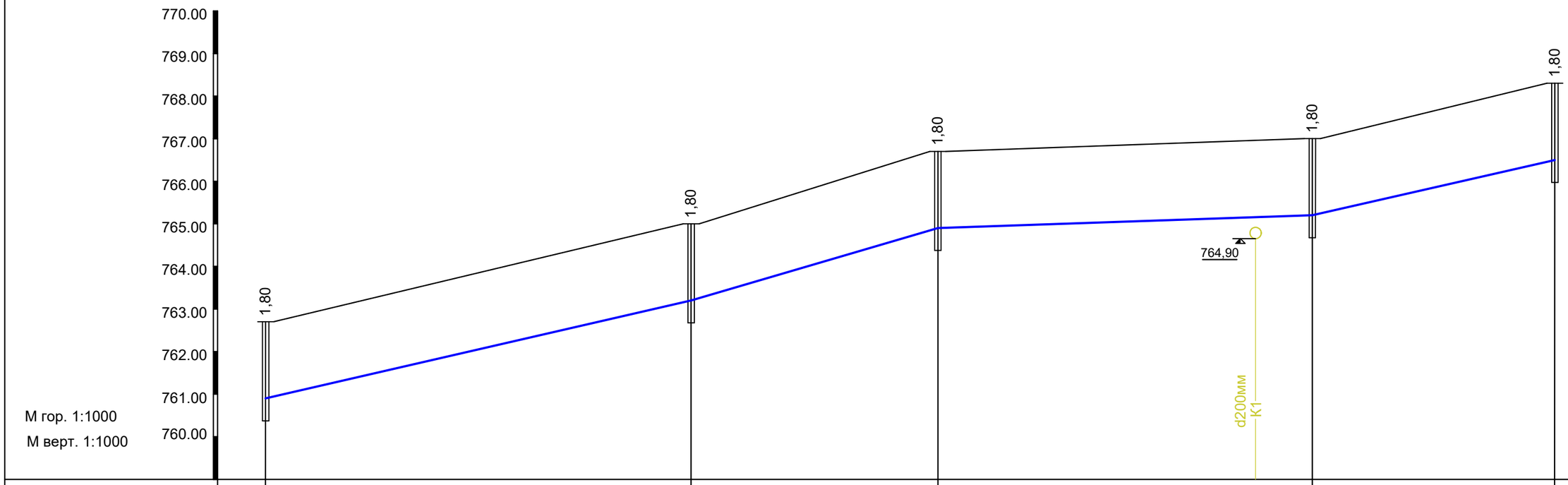

Отметка низа или лотка трубы	760,90	763,20	764,90	765,20	766,50	
Проектная отметка земли						
Натурная отметка земли	762,70	765,00	766,70	767,00	768,30	
Обозначение трубы и тип изоляции		Трубы полиэтиленовые ПЭ100 SDR17S8 ГОСТ 18599-01 d160х9,5мм				
Основание		Песчаное h=100				
Уклон / Длина, м		0,02 / 100	0,02 / 58	0,003 / 88	0,02 / 57	
Расстояние, м		100	58	88	57	
№ колодца, угла поворота и точки	ВК14	ВК15	ВК16	ВК17	ПГ18	

Взам. инв.№

Подпись и дата

Инв.№ подл.

Изм.	Лист	№ документ	Подпись	Дата
Испол.		Баджанов Д.		01.24

Заказ: НВК

"Строительство распределительных сетей водопровода и канализации мкр.Алатау Медеуского района г.Алматы"

Наружные сети водоснабжения и канализации

Стадия	Лист	Листов
РП	12	

Продольный профиль В1

ТОО "Табыс Жоба"
г.Тараз 2024г.

Продольный профиль В1

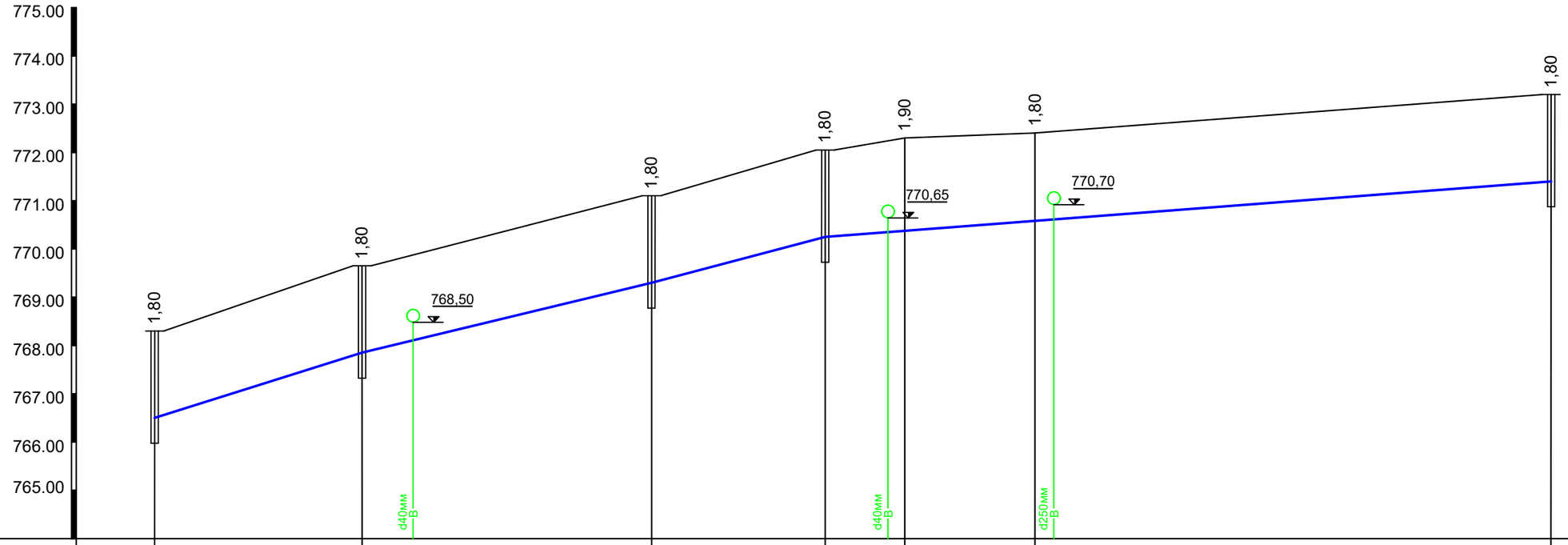

М гор. 1:1000

М верт. 1:1000

Отметка низа или лотка трубы	766,50	767,85	769,30	770,25	770,40	770,60	771,50	
Проектная отметка земли								
Натурная отметка земли	768,30	769,65	771.10	772,05	772,30	772,40	773,30	
Обозначение трубы и тип изоляции		Трубы полиэтиленовые ПЭ100 SDR17S8 ГОСТ 18599-01 d160х9,5мм						
Основание		Песчаное h=100						
Уклон / Длина, м		0,03 / 43	0,02 / 60	0,02 / 36	0,008 / 150,5			
Расстояние, м		43	60	36	16,5	27	107	
№ колодца, угла поворота и точки	ПГ18	ВК19	ВК20	ВК21	уг.4	уг.5	ВК22	

Взам. инв.№

Подпись и дата

Инв.№ подл.

Изм.	Лист	№ документ	Подпись	Дата
Испол.		Баджанов Д.		01.24

Заказ: НВК

"Строительство распределительных сетей водопровода и канализации мкр.Алатау Медеуского района г.Алматы"

Наружные сети водоснабжения и канализации

Стадия	Лист	Листов
РП	13	

Продольный профиль В1

ТОО "Табыс Жоба" г.Тараз 2024г.

Продольный профиль В1

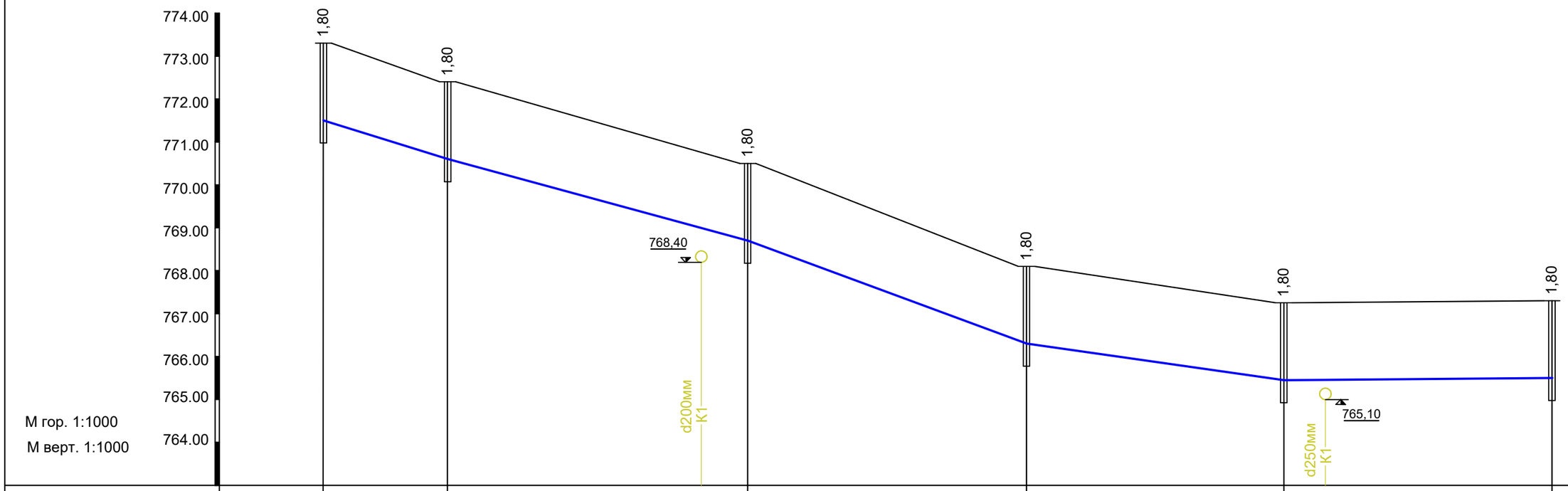

Отметка низа или лотка трубы	771,50	770,90	768,70	766,30	765,45	765,50	
Проектная отметка земли							
Натурная отметка земли	773,30	772,40	770,50	768,10	767,25	767,30	
Обозначение трубы и тип изоляции		Трубы полиэтиленовые ПЭ100 SDR17S8 ГОСТ 18599-01 d160х9,5мм					
Основание		Песчаное h=100					
Уклон / Длина, м		29 / 0,02	70 / 0,03	65 / 0,03	60 / 0,01	62,5 / 0,008	
Расстояние, м		29	70	65	60	62,5	
№ колодца, угла поворота и точки	ВК22	ПГ23	ВК24	ВК25	ПГ26	ВК27	

Взам. инв.№

Подпись и дата

Инв.№ подл.

Изм.	Лист	№ документ	Подпись	Дата
Испол.		Баджанов Д.		01.24

Заказ: НВК

"Строительство распределительных сетей водопровода и канализации мкр.Алатау Медеуского района г.Алматы"

Наружные сети водоснабжения и канализации

Стадия	Лист	Листов
РП	14	

Продольный профиль В1

ТОО "Табыс Жоба"
г.Тараз 2024г.

Продольный профиль В1

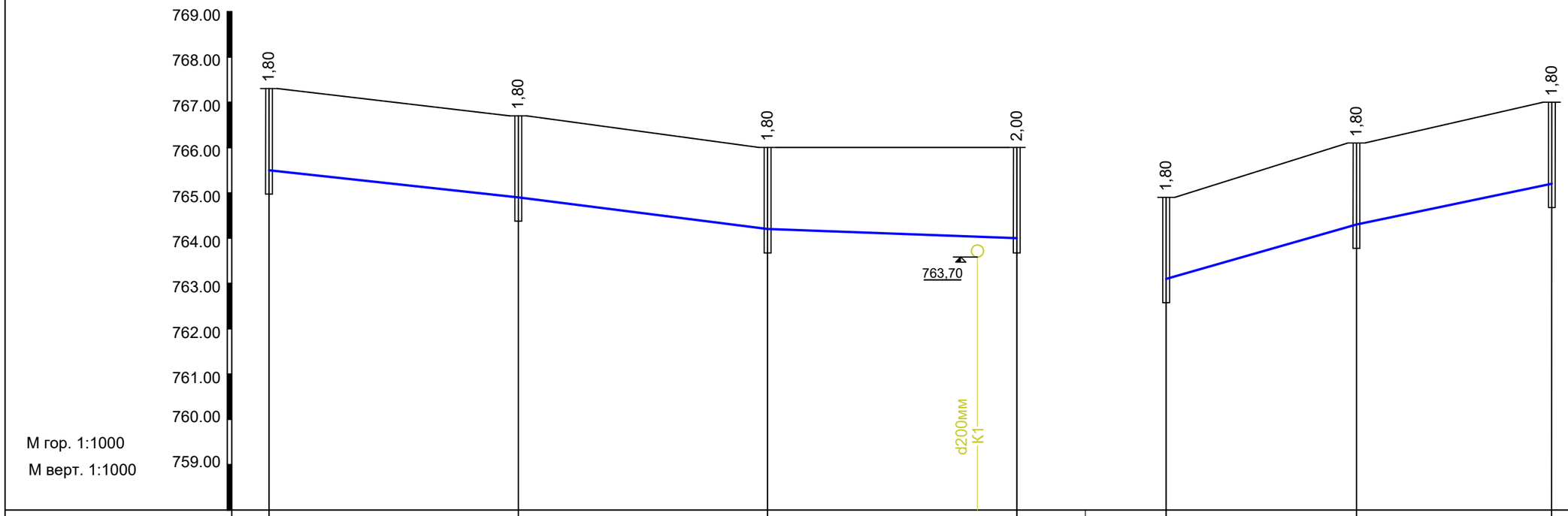

Отметка низа или лотка трубы	765,50	764,90	764,20	764,00	764,00	764,30	765,20	
Проектная отметка земли								
Натурная отметка земли	767,30	766,70	766,00	766,00	764,90	766,10	767,00	
Обозначение трубы и тип изоляции		Трубы полиэтиленовые ПЭ100 SDR17S8 ГОСТ 18599-01 d160х9,5мм				Трубы полиэтиленовые ПЭ100 SDR17S8 ГОСТ 18599-01 d110х6,6мм		
Основание		Песчаное h=100				Песчаное h=100		
Уклон / Длина, м		55 / 0,01	55 / 0,01	55 / 0,003		0,007 / 42	0,02 / 43	
Расстояние, м		55	55	55		42	43	
№ колодца, угла поворота и точки	ВК27	ПГ28	ВК29	ВК4	ПГ49	ВК48	ВК17	

Взам. инв.№

Подпись и дата

Инв.№ подл.

Изм.	Лист	№ документ	Подпись	Дата
Испол.		Баджанов Д.		01.24

Заказ: НВК

"Строительство распределительных сетей водопровода и канализации мкр.Алатау Медеуского района г.Алматы"

Наружные сети водоснабжения и канализации

Стадия	Лист	Листов
РП	15	

Продольный профиль В1

ТОО "Табыс Жоба"
г.Тараз 2024г.

Продольный профиль В1

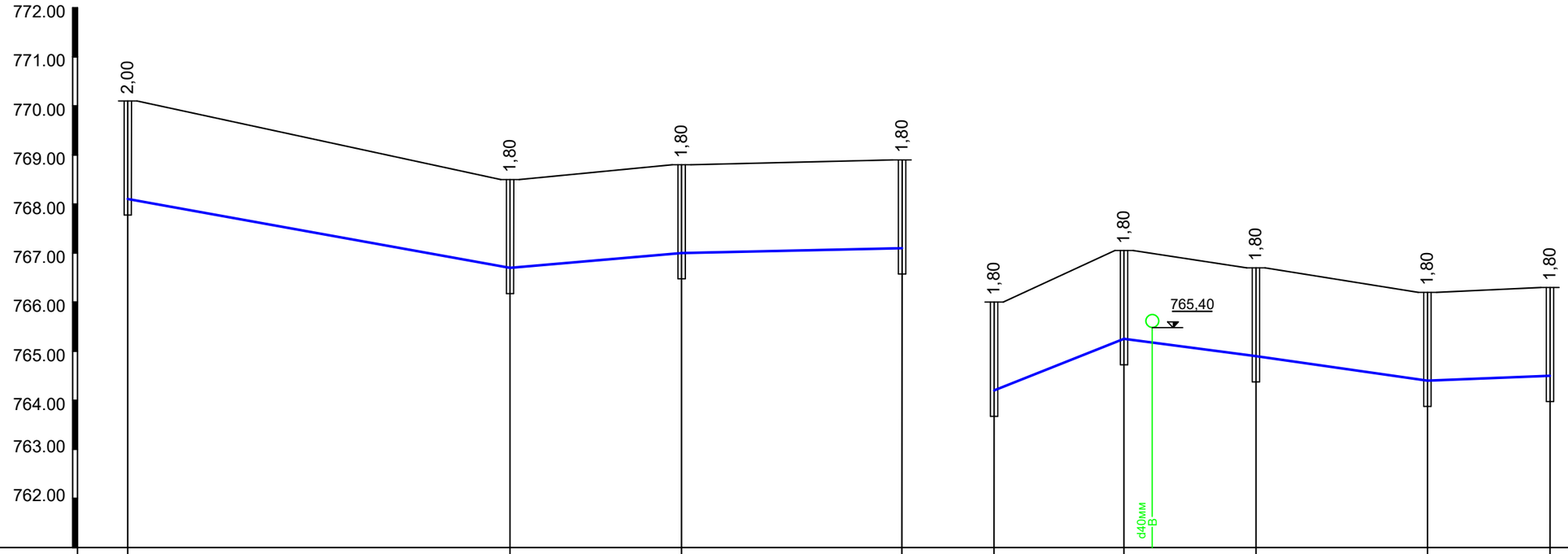

М гор. 1:1000

М верт. 1:1000

Отметка низа или лотка трубы	768,10	766,70	767,00	767,10	764,20	765,25	764,90	764,40	764,50	
Проектная отметка земли										
Натурная отметка земли	770,10	768,50	768,80	768,90	766,00	767,05	766,70	766,20	766,30	
Обозначение трубы и тип изоляции		Трубы полиэтиленовые ПЭ100 SDR17S8 ГОСТ 18599-01 d110х6,6мм				Трубы полиэтиленовые ПЭ100 SDR17S8 ГОСТ 18599-01 d110х6,6мм				
Основание		Песчаное h=100				Песчаное h=100				
Уклон / Длина, м		78 / 0,01	0,008 / 35	0,002 / 45		0,03 / 26,5	27 / 0,01	35 / 0,01	0,004 / 25	
Расстояние, м		78	35	45		26,5	27	35	25	
№ колодца, угла поворота и точки	ВК3	ВК32	ВК31	ПГ30	ВК36	ВК35	ПГ28	ВК34	ВК33	

Взам. инв.№

Подпись и дата

Инв.№ подл.

Изм.	Лист	№ документ	Подпись	Дата
Испол.		Баджанов Д.		01.24

Заказ: НВК

"Строительство распределительных сетей водопровода и канализации мкр.Алатау Медеуского района г.Алматы"

Наружные сети водоснабжения и канализации

Стадия	Лист	Листов
РП	16	

Продольный профиль В1

ТОО "Табыс Жоба" г.Тараз 2024г.

Продольный профиль В1

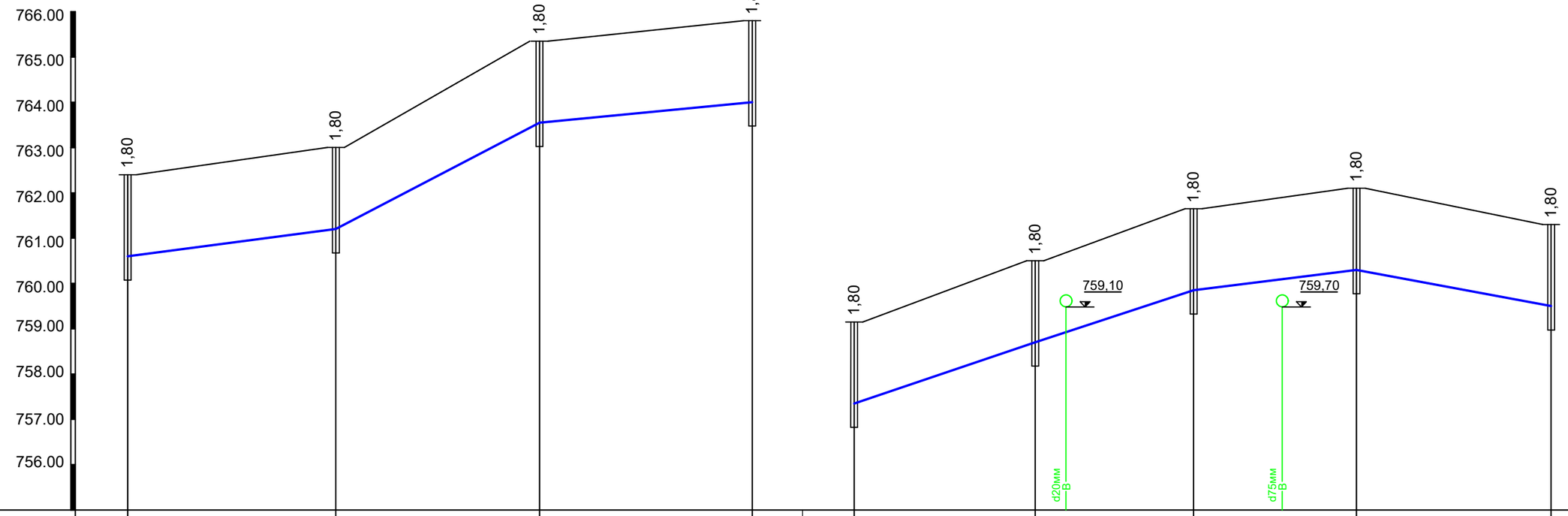

М гор. 1:1000

М верт. 1:1000

Отметка низа или лотка трубы	760,60	761,20	763,55	764,00	757,35	758,70	759,85	760,30	759,50	
Проектная отметка земли										
Натурная отметка земли	762,40	763,00	765,35	765,80	759,15	760,50	761,65	762,10	761,30	
Обозначение трубы и тип изоляции		Трубы полиэтиленовые ПЭ100 SDR17S8 ГОСТ 18599-01 d110х6,6мм				Трубы полиэтиленовые ПЭ100 SDR17S8 ГОСТ 18599-01 d110х6,6мм				
Основание		Песчаное h=100				Песчаное h=100				
Уклон / Длина, м		0,01 / 46	0,05 / 45	0,009 / 47		0,03 / 40	0,03 / 35	36 / 36	43 / 0,01	
Расстояние, м		46	45	47		40	35	36	43	
№ колодца, угла поворота и точки	ПГ5	ВК39	ВК38	ПГ37	ВК6	ПГ45	ВК44	ВК43	ВК42	

Взам. инв.№

Подпись и дата

Инв.№ подл.

Изм.	Лист	№ документ	Подпись	Дата
Испол.		Баджанов Д.		01.24

Заказ: НВК

"Строительство распределительных сетей водопровода и канализации мкр.Алатау Медеуского района г.Алматы"

Наружные сети водоснабжения и канализации

Стадия	Лист	Листов
РП	17	

Продольный профиль В1

ТОО "Табыс Жоба" г.Тараз 2024г.

Продольный профиль В1

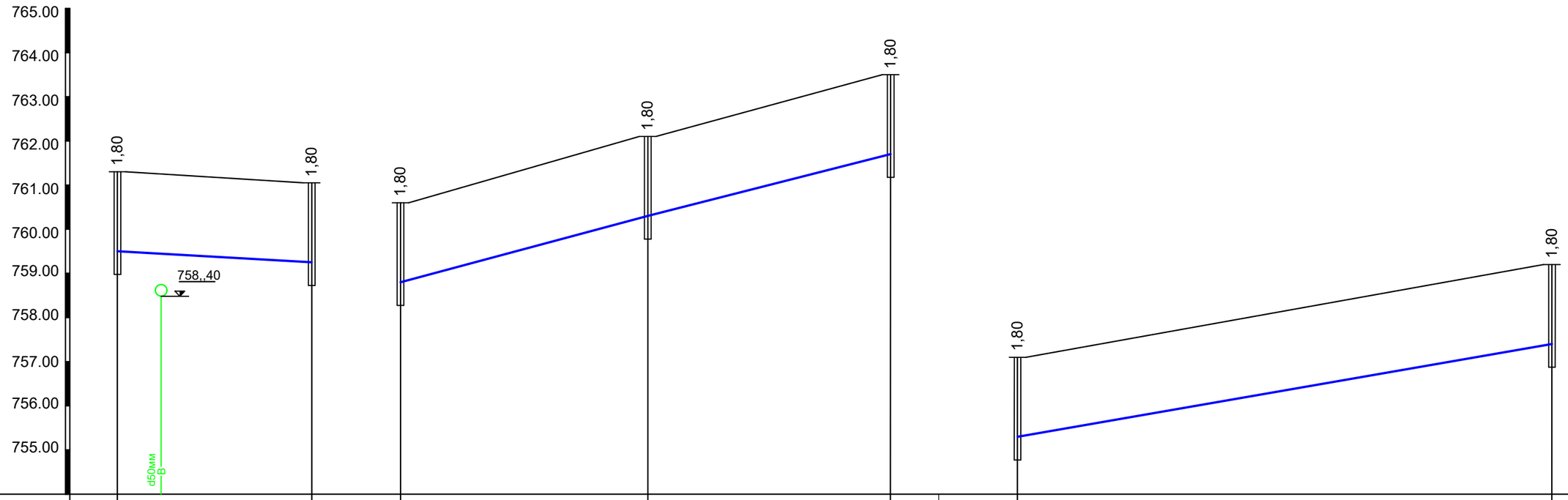

М гор. 1:1000

М верт. 1:1000

Отметка низа или лотка трубы	759,50	759,25	758,80	760,30	761,70		755,30	757,40	
Проектная отметка земли									
Натурная отметка земли	761,30	761,05	760,60	762,10	763,50		757,10	759,20	
Обозначение трубы и тип изоляции		d110х6,6мм		Трубы полиэтиленовые ПЭ100 SDR17S8 ГОСТ 18599-01 d110х6,6мм				Трубы полиэтиленовые ПЭ100 SDR17S8 ГОСТ 18599-01 d110х6,6мм	
Основание		Песчаное h=100		Песчаное h=100				Песчаное h=100	
Уклон / Длина, м		44 / 0,005		0,02 / 56	0,02 / 55			0,01 / 121	
Расстояние, м		44		56	55			121	
№ колодца, угла поворота и точки	ВК42	ПГ13	ПГ41	ВК43	ПГ40		ПГ7	ПГ46	

Взам. инв.№

Подпись и дата

Инв.№ подл.

Изм.	Лист	№ документ	Подпись	Дата
Испол.		Баджанов Д.		01.24

Заказ: НВК

"Строительство распределительных сетей водопровода и канализации мкр.Алатау Медеуского района г.Алматы"

Наружные сети водоснабжения и канализации

Стадия	Лист	Листов
РП	18	

Продольный профиль В1

ТОО "Табыс Жоба" г.Тараз 2024г.

Продольный профиль В1

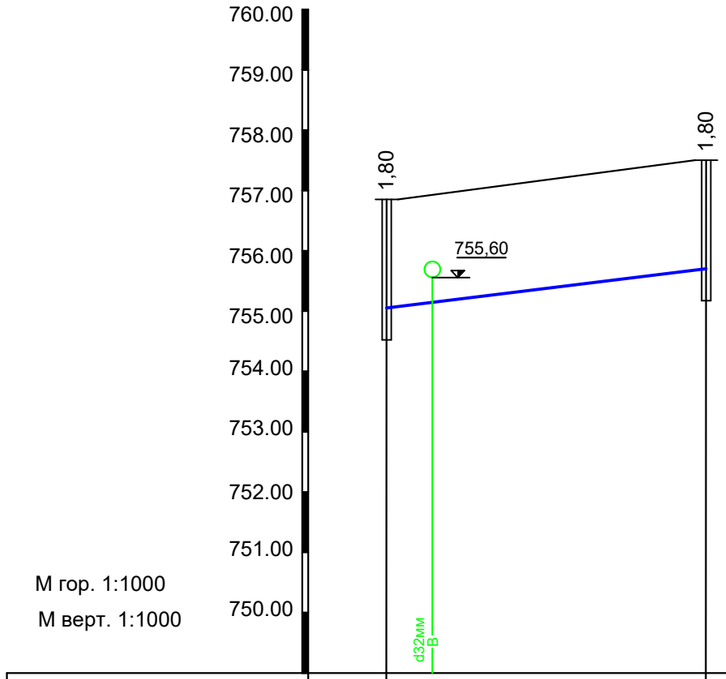

М гор. 1:1000

М верт. 1:1000

Отметка низа или лотка трубы	755,05	755,70	
Проектная отметка земли			
Натурная отметка земли	756,85	757,50	
Обозначение трубы и тип изоляции			
Основание			
Уклон / Длина, м		0,01 / 53	
Расстояние, м		53	
№ колодца, угла поворота и точки	ПГ9	ВК47	

Взам. инв.№	Подпись и дата	Инв.№ подл.

Изм.	Лист	№ документ	Подпись	Дата
Испол.		Баджанов Д.		01.24

Заказ: НВК

"Строительство распределительных сетей водопровода и канализации мкр.Алатау Медеуского района г.Алматы"

Наружные сети водоснабжения и канализации

Стадия	Лист	Листов
РП	19	

Продольный профиль В1

ТОО "Табыс Жоба" г.Тараз 2024г.

Продольный профиль К1

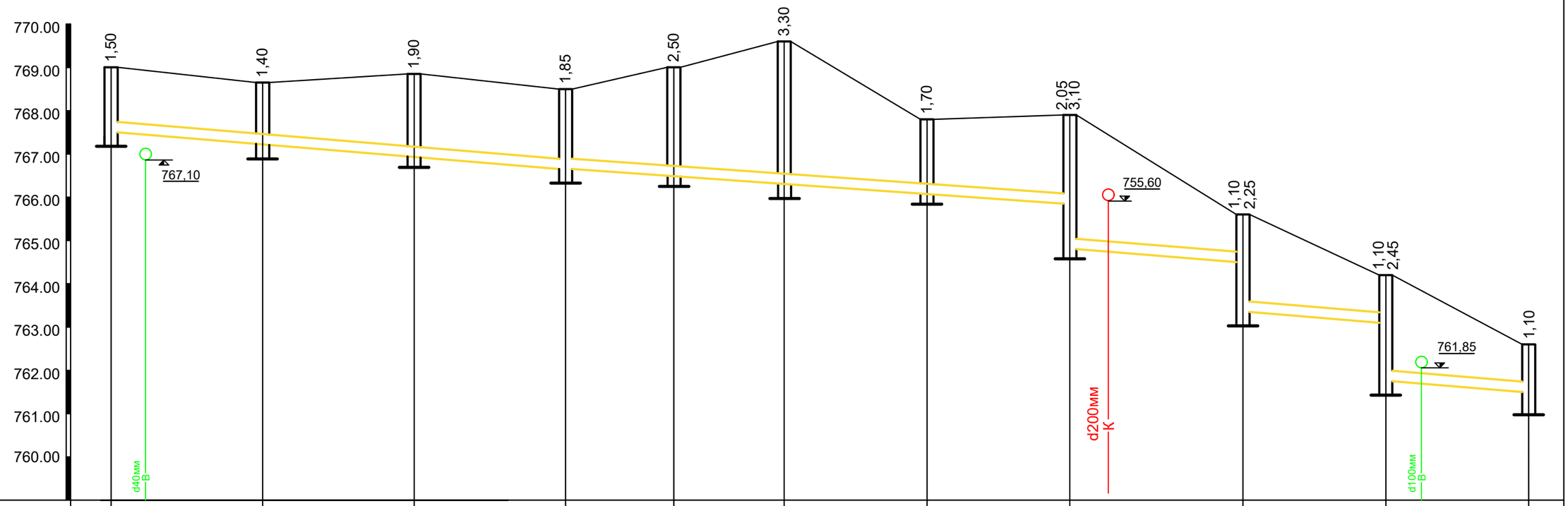

М гор. 1:1000
М верт.1:100

Отметка низа или лотка трубы	767,50	767,25	766,95	766,65	766,50	766,30	766,10	765,85	764,80	764,50	763,35	763,10	761,75	761,50
Проектная отметка земли														
Натурная отметка земли	769,00	768,65	768,85	768,50	769,00	769,60	767,80	767,90	765,60	764,20	762,60
Обозначение трубы и тип изоляции		Трубы полиэтиленовые ПЭ100 SDR17S8 ГОСТ 18599-01 d160х9,5мм			Трубы полиэтиленовые ПЭ100 SDR17S8 ГОСТ 18599-01 d200х11,9мм					Трубы полиэтиленовые ГОСТ 18599-01 d250х14,8мм	
Основание		Песчаное h=100									
Уклон / Длина, м		105 / 0,008			116,5 / 0,007				40 / 0,007	33 / 0,007	33 / 0,007
Расстояние, м		35	35	35	25	25,5	33	33	40	33	33
№ колодца, угла поворота и точки	КК1	КК2	КК3	КК4	КК5	КК6	КК7	КК8	КК9	КК10	КК11

Изм.	Лист	№ документ	Подпись	Дата
Испол.		Баджанов Д.		01.24

Заказ: НВК

"Строительство распределительных сетей водопровода и канализации мкр.Алатау Медеуского района г.Алматы"

Наружные сети водоснабжения и канализации

Стадия	Лист	Листов
РП	20	

Продольный профиль К1

ТОО "Табыс Жоба"
г.Тараз 2024г.

Продольный профиль К1

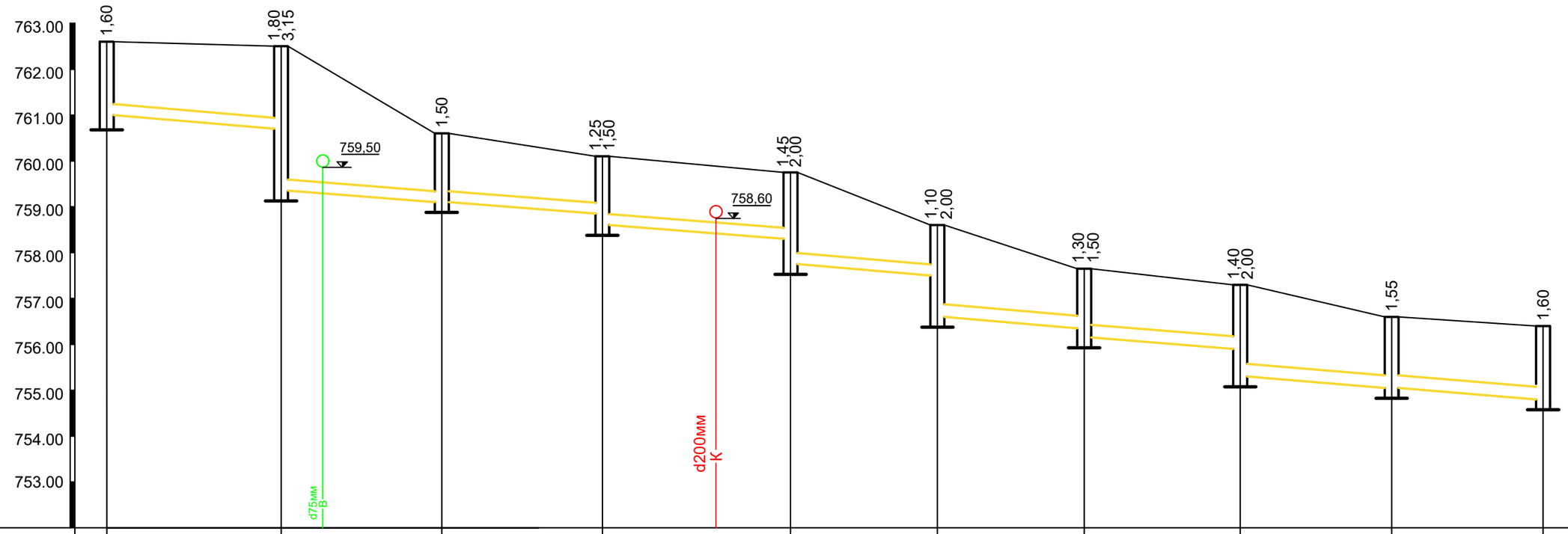

М гор. 1:1000
М верт.1:100

Отметка низа или лотка трубы	761,00	760,70	759,35	759,10	758,85	758,60	758,30	757,75	757,50	756,60	756,35	756,15	755,90	755,30	755,05	754,80
Проектная отметка земли																
Натурная отметка земли	762,60	762,50	760,60	760,10	759,75	758,60	757,65	757,30	756,60	756,40
Обозначение трубы и тип изоляции		d250х14,8мм	Трубы полиэтиленовые ПЭ100 SDR17S8 ГОСТ 18599-01 d315х18,7мм													
Основание		Песчаное h=100														
Уклон / Длина, м		38 / 0,007	35 / 0,007	35 / 0,007	41 / 0,007	32 / 0,007	32 / 0,007	34 / 0,007	33 / 0,007	33 / 0,007	
Расстояние, м		38	35	35	41	32	32	34	33	33	
№ колодца, угла поворота и точки	КК11	КК12	КК13	КК14	КК15	КК16	КК17	КК18	КК19	КК20	

Изм.	Лист	№ документ	Подпись	Дата
Испол.		Баджанов Д.		01.24

Заказ: НВК

"Строительство распределительных сетей водопровода и канализации мкр.Алатау Медеуского района г.Алматы"

Наружные сети водоснабжения и канализации

Стадия	Лист	Листов
РП	21	

Продольный профиль К1

ТОО "Табыс Жоба"
г.Тараз 2024г.

Продольный профиль К1

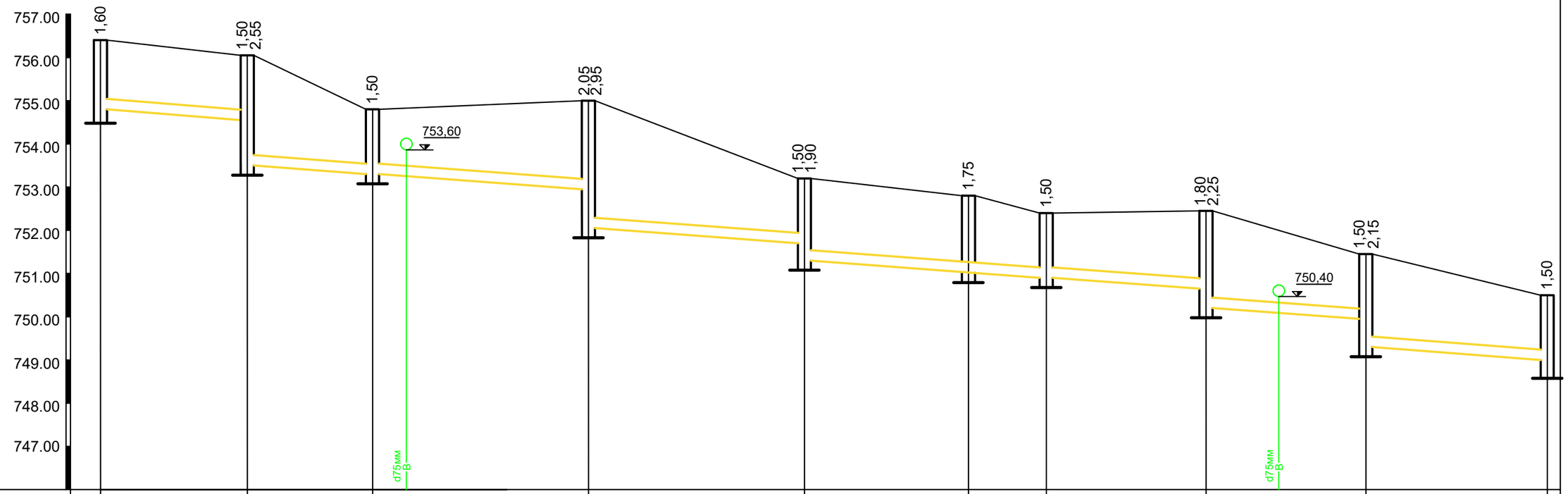

М гор. 1:1000
М верт.1:100

Отметка низа или лотка трубы	754,80		754,55	753,50	753,30		752,95	752,05	751,70	751,30	751,05	750,90	750,65	750,20	749,95	749,30	749,00							
Проектная отметка земли																								
Натурная отметка земли	756,40		756,05		754,80		755,00		753,20		752,80	752,40	752,45		751,45		750,50							
Обозначение трубы и тип изоляции		d315х18,7мм		Трубы полиэтиленовые ПЭ100 SDR17S8 ГОСТ 18599-01 d355х21,1мм																				
Основание		Песчаное h=100																						
Уклон / Длина, м		34	0,007	29	0,007	50	0,007	50	0,007	56	0,007		37	0,007	37	0,007	42	0,007						
Расстояние, м		34		29		50		50		38		18	37		37		42							
№ колодца, угла поворота и точки	КК20		КК21		КК22		КК23		КК24			КК25	КК26		КК27		КК28		КК29					

Изм.	Лист	№ документ	Подпись	Дата
Испол.		Баджанов Д.		01.24

Заказ: НВК

"Строительство распределительных сетей водопровода и канализации мкр.Алатау Медеуского района г.Алматы"

Наружные сети водоснабжения и канализации

Стадия	Лист	Листов
РП	22	

Продольный профиль К1

ТОО "Табыс Жоба"
г.Тараз 2024г.

Продольный профиль К1

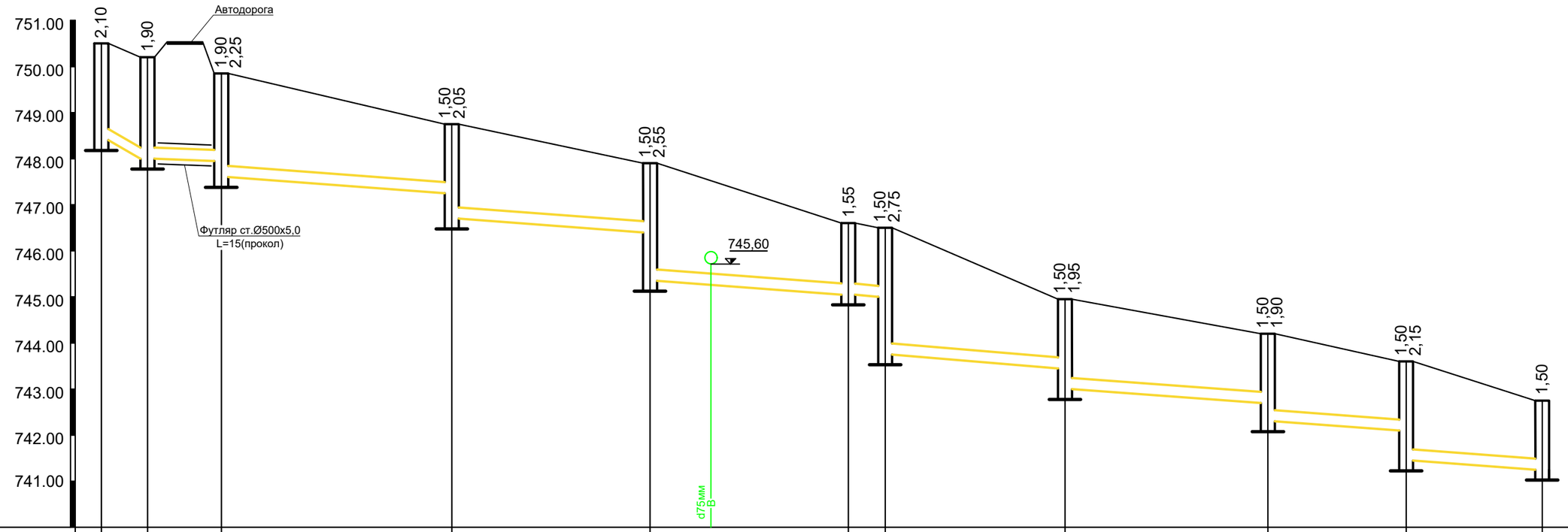

Отметка низа или лотка трубы	748,40	748,30	747,95	747,60	747,25	746,70	746,40	745,35	745,05	745,00	743,75	743,45	743,00	742,70	742,30	742,10	741,45	741,25
Проектная отметка земли																		
Натурная отметка земли	750,50	750,20	749,85	748,75	747,90	746,60	746,50	744,95	744,20	743,60	742,75							
Обозначение трубы и тип изоляции	Трубы полиэтиленовые ПЭ100 SDR17S8 ГОСТ 18599-01 d355х21,1мм																	
Основание	Песчаное h=100																	
Уклон / Длина, м	0,007 / 10	0,02 / 16	0,007 / 50	0,007 / 43	0,007 / 43	0,007 / 8	0,007 / 39	0,007 / 44	0,007 / 30	0,007 / 29,5								
Расстояние, м	10	16	50	43	43	8	39	44	30	29,5								
№ колодца, угла поворота и точки	КК29	КК30	КК31	КК32	КК33	КК34	КК35	КК36	КК37	КК38	КК39							

Изм.	Лист	№ документ	Подпись	Дата
Испол.		Баджанов Д.		01.24

Заказ: НВК

"Строительство распределительных сетей водопровода и канализации мкр.Алатау Медеуского района г.Алматы"

Наружные сети водоснабжения и канализации

Стадия	Лист	Листов
РП	23	

Продольный профиль К1

ТОО "Табыс Жоба" г.Тараз 2024г.

Продольный профиль К1

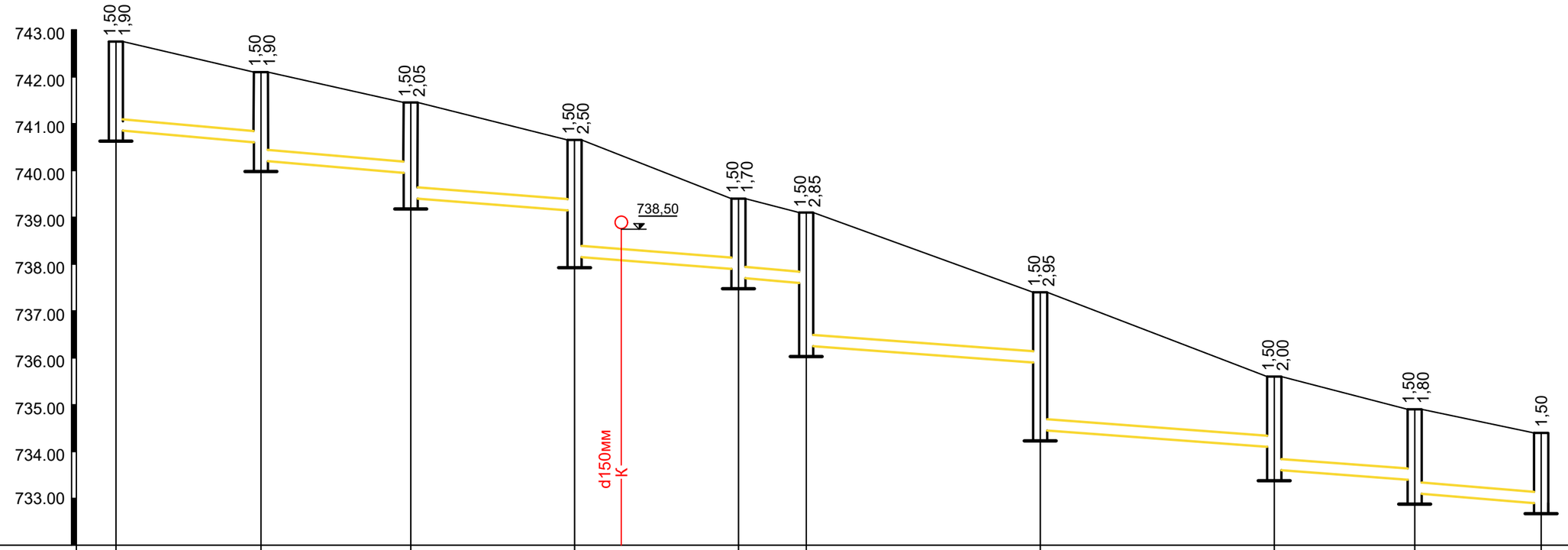

М гор. 1:1000
М верт.1:100

Отметка низа или лотка трубы	741,25	740,85	740,60	740,20	739,95	739,40	739,15	738,15	737,90	737,70	737,60	736,25
Проектная отметка земли												
Натурная отметка земли	742,75	742,10	741,45	740,65	739,40	739,10	737,40	735,60	734,90	734,40		
Обозначение трубы и тип изоляции	Трубы полиэтиленовые ПЭ100 SDR17S8 ГОСТ 18599-01 d355х21,1мм											
Основание	Песчаное h=100											
Уклон / Длина, м	31 / 0,007		32 / 0,007		35 / 0,007		35 / 0,007		14,5 / 0,007	50 / 0,007		
Расстояние, м	31		32		35		35		14,5	50		
№ колодца, угла поворота и точки	КК39		КК40		КК41		КК42		КК43	КК44		

Изм.	Лист	№ документ	Подпись	Дата				
Испол.		Баджанов Д.		01.24				

Заказ:			НВК
"Строительство распределительных сетей водопровода и канализации мкр.Алатау Медеуского района г.Алматы"			
Наружные сети водоснабжения и канализации	Стадия	Лист	Листов
	РП	24	
Продольный профиль К1	ТОО "Табыс Жоба" г.Тараз 2024г.		

Продольный профиль К1

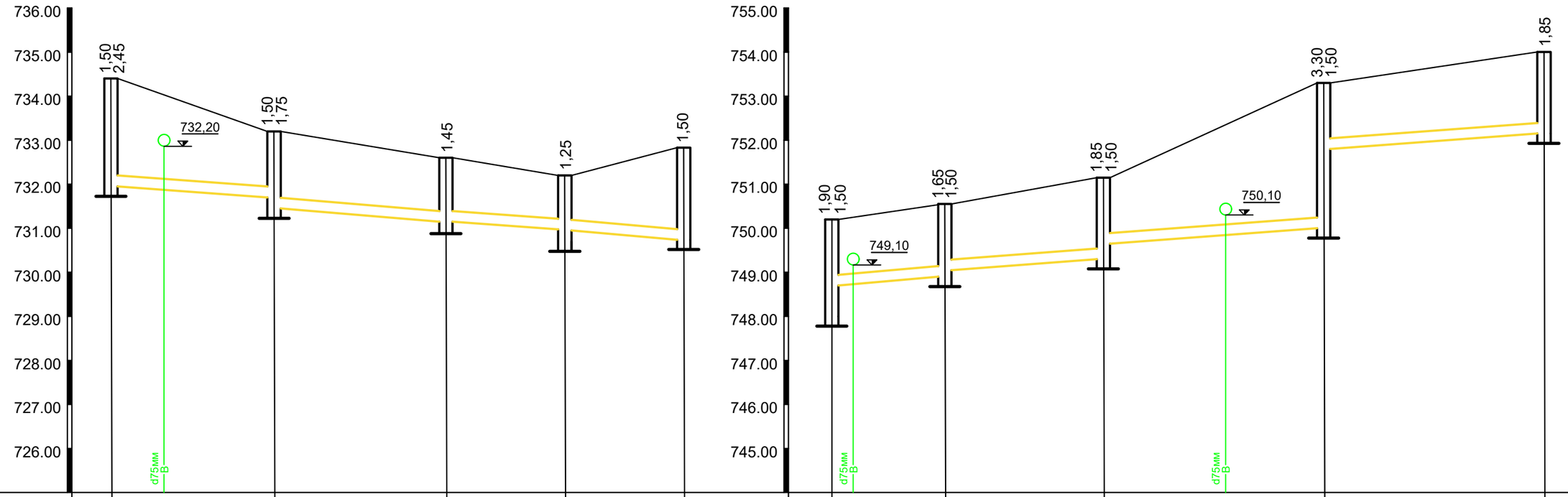

М гор. 1:1000
М верт.1:100

Отметка низа или лотка трубы	732,90	731,95	731,70	731,45	731,15	730,95	730,74	748,30	748,70	748,90	749,05	749,30	749,65	750,00	751,80	752,15
Проектная отметка земли																
Натурная отметка земли	734,40	733,20	732,60	732,20	732,83			750,20	750,55	751,15	753,30	754,00				
Обозначение трубы и тип изоляции		Трубы полиэтиленовые ПЭ100 SDR17S8 ГОСТ 18599-01 d355х21,1мм						Трубы полиэтиленовые ПЭ100 SDR17S8 ГОСТ 18599-01 d200х11,9мм								
Основание		Песчаное h=100						Песчаное h=100								
Уклон / Длина, м		0,007 / 37	0,007 / 39	0,007 / 27	0,007 / 27			0,007 / 26	0,007 / 36	0,007 / 50	0,007 / 50					
Расстояние, м		37	39	27	27			26	36	50	50					
№ колодца, угла поворота и точки	КК48	КК49	КК126	КК127	ККсущ			КК30	КК68	КК67	КК66	КК65				

Изм.	Лист	№ документ	Подпись	Дата
Испол.		Баджанов Д.		01.24

Заказ: НВК

"Строительство распределительных сетей водопровода и канализации мкр.Алатау Медеуского района г.Алматы"

Наружные сети водоснабжения и канализации

Стадия	Лист	Листов
РП	25	

Продольный профиль К1

ТОО "Табыс Жоба" г.Тараз 2024г.

Продольный профиль К1

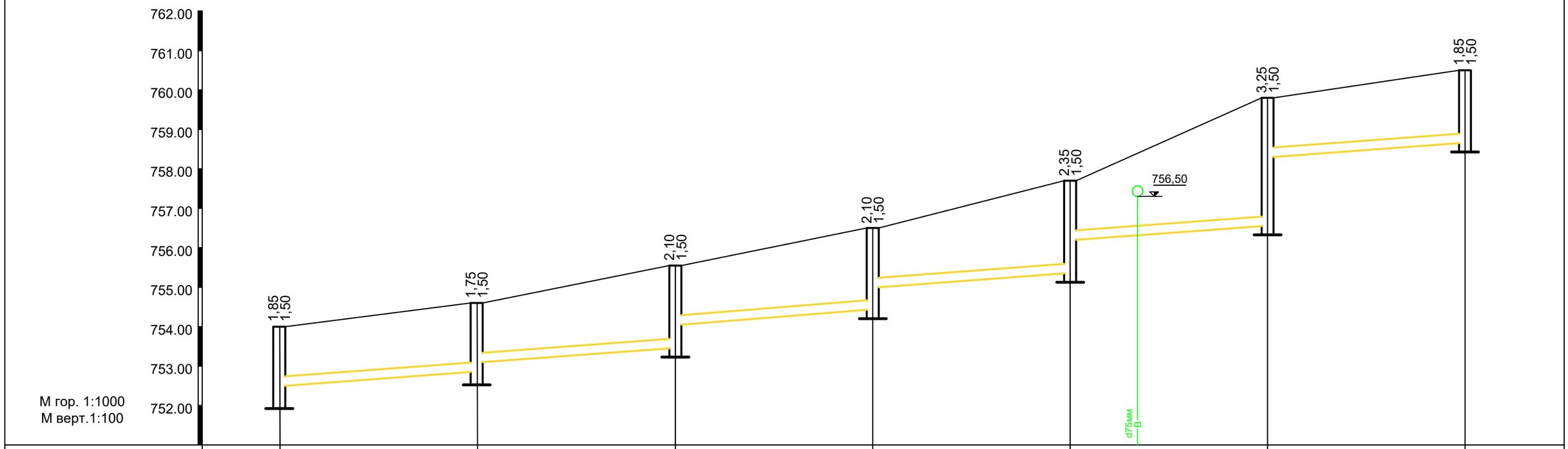

Отметка низа или лотка трубы	752,15	752,50	752,85	753,10	753,45	754,05	754,40	755,00	755,35	756,20	756,55	758,30	758,65	758,30
Проектная отметка земли														
Натурная отметка земли	754,00	754,60	755.55	756,50	757,70	759,80	760,50	
Обозначение трубы и тип изоляции	Трубы полиэтиленовые ПЭ100 SDR17S8 ГОСТ 18599-01 d200x11,9мм							
Основание	Песчаное h=100							
Уклон / Длина, м	0,007 / 50	0,007 / 50	0,007 / 50	0,007 / 50	0,007 / 50	0,007 / 50	
Расстояние, м	50	50	50	50	50	50	
№ колодца, угла поворота и точки	КК65	КК64	КК63	КК62	КК61	КК60	КК59	

Изм.	Лист	№ документ	Подпись	Дата
Испол.		Баджанов Д.		01.24

Заказ: НВК

"Строительство распределительных сетей водопровода и канализации мкр.Алатау Медеуского района г.Алматы"

Наружные сети водоснабжения и канализации

Стадия	Лист	Листов
РП	26	

Продольный профиль К1

ТОО "Табыс Жоба" г.Тараз 2024г.

Продольный профиль К1

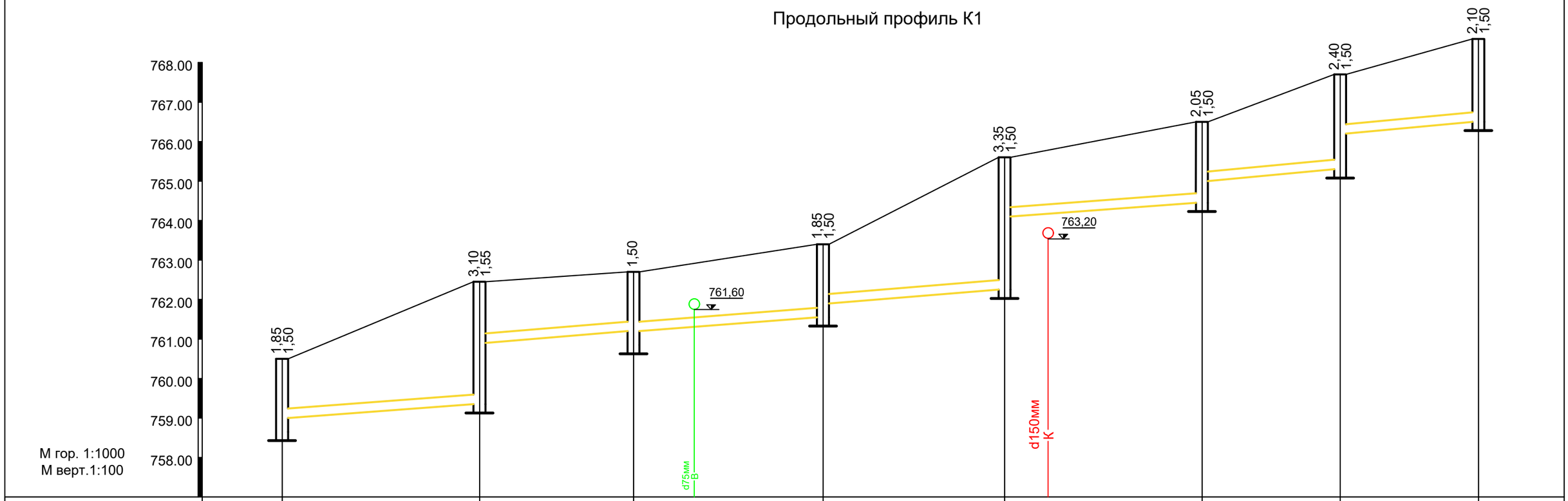

Отметка низа или лотка трубы	758,65	759,00	759,35	760,90	761,20	761,55	761,90	762,25	764,10	764,45	765,00	765,30	766,20	766,50
Проектная отметка земли														
Натурная отметка земли	760,50	762,45	762,70	763,40	765,60	766,50	767,70	768,60
Обозначение трубы и тип изоляции	Трубы полиэтиленовые ПЭ100 SDR17S8 ГОСТ 18599-01 d200х11,9мм						Трубы полиэтиленовые ПЭ100 SDR17S8 ГОСТ 18599-01 d160х9,5мм	
Основание	Песчаное h=100							
Уклон / Длина, м	0,007 / 50	0,007 / 39	0,007 / 48	0,007 / 46	0,007 / 50	0,008 / 35	0,008 / 35
Расстояние, м	50	39	48	46	50	35	35
№ колодца, угла поворота и точки	КК59	КК58	КК57	КК56	КК55	КК54	КК53	КК52

Изм.	Лист	№ документ	Подпись	Дата
Испол.		Баджанов Д.		01.24

Заказ: НВК

"Строительство распределительных сетей водопровода и канализации мкр.Алатау Медеуского района г.Алматы"

Наружные сети водоснабжения и канализации

Стадия	Лист	Листов
РП	27	

Продольный профиль К1

ТОО "Табыс Жоба" г.Тараз 2024г.

Продольный профиль К1

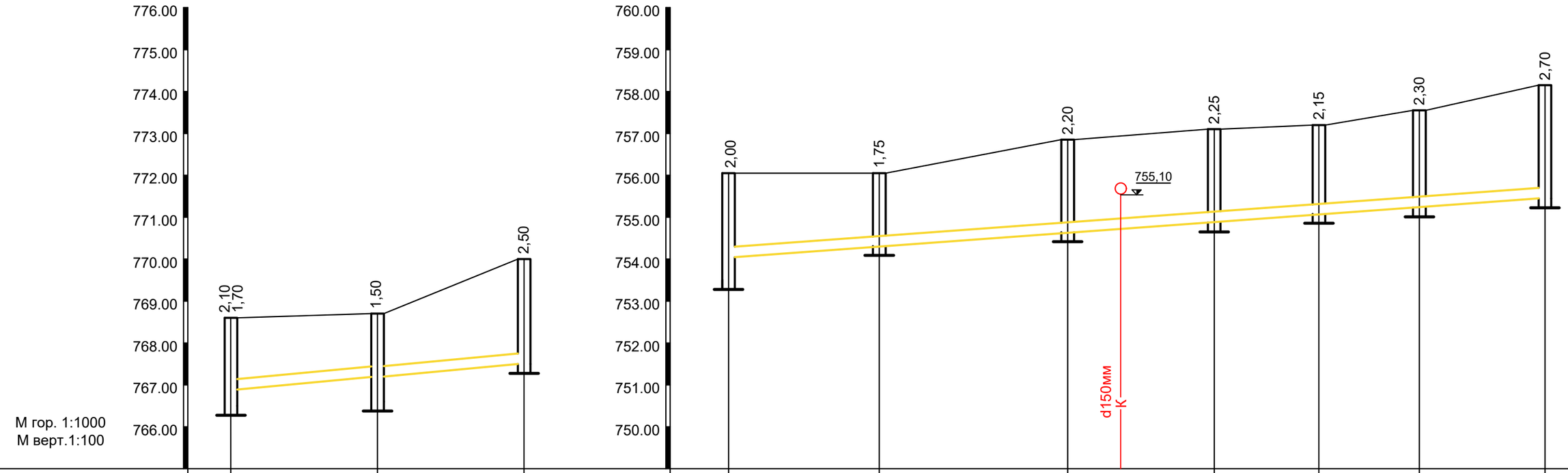

Отметка низа или лотка трубы	766,50	766,90	767,20	767,50	753,50	754,05	754,30	754,65	754,85	755,05	755,25	755,45	
Проектная отметка земли													
Натурная отметка земли	768,60	768,70	770,00		756,05	756,05	756,85	757,10	757,20	757,55	758,15		
Обозначение трубы и тип изоляции		Трубы полиэтиленовые ПЭ100 SDR17S8 ГОСТ 18599-01 d160х9,5мм				Трубы полиэтиленовые ПЭ100 SDR17S8 ГОСТ 18599-01 d315х18,7мм							
Основание		Песчаное h=100				Песчаное h=100							
Уклон / Длина, м		0,008 / 35	0,008 / 35			0,007 / 195							
Расстояние, м		35	35			36	45	35	25	24	30		
№ колодца, угла поворота и точки	КК52	КК51	КК50		КК21	КК113	КК112	КК111	КК110	КК109	КК108		

Изм.	Лист	№ документ	Подпись	Дата
Испол.		Баджанов Д.		01.24

Заказ: НВК

"Строительство распределительных сетей водопровода и канализации мкр.Алатау Медеуского района г.Алматы"

Наружные сети водоснабжения и канализации

Стадия	Лист	Листов
РП	28	

Продольный профиль К1

ТОО "Табыс Жоба"
г.Тараз 2024г.

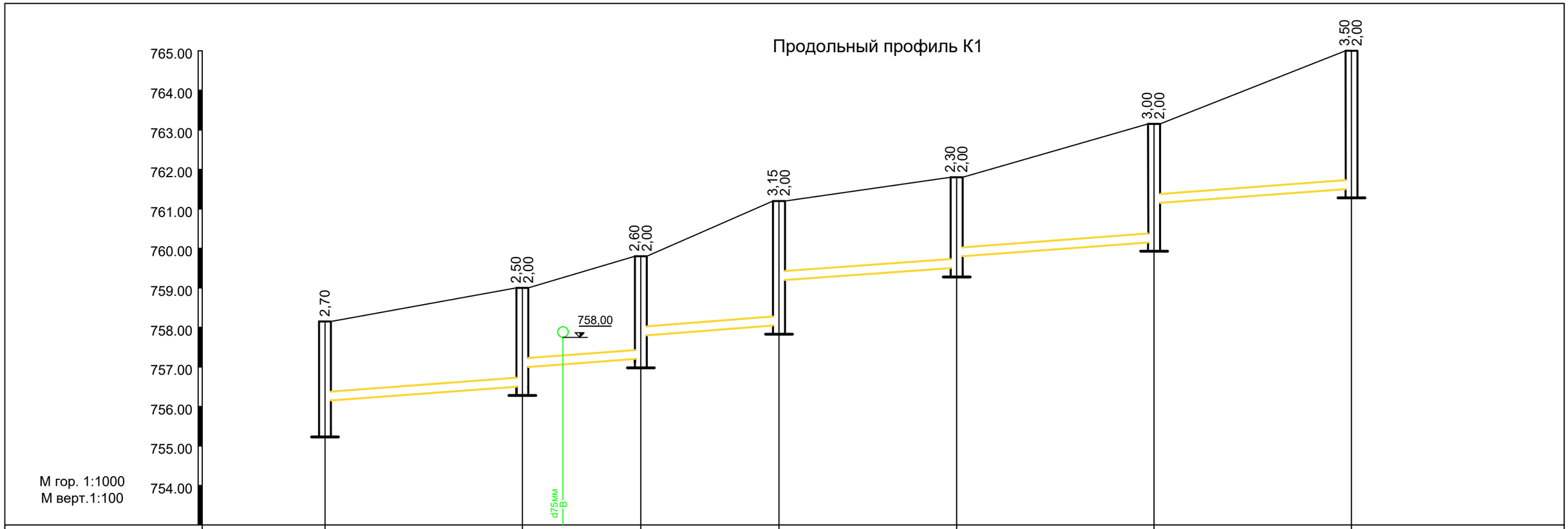

Отметка низа или лотка трубы	755,45	756,15	756,50	757,00	757,20	757,80	758,05	759,20	759,50	759,80	760,15	761,15	761,50	763,00
Проектная отметка земли														
Натурная отметка земли	758,15	759,00	759,80	761,20	761,80	763,15	765,00	
Обозначение трубы и тип изоляции	Трубы полиэтиленовые ПЭ100 SDR17S8 ГОСТ 18599-01 d315х18,7мм					Трубы полиэтиленовые ГОСТ 18599-01 d250х14,8мм		
Основание	Песчаное h=100							
Уклон / Длина, м	0,007 / 50		0,007 / 30		0,007 / 35		0,007 / 45		0,007 / 50		0,007 / 50		
Расстояние, м	50		30		35		45		50		50		
№ колодца, угла поворота и точки	КК108		КК107		КК106		КК105		КК104		КК103		КК102	

Изм.	Лист	№ документ	Подпись	Дата
Испол.		Баджанов Д.		01.24

Заказ: НВК

"Строительство распределительных сетей водопровода и канализации мкр.Алатау Медеуского района г.Алматы"

Наружные сети водоснабжения и канализации

Стадия	Лист	Листов
РП	29	

Продольный профиль К1

ТОО "Табыс Жоба"
г.Тараз 2024г.

Продольный профиль К1

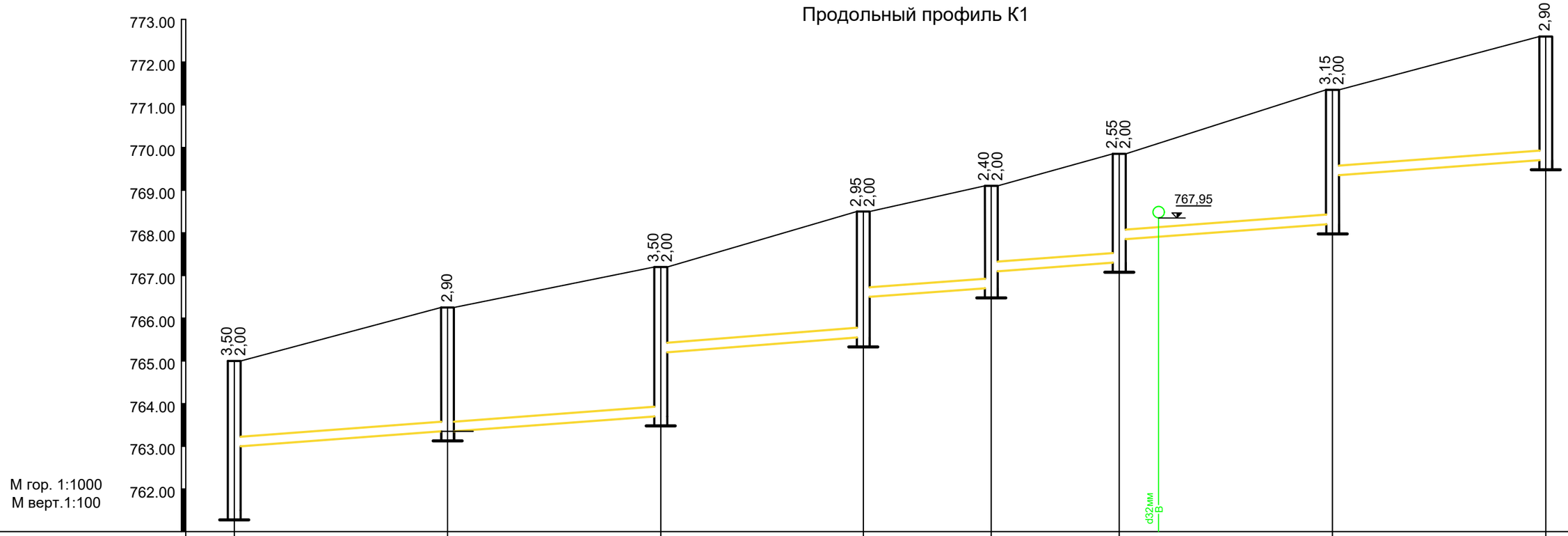

Отметка низа или лотка трубы	761,50	763,00	763,35	764,25	763,70	765,20	765,55	766,50	766,70	767,10	767,30	767,85	768,20	769,35	769,70
Проектная отметка земли															
Натурная отметка земли	765,00	766,25	767,20	768,50	769,10	769,85	771,35	772,60	
Обозначение трубы и тип изоляции		Трубы полиэтиленовые ГОСТ 18599-01 d250х14,8мм		Трубы полиэтиленовые ПЭ100 SDR17S8 ГОСТ 18599-01 d200х11,9мм					
Основание		Песчаное h=100							
Уклон / Длина, м		0,007 / 50	0,007 / 50	0,007 / 47,5	0,007 / 30	0,007 / 30	0,007 / 50	0,007 / 50	
Расстояние, м		50	50	47,5	30	30	50	50	
№ колодца, угла поворота и точки	КК102	КК101	КК100	КК99	КК98	КК97	КК96	КК95	

Изм.	Лист	№ документ	Подпись	Дата
Испол.		Баджанов Д.		01.24

Заказ: НВК

"Строительство распределительных сетей водопровода и канализации мкр.Алатау Медеуского района г.Алматы"

Наружные сети водоснабжения и канализации

Стадия	Лист	Листов
РП	30	

Продольный профиль К1

ТОО "Табыс Жоба" г.Тараз 2024г.

Продольный профиль К1

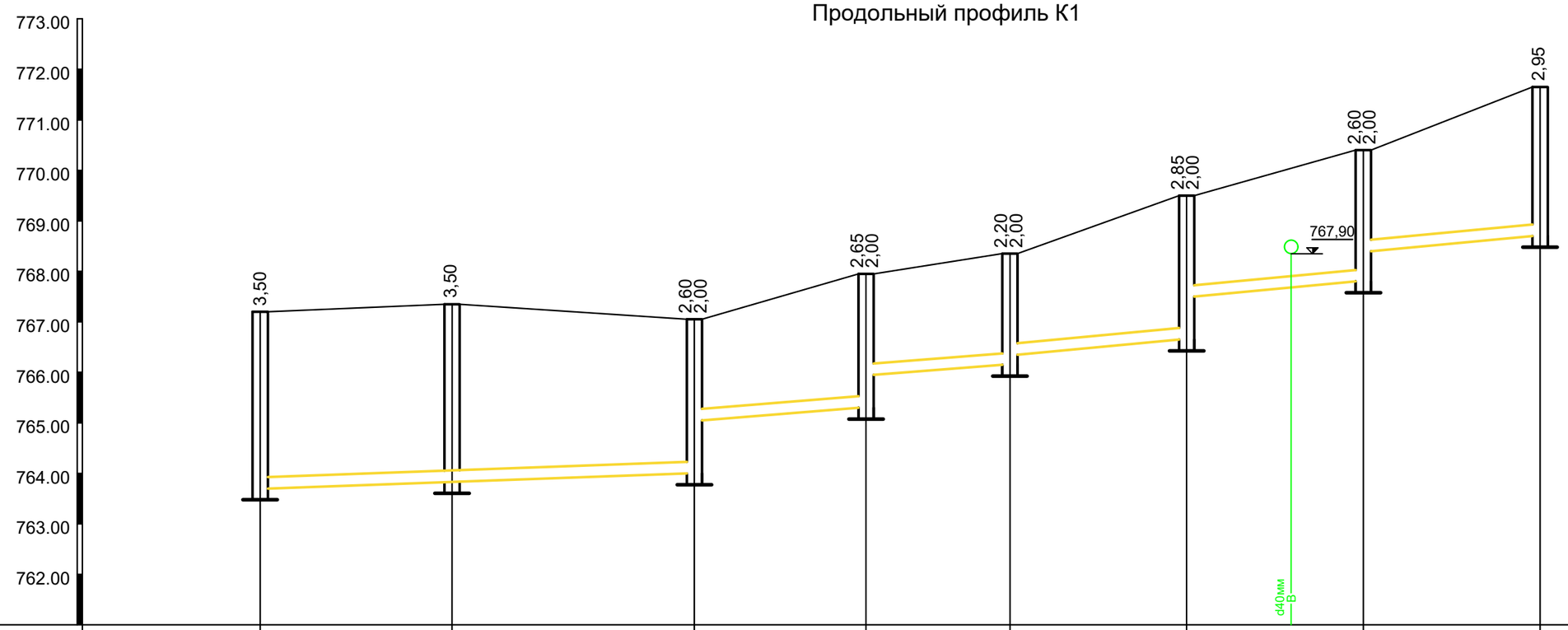

М гор. 1:1000
М верт.1:100

Отметка низа или лотка трубы	763,70	763,85	764,00	765,05	765,30	765,95	766,15	766,35	766,65	767,50	767,80	768,40	768,70
Проектная отметка земли													
Натурная отметка земли	767,20	767,35	767,05	767,95	768,35	769,50	770,40	771,65	
Обозначение трубы и тип изоляции		Трубы полиэтиленовые ПЭ100 SDR17S8 ГОСТ 18599-01 d200х11,9мм				Трубы полиэтиленовые ПЭ100 SDR17S8 ГОСТ 18599-01 d160х9,5мм			
Основание		Песчаное h=100							
Уклон / Длина, м		0,007 / 86		0,007 / 34	0,007 / 28,5	0,008 / 35	0,008 / 35	0,008 / 35	
Расстояние, м		38	48	34	28,5	35	35	35	
№ колодца, угла поворота и точки	КК100	КК122	КК121	КК120	КК119	КК118	КК117	КК116	

Изм.	Лист	№ документ	Подпись	Дата
Испол.		Баджанов Д.		01.24

Заказ: НВК

"Строительство распределительных сетей водопровода и канализации мкр.Алатау Медеуского района г.Алматы"

Наружные сети водоснабжения и канализации

Стадия	Лист	Листов
РП	31	

Продольный профиль К1

ТОО "Табыс Жоба"
г.Тараз 2024г.

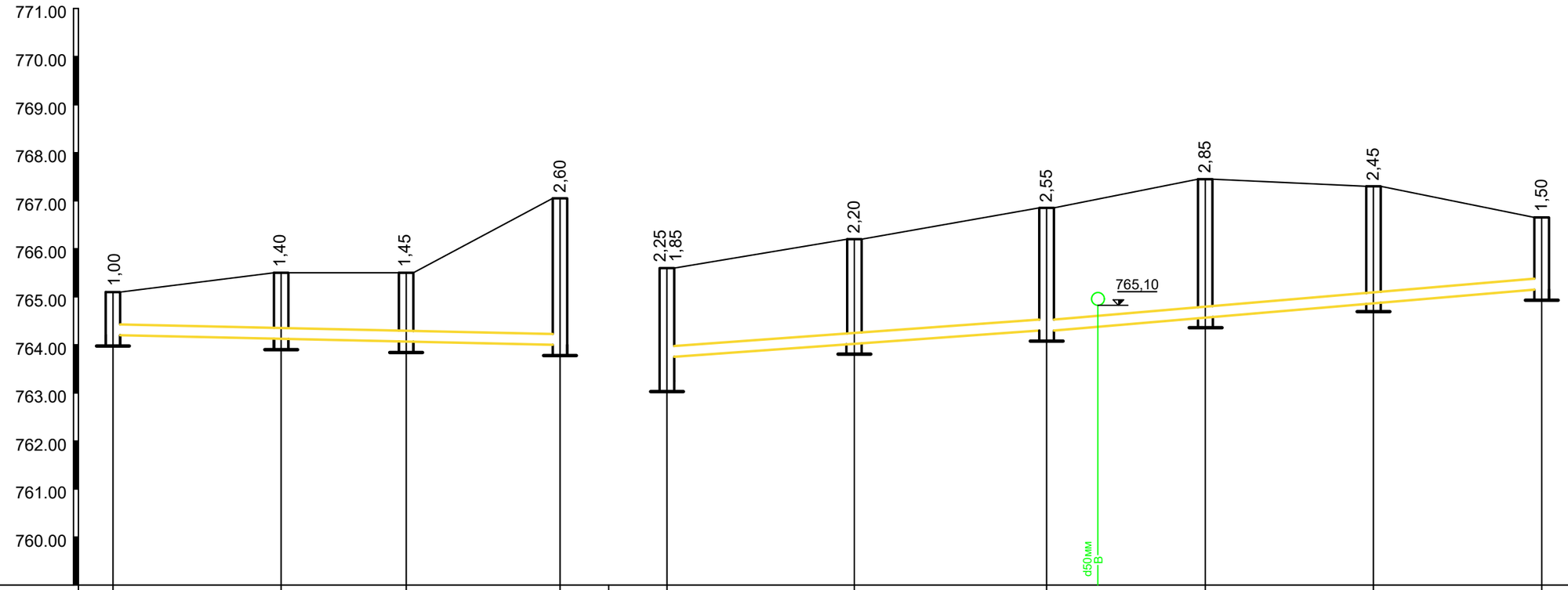

М гор. 1:1000
М верт.1:100

Отметка низа или лотка трубы	764,10	764,10	764,05	764,00		763,35	763,75	764,00	764,30	764,60	764,85	765,10	
Проектная отметка земли													
Натурная отметка земли	765,10	765,50	765,50	767,05		765,60	766,20	766,85	767,45	767,30	766,60		
Обозначение трубы и тип изоляции		Трубы полиэтиленовые ПЭ100 SDR17S8 ГОСТ 18599-01 d160х9,5мм					Трубы полиэтиленовые ПЭ100 SDR17S8 ГОСТ 18599-01 d200х11,9мм		Трубы полиэтиленовые ПЭ100 SDR17S8 ГОСТ 18599-01 d160х9,5мм				
Основание		Песчаное h=100					Песчаное h=100						
Уклон / Длина, м		93		0,001			0,007	79	0,008		103		
Расстояние, м		35	26	32			39	40	33	35	35		
№ колодца, угла поворота и точки	КК123	КК124	КК125	КК121		КК9	КК73	КК72	КК71	КК70	КК69		

Изм.	Лист	№ документ	Подпись	Дата
Испол.		Баджанов Д.		01.24

Заказ: НВК

"Строительство распределительных сетей водопровода и канализации мкр.Алатау Медеуского района г.Алматы"

Наружные сети водоснабжения и канализации

Стадия	Лист	Листов
РП	32	

Продольный профиль К1

ТОО "Табыс Жоба"
г.Тараз 2024г.

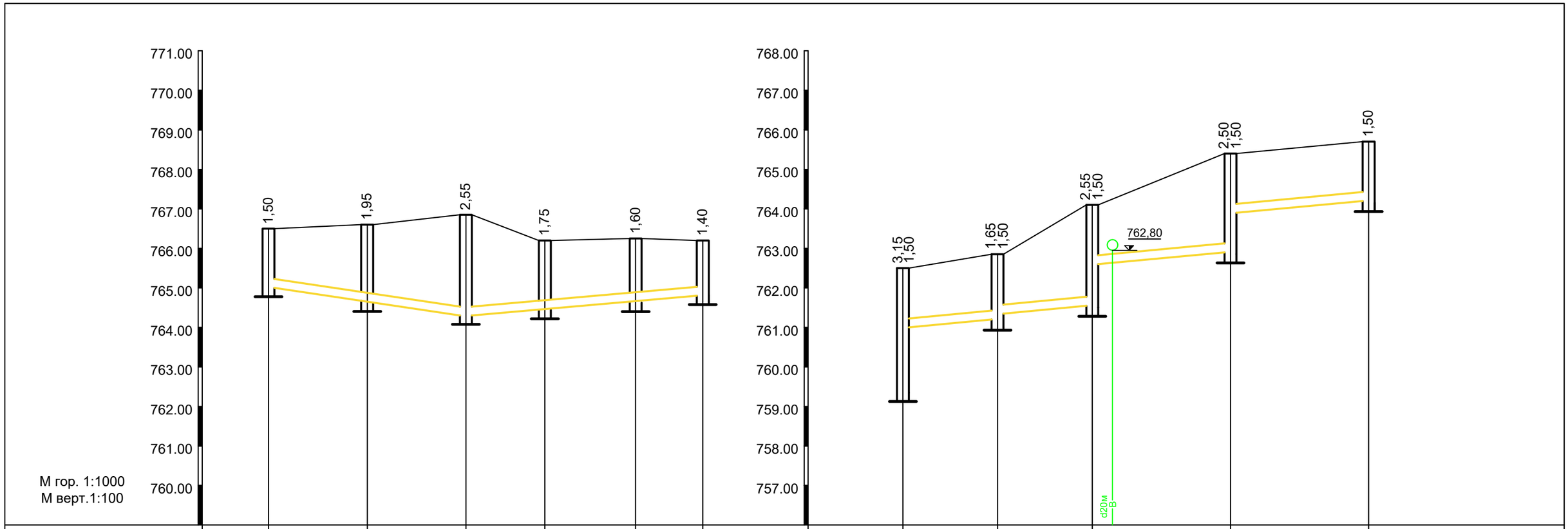

Отметка низа или лотка трубы	765,00	764,65	764,30	764,45	764,65	764,80		759,35	761,00	761,20	761,35	761,55	762,60	762,90	763,90	764,20
Проектная отметка земли																
Натурная отметка земли	766,50	766,60	766,85	766,20	766,25	766,20		762,50	762,85	764,10	765,40	765,70				
Обозначение трубы и тип изоляции		Трубы полиэтиленовые ПЭ100 SDR17S8 ГОСТ 18599-01 d160x9,5мм							Трубы полиэтиленовые ПЭ100 SDR17S8 ГОСТ 18599-01 d160x9,5мм					
Основание		Песчаное h=100							Песчаное h=100					
Уклон / Длина, м		50 / 0,01		0,008 / 60					0,008 / 24	0,008 / 24	0,008 / 35	0,008 / 35		
Расстояние, м		25	25	20	23	17			24	24	35	35		
№ колодца, угла поворота и точки	КК77	КК78	КК72	КК76	КК75	КК74		КК12	КК82	КК81	КК80	КК79		

Изм.	Лист	№ документ	Подпись	Дата
Испол.		Баджанов Д.		01.24

Заказ: НВК

"Строительство распределительных сетей водопровода и канализации мкр.Алатау Медеуского района г.Алматы"

Наружные сети водоснабжения и канализации

Стадия	Лист	Листов
РП	33	

Продольный профиль К1

ТОО "Табыс Жоба" г.Тараз 2024г.

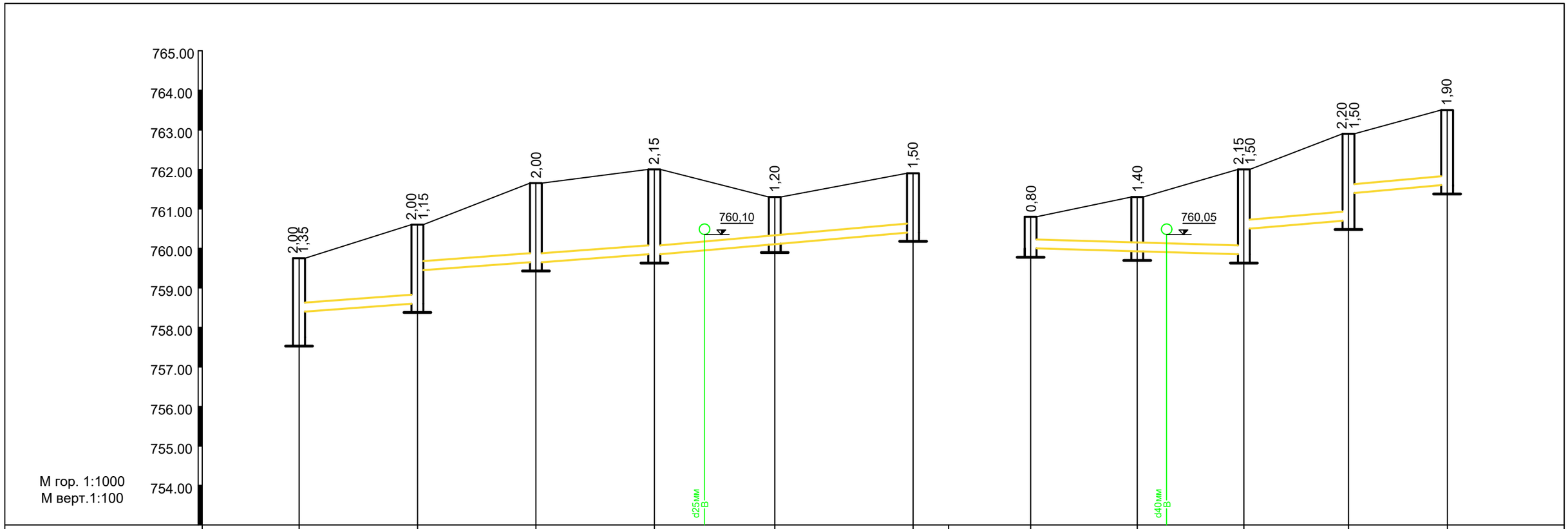

Отметка низа или лотка трубы	757,75	758,40	758,60	759,45	759,65	759,85	760,10	760,40	760,00	759,90	759,85	760,50	760,70	761,40	761,60
Проектная отметка земли															
Натурная отметка земли	759,75	760,60	761,65	762,00	761,30	761,90	760,80	761,30	762,00	762,90	763,50				
Обозначение трубы и тип изоляции		Трубы полиэтиленовые ПЭ100 SDR17S8 ГОСТ 18599-01 d200х11,9мм			Трубы полиэтиленовые ГОСТ 18599-01 d160х9,5мм			Трубы полиэтиленовые ГОСТ 18599-01 d160х9,5мм							
Основание		Песчаное h=100						Песчаное h=100							
Уклон / Длина, м		0,007 / 30	0,007 / 30	0,007 / 30	0,008 / 65,50			54 / 0,002		0,008 / 26,5	0,008 / 25				
Расстояние, м		30	30	30	30,5	35		27	27	26,5	25				
№ колодца, угла поворота и точки	КК15	КК87	КК86	КК85	КК84	КК83		КК90	КК91	КК85	КК89	КК88			

Изм.	Лист	№ документ	Подпись	Дата
Испол.		Баджанов Д.		01.24

Заказ: НВК

"Строительство распределительных сетей водопровода и канализации мкр.Алатау Медеуского района г.Алматы"

Наружные сети водоснабжения и канализации

Стадия	Лист	Листов
РП	34	

Продольный профиль К1

ТОО "Табыс Жоба" г.Тараз 2024г.

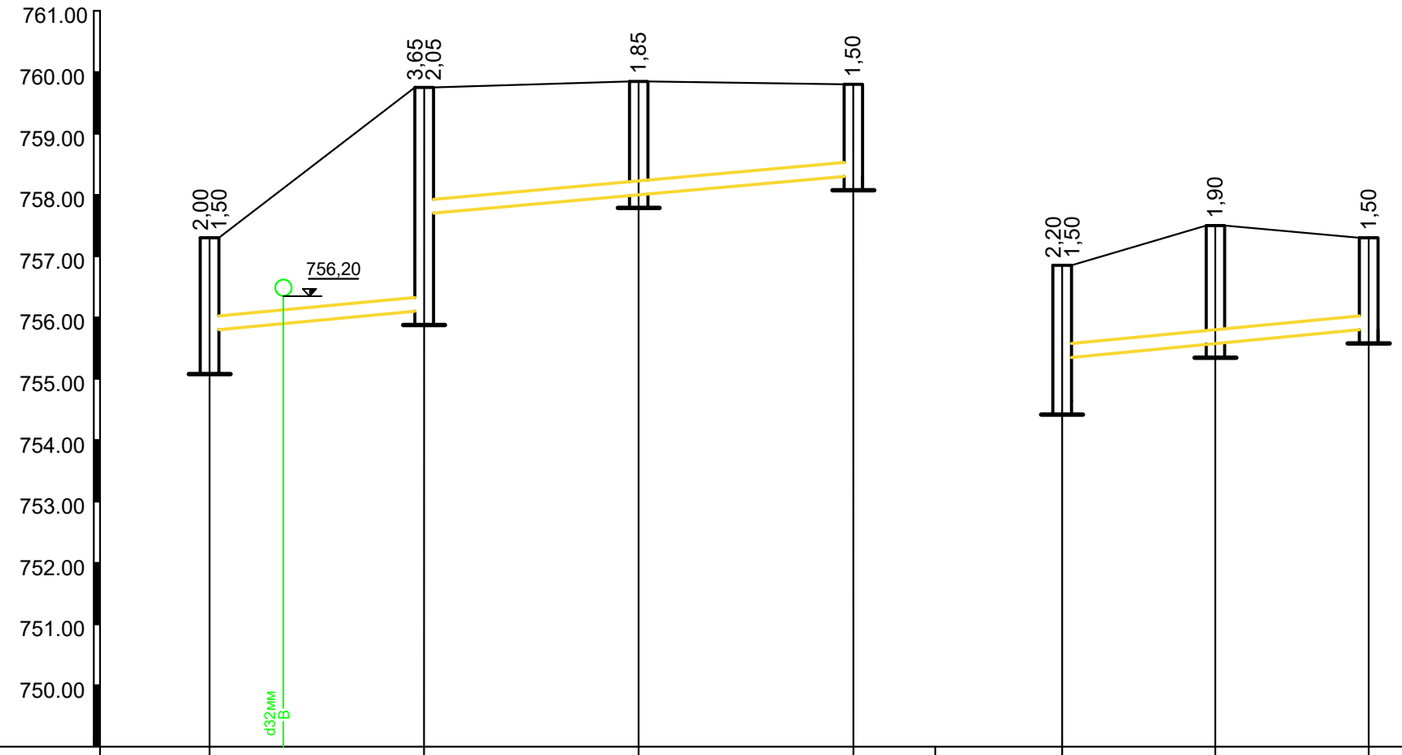

М гор. 1:1000
М верт.1:100

Отметка низа или лотка трубы	755,30	755,80	756,10	757,70	758,00	758,30	754,65	755,40	755,60	755,80
Проектная отметка земли										
Натурная отметка земли	757,30	759,75	759,85	759,80	756,85	757,50	757,30			
Обозначение трубы и тип изоляции	Трубы полиэтиленовые ГОСТ 18599-01 d160x9,5мм				Трубы полиэтиленовые ГОСТ 18599-01 d160x9,5мм				
Основание	Песчаное h=100				Песчаное h=100				
Уклон / Длина, м	0,008 / 35		0,008 / 70		0,008 / 50				
Расстояние, м	35		35	35	25	25			
№ колодца, угла поворота и точки	КК18	КК94	КК93	КК92	КК112	КК115	КК114		

Изм.	Лист	№ документ	Подпись	Дата
Испол.		Баджанов Д.		01.24

Заказ: НВК

"Строительство распределительных сетей водопровода и канализации мкр.Алатау Медеуского района г.Алматы"

Наружные сети водоснабжения и канализации

Стадия	Лист	Листов
РП	35	

Продольный профиль К1

ТОО "Табыс Жоба"
г.Тараз 2024г.

Деталировка колодцев В1

ВКсущ

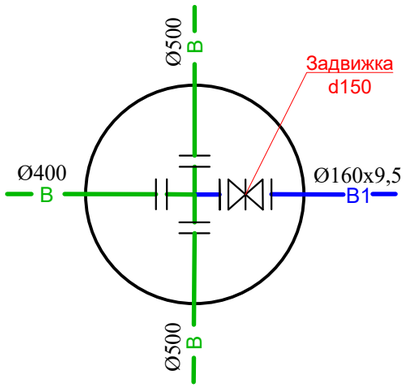

ВКсущ

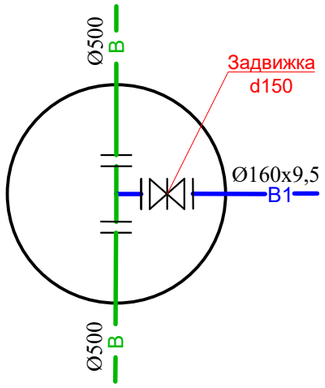

ВК1

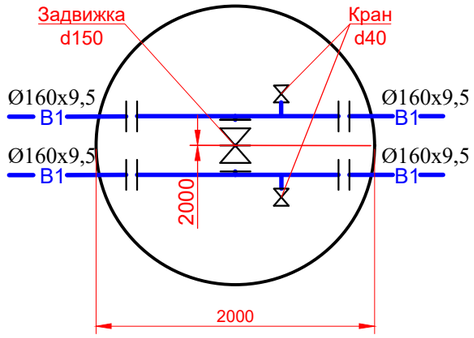

ВК2

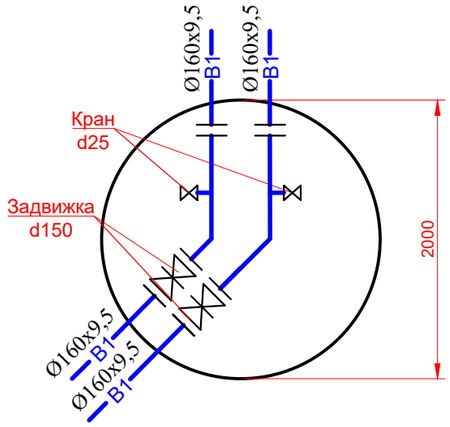

ВК3

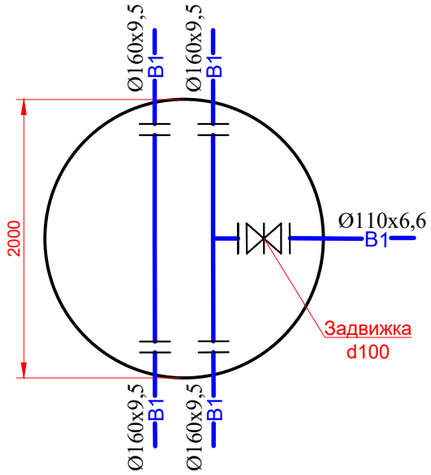

ВК4

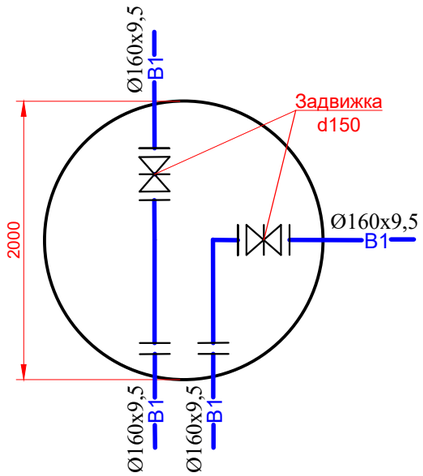

ПГ5

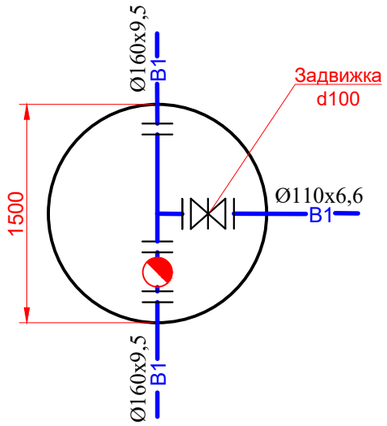

ВК6

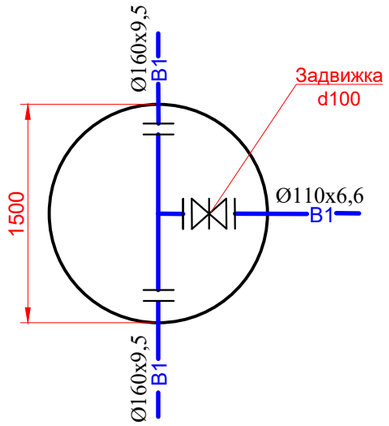

ПГ7

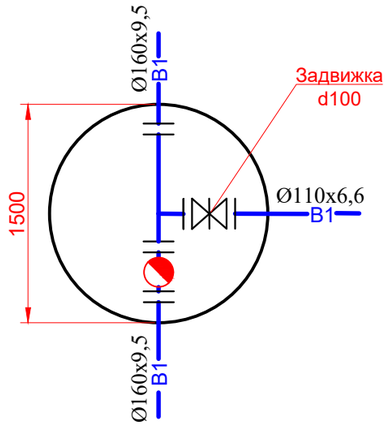

ВК8

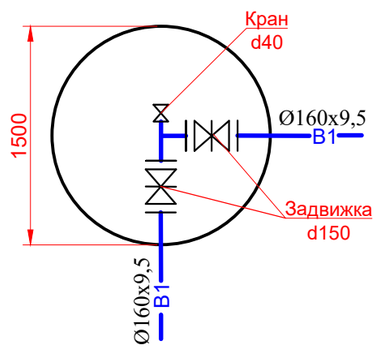

Взам. инв.№	
Подпись и дата	
Инв.№ подл.	

Изм.	Лист	№ документ	Подпись	Дата
Испол.		Баджанов Д.		01.24

Заказ: НВК

"Строительство распределительных сетей водопровода и канализации мкр.Атырау Медеуского района г.Алматы"

Наружные сети водоснабжения и канализации

Стадия	Лист	Листов
РП	36	

Деталировка колодцев В1 (Участок 1)

ТОО "Табыс Жоба" г.Тараз 2024г.

Деталировка колодцев В1

ПГ9

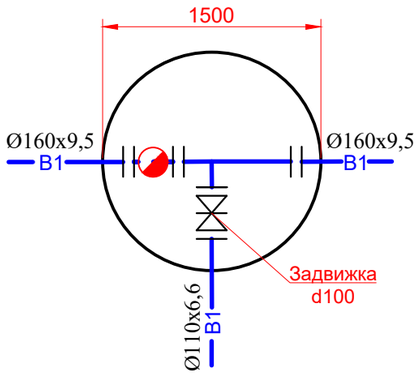

ВК10

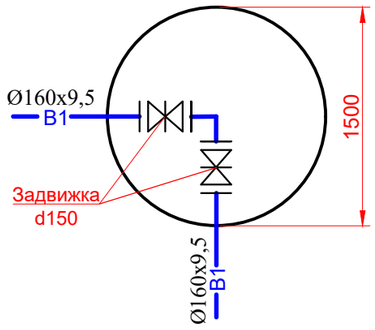

ВК11

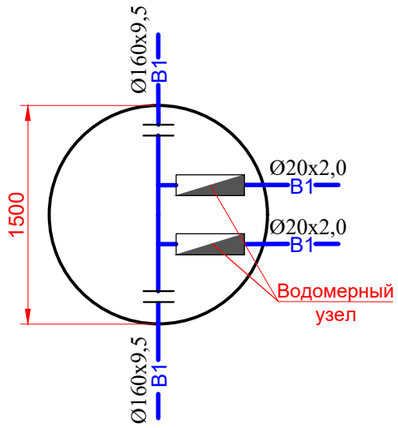

ПГ12

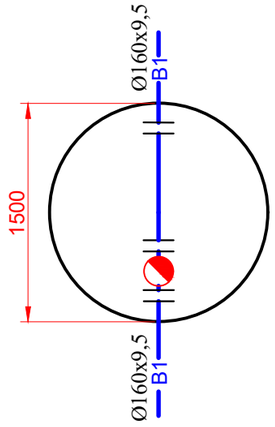

ПГ13

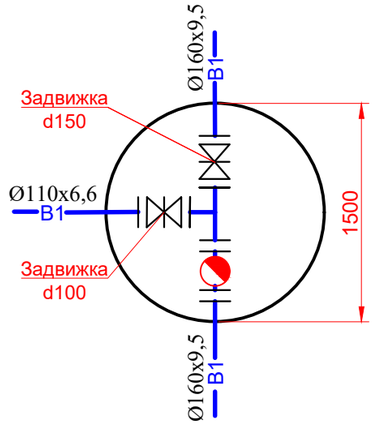

ВК14

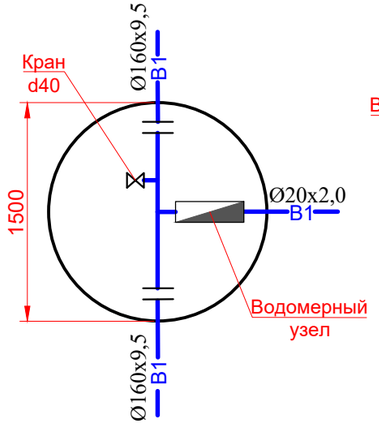

ВК15

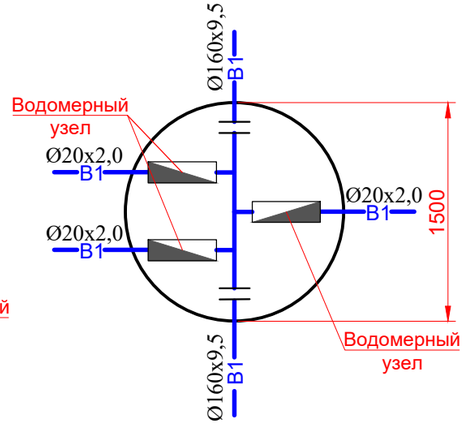

ВК16

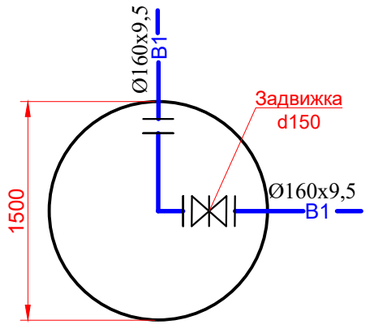

ВК17

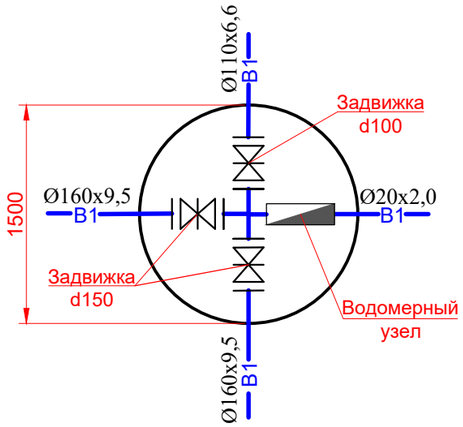

ПГ18

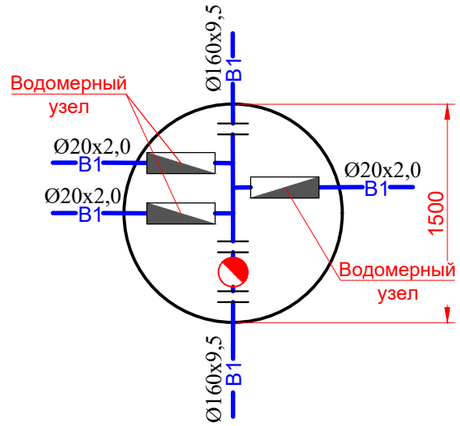

Типовой водомерный узел

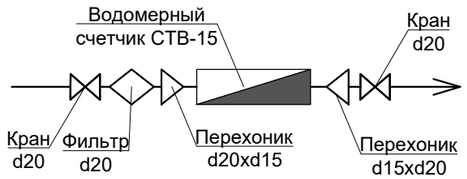

Изм.	Лист	№ документ	Подпись	Дата
Испол.		Баджанов Д.		01.24

Заказ: НВК

"Строительство распределительных сетей водопровода и канализации мкр.Атырау Медеуского района г.Алматы"

Наружные сети водоснабжения и канализации

Стадия	Лист	Листов
РП	37	

Деталировка колодцев В1 (Участок 1)

ТОО "Табыс Жоба" г.Тараз 2024г.

Взам. инв.№

Подпись и дата

Инв.№ подл.

Деталировка колодцев В1

ВК19

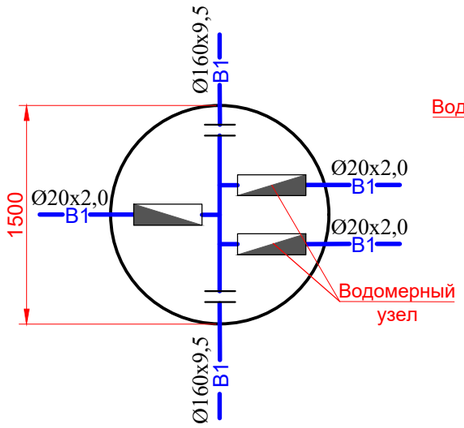

ВК20

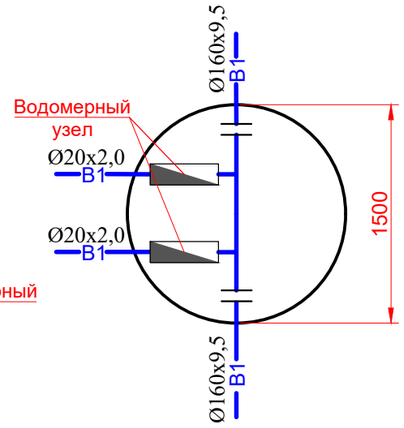

ВК21

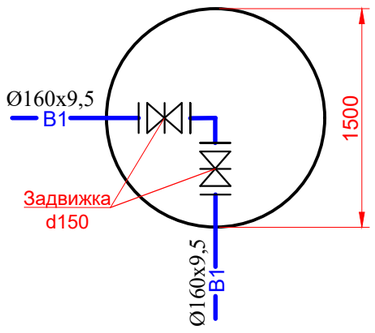

ВК22

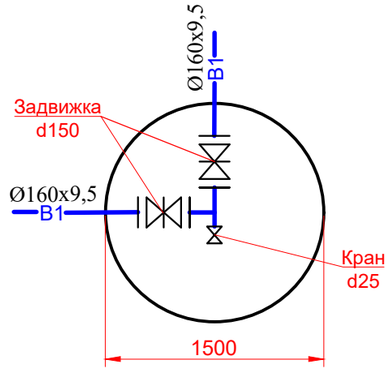

ПГ23

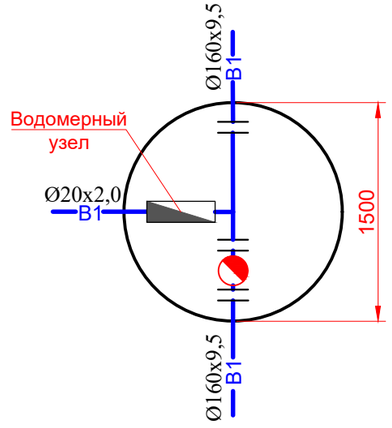

ВК24

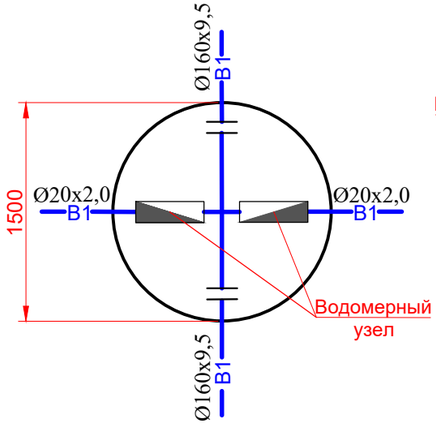

ВК25

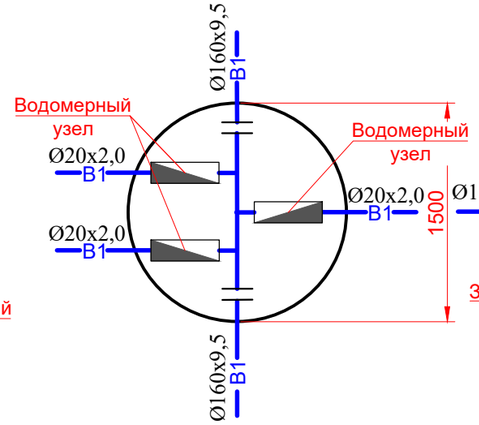

ПГ26

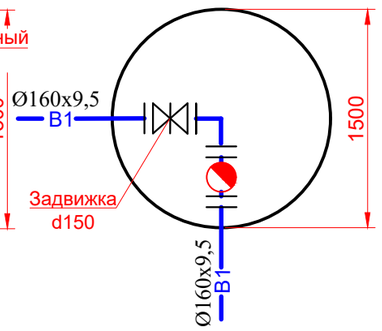

ВК27

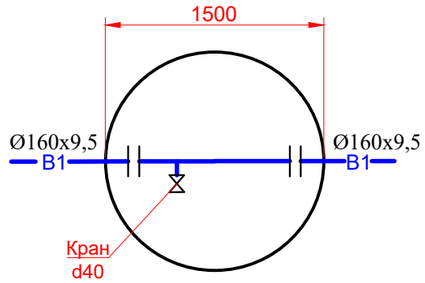

ПГ28

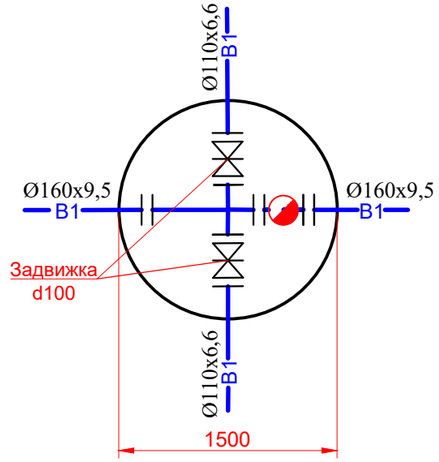

Типовой водомерный узел

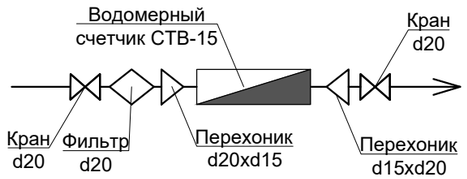

Взам. инв.№	
Подпись и дата	
Инв.№ подл.	

Изм.	Лист	№ документ	Подпись	Дата
Испол.		Баджанов Д.		01.24

Заказ: НВК

"Строительство распределительных сетей водопровода и канализации мкр.Атырау Медеуского района г.Алматы"

Наружные сети водоснабжения и канализации

Стадия	Лист	Листов
РП	38	

Деталировка колодцев В1 (Участок 1)

ТОО "Табыс Жоба" г.Тараз 2024г.

Деталировка колодцев В1

ВК29

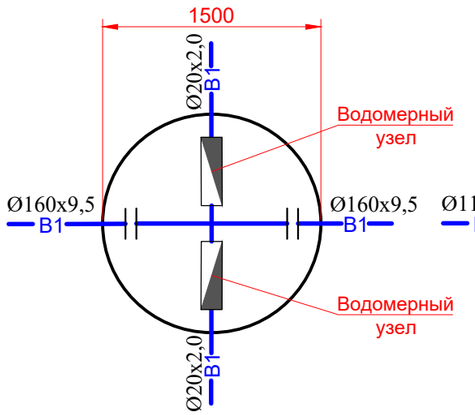

ПГ30

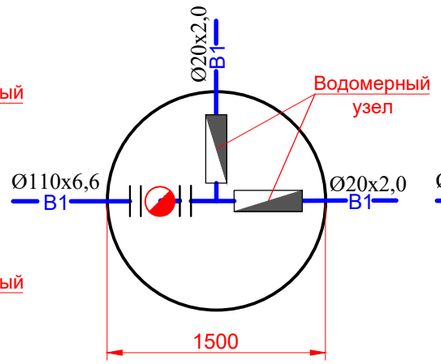

ВК31

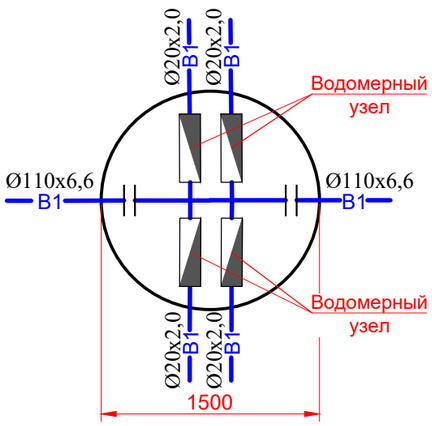

ВК32

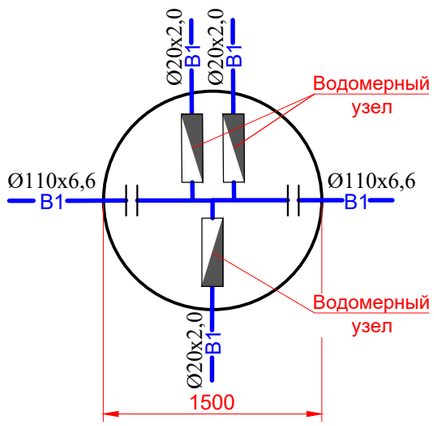

ВК33

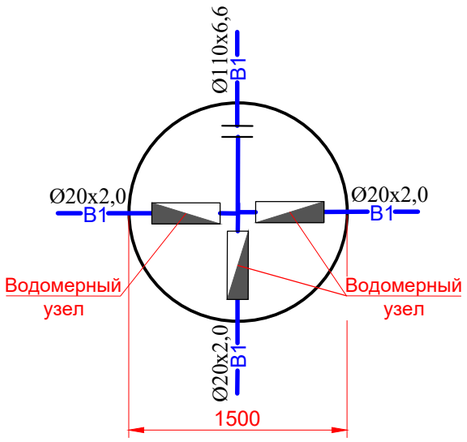

ВК34

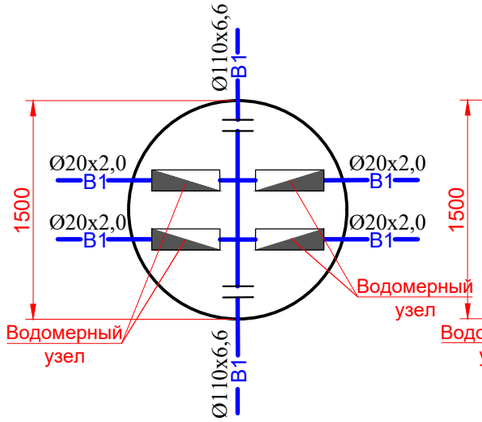

ВК35

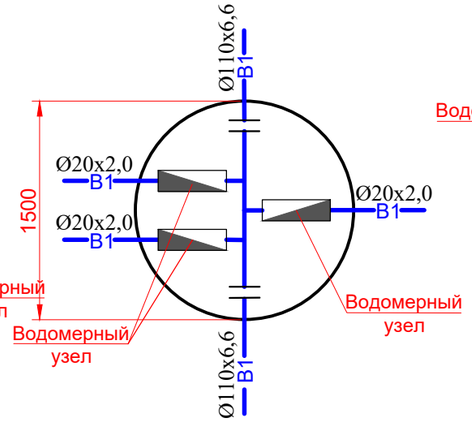

ВК36

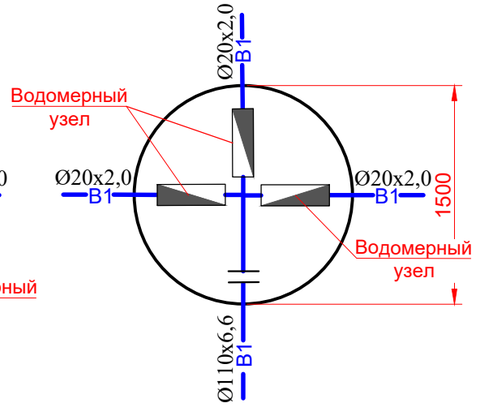

ПГ37

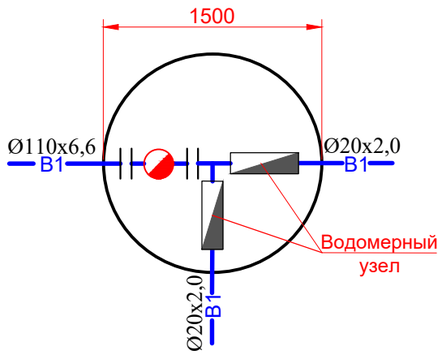

ВК38

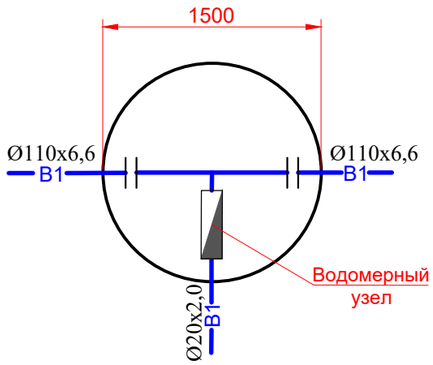

Типовой водомерный узел

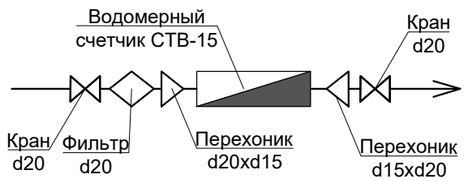

Изм.	Лист	№ документ	Подпись	Дата			
Испол.		Баджанов Д.		01.24	Заказ: НВК		
					"Строительство распределительных сетей водопровода и канализации мкр.Атырау Медеуского района г.Алматы"		
					Наружные сети водоснабжения и канализации	Стадия: РП	Лист: 39 / Листов:
					Деталировка колодцев В1 (Участок 1)	ТОО "Табыс Жоба" г.Тараз 2024г.	

Взам. инв.№

Подпись и дата

Инв.№ подл.

Деталировка колодцев В1

ВК39

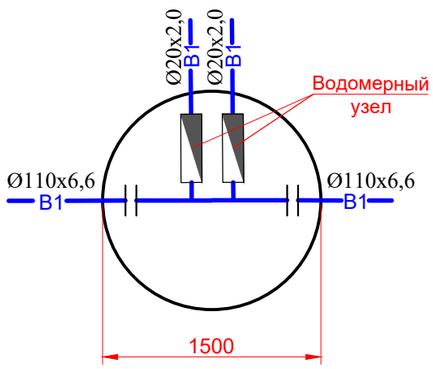

ПГ40

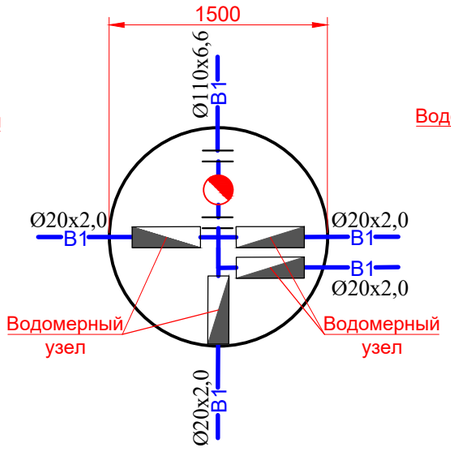

ПГ41

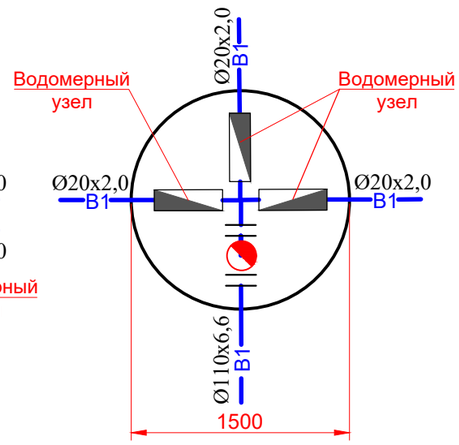

ВК42

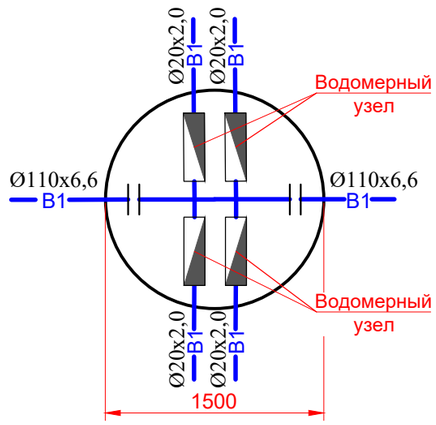

ВК43

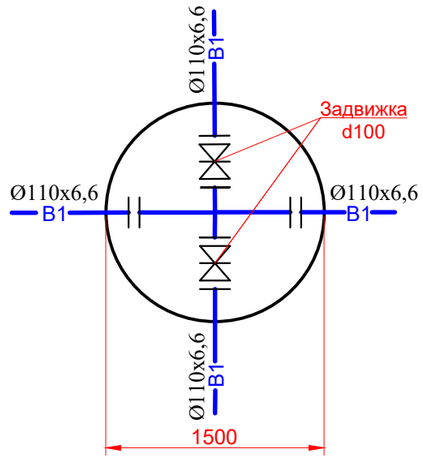

ВК44

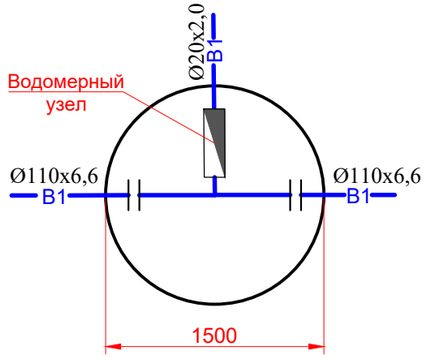

ПГ45

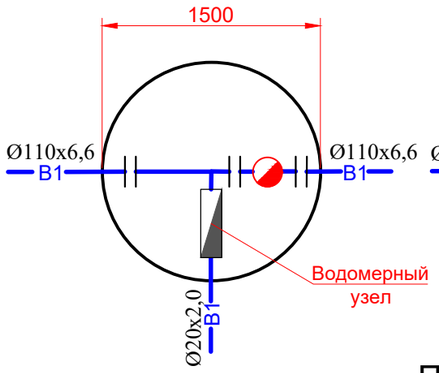

ПГ46

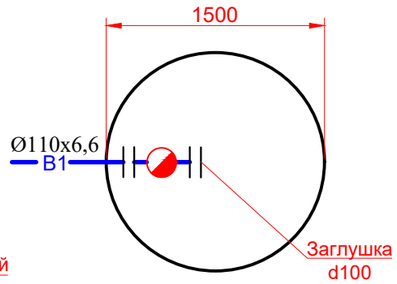

ВК47

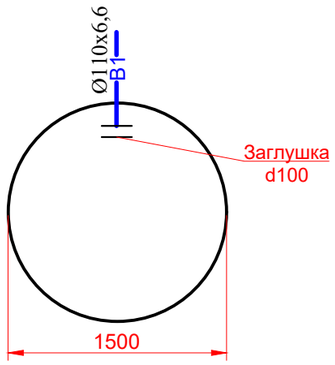

ВК48

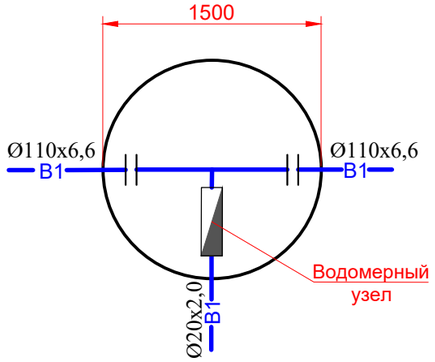

ПГ49

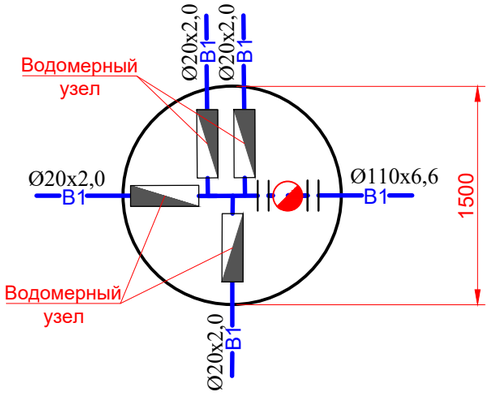

Типовой водомерный узел

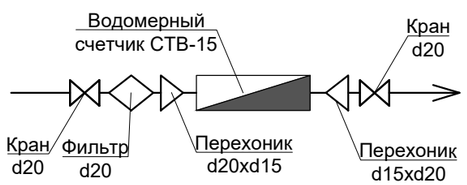

Взам. инв.№	
Подпись и дата	
Инв.№ подл.	

Изм.	Лист	№ документ	Подпись	Дата
Испол.		Баджанов Д.		01.24

Заказ: НВК

"Строительство распределительных сетей водопровода и канализации мкр.Атырау Медеуского района г.Алматы"

Наружные сети водоснабжения и канализации

Стадия	Лист	Листов
РП	40	

Деталировка колодцев В1 (Участок 1)

ТОО "Табыс Жоба" г.Тараз 2024г.

ВЕДОМОСТЬ ВОДОПРОВОДНЫХ КОЛОДЦЕВ В1

N п/п	Марка колодца по грунт. усл.	Диаметры трубопроводов		N схемы узла	Диаметр колодца Дк мм	Полная глубина колодца по профилю H,мм	Высота рабочей части H,мм	N строительно-монтажной схемы H,мм	Высота горловины с перекрытием $h_г$,мм	Объем бетона на упоры, м3	Расход материалов, серия 3.900-1-14 вып.1																							
											Днище		Рабочая часть								Плита перекрытия							Горловина						
		Ду	$d_у$								ПН-15	ПН-20	КС 10.6	КС 15.6	КС-20-6	КС 10.9	КС 15.9	КС 20.9	КС 15.9а	КС 20.9б	ПП 10-1	ПП 10-2	1ПП 15-1	1ПП 15-2	2ПП 15-1	2ПП 15-2	1ПП 20-1	КО-6	КС-7.3	Внутренняя гидроизоляция колодца H=1.5м	Тип люка	Гидроизоляция	Расход стали, кг на закладные детали	Стремянка
ВК1	В-2	160	160		2000	2150	1500		650		1			1			1							1				1			Т	13.18	40,58	С-2
ВК2	В-2	160	160		2000	2150	1500		650		1			1			1							1				1			Т	13.18	40,58	С-2
ВК3	В-2	160	160		2000	2150	1500		650		1			1			1							1				1			Т	13.18	40,58	С-2
ВК4	В-2	160	160		2000	2150	1500		650		1			1			1							1				1			Т	13.18	40,58	С-2
ПГ5	В-2	160	160		1500	2150	1500		650		1			1			1							1				1			Т	13.18	40,58	С-2
ВК6	В-2	160	160		1500	2150	1500		650		1			1			1							1				1			Т	13.18	40,58	С-2
ПГ7	В-2	160	160		1500	2150	1500		650		1			1			1							1				1			Т	13.18	40,58	С-2
ВК8	В-2	160	160		1500	2150	1500		650		1			1			1							1				1			Т	13.18	40,58	С-2
ПГ9	В-2	160	160		1500	2150	1500		650		1			1			1							1				1			Т	13.18	40,58	С-2
ВК10	В-2	160	160		1500	2150	1500		650		1			1			1							1				1			Т	13.18	40,58	С-2
ВК11	В-2	160	160		1500	2150	1500		650		1			1			1							1				1			Т	13.18	40,58	С-2
ПГ12	В-2	160	160		1500	2150	1500		650		1			1			1							1				1			Т	13.18	40,58	С-2
ПГ13	В-2	160	160		1500	2150	1500		650		1			1			1							1				1			Т	13.18	40,58	С-2
ВК14	В-2	160	160		1500	2150	1500		650		1			1			1							1				1			Т	13.18	40,58	С-2
ВК15	В-2	160	160		1500	2150	1500		650		1			1			1							1				1			Т	13.18	40,58	С-2
ВК16	В-2	160	160		1500	2150	1500		650		1			1			1							1				1			Т	13.18	40,58	С-2
ВК17	В-2	160	160		1500	2150	1500		650		1			1			1							1				1			Т	13.18	40,58	С-2
ПГ18	В-2	160	160		1500	2150	1500		650		1			1			1							1				1			Т	13.18	40,58	С-2
ВК19	В-2	160	160		1500	2150	1500		650		1			1			1							1				1			Т	13.18	40,58	С-2
ВК20	В-2	160	160		1500	2150	1500		650		1			1			1							1				1			Т	13.18	40,58	С-2
ВК21	В-2	160	160		1500	2150	1500		650		1			1			1							1				1			Т	13.18	40,58	С-2
ВК22	В-2	160	160		1500	2150	1500		650		1			1			1							1				1			Т	13.18	40,58	С-2
																																	892,76	

Взам. инв.№

Подпись и дата

Инв.№ подл.

Изм.	Лист	№ документ	Подпись	Дата
Разраб		Баджанов Д.		01.24

Заказ: НВК

"Строительство распределительных сетей водопровода и канализации мкр.Алатау Медеуского района г.Алматы"

Наружные сети водоснабжения и канализации

Стадия	Лист	Листов
РП	41	

Таблица колодцев В1

ТОО "Табыс Жоба" г.Тараз 2024г.

Формат А3

ВЕДОМОСТЬ ВОДОПРОВОДНЫХ КОЛОДЦЕВ В1

N п/п	Марка колодца по грунт. усл.	Диаметры трубопроводов		N схемы узла	Диаметр колодца Дк мм	Полная глубина колодца по профилю H,мм	Высота рабочей части H,мм	N строительно-монтажной схемы H,мм	Высота горловины с перекрытием $h_г$,мм	Объем бетона на упоры, м3	Расход материалов, серия 3.900-1-14 вып.1																							
											Днище		Рабочая часть								Плита перекрытия							Горловина						
		Ду	$d_у$								ПН-15	ПН-20	КС 10.6	КС 15.6	КС-20-6	КС 10.9	КС 15.9	КС 20.9	КС 15.9а	КС 20.9б	ПП 10-1	ПП 10-2	1ПП 15-1	1ПП 15-2	2ПП 15-1	2ПП 15-2	1ПП 20-1	КО-6	КС-7.3	Внутренняя гидроизоляция колодца H=1.5м	Тип люка	Гидроизоляция	Расход стали, кг на закладные детали	Стремянка
ПГ23	В-2	160	160		2000	2150	1500		650		1			1			1							1				1			Т	13.18	40,58	С-2
ВК24	В-2	160	160		2000	2150	1500		650		1			1			1							1				1			Т	13.18	40,58	С-2
ВК25	В-2	160	160		2000	2150	1500		650		1			1			1							1				1			Т	13.18	40,58	С-2
ПГ26	В-2	160	160		2000	2150	1500		650		1			1			1							1				1			Т	13.18	40,58	С-2
ВК27	В-2	160	160		1500	2150	1500		650		1			1			1							1				1			Т	13.18	40,58	С-2
ПГ28	В-2	160	160		1500	2150	1500		650		1			1			1							1				1			Т	13.18	40,58	С-2
ВК29	В-2	160	160		1500	2150	1500		650		1			1			1							1				1			Т	13.18	40,58	С-2
ПГ30	В-2	110	110		1500	2150	1500		650		1			1			1							1				1			Т	13.18	40,58	С-2
ВК31	В-2	110	110		1500	2150	1500		650		1			1			1							1				1			Т	13.18	40,58	С-2
ВК32	В-2	110	110		1500	2150	1500		650		1			1			1							1				1			Т	13.18	40,58	С-2
ВК33	В-2	110	110		1500	2150	1500		650		1			1			1							1				1			Т	13.18	40,58	С-2
ВК34	В-2	110	110		1500	2150	1500		650		1			1			1							1				1			Т	13.18	40,58	С-2
ВК35	В-2	110	110		1500	2150	1500		650		1			1			1							1				1			Т	13.18	40,58	С-2
ВК36	В-2	110	110		1500	2150	1500		650		1			1			1							1				1			Т	13.18	40,58	С-2
ПГ37	В-2	110	110		1500	2150	1500		650		1			1			1							1				1			Т	13.18	40,58	С-2
ВК38	В-2	110	110		1500	2150	1500		650		1			1			1							1				1			Т	13.18	40,58	С-2
ВК39	В-2	110	110		1500	2150	1500		650		1			1			1							1				1			Т	13.18	40,58	С-2
ПГ40	В-2	110	110		1500	2150	1500		650		1			1			1							1				1			Т	13.18	40,58	С-2
ПГ41	В-2	110	110		1500	2150	1500		650		1			1			1							1				1			Т	13.18	40,58	С-2
ВК42	В-2	110	110		1500	2150	1500		650		1			1			1							1				1			Т	13.18	40,58	С-2
ВК43	В-2	110	110		1500	2150	1500		650		1			1			1							1				1			Т	13.18	40,58	С-2
ВК44	В-2	110	110		1500	2150	1500		650		1			1			1							1				1			Т	13.18	40,58	С-2
ПГ45	В-2	110	110		1500	2150	1500		650		1			1			1							1				1			Т	13.18	40,58	С-2
ПГ46	В-2	110	110		1500	2150	1500		650		1			1			1							1				1			Т	13.18	40,58	С-2
ВК47	В-2	110	110		1500	2150	1500		650		1			1			1							1				1			Т	13.18	40,58	С-2
ВК48	В-2	110	110		1500	2150	1500		650		1			1			1							1				1			Т	13.18	40,58	С-2
ПГ49	В-2	110	110		1500	2150	1500		650		1			1			1							1				1			Т	13.18	40,58	С-2
																																	1095,66	

Взам. инв.№

Подпись и дата

Инв.№ подл.

Формат А3

Таблица канализационных колодцев К1

№колодца по плану	Марка колодца по грунтовым условиям	Марка колодца	Полная глубина колодца по профилю Нм	Диаметр колодца Дк мм	Глубина лотка hл мм	Высота рабоч части колодца Нр мм	Высота горловины hгор мм	Расход материалов																														
								Днище				Рабочая часть					Плита перекрытия																					
									Сборные железобетонные элементы серия 3.900-3 выпуск 7																		Горловина											
								Всего объема м3	КЦД-10	КЦД-15	КЦД-20	КЦ10-6	КЦ10-9	КЦ15-6	КЦ15-9	КЦ20-6	КЦ20-9	КЦП1-10-1	КЦП1-10	КЦП1-15	КЦП1-15	КЦП3-15	КЦП3-15	КЦП1-20	КЦП1-20	КЦП3-20	КЦП1-20	КЦО-1	КЦО-2	КЦО-3	КЦО-4	КЦ-7-3	КЦ10-3	КЦ10-6	Расход стали, кг на закладные детали	Кирпич кладка ряды	тип люка	Стремянка	Гидроизоляция
КК1	II	КСЛ-2	1500	1500	200	900	600	0.88		1					1					1								1				1			37,56	0.03	Т	С-1	+
КК2	II	КСЛ-2	1400	1500	200	900	500	0.88		1					1					1								1				1			37,56	0.03	Т	С-1	+
КК3	II	КСЛ-2	1900	1500	200	1200	700	0.88		1				2						1								1				1			54,09	0.03	Т	С-2	+
КК4	II	КСЛ-2	1850	1500	200	1200	650	0.88		1				2						1								1				1			54,09	0.03	Т	С-3	+
КК5	II	КСЛ-2	2500	1500	200	1800	700	0.88		1					2					1								1				1			53,94	0.03	Т	С-3	+
КК6	II	КСП-2	3300	1500	200	2700	600	0.88		1					3					1								1				1			70,02	0.03	Т	С-5	+
КК7	II	КСЛ-2	1700	1500	200	900	800	0.88		1					1					1								1				1			37,56	0.03	Т	С-5	+
КК8	II	КСЛ-2	3100	1500	200	2400	700	0.88		1				1	2					1								1				1			70,02	0.03	Т	С-5	+
КК9	II	КСУ-2	2250	1500	200	1500	750	0.88		1				1	1					1								1				1			53,94	0.03	Т	С-5	+
КК10	II	КСЛ-2	2450	1500	200	1800	650	0.88		1					2					1								1				1			53,94	0.03	Т	С-5	+
КК11	II	КСЛ-2	1600	1500	200	900	700	0.88		1					1					1								1				1			37,56	0.03	Т	С-1	+
КК12	II	КСУ-2	3150	1500	200	2400	750	0.88		1				1	2					1								1				1			70,02	0.03	Т	С-1	+
КК13	II	КСЛ-2	1500	1500	200	900	600	0.88		1					1					1								1				1			37,56	0.03	Т	С-3	+
КК14	II	КСЛ-2	1500	1500	200	900	600	0.88		1					1					1								1				1			37,56	0.03	Т	С-5	+
КК15	II	КСУ-2	2000	1500	200	1200	800	0.88		1				2						1								1				1			54,09	0.03	Т	С-1	+
КК16	II	КСП-2	2000	1500	200	1200	800	0.88		1				2						1								1				1			54,09	0.03	Т	С-1	+
КК17	II	КСП-2	1500	1500	200	900	600	0.88		1					1					1								1				1			37,56	0.03	Т	С-1	+
КК18	II	КСЛ-2	2000	1500	200	1200	800	0.88		1				2						1								1				1			54,09	0.03	Т	С-5	+
КК19	II	КСЛ-2	1550	1500	200	900	650	0.88		1					1					1								1				1			37,56	0.03	Т	С-1	+
КК20	II	КСУ-2	1600	1500	200	900	700	0.88		1					1					1								1				1			37,56	0.03	Т	С-1	+
КК21	II	КСЛ-2	2550	1500	200	1800	750	0.88		1					2					1								1				1			53,94	0.03	Т	С-3	+
КК22	II	КСЛ-2	1500	1500	200	900	600	0.88		1					1					1								1				1			37,56	0.03	Т	С-5	+
КК23	II	КСУ-2	2950	1500	200	2100	850	0.88		1				2	1					1								1				1			70,02	0.03	Т	С-1	+
КК24	II	КСП-2	1900	1500	200	1200	700	0.88		1				2						1								1				1			54,09	0.03	Т	С-1	+
КК25	II	КСП-2	1750	1500	200	900	850	0.88		1					1					1								1				1			37,56	0.03	Т	С-1	+
КК26	II	КСУ-2	1500	1500	200	900	600	0.88		1					1					1								1				1			37,56	0.03	Т	С-5	+
КК27	II	КСЛ-2	2250	1500	200	1500	750	0.88		1				1	1					1								1				1			53,94	0.03	Т	С-1	+
КК28	II	КСЛ-2	2150	1500	200	1500	650	0.88		1				1	1					1								1				1			53,94	0.03	Т	С-1	+
КК29	II	КСУ-2	2100	1500	200	1500	600	0.88		1				1	1					1								1				1			53,94	0.03	Т	С-3	+
КК30	II	КСЛ-2	1900	1500	200	1200	700	0.88		1				2						1								1				1			54,09	0.03	Т	С-5	+
КК31	II	КСУ-2	2250	1500	200	1500	750	0.88		1				1	1					1								1				1			53,94	0.03	Т	С-1	+
КК32	II	КСЛ-2	2050	1500	200	1200	850	0.88		1				2						1								1				1			54,09	0.03	Т	С-1	+
КК33	II	КСЛ-2	2550	1500	200	1800	750	0.88		1					2					1								1				1			53,94	0.03	Т	С-1	+
КК34	II	КСЛ-2	1550	1500	200	900	650	0.88		1					1					1								1				1			37,56	0.03	Т	С-1	+
КК35	II	КСЛ-2	2750	1500	200	2100	650	0.88		1				2	1					1								1				1			70,02	0.03	Т	С-1	+
																																			1756,56				

Изм.	Лист	№ документ	Подпись	Дата				
					Заказ:			НВК
					"Строительство распределительных сетей водопровода и канализации мкр.Алатау Медеуского района г.Алматы"			
Разраб		Баджанов Д.		01.24	Наружные сети водоснабжения и канализации	Стадия	Лист	Листов
						РП	43	
					Таблица колодцев К1	ТОО "Табыс Жоба" г.Тараз 2024г.		

Формат А3

Таблица канализационных колодцев К1

№колодца по плану	Марка колодца по грунтовым условиям	Марка колодца	Полная глубина колодца по профилю Нм	Диаметр колодца Дк мм	Глубина лотка hл мм	Высота рабоч части колодца Нр мм	Высота горловины hгор мм	Расход материалов																														
								Днище				Рабочая часть					Плита перекрытия																					
									Сборные железобетонные элементы серия 3.900-3 выпуск 7																			Горловина										
								Всего объема м3	КЦД-10	КЦД-15	КЦД-20	КЦ10-6	КЦ10-9	КЦ15-6	КЦ15-9	КЦ20-6	КЦ20-9	КЦП1-10-1	КЦП1-10	КЦП1-15	КЦП1-15	КЦП3-15	КЦП3-15	КЦП1-20	КЦП1-20	КЦП3-20	КЦП1-20	КЦО-1	КЦО-2	КЦО-3	КЦО-4	КЦ-7-3	КЦ10-3	КЦ10-6	Расход стали, кг на закладные детали	Кирпич кладка ряды	тип люка	Стремянка	Гидроизоляция
КК36	II	КСЛ-2	1950	1500	200	1200	750	0.88		1				2						1								1				1			54,09	0.03	Т	С-1	+
КК37	II	КСЛ-2	1900	1500	200	1200	700	0.88		1				2						1								1				1			54,09	0.03	Т	С-1	+
КК38	II	КСЛ-2	2150	1500	200	1500	650	0.88		1				1	1					1								1				1			53,94	0.03	Т	С-2	+
КК39	II	КСЛ-2	1900	1500	200	1200	700	0.88		1				2						1								1				1			54,09	0.03	Т	С-3	+
КК40	II	КСЛ-2	1900	1500	200	1200	700	0.88		1				2						1								1				1			54,09	0.03	Т	С-3	+
КК41	II	КСП-2	2050	1500	200	1500	550	0.88		1				1	1					1								1				1			53,94	0.03	Т	С-5	+
КК42	II	КСЛ-2	2500	1500	200	1800	700	0.88		1					2					1								1				1			53,94	0.03	Т	С-5	+
КК43	II	КСЛ-2	1700	1500	200	900	800	0.88		1					1					1								1				1			37,56	0.03	Т	С-5	+
КК44	II	КСП-2	2850	1500	200	2100	750	0.88		1				2	1					1								1				1			70,02	0.03	Т	С-5	+
КК45	II	КСЛ-2	2950	1500	200	2100	850	0.88		1				2	1					1								1				1			70,02	0.03	Т	С-5	+
КК46	II	КСЛ-2	2000	1500	200	1200	800	0.88		1				2						1								1				1			54,09	0.03	Т	С-1	+
КК47	II	КСЛ-2	1800	1500	200	1200	600	0.88		1				2						1								1				1			54,09	0.03	Т	С-1	+
КК48	II	КСЛ-2	2450	1500	200	1800	650	0.88		1					2					1								1				1			53,94	0.03	Т	С-3	+
КК49	II	КСЛ-2	1750	1500	200	1200	550	0.88		1				2						1								1				1			54,09	0.03	Т	С-5	+
КК50	II	КСП-2	2500	1500	200	1800	700	0.88		1					2					1								1				1			53,94	0.03	Т	С-1	+
КК51	II	КСЛ-2	1500	1500	200	900	600	0.88		1					1					1								1				1			37,56	0.03	Т	С-1	+
КК52	II	КСЛ-2	2100	1500	200	1500	600	0.88		1				1	1					1								1				1			53,94	0.03	Т	С-1	+
КК53	II	КСЛ-2	2400	1500	200	1800	600	0.88		1					2					1								1				1			53,94	0.03	Т	С-5	+
КК54	II	КСЛ-2	2050	1500	200	1500	550	0.88		1				1	1					1								1				1			53,94	0.03	Т	С-1	+
КК55	II	КСЛ-2	3350	1500	200	2700	650	0.88		1					3					1								1				1			70,02	0.03	Т	С-1	+
КК56	II	КСЛ-2	1850	1500	200	1200	650	0.88		1				2						1								1				1			54,09	0.03	Т	С-3	+
КК57	II	КСЛ-2	1500	1500	200	900	600	0.88		1					1					1								1				1			37,56	0.03	Т	С-5	+
КК58	II	КСЛ-2	3100	1500	200	2400	700	0.88		1				1	2					1								1				1			70,02	0.03	Т	С-1	+
КК59	II	КСЛ-2	1850	1500	200	1200	750	0.88		1				2						1								1				1			54,09	0.03	Т	С-1	+
КК60	II	КСЛ-2	3250	1500	200	2700	550	0.88		1					3					1								1				1			70,02	0.03	Т	С-1	+
КК61	II	КСЛ-2	2350	1500	200	1800	550	0.88		1					2					1								1				1			53,94	0.03	Т	С-5	+
КК62	II	КСЛ-2	2100	1500	200	1500	600	0.88		1				1	1					1								1				1			53,94	0.03	Т	С-1	+
КК63	II	КСЛ-2	2100	1500	200	1500	600	0.88		1				1	1					1								1				1			53,94	0.03	Т	С-1	+
КК64	II	КСЛ-2	1750	1500	200	900	850	0.88		1					1					1								1				1			37,56	0.03	Т	С-3	+
КК65	II	КСЛ-2	1850	1500	200	1200	650	0.88		1				2						1								1				1			54,09	0.03	Т	С-5	+
КК66	II	КСЛ-2	3300	1500	200	2700	600	0.88		1					3					1								1				1			70,02	0.03	Т	С-1	+
КК67	II	КСЛ-2	1850	1500	200	1200	650	0.88		1				2						1								1				1			54,09	0.03	Т	С-1	+
КК68	II	КСЛ-2	1650	1500	200	900	750	0.88		1					1					1								1				1			37,56	0.03	Т	С-1	+
КК69	II	КСЛ-2	1500	1500	200	900	600	0.88		1					1					1								1				1			37,56	0.03	Т	С-1	+
КК70	II	КСЛ-2	2450	1500	200	1800	650	0.88		1					2					1								1				1			53,94	0.03	Т	С-1	+
КК71	II	КСЛ-2	2850	1500	200	2100	750	0.88		1				2	1					1								1				1			70,02	0.03	Т	С-5	+
КК72	II	КСУ-2	2550	1500	200	1800	750	0.88		1					2					1								1				1			53,94	0.03	Т	С-1	+
КК73	II	КСЛ-2	2200	1500	200	1500	700	0.88		1				1	1					1								1				1			53,94	0.03	Т	С-1	+
КК74	II	КСЛ-2	1400	1500	200	900	500	0.88		1					1					1								1				1			37,56	0.03	Т	С-1	+
КК75	II	КСЛ-2	1600	1500	200	900	600	0.88		1					1					1								1				1			37,56	0.03	Т	С-1	+
КК76	II	КСЛ-2	1750	1500	200	900	850	0.88		1					1					1								1				1			37,56	0.03	Т	С-1	+
КК77	II	КСЛ-2	1500	1500	200	900	600	0.88		1					1					1								1				1			37,56	0.03	Т	С-1	+
КК78	II	КСЛ-2	2750	1500	200	2100	650	0.88		1				2	1					1								1				1			70,02	0.03	Т	С-1	+
																																			2285,91				

Таблица канализационных колодцев К1

№колодца по плану	Марка колодца по грунтовым условиям	Марка колодца	Полная глубина колодца по профилю Нм	Диаметр колодца Дк мм	Глубина лотка hл мм	Высота рабоч части колодца Нр мм	Высота горловины hгор мм	Расход материалов																														
									Днище			Рабочая часть						Плита перекрытия																				
																		Сборные железобетонные элементы серия 3.900-3 выпуск 7											Горловина									
								Всего объема м3	КЦД-10	КЦД-15	КЦД-20	КЦ10-6	КЦ10-9	КЦ15-6	КЦ15-9	КЦ20-6	КЦ20-9	КЦП1-10-1	КЦП1-10	КЦП1-15	КЦП1-15	КЦП3-15	КЦП3-15	КЦП1-20	КЦП1-20	КЦП3-20	КЦП1-20	КЦО-1	КЦО-2	КЦО-3	КЦО-4	КЦ-7-3	КЦ10-3	КЦ10-6	Расход стали, кг на закладные детали	Кирпич кладка ряды	тип люка	Стремянка	Гидроизоляция
КК79	II	КСЛ-2	1500	1500	200	900	600	0.88		1					1					1								1				1			37,56	0.03	Т	С-1	+
КК80	II	КСЛ-2	2500	1500	200	1800	700	0.88		1					2					1								1				1			53,94	0.03	Т	С-1	+
КК81	II	КСЛ-2	2550	1500	200	1800	750	0.88		1					2					1								1				1			53,94	0.03	Т	С-2	+
КК82	II	КСЛ-2	1650	1500	200	900	750	0.88		1					1					1								1				1			37,56	0.03	Т	С-3	+
КК83	II	КСЛ-2	1500	1500	200	900	600	0.88		1					1					1								1				1			37,56	0.03	Т	С-3	+
КК84	II	КСЛ-2	1200	1500	200	600	600	0.88		1				1						1								1				1			37,56	0.03	Т	С-5	+
КК85	II	КСУ-2	2150	1500	200	1500	650	0.88		1				1	1					1								1				1			53,94	0.03	Т	С-5	+
КК86	II	КСЛ-2	2000	1500	200	1200	800	0.88		1				2						1								1				1			54,09	0.03	Т	С-5	+
КК87	II	КСЛ-2	2000	1500	200	1200	800	0.88		1				2						1								1				1			54,09	0.03	Т	С-5	+
КК88	II	КСЛ-2	1900	1500	200	1200	700	0.88		1				2						1								1				1			54,09	0.03	Т	С-5	+
КК89	II	КСЛ-2	2200	1500	200	1500	700	0.88		1				1	1					1								1				1			53,94	0.03	Т	С-1	+
КК90	II	КСЛ-2	900	1500	200	900	-	0.88		1					1					1								1				1			37,56	0.03	Т	С-1	+
КК91	II	КСЛ-2	1400	1500	200	600	800	0.88		1				1						1								1				1			37,56	0.03	Т	С-3	+
КК92	II	КСЛ-2	1500	1500	200	900	600	0.88		1					1					1								1				1			37,56	0.03	Т	С-5	+
КК93	II	КСЛ-2	1850	1500	200	1200	650	0.88		1				2						1								1				1			54,09	0.03	Т	С-1	+
КК94	II	КСЛ-2	3650	1500	200	2700	950	0.88		1					3					1								1				1			70,02	0.03	Т	С-1	+
КК95	II	КСЛ-2	2900	1500	200	2100	800	0.88		1				2	1					1								1				1			70,02	0.03	Т	С-1	+
КК96	II	КСЛ-2	3150	1500	200	2400	750	0.88		1				1	2					1								1				1			70,02	0.03	Т	С-5	+
КК97	II	КСЛ-2	2550	1500	200	1800	750	0.88		1					2					1								1				1			53,94	0.03	Т	С-1	+
КК98	II	КСЛ-2	2400	1500	200	1800	600	0.88		1					2					1								1				1			53,94	0.03	Т	С-1	+
КК99	II	КСЛ-2	2950	1500	200	2100	850	0.88		1				2	1					1								1				1			70,02	0.03	Т	С-3	+
КК100	II	КСУ-2	3500	1500	200	2700	800	0.88		1					3					1								1				1			70,02	0.03	Т	С-5	+
КК101	II	КСЛ-2	2900	1500	200	2100	800	0.88		1				2	1					1								1				1			70,02	0.03	Т	С-1	+
КК102	II	КСЛ-2	3500	1500	200	2700	800	0.88		1					3					1								1				1			70,02	0.03	Т	С-1	+
КК103	II	КСЛ-2	3000	1500	200	2400	600	0.88		1				1	2					1								1				1			70,02	0.03	Т	С-1	+
КК104	II	КСЛ-2	2300	1500	200	1800	500	0.88		1					2					1								1				1			53,94	0.03	Т	С-5	+
КК105	II	КСЛ-2	3150	1500	200	2400	750	0.88		1				1	2					1								1				1			70,02	0.03	Т	С-1	+
КК106	II	КСЛ-2	2600	1500	200	1800	800	0.88		1					2					1								1				1			53,94	0.03	Т	С-1	+
КК107	II	КСЛ-2	2500	1500	200	1800	700	0.88		1					2					1								1				1			53,94	0.03	Т	С-3	+
КК108	II	КСЛ-2	2700	1500	200	1800	900	0.88		1					2					1								1				1			53,94	0.03	Т	С-5	+
КК109	II	КСЛ-2	2300	1500	200	1800	500	0.88		1					2					1								1				1			53,94	0.03	Т	С-1	+
КК110	II	КСП-2	2150	1500	200	1500	650	0.88		1				1	1					1								1				1			53,94	0.03	Т	С-1	+
КК111	II	КСЛ-2	2250	1500	200	1500	750	0.88		1				1	1					1								1				1			53,94	0.03	Т	С-1	+
КК112	II	КСУ-2	2200	1500	200	1500	700	0.88		1				1	1					1								1				1			53,94	0.03	Т	С-1	+
КК113	II	КСЛ-2	1750	1500	200	900	850	0.88		1					1					1								1				1			37,56	0.03	Т	С-1	+
КК114	II	КСЛ-2	1500	1500	200	900	600	0.88		1					1					1								1				1			37,56	0.03	Т	С-5	+
КК115	II	КСЛ-2	1900	1500	200	1200	700	0.88		1				2						1								1				1			54,09	0.03	Т	С-1	+
КК116	II	КСЛ-2	2950	1500	200	2100	850	0.88		1				2	1					1								1				1			70,02	0.03	Т	С-1	+
КК117	II	КСЛ-2	2600	1500	200	1800	800	0.88		1					2					1								1				1			53,94	0.03	Т	С-1	+
КК118	II	КСЛ-2	2850	1500	200	2100	750	0.88		1				2	1					1								1				1			70,02	0.03	Т	С-5	+
КК119	II	КСЛ-2	2200	1500	200	1800	400	0.88		1					2					1								1				1			53,94	0.03	Т	С-1	+
КК120	II	КСП-2	2650	1500	200	2100	550	0.88		1				2	1					1								1				1			70,02	0.03	Т	С-1	+
КК121	II	КСУ-2	2600	1500	200	2100	500	0.88		1				2	1					1								1				1			70,02	0.03	Т	С-1	+

Таблица канализационных колодцев К1

№колодца по плану	Марка колодца по грунтовым условиям	Марка колодца	Полная глубина колодца по профилю Нм	Диаметр колодца Дк мм	Глубина лотка hл мм	Высота рабоч части колодца Нр мм	Высота горловины hгор мм	Расход материалов																														
									Днище			Рабочая часть						Плита перекрытия																				
																		Сборные железобетонные элементы серия 3.900-3 выпуск 7											Горловина										
								Всего объема м3	КЦД-10	КЦД-15	КЦД-20	КЦ10-6	КЦ10-9	КЦ15-6	КЦ15-9	КЦ20-6	КЦ20-9	КЦП1-10-1	КЦП1-10	КЦП1-15	КЦП1-15	КЦП3-15	КЦП3-15	КЦП1-20	КЦП1-20	КЦП3-20	КЦП1-20	КЦО-1	КЦО-2	КЦО-3	КЦО-4	КЦ-7-3	КЦ10-3	КЦ10-6	Расход стали, кг на закладные детали	Кирпич кладка ряды	тип люка	Стремянка	Гидроизоляция
КК122	II	КСЛ-2	3500	1500	200	2700	800	0.88		1					3					1								1				1			70,02	0.03	Т	С-1	+
КК123	II	КСЛ-2	1000	1500	200	900	-	0.88		1					1					1								1				1			37,56	0.03	Т	С-1	+
КК124	II	КСЛ-2	1400	1500	200	900	500	0.88		1					1					1								1				1			37,56	0.03	Т	С-2	+
КК125	II	КСЛ-2	1450	1500	200	900	550	0.88		1					1					1								1				1			37,56	0.03	Т	С-3	+
КК126	II	КСЛ-2	1450	1500	200	900	550	0.88		1					1					1								1				1			37,56	0.03	Т	С-3	+
КК127	II	КСЛ-2	1250	1500	200	600	650	0.88		1				1						1								1				1			37,56	0.03	Т	С-5	+
																																			257,52				

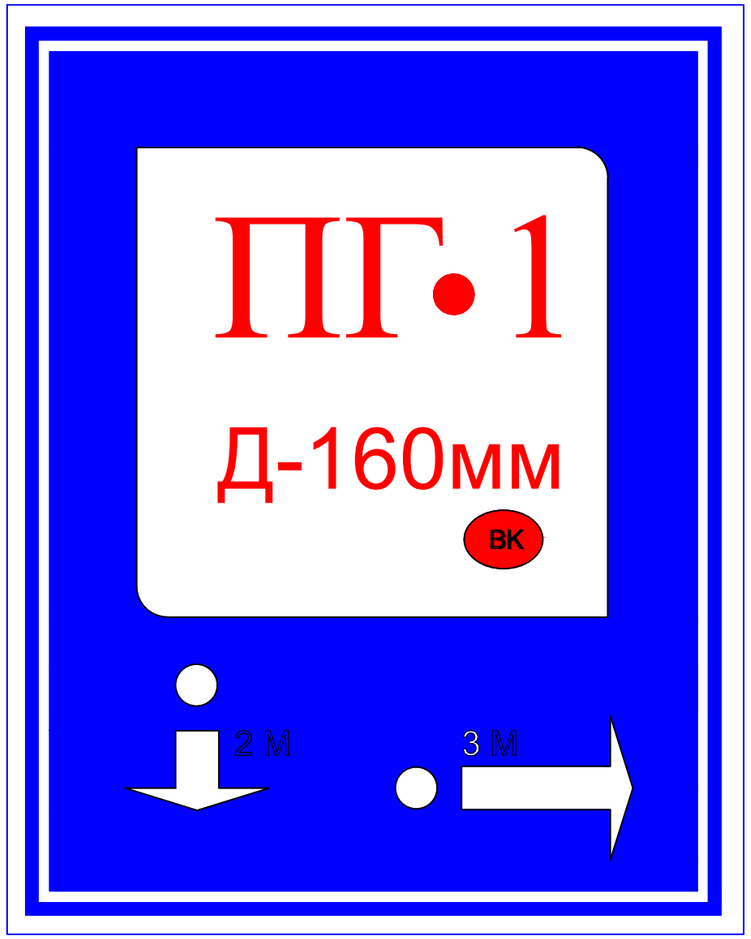

Пожарный указатель изготовить из листовой стали толщ.-2мм
Окрасить только ФЛУОРЕСЦЕНТНЫМИ красками,
цвет красок см. Условные обозначения.

Условные обозначения

- Белая флуоресцентная краска
- Синяя флуоресцентная краска
- Красная флуоресцентная краска
- 2 М — Указатель расстояния до пожарного гидранта
- ВК — Кольцевые сети
- ВТ — Тупиковые сети

					Заказ:			НВК
Изм.	Лист	№ документ	Подпись	Дата	"Строительство распределительных сетей водопровода и канализации мкр.Алатау Медеуского района г.Алматы"			
Испол.		Баджанов Д.		01.24	Наружные сети водоснабжения и канализации	Стадия	Лист	Листов
						РП	47	
					Указатель пожарного гидранта	ТОО "Табыс Жоба" г.Тараз 2024г.		

????. ???.№	
??????? ? ????	
???.№ ????.	

Формат А3

Позиция	Наименование и техническая характеристика		Тип, марка, обозначение документа, опросного листа	Единица измерения		Завод-изготовителя	Цена единицы оборудования, тыс.тенге	Количество	Масса единицы, кг
				Наимено-вание	Код				
	Водопровод хоз-питьевой В1								
1	Трубы полиэтиленовые напорные ПЭ100 SDR17S8 тип " питьевая"	d160x9,5	ГОСТ 18599-01	пм				3650	
2	Трубы полиэтиленовые напорные ПЭ100 SDR17S8 тип " питьевая"	d110x6,6	ГОСТ 18599-01	пм				980	
3	Трубы полиэтиленовые напорные ПЭ80 SDR9S4 тип " питьевая"	d20x2,3	ГОСТ 18599-01	пм				900	
4	Трубы стальные с усил. антикор изоляцией (для фасон. частей)	d159x3,0	ГОСТ 10704-91	пм				40	
5	Трубы стальные с усил. антикор изоляцией (для фасон. частей)	d108x3,0	ГОСТ 10704-91	пм				65	
6	Трубы стальные с усил. антикор изоляцией (для фасон. частей)	d20x1,6	ГОСТ 10704-91	пм				40	
7	Задвижка с обрезиненным клином T.i.S. A021 DN150	dy=150	ТОО ЭНКО	шт				20	
8	Задвижка с обрезиненным клином T.i.S. A021 DN100	dy=100	ТОО ЭНКО	шт				11	
9	Кран шаровый муфтовый (для спуска воды)	dy=40	ТОО ЭНКО	шт				5	
10	Кран шаровый муфтовый (для выпуска воздуха)	dy=25	ТОО ЭНКО	шт				5	
11	Фланцы приварные	d150	ТОО ЭНКО	шт				140	
12	Фланцы приварные	d100	ТОО ЭНКО	шт				82	
13	Переходник полиэтилен/сталь	d150	ТОО ЭНКО	шт				68	
14	Переходник полиэтилен/сталь	d100	ТОО ЭНКО	шт				42	
15	Колодец водопроводный ж/б	d 2000	т.п. 901-09-11.84**	шт				4	
16	Колодец водопроводный ж/б	d 1500	т.п. 901-09-11.84**	шт				45	
17	Люк чугунный водопроводный " Т "	d 770	ГОСТ 3634-99	шт				49	
18	Пожарный гидрант подземный DN 150 Н-1500мм		ГОСТ 8220-85	шт	796			9	
19	Пожарный гидрант подземный DN 100 Н-1500мм		ГОСТ 8220-85	шт	796			7	
20	Указатель пожарного гидранта			шт	796			16	
21	Пожарная подставка ППДФ150, стальная фланцевая, двойная			шт	796			9	
22	Пожарная подставка ППДФ100, стальная фланцевая, двойная			шт	796			7	
23	Упор бетонный V=0,16м3 (для углов поворота)		серия 3.001.1-3	шт				5	
24	Гидравлическое испытания и дезинфекция трубопровода			пм				5530	

Взам. инв.№

Подпись и дата

Инв.№ подл.

Изм.	Лист	№ документ	Подпись	Дата
Разраб		Баджанов Д.		01.24

Заказ: НВК

"Строительство распределительных сетей водопровода и канализации мкр.Алатау Медеуского района г.Алматы"

Наружные сети водоснабжения и канализации

Стадия	Лист	Листов
РП	1	2

Спецификация оборудования

ТОО "Табыс Жоба" г.Тараз 2024г.

Позиция	Наименование и техническая характеристика	Тип, марка, обозначение документа, опросного листа	Единица измерения		Завод-изготовителя	Цена единицы оборудования, тыс.тенге	Количество	Масса единицы, кг
			Наимено-вание	Код				
25	Врезка в существующую сеть dy=160 в dy=500		шт				2	
26	Водомерный узел:		шт				68	
	объем на 1 водомерный узел							
а)	Кран шаровый муфтовый dy=20		шт				2	
б)	Переходник стальной dy=20 на dy=15		шт				2	
в)	Фильтр сетчатый dy=20		шт				1	
г)	Трубы стальные с усил. антикор изоляцией (для фасон. частей) d16x1,2	ГОСТ 10704-91	пм				0,3	
д)	Водомерный счетчик СТВ-15		шт				1	
	Канализация К1							
1	Трубы полиэтиленовые напорные ПЭ100 SDR17S8 d355x21,1	ГОСТ 18599-01	пм				1100	
2	Трубы полиэтиленовые напорные ПЭ100 SDR17S8 d315x18,7	ГОСТ 18599-01	пм				700	
3	Трубы полиэтиленовые напорные ПЭ100 SDR17S8 d250x14,8	ГОСТ 18599-01	пм				310	
4	Трубы полиэтиленовые напорные ПЭ100 SDR17S8 d200x11,9	ГОСТ 18599-01	пм				1300	
5	Трубы полиэтиленовые напорные ПЭ100 SDR17S8 d160x9,5	ГОСТ 18599-01	пм				1010	
6	Колодец канализационный ж/б d1500	т.п. 902-09-22.84	шт				127	
7	Люк чугунный канализационный " Т " d 700	ГОСТ 3634-89	шт				127	
8	Футляр трубы стальные с усил. антикор изоляцией (прокол) d500x5,0	ГОСТ 10704-91	пм				15	
9	Гидравлическое испытание трубопроводов		пм				4420	
10	Врезка в существующую сеть dy=355 в dy=800		шт				1	
11	Восстановление асфальтного покрытия		м2				16800	

Взам. инв.№

Подпись и дата

Инв.№ подл.

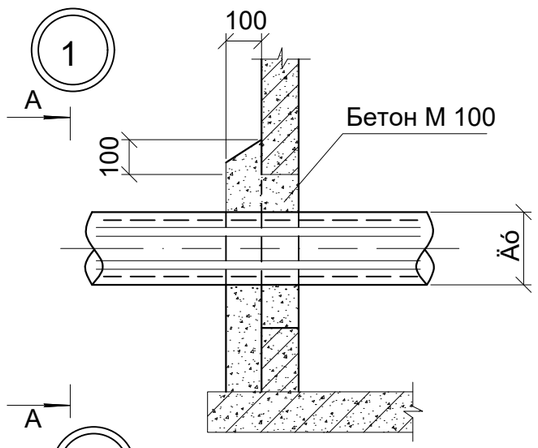

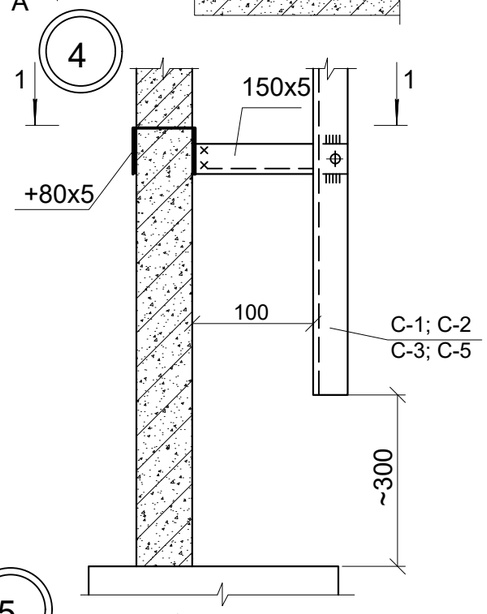

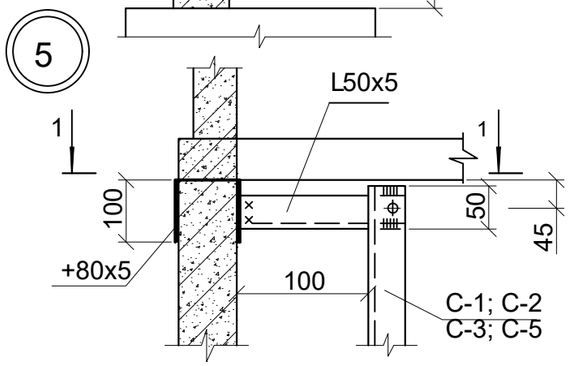

Разрез 1-1

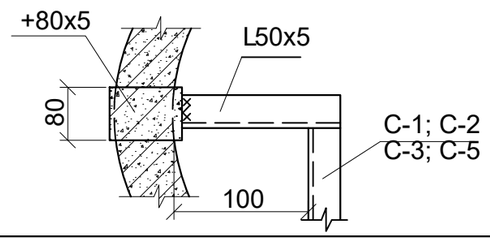

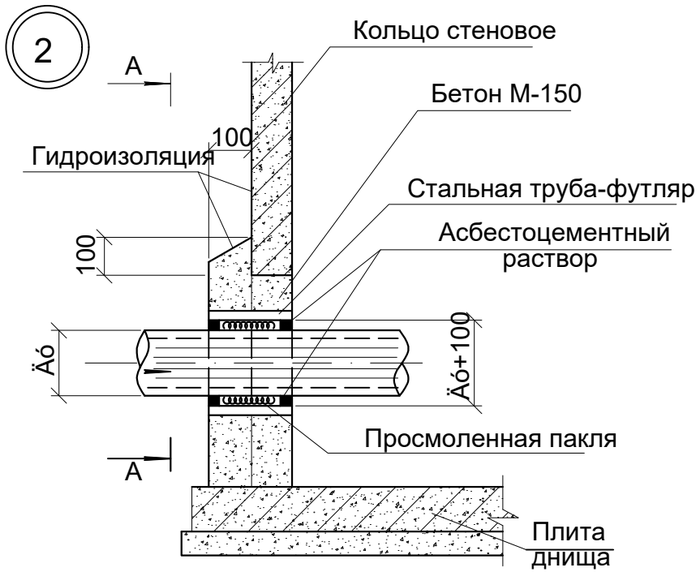

Вид по А-А

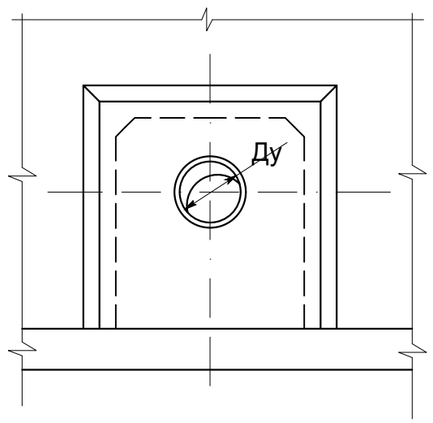

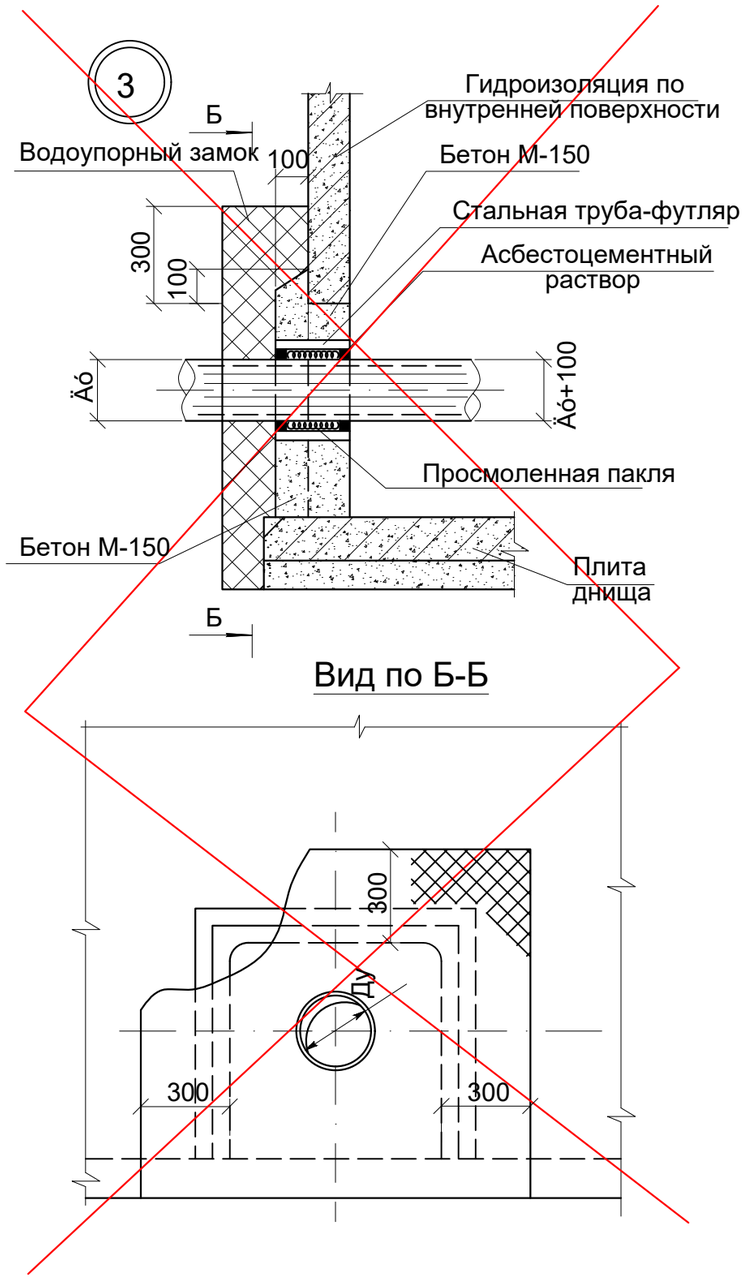

Вид по Б-Б

								ТПР 901-09-11.84		АС
Привязан:				Н. контр	Кузнецов			Колодцы водопроводные круглые из сборного железобетона для труб Ду=50-800 мм	стадия	лист	листов
				Провер	Брайнина				р.п.	2	
				Ст. инж	Петровкина						
Инженер	Баджанов Д.		01.24	ГИП	Кузнецов			Узлы 1 - 5	ЦНИИЭП инженерного оборудования г. Москва		
				Гл.конс.	Шапиро						
				Нач.отд	Красавин						

I - Горловина колодца для временной нагрузки 4,9 кПа (500 кгс/м^2)

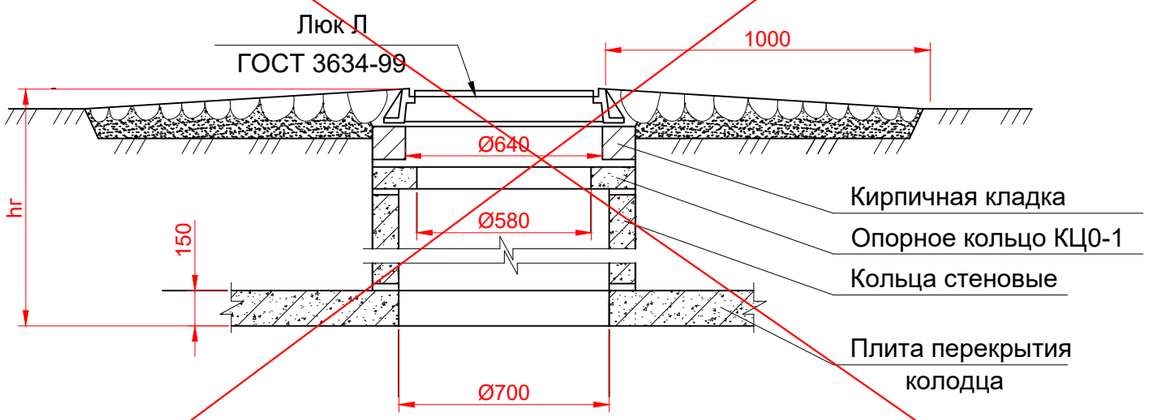

II Горловина колодца для временной нагрузки НК-30

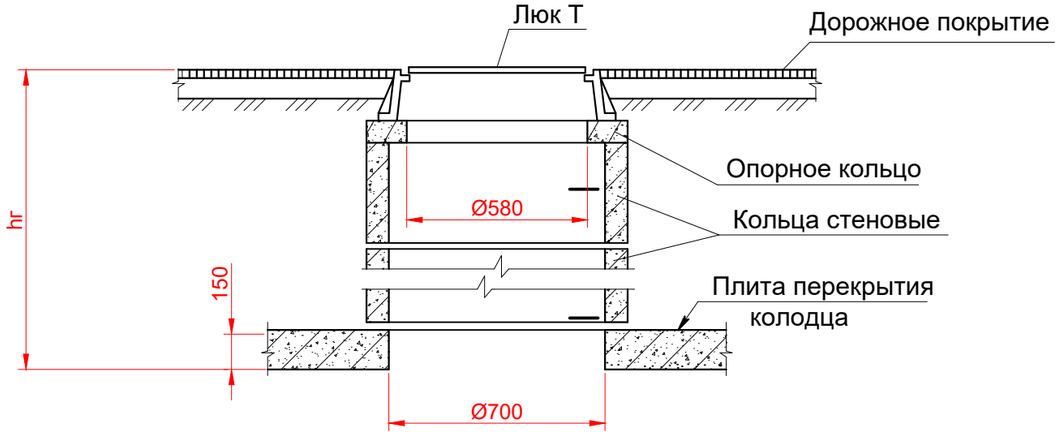

III Горловина колодца для временной нагрузки НК-80

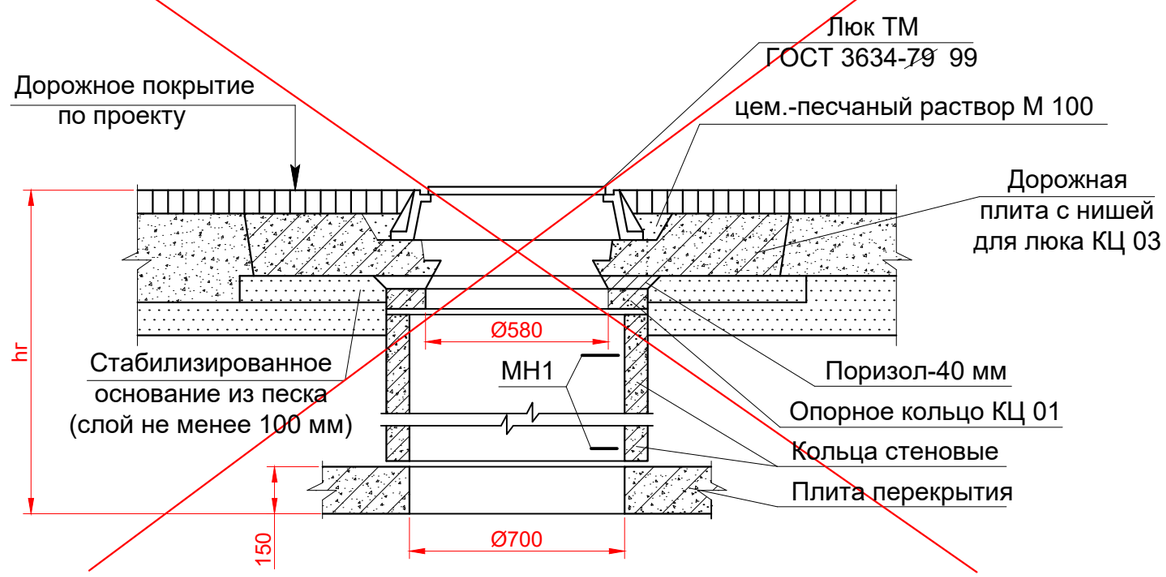

1. Высота горловин I типа при необходимости регулируется с помощью кирпичной кладки из кирпича М 100 на растворе М 50; II и III типов- с помощью опорных колец КЦ 01 или набетонки из бетона М 100.

2. Горловины I типа устраиваются для колодцев, расположенных вне проезжей части дорог;
II и III типа-для колодцев, расположенных на автомобильных дорогах городов и предприятий, на которых соответственно исключено или предусмотрено движение особо тяжелых автомашин.

Таблица стремянок

Марка	Обозначение	Наименование	Кол. шт.	Масса кг	Приме-чание
		Колодец Hр=1500			
С	-КЖИ.01	Стремянка С-1	1	13,84	
		Колодец Hр=1800			
С	-КЖИ.01-01	Стремянка С-2	1	17,08	
		Колодец Hр=2100			
С	-КЖИ.01-02	Стремянка С-3	1	20,30	
		Колодец Hр=2700			
С	-КЖИ.01-04	Стремянка С-5	1	26,74	

Привязан:

Инженер	Баджанов Д.		01.24

				ТПР 901-09-11.84		АС
Н. контр	Кузнецов			Колодцы водопроводные круглые из сборного железобетона для труб Ду=50-800 мм	стадия	лист	листов
Провер	Брайнина				р.п.	3	
Ст. инж	Петровкина						
ГИП	Кузнецов			Конструкция горловины d=700 мм	ЦНИИЭП инженерного оборудования г. Москва		
Гл.констр	Шапиро						
Нач.отд	Красавин						

Разрез 1-1

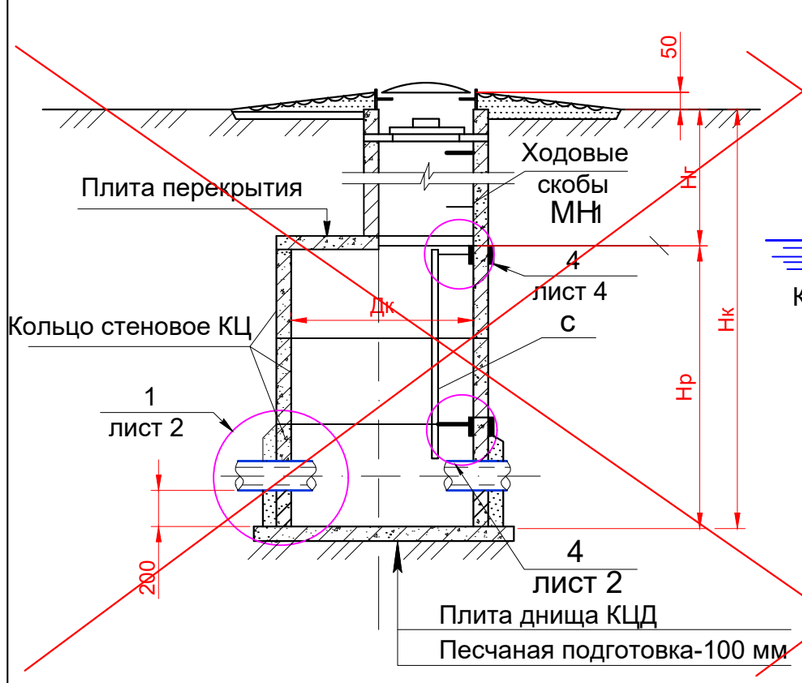

Разрез 2-2

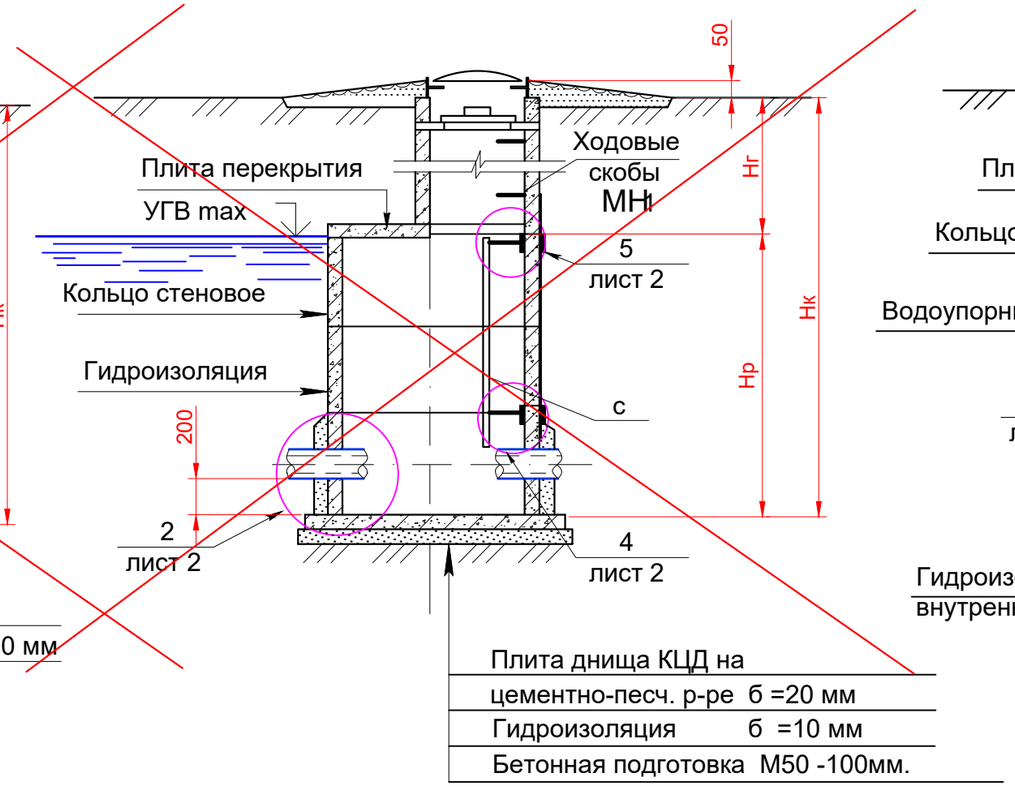

Разрез 3-3

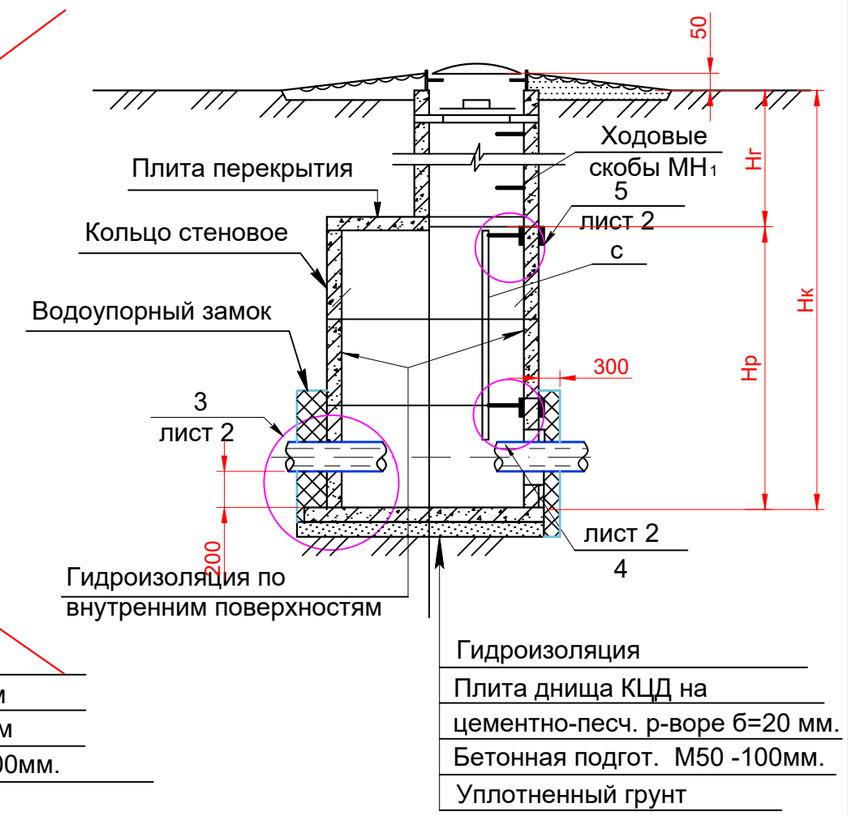

В-1 (для сухих грунтов)

План

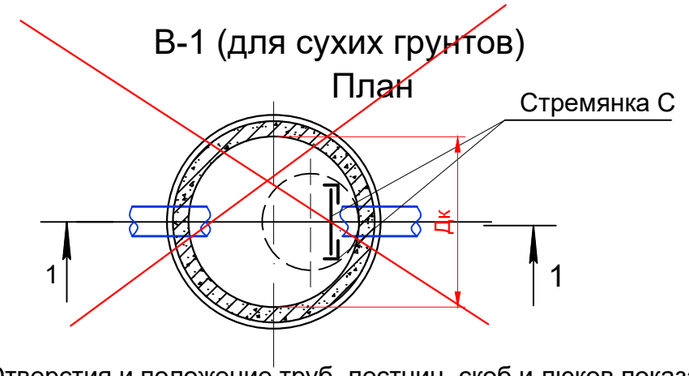

В-2 (при наличии грунтовых вод)

План

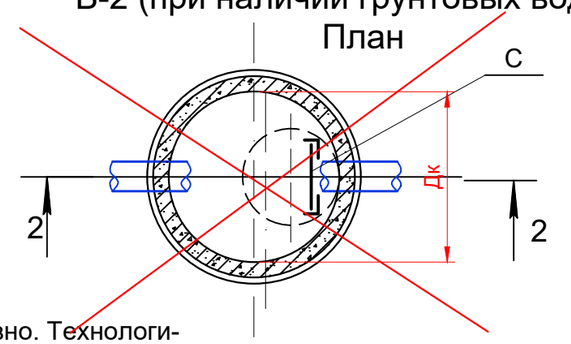

В-3 (для просадочных грунтов)

План

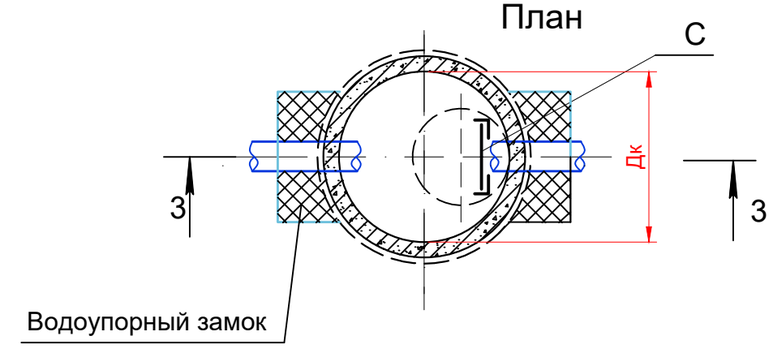

1. Отверстия и положение труб, лестниц, скоб и люков показано условно. Технологические монтажные схемы даны на листах НВ 4 : 9 и НВ 12 : 16. –
2. Все сборные ж.-б. элементы устанавливаются на цементно-песчаном растворе марки 100.
3. В основании колодца В-3 производится уплотнение грунта.
4. Основные положения по уплотнению и подготовке основания, а так же по устройству гидроизоляции и водоупорного замка приведены в пояснительной записке.

								ТПР 901-09-11.84			АС
Привязан:				Н. контр	Кузнецов			Колодцы водопроводные круглые из сборного железобетона для труб Ду=50-800 мм	стадия	лист	листов
				Провер	Брайнина				р.п.	4	
				Ст. инж	Петровкина						
Инженер	Баджанов Д.		01.24	ГИП	Кузнецов			Колодцы из сборного ж-бет В1,В2,В3 с плоским перекрытием Планы: Разрезы.	ЦНИИЭП инженерного оборудования г. Москва		
				Гл.констр	Шапиро						
				Нач.отд	Красавин						

Общий вид упора

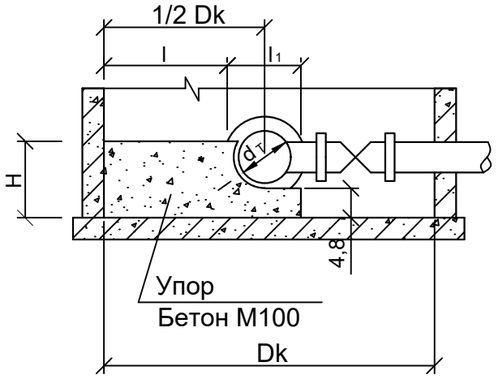

Таблица размеров и объемов упоров

Dk	d T	Размеры упоров для узлов У-3, У-5, У6Г, У-9, У-10Г, У-13, У-14Г					Объем бетона м3
		l	l1	H	h	Ширина упора	
1500	100	675	150	300	200	200	0,05
1500	150	650	200	350	200	250	0,08
1500	200	625	250	400	200	250	0,09
1500	250	600	300	600	350	300	0,16
1500	300	575	350	650	350	300	0,18
1500	350	550	400	700	350	300	0,20
1500	400	525	450	750	350	350	0,25
2000	150	900	200	350	200	250	0,10
2000	200	875	250	400	200	250	0,11
2000	250	850	300	600	350	300	0,21
2000	300	825	350	650	350	300	0,24
2000	350	800	400	700	350	300	0,25
2000	400	775	450	750	350	300	0,26
2000	500	725	550	850	350	350	0,37

Таблица горловин d =700 мм

Высота горловины hГ мм	Сборные железобетонные элементы серия 3.900-3, выпуск 7										Кирпичная кладка кирпич марки 100 на раств. марки 50 ряды(шт)
	Опорные кольца КЦО-1 Масса 1шт.-0,05т			Кольца стеновые КЦ-7-3 Масса 1шт.-0,1т			Кольца стеновые КЦ-7-9 Масса 1шт.-0,4т			Плита КЦО-3 Масса-2,1	
	Типы горловин										
	I	II	III	I	II	III	I	II	III	III	I
1	2	3	4	5	6	7	8	9	10	11	12
650	1	4	2	1						1	0
700-750	1	1	3	1	1					1	1-2
800-850	1	2-3	0-1	1	1	1				1	2-3
900-950	1	3-4	1-2	2	1	1				1	0
1000-1050	1	1	3	2	2	1				1	1-2
1100-1150	1	2-3	0-1	2	2	2				1	2-3
1200-1250	1	3-4	1-2		2	2	1			1	0
1300-1350	1	1	3			2	1	1		1	1-2
1400-1450	1	2-3	0-1				1	1	1	1	2-3
1500-1550	1	3-4	1-2	1			1	1	1	1	0
1600-1650	1	1	3	1	1		1	1	1	1	1-2
1700-1750	1	2-3	0-1	1	1	1	1	1	1	1	2-3
1800-1850	1	3-4	1-2	2	1	1	1	1	1	1	0
1900-1950	1	1	3	2	2	1	1	1	1	1	1-2
2000-2050	1	2-3	0-1	2	2	2	1	1	1	1	2-3
2100-2150	1	3-4	1-2		2	2	2	1	1	1	0
2200-2250	1	1	3			2	2	2	1	1	1-2
2300-2350	1	2-3	0-1				2	2	2	1	2-3
2400-2450	1	3-4	1-2	1			2	2	2	1	0
2500-2550	1	1	3	1	1		2	2	2	1	1-2
2600-2650	1	2-3	0-1	1	1	1	2	2	2	1	2-3
2700-2750	1	3-4	1-2	2	1	1	2	2	2	1	0
2800-2850	1		3	2	2	1	2	2	2	1	1-2
2900-2950	1	2-3	0-1	2	2	2	2	2	2	1	2-3
3000-3050	1	3-4	1-2		2	2	3	2	2	1	0
3100-3150	1	1	3			2	3	3	2	1	1-2
3200-3250	1	2-3	0-1				3	3	3	1	2-3
3300	1	1	2	1			3	3	3	1	0

ТПР 901-09-11.84 АС

Привязан:

Инженер Баджанов Д. 01.24

Н. контр	Кузнецов		
Провер	Брайнина		
Ст. инж	Петровкина		
ГИП	Кузнецов		
Гл.констр	Шапиро		
Нач.отд	Красавин		

Колодцы водопроводные круглые из сборного железобетона для труб Ду=50-800 мм

стадия	лист	листов
р.п.	5	

Бетонные упоры. Таблица горловин d=700 мм

ЦНИИЭП инженерного оборудования г. Москва

I - Горловина колодца для временной нагрузки 4,9 кПа (500 кгс/м^2)

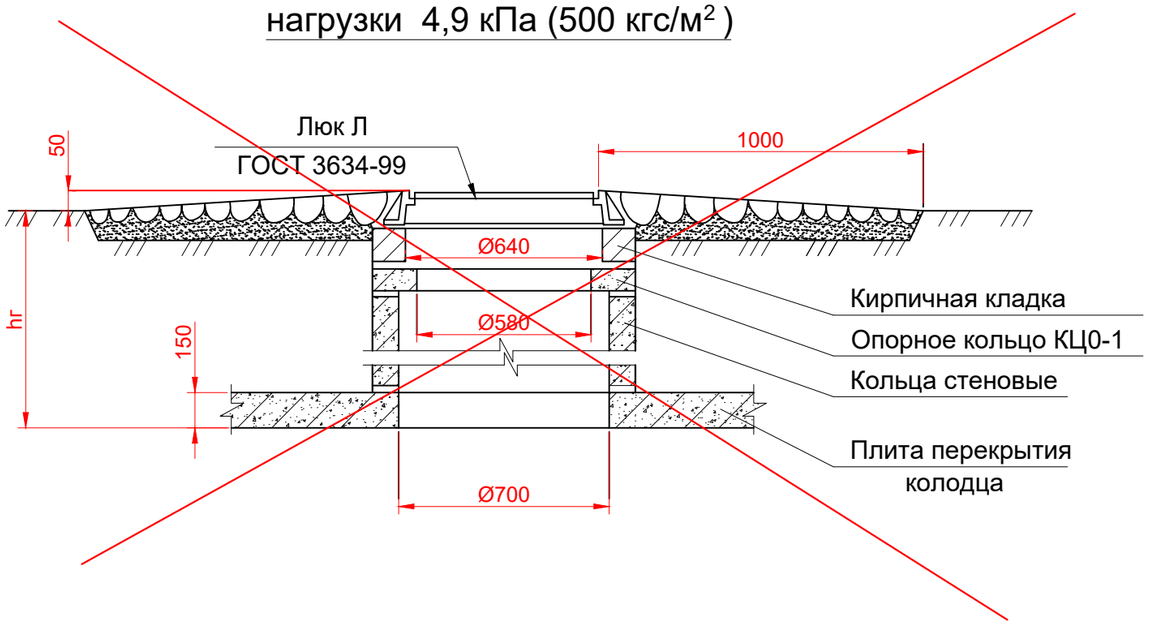

II -Горловина колодца для временной нагрузки НК-30

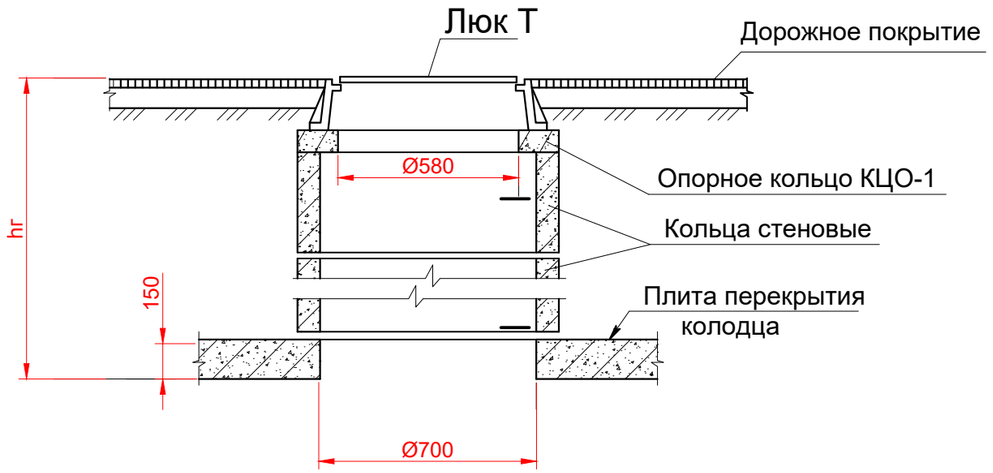

III - Горловина колодца для временной нагрузки Н-80

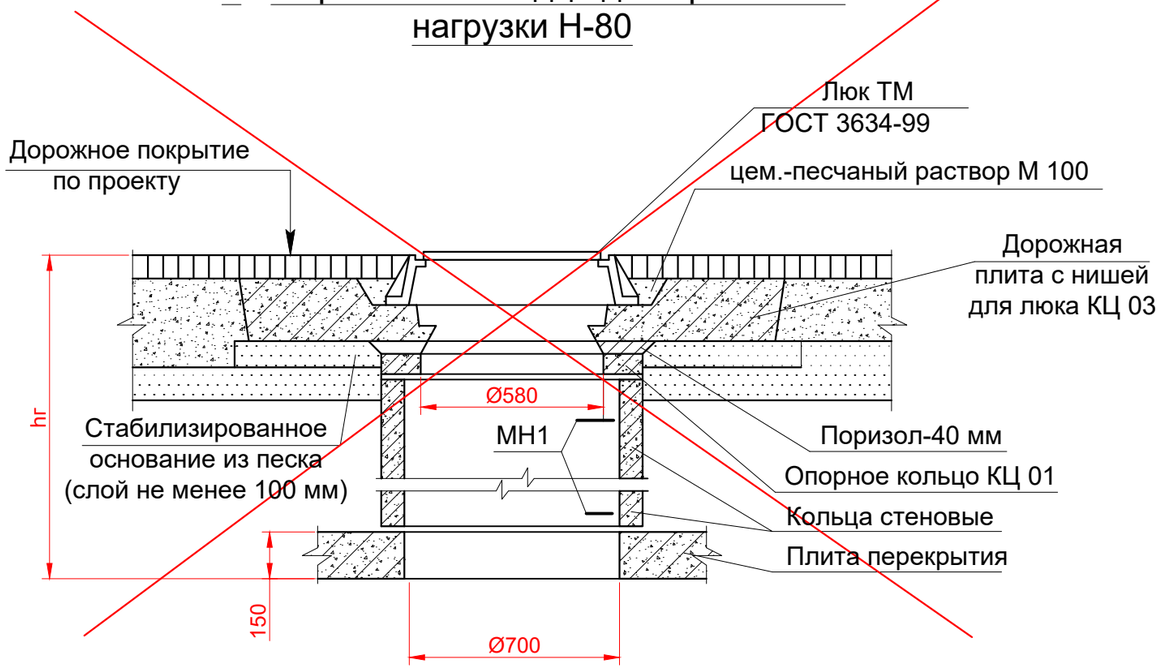

1. Высота горловин I типа при необходимости регулируется с помощью кирпичной кладки из кирпича М 100 на растворе М 50; II и III типов- с помощью опорных колец КЦ 01 или набетонки из бетона М 100.

2. Горловины I типа устраиваются для колодцев, расположенных вне проезжей части дорог;

II и III типа-для колодцев, расположенных на автомобильных дорогах городов и предприятий, на которых соответственно исключено или предусмотрено движение особо тяжелых автомашин.

Привязан:			
Инженер	Баджанов Д.		01.24

				ТПР 902-09-22.84			АС
Н. контр	Кузнецов			Колодцы канализационные круглые из сборного железобетона для труб Ду=150-1200 мм	стадия	лист	листов
Провер	Бабикова				р.п.	8	
Ст. инж	Певчева						
ГИП	Кузнецов			Конструкция горловины d=700 мм	ЦНИИЭП инженерного оборудования г. Москва		
Гл.констр	Шапиро						
Нач.отд	Красавин						

Колодец - I

Для непросадочных сухих грунтов

Разрез 1-1

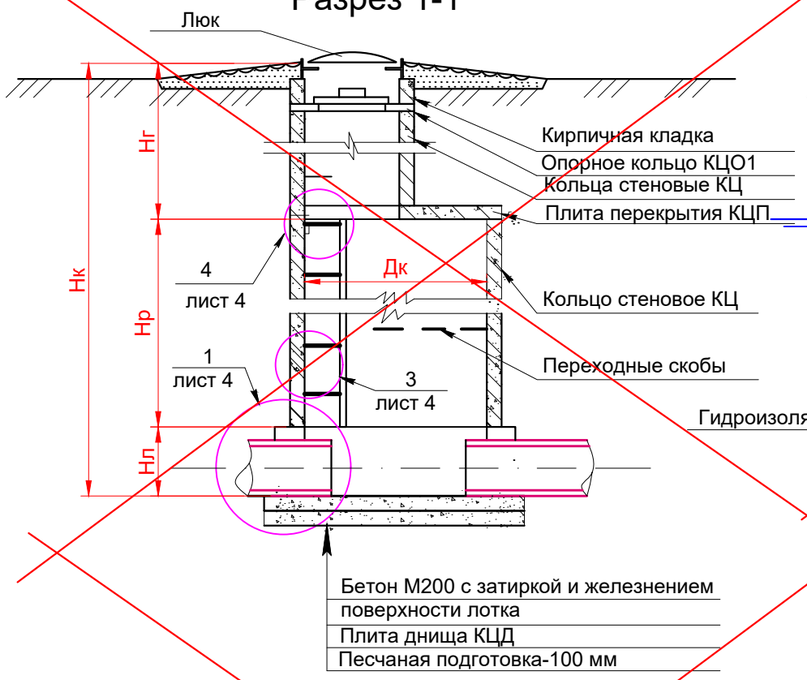

Колодец - II

Для мокрых грунтов

Разрез 1-1

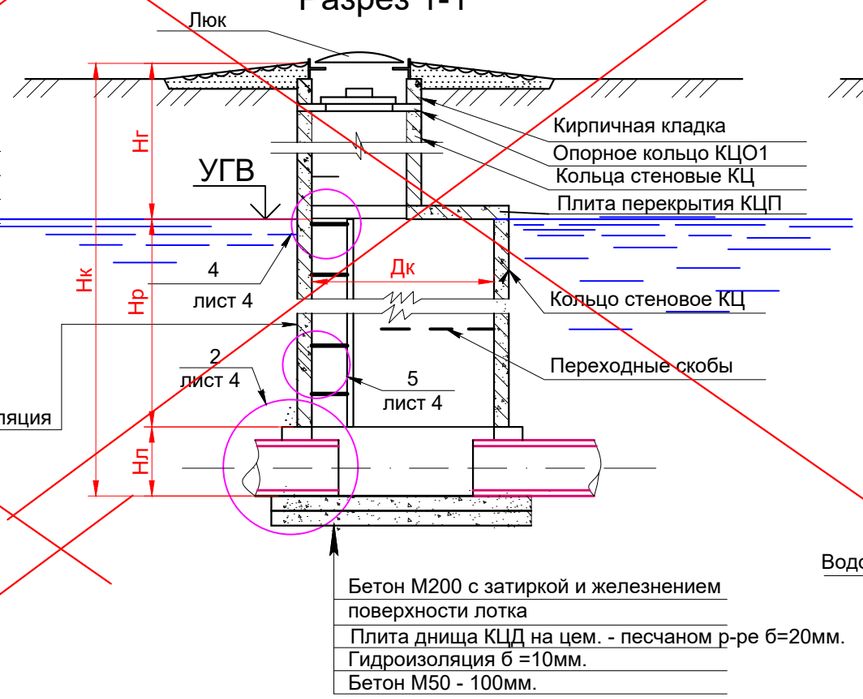

Колодец - III

Для просадочных грунтов

Разрез 2-2

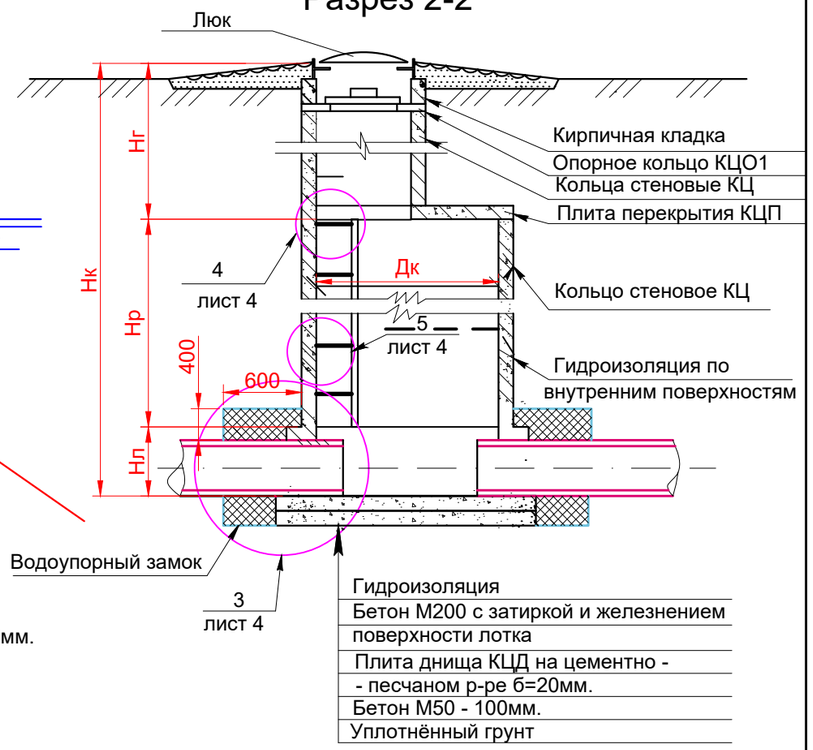

План колодца - I -II

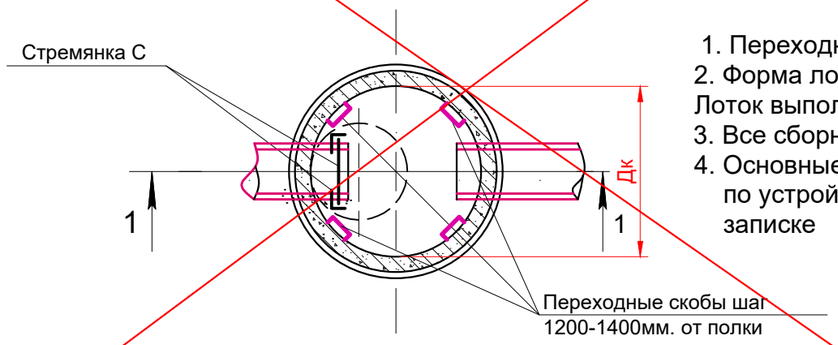

1. Переходные скобы устраиваются в колодцах на трубопроводах Ø600 - 1200мм.
2. Форма лотка, положение лотков, скоб и лестниц показано условно.
Лоток выполняеся по л. АС-3.
3. Все сборные элементы устанавливаются цементно-на песчаном растворе М100.
4. Основные положения по уплотнению и подготовке основания, а так же
по устройству гидроизоляции и водоупорного замка указаны в пояснительной
записке

План колодца - III

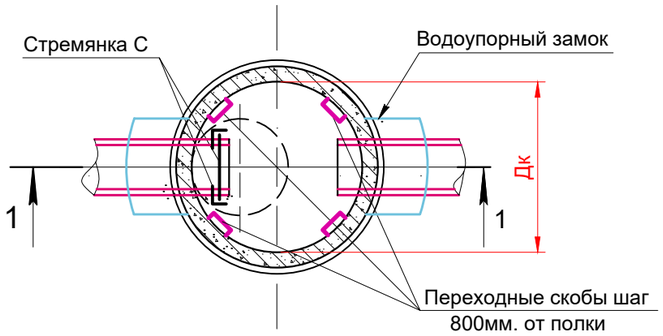

Привязан:			
Инженер	Баджанов Д.		01.24

Таблица стремянок

Марка	Обозначение	Наименование	Кол-во шт	Масса кг	Примечан.
	Колодец Нр=600				
С	902-09-22.84 - КЖ, С1	Стремянка С1	1	6.6	
	Колодец Нр=900				
С	902-09-22.84 - КЖ, С1-01	Стремянка С1	1	9.7	
	Колодец Нр=600				
С	902-09-22.84 - КЖ, С1-02	Стремянка С1	1	12.9	
	Колодец Нр=600				
С	902-09-22.84 - КЖ, С1-03	Стремянка С1	1	16.2	
	Колодец Нр=600				
С	902-09-22.84 - КЖ, С1-04	Стремянка С1	1	19.5	

				Т.П. 902- 09 - 22.84 - АС			
Н.контр.	Кузнецов			Колодцы канализационные круглые из сборного железобетона для труб Ду150 : 1200 мм	Стадия	Лист	Листов
Провер.	Бабикова				Р	1	
Ст.инж.	Певчева						
ГИП.	Кузнецов			Колодцы из сборного ж/б В1,В2,В3 с плоским перекрытием Планы: Разрезы.	ЦНИИЭП инженерного оборудования г. Москва		
Гл.конст.	Шапиро						
Нач.отд.	Красавин						