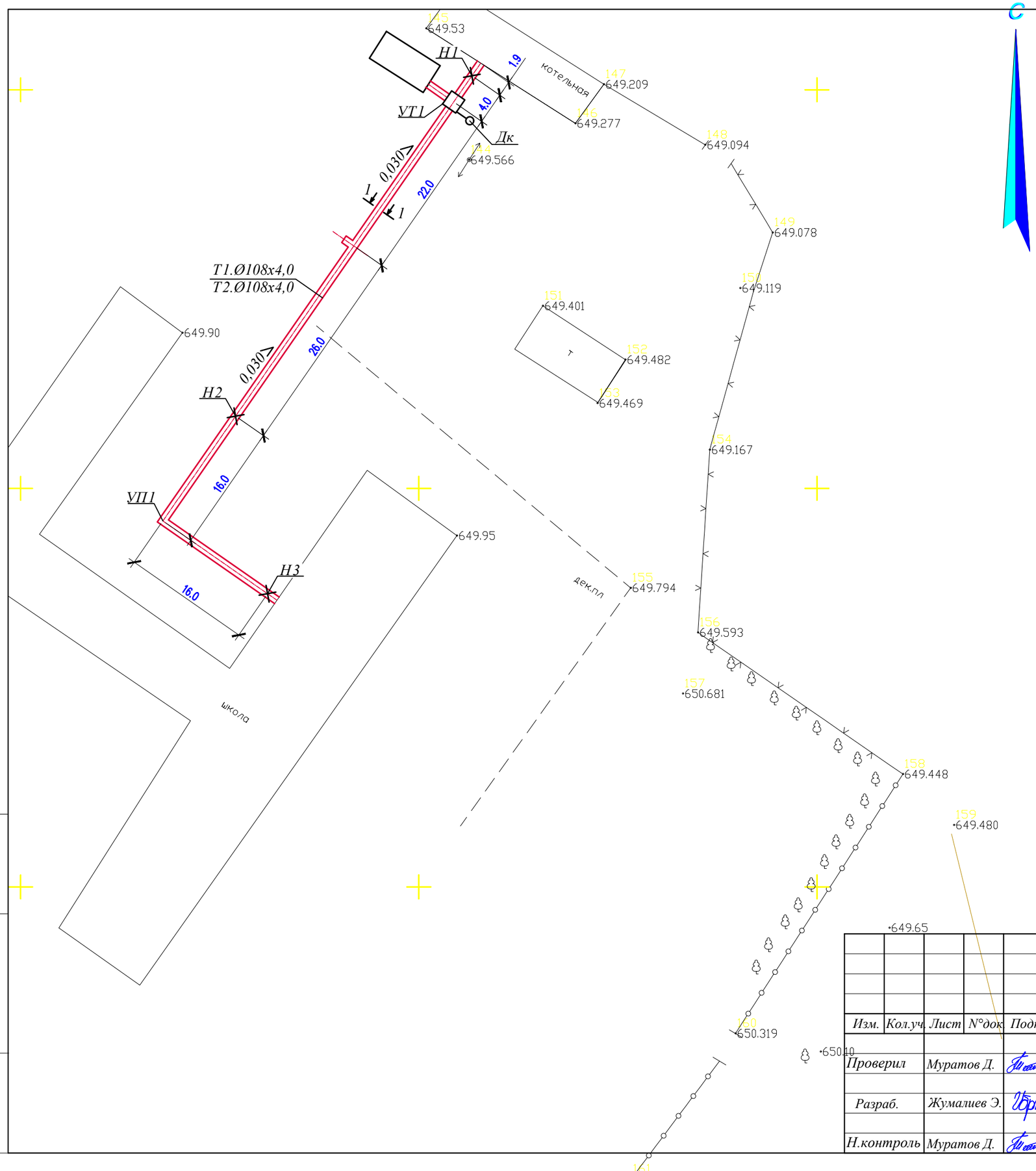

						11-2023-ТС
Изм.	Кол.уч.	Лист	N°док	Подпись	Дата	«Газификация котельной средней школы №3 села Кызылшаруа, Т.Рыскуловского района, Жамбылской области»
Проверил		Муратов Д.				Тепловые сети — Стадия: РП; Лист: 2; Листов:
Разраб.		Жумалиев Э.				Схема тепловых сетей М 1:500
Н.контроль		Муратов Д.				ТОО "СЭТпромтех" г. Шымкент-2023г.

Взаим.инв. №

Подп. и Дата

Инв. № подл.

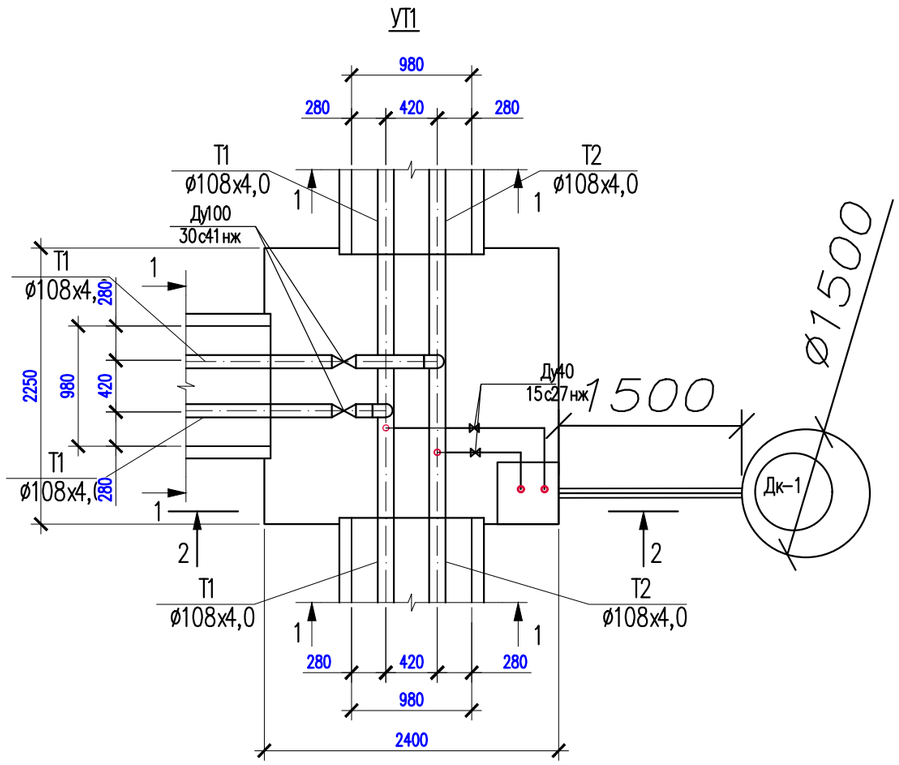

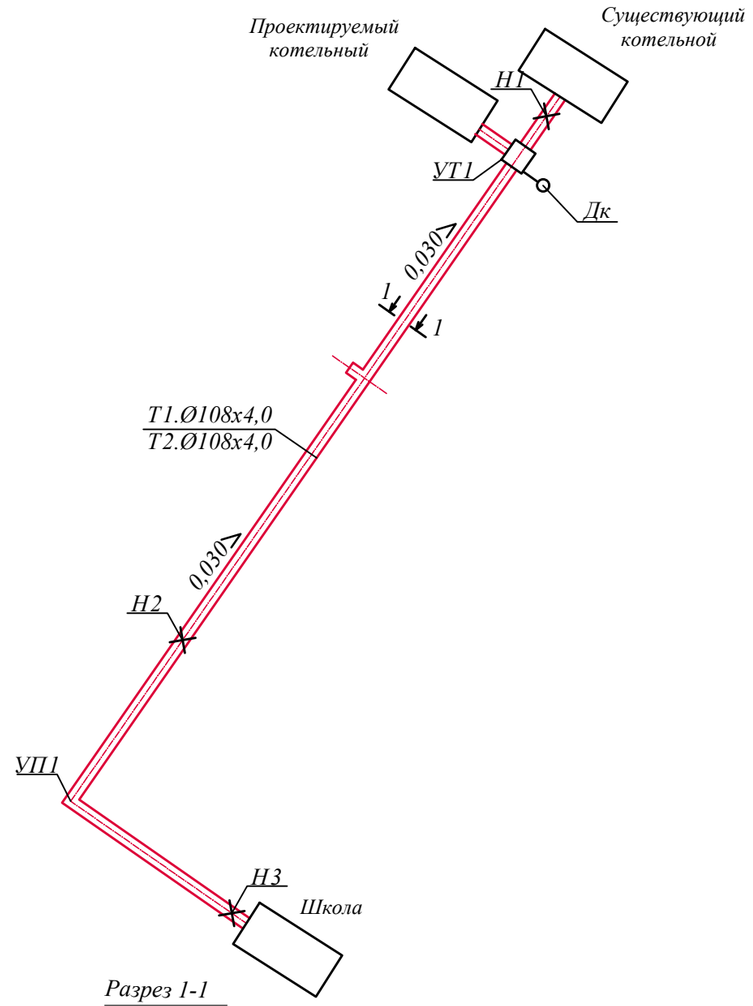

Разрез 1-1

М1:50

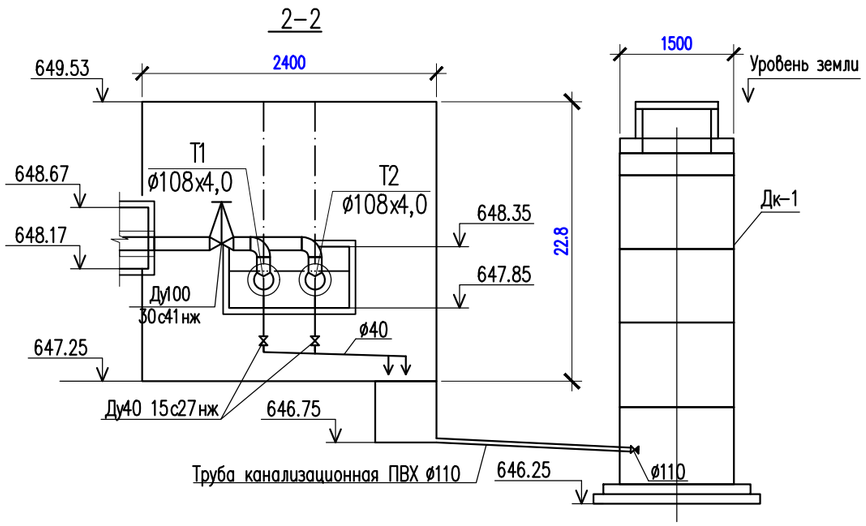

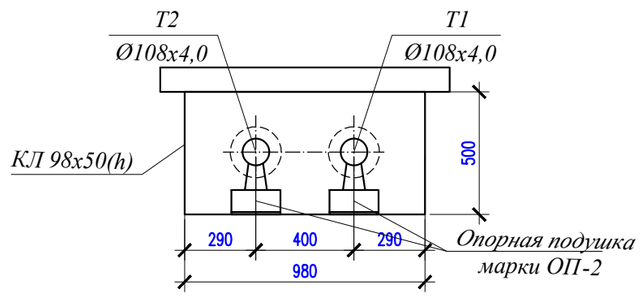

Ду трубы, мм	Тип подвижной опоры	Раст. м.
Ø108x4.0	ТС 623.000-06	4,0

Изм.	Кол.уч.	Лист	N°док	Подпись	Дата	11-2023-ТС
						«Газификация котельной средней школы №3 села Кызылшаруа, Т.Рыскуловского района, Жамбылской области»
Проверил		Муратов Д.				Тепловые сети — Стадия: РП; Лист: 3; Листов:
Разраб.		Жумалиев Э.				Схема тепловой сети, УТ1. разрезы 1-1, 2-2.
Н.контроль		Муратов Д.				ТОО "СЭТпромтех" г. Шымкент-2023г.