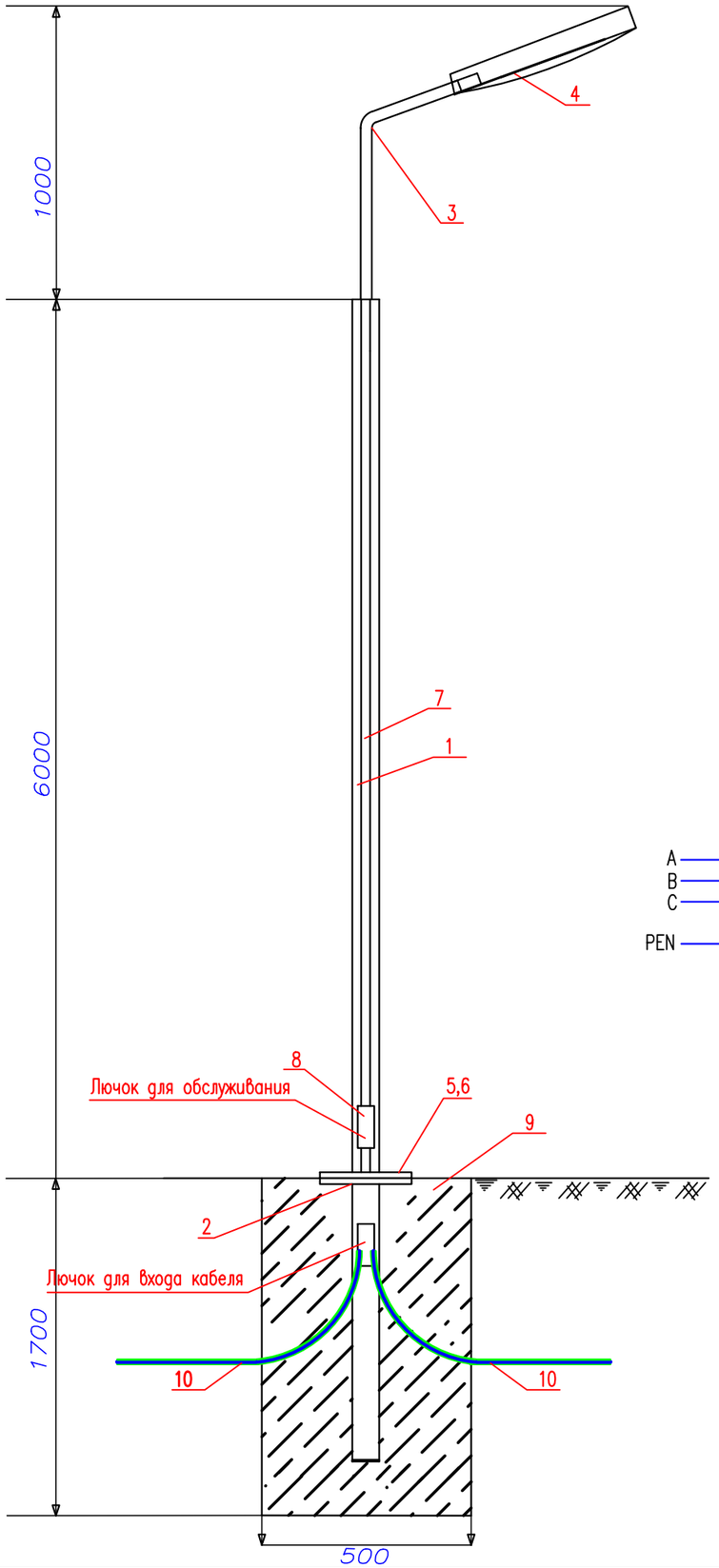

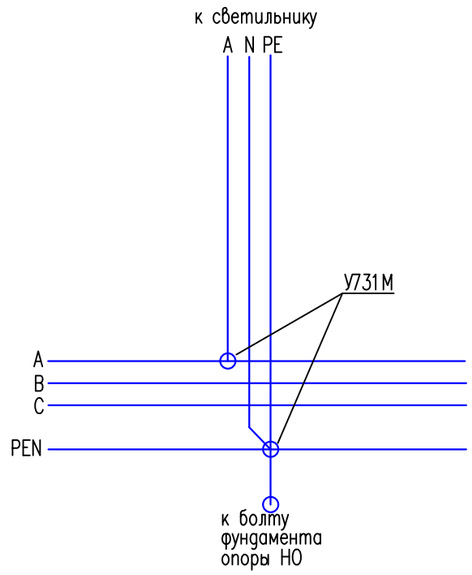

Спецификация оборудования

Поз.	Обозначение	Наименование	Ед. изм	Кол.	Примечание
1	СГКФ 6-3 70/136-А	Стойка стальная оцинкованная, граненная, коническая, фланцевая для уличного освещения толщиной 3 мм ГОСТ 23118-2012 высотой 6м, диаметром 70/136 мм	шт.	1	
2	ЗДФ 1,2-А	Закладная деталь для СГКФ 6-3 70/136-А	шт.	1	17,8кг
3	КРГ1,0/20-0,89	Кронштейн гнутый высотой 890 мм, длина вылета 1000 мм, угол наклона оси крепления светильника к горизонтали 20°, толщиной 3,2 мм	шт.	1	
4	LL-ДКУ-100-124	Светильник светодиодный мощность 100W	шт.	1	
5	ГОСТ5915-70	Гайка М12	шт.	4	0,016
6	ГОСТ 7798-70	Болт М12х25	шт.	4	0,04
7	ВВГ-0,66кВ	Кабель медный, сеч. 3х1.5 мм2	м.	8	
8	У731М	Сжим ответвительный	шт.	2	
9	В-12.5	Бетон	$м.^3$	0.425	
10	ГОСТ 18599-2001	Труба полиэтиленовая диам.25мм	м.	2	
11	Шина на двух изоляторов IEK макс. сеч. проводника 16мм2	ШНИ-6х9-4-У2-С	шт	2	

СХЕМА ПОВТОРНОГО ЗАЗЕМЛЕНИЯ
(в монтажном окне эл.коммутационных устройств)

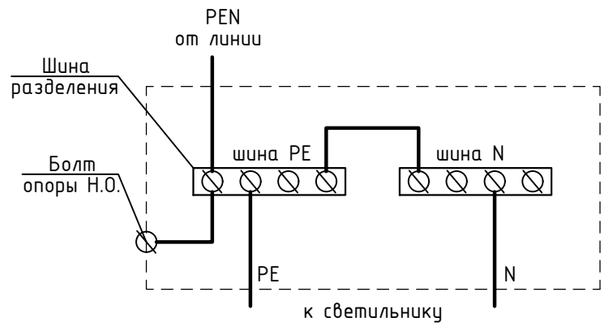

Спецификация оборудования дана для одной опоры

Изм.	Кол.уч.	Лист	N док.	Подп.	Дата
Проверил .		Шекербеков			
Исполнит.		Муратов			
ГИП.		Амангелди П.			
Н.контроль		Колдасов Б.			

45-2023-ЭСН

«Строительство наружных инженерных сетей и благоустройства к школе на 600 мест в г. Аягоз Аягозского района области Абай»

Электроснабжение

Стадия	Лист	Листов
РП	7	

Опора наружного освещения

ТОО «ШЫМГОРПРОЕКТ» г. Шымкент-2023г.

Согласовано

Взам. инв. N

Подп. и дата

Инв. N подл.

Копировал

Формат А3