«Қазақ Сантехжобалау» Жауапкершілігі шектеулі серіктестігі Қазақстан Республикасы, 050040 Алматы қаласы,Бостандық ауданы,Жандосов көшесі 2 үй, 206 кеңсе Тел.+7-727-323-23-12 +7-771-266-21-32	казахский сантехпроект надежная гарантия качества	Товарищество с ограниченной ответственностью «Казахский Сантехпроект» Республика Казахстан, 050040, город Алматы, Бостандыкский район, ул.Жандосова 2 оф.206 Тел.+7-727-323-23-12 +7-771-266-21-32

Государственная лицензия ГСЛ № 000014, выданная 9 декабря 1994 года

Реконструкция распределительных тепловых сетей Уч. №17 МТК 2ПМ-4-5 квадрат улиц Гоголя-Муратбаева-Айтеке би-Кожамкулова в г. Алматы

МАТЕРИАЛЫ ИНВЕНТАРИЗАЦИИ И ЛЕСОПАТОЛОГИЧЕСКОГО ОБСЛЕДОВАНИЯ ЗЕЛЕНЫХ НАСАЖДЕНИЙ

4633-ЛП

Том 4.2

2023 г.

«Қазақ Сантехжобалау» Жауапкершілігі шектеулі серіктестігі

Товарищество с ограниченной ответственностью «Казахский Сантехпроект»

Реконструкция распределительных тепловых сетей Уч. №17 МТК 2ПМ-4-5 квадрат улиц Гоголя-Муратбаева-Айтеке би-Кожамкулова в г. Алматы

МАТЕРИАЛЫ ИНВЕНТАРИЗАЦИИ И ЛЕСОПАТОЛОГИЧЕСКОГО ОБСЛЕДОВАНИЯ ЗЕЛЕНЫХ НАСАЖДЕНИЙ

4633-лп

Том 4.2

Директор **А. В. Вахламов**

Главный инженер **А. Е. Быков**

Главный инженер проекта **М. В. Верещагина**

Алматы, 2023 г.

Взам. инв. №

Инв. № подл. 8

Деятельность ТОО «Казахский Сантехпроект» осуществляется на основании:

- государственной лицензии ГСЛ № 000014 от 09 декабря 1994 года, выданной Комитетом по делам строительства Министерства индустрии и торговли Республики Казахстан (дата подтверждения - 28 мая 2012 года).

Данная работа не подлежит размножению или передаче другим организациям и лицам без согласия ТОО «Казахский Сантехпроект».

С О Д Е Р Ж А Н И Е

Стр.

Раздел 1. Пояснительная записка 4

Раздел 2. Приложения

Приложение 1. План-схема Алмалинского района города с расположением реконструируемой трассы тепловых сетей.
- на 1-м листе..... 19

Приложение 2. Таблица «Древесные и кустарниковые породы, их полное название и индексы»
- на 4-х листах..... 20

Приложение 3. Лицензия ТОО «Казахский Сантехпроект»
- на 2-х листах..... 24

Раздел 3. Прилагаемые чертежи

4633-ЛП. Материалы инвентаризации и лесопатологического обследования зеленых насаждений.
- на 1-м листе..... 26

ИСПОЛНИТЕЛИ:

Отдел «Охрана окружающей природной среды»

Тел: 8(727)323-23-12, вн. 1631

Начальник отдела	**Н.В. Зорикова**
Главный специалист	**Н.М. Гурдина**
Ведущий инженер	**Н.А. Антонова**
Ведущий инженер	**Б.В. Тетервяк**

Раздел 1. ПОЯСНИТЕЛЬНАЯ ЗАПИСКА.

Объект: «Реконструкция распределительных тепловых сетей Уч. №17 МТК 2ПМ-4-5 квадрат улиц Гоголя-Муратбаева-Айтеке би-Кожамкулова в г. Алматы».

Месторасположение: Алмалинский район г. Алматы.

Заказчик: Коммунальное государственное учреждение «Управление энергетики и водоснабжения города Алматы».

Генпроектировщик: ТОО «Казахский Сантехпроект», г. Алматы, ул. Жандосова, д. 2, тел.: 8(727)323-23-12.

Работа по инвентаризации и лесопатологическому обследованию зеленых насаждений (ЗН) на объекте (месторасположение см. Приложение 1), выполнена согласно требованиям приказа Министра национальной экономики Республики Казахстан от 20 марта 2015 года № 235 (зарегистрирован в Министерстве юстиции Республики Казахстан 29 апреля 2015 года № 10886), Правил содержания и защиты зеленых насаждений г. Алматы, утвержденными Решением XXXII-ей сессии маслихата города Алматы VII-го созыва от 17 января 2023 года № 211, с целью определения общего объёма вырубаемых деревьев и кустарников и получения данных по объему компенсационных восстановительных работ.

Настоящие Правила содержания и защиты зеленых насаждений города Алматы (далее – Правила) разработаны в соответствии с подпунктом 33-1) пункта 1 статьи 27 Закона Республики Казахстан "О местном государственном управлении и самоуправлении в Республике Казахстан", пунктом 9-21) статьи 4 Закона Республики Казахстан "Об особом статусе города Алматы" и определяют порядок содержания и защиты зеленых насаждений города Алматы.

Действие Правил не распространяется на зеленые насаждения, произрастающие на участках государственного лесного фонда и особо охраняемых природных территориях республиканского и местного значения, территориях индивидуального жилого дома, на дачных участках. На территориях зеленых массивов и попадающих под вырубку, необходимо проведение инвентаризации и лесопатологического обследования зеленых насаждений с учетом видового состава, количественного и качественного состояния, возраста (диаметра) в границах учетного участка, который проводится заказчиком по договору с организациями, имеющими право осуществлять данные виды работ.

Все зелёные насаждения города распределены на три категории: насаждения общего пользования, ограниченного пользования и специального назначения.

Насаждения общего пользования – районные и городские парки, сады жилых районов и микрорайонов, скверы, бульвары, городские лесопарки.

Насаждения ограниченного пользования - внутриквартальные, на участках школ, детских учреждений, высших учебных заведений и колледжей, общественных и других организаций, спортивных сооружений, учреждений здравоохранения, медресе, церквей и мечетей.

Специального назначения - насаждения вдоль городских улиц, магистралей и проспектов от дорожного полотна, тротуара до границы землепользователя, зоологические сады (парки), парки-выставки, кладбища, питомники и оранжереи, полоса отвода железных дорог и автодорог (на границах города).

Насаждения частные – индивидуальная застройка.

Вид насаждения может быть представлен единичными деревьями, куртинами, живыми изгородями, кустарниками, линейными (рядовыми) посадками, газонами и цветниками.

Единичные деревья (солитёры) – одиночно стоящие, а также выделяющиеся своими декоративными качествами.

Куртина – группа деревьев одной таксационной характеристики, независимо от их количества в куртине и площади, занимаемой этой куртиной.

Живые изгороди – кустарники, стриженые или свободно растущие в виде плотной линейной посадки, их протяженность измеряется в погонных метрах.

Кустарники – совокупность кустарников, как в группах и куртинах, так и одиночные.

Линейные (рядовые) посадки деревьев – деревья, высаженные рядами вдоль проезжей части дорог, тротуаров, аллей.

Различают семенное и вегетативное происхождение насаждений. Дерево, выросшее из семени, читается семенным, а выросшее из поросли, образовавшейся из спящей или придаточной почки на пне срубленного дерева, а также от корневых отпрысков и отводка – называется вегетативным.

Инвентаризация зеленых насаждений, произрастающих на территории обследованного участка, проведена методом натурной таксации (подеревный пересчет) с нанесением на картографическую основу месторасположения каждого дерева, куртины, группы кустарников и т.п. План месторасположения зелёных насаждений (дендроплан) на обследованного участка прилагается (см. Раздел 3).

В результате проведенной инвентаризации учтено и описано **88 единиц** зелёных насаждений. Из них – деревьев 72 шт., кустарников 16 шт.

По классификации, насаждения, учтенные при инвентаризации (таблица 1), относятся к насаждениям **ограниченного пользования.**

Таблица 1

Распределение насаждений по категориям:

№ п/п	Порода	Категория насаждений		Итого
		специального назначения	ограниченного пользования	
Древесные породы				
1	Абрикос	-	1	1
2	Акация белая	-	4	4
3	Вяз мелколистный	-	16	16
4	Вяз шершавый	-	9	9
5	Груша	-	1	1
6	Клён ясенелистный	-	6	6
7	Липа	-	1	1
8	Сумах	-	3	3
9	Тополь	-	7	7
10	Туя		1	1
11	Ясень обыкновенный	-	23	23
	И т о г о:	-	72	72
Кустарниковые породы				
1	Боярка	-	3	3
2	Гибискус		1	1
3	Крушина		1	1
4	Сирень	-	10	10
5	Шиповник	-	1	1
	И т о г о:	-	16	16
	В с е г о: %	**-** -	**88** 100	**88** 100

При описании каждого дерева определялись следующие таксационные показатели: порода, возраст, высота, диаметр, наличие болезней и вредителей, санитарное состояние древесно-кустарниковой растительности и хозяйственное мероприятие, требуемое на момент обследования.

При этом санитарное состояние определялось посредством **коэффициента состояния (жизнеспособности) объекта (КСО)** качественное состояние зелёных насаждений, определяющее жизнеспособность**.** Подробное таксационное описание каждого дерева и кустарника приведено в Таблице 10 **«Таксационное описание»**.

Распределение насаждений **по породному составу** приведено в таблице 2. Основной образующей породой на обследованном участке является Ясень обыкновенный – 23 шт (26,13%).

Таблица 2

Распределение насаждений по породам:

№ п/п	Порода	Кол-во насаждений	% от общего количества
Древесные породы			
1	Абрикос	1	1,14
2	Акация белая	4	4,55
3	Вяз мелколистный	16	18,18
4	Вяз шершавый	9	10,23
5	Груша	1	1,14
6	Клён ясенелистный	6	6,81
7	Липа	1	1,14
8	Сумах	3	3,4
9	Тополь	7	7,95
10	Туя	1	1,14
11	Ясень обыкновенный	23	26,13
	И т о г о:	72	81,81
Кустарники			
1	Боярка	3	3,41
2	Гибискус	1	1,14
3	Крушина	1	1,14
4	Сирень	10	11,36
5	Шиповник	1	1,14
	И т о г о:	16	18,19
	В с е г о:	**88**	**100**

Для распределения деревьев и кустарников **по группам возраста** приняты возраста спелости в разрезе пород. Возрастная характеристика насаждений, произрастающих на территории обследованного участка, приведена в таблице 3, породы представлены в следующем соотношении:

46 шт. (52,3%) – молодняки,
11 шт. (12,5%) – средневозрастные,
21 шт. (23,9%) – приспевающие,
10 шт. (11,3%) – спелые.

Таблица 3

Распределение насаждений по группам возраста:

№ п/п	Порода	Группа возраста					Итого
		Молодняки	Средне-возрастные	Приспе-вающие	Спелые	Пере-стойные	
Древесные породы							
1	Абрикос	1	-	-	-	-	1
2	Акация белая	2	-	-	2	-	4
3	Вяз мелколистный	5	4	5	2	-	16
4	Вяз шершавый	3	2	3	1	-	9
5	Груша	-	-	1	-	-	1
6	Клён ясенелистный	5	1	-	-	-	6
7	Липа	-	-	-	1	-	1
8	Сумах	3	-	-	-	-	3
9	Тополь	-	-	4	3	-	7
10	Туя	1	-	-	-	-	1
11	Ясень обыкновенный	11	3	8	1	-	23
	Итого:	31	10	21	10	-	72
Кустарники							
1	Боярка	2	1	-	-	-	3
2	Гибискус	1	-	-	-	-	1
3	Крушина	1	-	-	-	-	1
4	Сирень	10	-	-	-	-	10
5	Шиповник	1	-	-	-	-	1
	Итого:	15	1	-	-	-	16
	Всего:	**46**	**11**	**21**	**10**	**-**	**88**
	%	52,3	12,5	23,9	11,3	-	100

Распределение насаждений **по группам высот** представлено в таблице 4. Средняя высота насаждений, произрастающих на территории обследованного участка – 7,12 м.

Таблица 4

Распределение насаждений по группам высот:

№ п/п	Порода	Группа высот, м					Итого
		1-4	4,1-9	9,1-15	15,1-20	20,1 и выше	
Древесные породы							
1	Абрикос	-	1	-	-	-	1
2	Акация белая	1	-	2	1	-	4
3	Вяз мелколистный	4	5	7	-	-	16
4	Вяз шершавый	2	2	5	-	-	9
5	Груша	-	-	1	-	-	1
6	Клён ясенелистный	5	-	1	-	-	6
7	Липа	-	-	1	-	-	1
8	Сумах	3	-	-	-	-	3
9	Тополь	1	1	1	4	-	7
10	Туя	1	-	-	-	-	1
11	Ясень обыкновенный	4	11	8	-	-	23
	Итого:	21	20	26	5	-	72
Кустарники							
1	Боярка	1	2	-	-	-	3
2	Гибискус	1	-	-	-	-	1
3	Крушина	1	-	-	-	-	1
4	Сирень	10	-	-	-	-	10
5	Шиповник	1	-	-	-	-	1
	Итого:	14	2	-	-	-	16
	Всего:	**35**	**22**	**26**	**5**	**-**	**88**

Количество древостоя и распределение насаждений **по диаметру ствола** приведено в таблице 5.

В результате распределения насаждений определён средний диаметр насаждений – 23,5 см.

Таблица 5

Распределение насаждений по диаметру:

№ п/п	Порода	Ступени толщины, см																												Итого
		4	6	8	10	14	16	20	24	28	32	36	40	44	48	52	56	60	64	68	76	80	84	86	92	96	98	100	120	
Древесные породы																														
1	Абрикос					1																								1
2	Акация белая	1			1								1					1												4
3	Вяз мелколистный	3			3			2		1	1	1	2			3														16
4	Вяз шершавый	2				1		1			1		1			3														9
5	Груша										1																			1
6	Клён ясенелистный	5											1																	6
7	Липа												1																	1
8	Сумах	1	2																											3
9	Тополь									1			1			2		1										2		7
10	Туя				1																									1
11	Ясень обыкновенный						1	10	1	2	2	2	4			1														24
Кустарники																														
1	Боярка				1	1		1																						3
2	Гибискус	1																												1
3	Крушина	1																												1
4	Сирень	8	1	1																										10
5	Шиповник	1																												1
	Итого:	23	3	1	6	3	1	14	1	4	5	3	11			9		2										2		88

В результате распределения насаждений определён средний диаметр насаждений – 23,5 см.

Санитарное состояние деревьев и кустарников на обследованной территории определялось исходя из их фактических (качественных) характеристик с применением КСО (**коэффициента состояния объекта**) следующими оценками:

Здоровые (КСО-1) – без признаков ослабления с нормальным развитием и без повреждений (нормальное облиствление кроны и высокая декоративность, интенсивный прирост побегов, вредители и болезни отсутствуют). По возрастной характеристике это в основном молодые и средневозрастные насаждения.

Ослабленные (КСО-2) – деревья и кустарники с незначительными повреждениями или с однобоким развитием кроны, средняя декоративность, до 10% сухих сучьев, слабое угнетение (меньше листовая пластина), поврежденные на 25% вредителями и болезнями. Характерно в основном для приспевающих насаждений.

Угнетенные (КСО-3) – часто суховершинные деревья, с наличием значительной депрессии в развитии и механических повреждений (дупел, сухих веток до 50%), слабое облиствление, недекоративные, поврежденные вредителями и болезнями до 50%. Наиболее часто встречаются в спелых насаждениях.

Усыхающие (КСО-4) – очень развит процесс отмирания, наблюдается массовое (более 50%) повреждение дерева вредителями и болезнями, суховершинные. Как правило, спелые и перестойные насаждения.

Сухостой (КСО-5) – полностью усохшее (погибшее) дерево или кустарник, подлежащий первоочередной вырубке. Общее распределение насаждений **по фактическому санитарному состоянию** на момент обследования приведено в таблице 6. В результате проведённых работ по обследованию участка установлено, что:

50 шт. (56,8%) - Здоровые (КСО-1)
21 шт. (23,9%) - Ослабленные (КСО-2)
14 шт. (15,9%) - Угнетенные (КСО-3)
1 шт. (1,1%) - Усыхающие (КСО-4)
2 шт. (2,3%) - Сухостойные (КСО-5)

Таблица 6

Распределение насаждений по санитарному состоянию:

№ п/п	Порода	Санитарное состояние					Итого
		Здоровые КСО-1	Ослабленные КСО-2	Угнетенные КСО-3	Усыхающие КСО-4	Сухост., аварийные КСО-5	
Древесные породы							
1	Абрикос	-	-	1	-	-	1
2	Акация белая	3	1	-	-	-	4
3	Вяз мелколистный	8	4	3	1	-	16
4	Вяз шершавый	7	2	-	-	-	9
5	Груша	1	-	-	-	-	1
6	Клён ясенелистный	4	-	1	-	1	6
7	Липа	1	-	-	-	-	1
8	Сумах	2	1	-	-	-	3
9	Тополь	1	2	3	-	1	7
10	Туя	-	1	-	-	-	1
11	Ясень обыкновенный	14	4	5	-	-	22
	Итого:	41	15	13	1	2	72
Кустарники							
1	Боярка	-	2	1	-	-	3
2	Гибискус	1	-	-	-	-	1
3	Крушина	1	-	-	-	-	1
4	Сирень	6	4	-	-	-	10
5	Шиповник	1	-	-	-	-	1
	Итого:	9	6	1	-	-	16
	Всего:	**50**	**21**	**14**	**1**	**2**	**88**

В целом, санитарное состояние зеленых насаждений обследованного участка удовлетворительное.

В процессе проведения инвентаризации и таксационных работ одновременно проводилось лесопатологическое обследование зелёных насаждений **по наличию вредителей и болезней**.

Таблица 7

Распределение насаждений по наличию болезней и вредителей:

№ п/п	Порода	Наличие болезней	Кол-во деревьев, шт	Наличие вреди-телей	Кол-во деревьев
		-	-	-	-
	И т о г о:	-	-	-	-

Болезни и вредители не обнаружены.

Количество древостоя и распределение насаждений, попадающих под вырубку, **по диаметру ствола** приведено в таблице 8.

Распределение насаждений **по намечаемым хозяйственным мероприятиям** представлены в таблице 9.

В результате проведенного обследования зелёные насаждения распределены по следующим хозяйственным мероприятиям:

Вырубка - 14 шт. (15,9%).
Обрезка - 1 шт. (1,1%).
Сохранение - 70 шт. (79,6%).
Пересадка - 3 шт. (3,4%).

Учитывая количественное и качественное состояние древесно-кустарниковых пород согласно Правилам содержания и защиты зелёных насаждений г. Алматы, предусматривается проведение хозяйственных мероприятий по сохранению, восстановлению и содержанию зелёного фонда. Проведение данных мероприятий необходимо для улучшения санитарного состояния и продления жизнеспособности насаждений.

Вырубка деревьев – работа по вырубке деревьев, осуществляемая по разрешению уполномоченного органа в соответствии с пунктом 159 приложения 2 к Закону Республики Казахстан "О разрешениях и уведомлениях";

Санитарная вырубка – вырубка (выборочная, сплошная), проводимая с целью улучшения санитарного состояния зеленых насаждений, при которой вырубаются больные, поврежденные, усыхающие и сухостойные деревья;

Санитарная обрезка – удаление больных, усыхающих, сухих и поврежденных ветвей, создающих аварийные ситуации (лежащих на линиях электропередач, газовых трубах, разрушающих кровлю зданий, создающих угрозу безопасности дорожного движения);

Уход - уход за почвой и подземной частью растений (подкормка, полив, рыхление и прочие действия);

Сохранение зеленых насаждений – комплекс мероприятий, направленный на сохранение особо ценных пород насаждений, попадающих под пятно благоустройства и строительных работ;

Пересадка деревьев и зеленых насаждении – работа по пересадке деревьев и зеленых насаждении, осуществляемая на участках определенном уполномоченным органом.

Таблица 8

Распределение насаждений, попадающих под вырубку, по диаметру в разрезе пород:

№ п/п	Порода	Ступени толщины, см																											Итого
		4	6	8	10	14	16	20	24	28	32	36	40	44	48	52	56	60	64	68	76	80	84	86	92	96	98	100	120	
Древесные породы																														
1	Акация белая												1																	1
2	Вяз мелколистный												1			1														2
3	Вяз шершавый	1																												1
4	Клён ясенелистный	2																												2
5	Сумах		1																											1
6	Тополь									1			1					1												3
7	Ясень обыкновенный							1			1																			2
Кустарники																														
1	Боярка							1																						1
2	Сирень	1																												1
	Итого:	4	1					2		1	1		3			1		1												14

Таблица 9

Распределение насаждений по хозяйственным мероприятиям:

№п/п	Порода	Хозяйственные мероприятия					Итого:
		Вырубка	Санитарная вырубка	Санитарная обрезка	Уход, сохранение	Пересадка	
Древесные породы							
1	Абрикос	-	-	-	1	-	1
2	Акация белая	1	-	-	3	-	4
3	Вяз мелколистный	2	-	-	13	1	16
4	Вяз шершавый	1	-	-	8	-	9
5	Груша	-	-	-	1	-	1
6	Клён ясенелистный	2	-	-	4	-	6
7	Липа	-	-	-	1	-	1
8	Сумах	1	-	-	2	-	3
9	Тополь	3	-	-	4	-	7
10	Туя	-	-	-	1	-	1
11	Ясень обыкновенный	2	-	1	20	-	23
Кустарниковые породы							
1	Боярка	1	-	-	2	-	3
2	Гибискус	-	-	-	-	1	1
3	Крушина		-	-	1	-	1
4	Сирень	1	-	-	8	1	10
5	Шиповник	-	-	-	1	-	1
	Итого:	**14**	**-**	**1**	**70**	**3**	**88**
	%	15,9	-	1,1	79,6	3,4	100

Согласно Правилам содержания и защиты зелёных насаждений города Алматы:

Глава 6. Порядок вырубки деревьев

п. 49. Вырубка деревьев осуществляется в случаях:

1) обеспечения условий для осуществления строительной деятельности, строительно-монтажных работ, предусмотренных утвержденной и согласованной градостроительной документацией;

2) обслуживания объектов инженерного благоустройства, реконструкции и устройстве инженерных сетей, подземных и надземных коммуникаций;

3) ликвидации аварийных и чрезвычайных ситуаций, в том числе на объектах инженерного благоустройства и инженерных сетей;

4) благоустройства территории существующих объектов и приведения в эстетический вид, необходимости улучшения качественного и видового состава зеленых насаждений;

5) санитарной вырубки деревьев, создающих угрозу безопасности здоровью и жизни людей, а также влекущих ущерб имуществу физических и юридических лиц;

6) произрастаний деревьев и кустарников на землях общего пользования.

Таблица 10

Таксационное описание

Административный район города: Алмалинский район г. Алматы.
Наименование объекта: «Реконструкция распределительных тепловых сетей Уч. №17 МТК 2ПМ-4-5 квадрат улиц Гоголя-Муратбаева-Айтеке би-Кожамкулова в г. Алматы».
Исполнитель: ТОО «Казахский Сантехпроект».

* - Полные названия древесных и кустарниковых пород, их индексы приведены в Приложении 2.

№ квар-тала	№ на плане	катего рия насаж дений	вид насаж дений	поро-да или состав *	воз-раст лет	высо та м	∅ ствола, см	КСО	наличие вредите лей	нали чие боле зней	хоз. меро при ятия	кол-во шт	объем выруб. дере-вьев $м^3$	пло-щадь курти ны $м^2$	протя женн. живой изго-роди	Приме чание
1	2	3	4	5	6	7	8	9	10	11	12	13	14	15	16	17
	1	огр.	ед.дер.	Ясо	20	8,00	20	1			обрезка	1	0,3768			
	2	польз.	ед.дер.	Взм	40	12,00	50	3			вырубка	1	3,5325			
	3	-«-	куст	Срно	10	3,50	3	2			вырубка	1	0,0037			
	4	-«-	ед.дер.	Ясо	40	13,00	40	1			сохранение	1				
	5	-«-	ед.дер.	Взш	40	10,00	50	2			сохранение	1				
	6	-«-	ед.дер.	Взм	40	10,00	40	2			сохранение	1				
	7	-«-	ед.дер.	Взш	30	10,00	30	1			сохранение	1				
	8	-«-	ед.дер.	Взш	15	6,00	14	1			сохранение	1				
	9	-«-	куст	Бярк	20	1,00	10	3			сохранение	1				
	10	-«-	ед.дер.	Акб	50	20,00	60	1			сохранение	1				
	11	-«-	ед.дер.	Акб	10	10,00	10	1			сохранение	1				
	12	-«-	ед.дер.	Абр	15	5,00	12	3			сохранение	1				
	13	-«-	ед.дер.	Взм	20	10,00	20	2			сохранение	1				
	14	-«-	ед.дер.	Взм	20	7,00	20	2			сохранение	1				
	15	-«-	куст	Срно	15	4,00	4	2			сохранение	1				
	16	-«-	куст	Срно	15	4,00	4	2			сохранение	1				
	17	-«-	ед.дер.	Ясо	15	8,00	18	1			сохранение	1				
	18	-«-	ед.дер.	Кля	5	2,00	2	3			сохранение	1				
	19	-«-	ед.дер.	Взм	5	1,70	1	1			сохранение	1				
	20	-«-	ед.дер.	Взм	10	3,00	2	1			сохранение	1				
	21	-«-	ед.дер.	Кля	10	3,00	2	1			сохранение	1				
	22	-«-	ед.дер.	Акб	3	1,70	1	1			сохранение	1				
	23	-«-	куст	Шп	3	1,20	1	1			сохранение	1				

1	2	3	4	5	6	7	8	9	10	11	12	13	14	15	16	17
	24	огр.	ед.дер.	Лп	40	10,00	40	1			сохранение	1				
	25	польз.	куст	Бярк	10	7,00	18	2			вырубка	1	0,2670			
	26	-«-	ед.дер.	Взм	50	13,00	50	3			сохранение	1				
	27	-«-	жизг	Взш	15	3,00	2	1			сохранение	1				
	28	-«-	куст	Бярк	15	5,00	12	2			сохранение	1				
	29	-«-	ед.дер.	Взш	20	7,00	20	1			сохранение	1				
	30	-«-	ед.дер.	Взм	40	15,00	50	1			сохранение	1				
	31	-«-	ед.дер.	Грш	30	10,00	32	2			сохранение	1				
	32	-«-	ед.дер.	Взм	15	6,00	10	1			сохранение	1				
	33	-«-	ед.дер.	Ясо	40	12,00	40	1			сохранение	1				
	34	-«-	ед.дер.	Ясо	40	8,00	30	2			сохранение	1				
	35	-«-	ед.дер.	Ясо	20	4,00	18	3			сохранение	1				
	36	-«-	ед.дер.	Ясо	40	7,00	28	2			сохранение	1				
	37	-«-	ед.дер.	Ясо	20	8,00	20	2			сохранение	1				
	38	-«-	куст	Срно	15	4,00	5	1			сохранение	1				
	39	-«-	курт	Кля	5	2,50	1	1			сохранение	1				
	40	-«-	ед.дер.	Акб	40	15,00	40	2			вырубка	1	2,826			
	41	-«-	ед.дер.	Срно	15	4,00	8	2			сохранение	1				
	42	-«-	ед.дер.	Туяз	20	4,00	10	2			сохранение	1				
	43	-«-	ед.дер.	Ясо	20	12,00	24	1			сохранение	1				
	44	-«-	ед.дер.	Тп	50	5,00	50	3			сохранение	1				
	45	-«-	ед.дер.	Ясо	20	7,00	20	1			вырубка	1	0,3297			
	46	-«-	ед.дер.	Ясо	40	11,00	32	1			вырубка	1	1,3263			
	47	-«-	ед.дер.	Ясо	30	10,00	36	1			сохранение	1				
	48	-«-	ед.дер.	Тп	50	18,00	100	3			сохранение	1				
	49	-«-	ед.дер.	Ясо	20	7,00	18	1			сохранение	1				
	50	-«-	ед.дер.	Тп	40	18,00	60	2			вырубка	1	7,6302			
	51	-«-	ед.дер.	Взм	40	0,80	10	4			сохранение	1				
	52	-«-	ед.дер.	Взм	40	10,00	30	1			сохранение	1				
	53	-«-	ед.дер.	Ясо	15	3,00	16	2			сохранение	1				
	54	-«-	ед.дер.	Взм	30	8,00	34	2			сохранение	1				
	55	-«-	ед.дер.	Взм	15	5,00	10	1			сохранение	1				
	56	-«-	ед.дер.	Ясо	50	10,00	40	3			сохранение	1				
	57	-«-	ед.дер.	Ясо	30	7,00	20	1			сохранение	1				
	58	-«-	ед.дер.	Ясо	40	10,00	36	1			сохранение	1				
	59	-«-	ед.дер.	Ясо	20	7,00	18	1			сохранение	1				
	60	-«-	ед.дер.	Ясо	40	10,00	50	1			сохранение	1				

1	2	3	4	5	6	7	8	9	10	11	12	13	14	15	16	17
	61	огр.	ед.дер.	Ясо	20	4,00	18	3			сохранение	1				пень
	62	польз.	ед.дер.	Ясо	20	5,00	18	3			сохранение	1				
	63	-«-	ед.дер.	Ясо	30	3,00	28	3			сохранение	1				
	64	-«-	ед.дер.	Взм	30	8,00	28	1			сохранение	1				
	65	-«-	ед.дер.	Тп	40	16,00	50	3			сохранение	1				
	66	-«-	ед.дер.	Тп	30	0,40	25	5			вырубка	1	0,0294			
	67	-«-	ед.дер.	Взм	50	12,00	40	3			вырубка	1	2,2608			
	68	-«-	куст	Гбс	5	2,00	1	1			пересадка	1				
	69	-«-	ед.дер.	Кля	3	2,00	1	1			вырубка	1	0,0002			
	70	-«-	ед.дер.	Кля	7	2,00	3	5			вырубка	1	0,0021			
	71	-«-	куст	Срно	10	4,00	3	1			сохранение	1				
	72	-«-	ед.дер.	Кля	30	14,00	40	1			сохранение	1				
	73	-«-	ед.дер.	Взш	10	2,50	1	2			вырубка	1	0,0003			
	74	-«-	куст	Крш	10	1,20	1	1			сохранение	1				
	75	-«-	ед.дер.	Тп	50	20,00	1	2			сохранение	1				
	76	-«-	ед.дер.	Взш	40	15,00	50	1			сохранение	1				
	77	-«-	ед.дер.	Тп	30	15,00	40	1			вырубка	1	2,826			
	78	-«-	ед.дер.	Ясо	30	8,00	40	1			сохранение	1				
	79	-«-	ед.дер.	Взш	30	10,00	40	1			сохранение	1				
	80	-«-	ед.дер.	Взш	40	12,00	50	1			сохранение	1				
	81	-«-	куст	Срно	2	0,40	1	1			пересадка	1				
	82	-«-	ед.дер.	Взм	2	1,20	1	1			пересадка	1				
	83	-«-	ед.дер.	Смх	4	0,80	4	2			сохранение	1				
	84	-«-	ед.дер.	Смх	5	2,20	5	1			сохранение	1				
	85	-«-	куст	Срно	2	0,50	1	1			сохранение	1				
	86	-«-	куст	Срно	2	0,50	1	1			сохранение	1				
	87	-«-	куст	Срно	2	0,50	1	1			сохранение	1				
	88	-«-	ед.дер.	Смх	7	2,10	5	1			вырубка	1	0,0003			

Выводы по материалам обследования:

В результате проведенных работ по инвентаризации и лесопатологическому обследованию зелёных насаждений на объекте «Реконструкция распределительных тепловых сетей Уч. №17 МТК 2ПМ-4-5 квадрат улиц Гоголя-Муратбаева-Айтеке би-Кожамкулова в г. Алматы» учтено и описано **88 ед.** зелёных насаждений. Из них деревьев 72 шт., кустарников 16 шт.

Возрастная характеристика насаждений, произрастающих на обследованном участке:

46 шт. (52,3%) – молодняки,
11 шт. (12,5%) – средневозрастные,
21 шт. (23,9%) – приспевающие,
10 шт. (11,3%) – спелые.

Средняя высота зелёных насаждений, произрастающих на обследованном участке, составляет 7,12 м.

Средний диаметр стволов зелёных насаждений – 23,5 см.

В результате проведённых работ по обследованию участка установлено, что зелёные насаждения:

50 шт. (56,8%) - Здоровые (КСО-1)
21 шт. (23,9%) - Ослабленные (КСО-2)
14 шт. (15,9%) - Угнетенные (КСО-3)
1 шт. (1,1%) - Усыхающие (КСО-4)
2 шт. (2,3%) - Сухостойные (КСО-5)

По результатам инвентаризации и лесопатологическому обследованию на участке определены следующие хозяйственные мероприятия для учтённых зелёных насаждений:

Вырубка - 14 шт. (15,9%).
Обрезка - 1 шт. (1,1%).
Сохранение - 70 шт. (79,6%).
Пересадка - 3 шт. (3,4%).

Объём вырубаемой древесины - 21,4 м^3.

Компенсационная посадка восстанавливаемых деревьев учтена в десятикратном размере, итого – **140 шт**.

Посадка взамен вырубаемых деревьев осуществляется на специальных участках определенных уполномоченным органом.

Проектная, строительная и хозяйственная деятельность осуществляется с соблюдением требований по защите зеленых насаждений, установленных законодательством Республики Казахстан и Правилами содержания и защиты зеленых насаждений города Алматы.

При производстве строительных и иных видов хозяйственной деятельности все насаждения, подлежащие сохранению на данном участке, предохраняются от механических и других повреждений специальными защитными ограждениями, обеспечивающими эффективность их защиты.

В случае невозможности сохранения зеленых насаждений на участках, отводимых под строительство или производство других работ, производится вырубка (пересадка) деревьев по разрешению уполномоченного органа в соответствии с Законом о разрешениях.

Вырубка (пересадка) деревьев осуществляется по разрешению уполномоченного органа в соответствии с Законом о разрешениях.

Уполномоченный орган не выдает разрешение на вырубку зеленых насаждений, занесенных в Перечень редких и находящихся под угрозой исчезновения видов растений и животных, утвержденный постановлением Правительства Республики Казахстан от 31 октября 2006 года № 1034 (далее - Перечень).

При получении разрешения на вырубку деревьев производится компенсационная посадка восстанавливаемых деревьев.

Физическое или юридическое лицо, совершившее незаконную вырубку, уничтожение, повреждение деревьев или нарушение правил содержания и защиты зеленых насаждений, несет ответственность в соответствии со статьями 381-1 и 386 Кодекса Республики Казахстан об административных правонарушениях.

В случае незаконной вырубки, уничтожения, повреждения многолетних насаждений и (или) зеленых насаждений, занесенных в Перечень, производится компенсационная посадка зеленых насаждений того же вида (подвида) в соответствии с действующим законодательством Республики Казахстан.

Данная инвентаризация и лесопатологическое обследование зелёных насаждений не является основанием для вырубки, санитарной вырубки, санитарной обрезки и т.п, без оформления разрешения в уполномоченном органе в области охраны окружающей среды г. Алматы.

Раздел 2. ПРИЛОЖЕНИЯ.

Приложение 1

План-схема Алмалинского района города с расположением реконструируемой трассы теплоснабжения.
Объект «Реконструкция распределительных тепловых сетей Уч. №17 МТК 2ПМ-4-5 квадрат улиц Гоголя-Муратбаева-Айтеке би-Кожамкулова в г. Алматы»

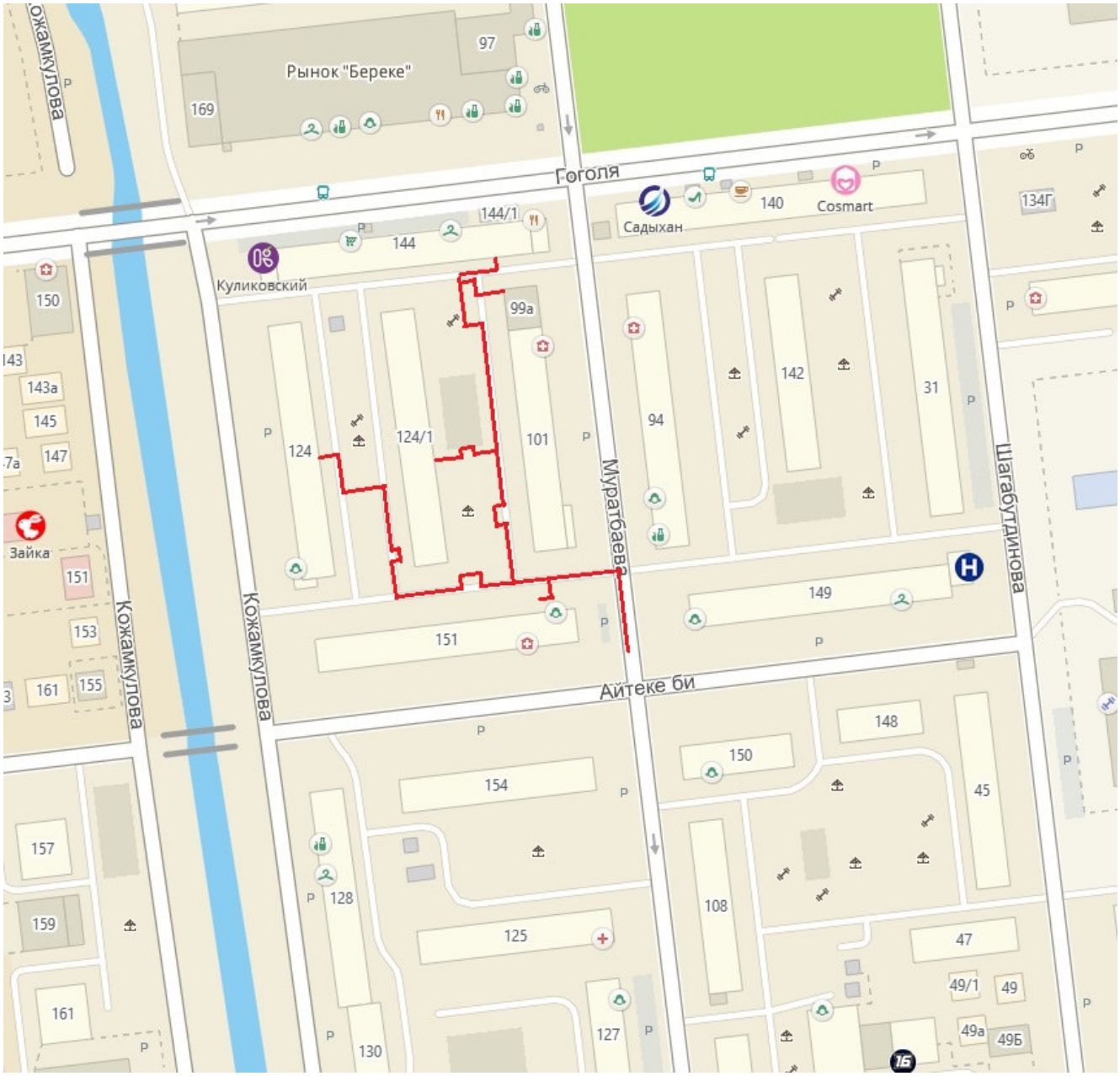

Условные обозначения:

- **участок трассы тепловых сетей**

Взамен. инв. №	
Подп. и дата	
Инв. № подп.	8

Изм.	Кол.уч.	Лист	№ док	Подпись	Дата	4633-ЛП	Лист 19

Приложение 2

Древесные и кустарниковые породы, их полное название и индексы

№№ п/п	Полное название на русском языке	Полное название на латинском языке	Полное название на казахском языке	Индекс рода	Индекс основных видов
1	2	3	4	5	6
Основные лесообразующие породы*					
1. Хвойные					
1	**Биота восточная**	**Biota orientalis Endl.**		**Бт**	Бтв
2	**Ель**	**Picea Dietrich**	**Шырша**	**Е**	
2.1	Е. колючая	P. pungens Engelm.			Ек
2.2	Е. колючая (форма голубая)	P. pungens Engelm.			Екг
2.3	Е. европейская (обыкновенная)	P. excelsa Link.	Кәдімгі шырша		Еев
2.4	Е. сибирская	P. obovata Ldb.	Сібір шыршасы		Ес
2.5	Е. Шренка (Тянь-Шанская)	P. Schrenkiana Fisch. Et Mey.	Шренк немесе		ЕШ
3	**Кедр**	**Pinus**	**Самырсын**	**К**	
3.1	К. сибирский	P. sibirica	Сібір самырсын		Кс
4	**Лиственница**	**Larix Mill.**	Балқарағай	**Л**	
4.1	Л. сибирская	L. sibirica Ldb.	Сібір балқарағай		Лс
5	**Можжевельник**	**Juniperus L.**	**Арша**	**Мж**	
5.1	М. зеравшанский	J. seravschanica Kom.	Зеравшан аршасы		Мжз
5.2	М. казацкий	J. Sabina L.	Дәріарша		Мжк
5.3	М. обыкновенный	J. communis L.	Арша		Мжо
5.4	М. полушаровидный	J. semiglobosa Rgl.	Сауыр арша		Мжп
5.5	М. сибирский	J. sibirica Burgsd	Сибир арша		Мжс
5.6	М. туркестанский	J. turkestanica Kom.	Сибир арша		Мжт
6	**Пихта**	**Abies Hill.**	**Самырсын**	**П**	
6.1	П. сибирская	A. sibirica Ldb.	Қарасамырсын, майқарағай		Пс
7	**Сосна**	**Pinus L.**	**Қарағай**	**С**	
7.1	С. веймутова	P. strobus L.	Веймут қарағайы		Св
7.2	С. горная	P. mugo			Сг
7.3	С. крымская	P. Pallasiana Lamb.			Ск
7.4	С. обыкновенная	P. silvestris L.	Қәдімгі қарағайы		Со
8	**Туя западная**	**Thuja occidentalis L.**	**Бозарша**	**Туяз**	
7.1	Т. форма колоновидная	Thuja columnaris			Туязк
7.2	Т. форма шаровидная				Туязш
2. Твердолиственные					
9	**Вяз (Ильм, Берест)**	**Ulmus L.**	**Қарағаш**		
9.1	В. Андросова	U. Androssowii Litw.	Андросов шегіршін		ВзА
9.2	В. гладкий	U. laevis Pall.	Шегіршін (ағаш)		Взгл
9.3	В. густой	U. densa Litw	Жиі шегіршін кішкентайм		Взг
9.4	В. мелколистный	U. parvifolia Jacq.	Жапырақты шегіршін		Взм
9.5	В. полевой	U. campestris L.	Қарағач		Взп
9.6	В. приземистый (ильмовник)	U. pumila L.			Взпр
9.7	В. шершавый (горный)	U. scabra Mill.	Бұжыр шегіршін		Взш
10	**Дуб**	**Quersus L.**	**Емен**	**Д**	
10.1	Д. красный	Q. rubra L.	Қызыл емен		Дк
10.2	Д. черешчатый	Q. robur L.	Өте әдемі емен		Дч
11	**Клен**	**Acer**	**Үйеңке**	**Кл**	
11.1	К. канадский				Клк
11.2	К. остролистный (платановидный)	A. platanoides L.	Сүйір жапырақты үйеңке		Кло
11.3	К. Семенова	A. Semenovii Rgl. Et. Herd.	Семенов үйеңкісі		КлС
11.4	К. татарский (черноклен)	A. tatarikum L.	Татар үйеңкісі		Клт

1	2	3	4	5	6
11.5	К. ясенелистный (американский)	A. negundo L.	Шетенжапырақты үйеңкі		Кля
12	**Орех грецкий**	**Juglans regia L.**	**Жаңғақ**	**Орг**	
13	**Ясень**	**Fraxinus L.**	**Шаған**	**Яс**	
13.1	Я. ланцетный (зеленый)	F. lanceolata Borkh.	Жасыл, үшкір жапырақты шаған		Ясл
13.2	Я. обыкновенный (высокий)	F. exelsior	Кәдімгі немесе биік шаған		Ясо
13.3	Я. Чарынский (согдианский)	F. sogdiana	Шарын, соғды шағаны		Ясч
		3. Мягколиственные			
14	**Береза**	**Betula L.**	**Қайын**	**Б**	
14.1	Б. бородавчатая (повислая, плакучая)	B. pendula (verricosa) Roth.	Қотыр қайын		Бб
14.2	Б. киргизская	B. kirgisorum Sav.	Қырғыз қайыны		Бк
14.3	Б. кривая	B. procurva Litw.	Қисық қызылқайын		Бкр
14.4	Б. мелколистая	B. microphylla Bge.	Ұсақ жапырақты қайын		Бм
14.5	Б. пушистая	B. pubescens Ehrh.	Улпек аққайын		Бп
14.6	Б. толстосережчатая	B. crassijula Musheg.	Қалын сырғалы қайын		Бтс
14.7	Б. туркестанская	B. turkestanica Litw.	Түркестані қызылқайын		Бтк
14.8	Б. тянь-шанская	B. tiansctanica Rupr.	Тяньшані қызылқайын		Бтш
14.9	Б. Ярмоленковского	B. Jarmolenkoana Golosk.	Ярмоленко қайыны		БЯ
15	**Ива древовидная**	**Salix**	**Тал**	**Ив**	Ивдр
16	**Ольха**	**Alnus Gaertn.**	**Қандыағаш**	**Ол**	
16.1	О. серая (белая)	A. incana (L.) Moench.	Сұр (ақ) қандыағаш		Олс
16.2	О. черная (клейкая)	A. glutinosa (L.) Gaertn.	Қара қандыағаш		Олч
17	**Осина**	**Populus tremula L.**	**Көк терек**	**Ос**	
17.1	О. обыкновенная	P. tremula L.	Кәдімгі көк терек		Осо
17.2	О. ложная	P. pseudotremula N. Rubtz	Кәдімгі емес көк терек		Осл
18	**Тополь**	**Populus L.**	**Терек**	**Т**	
18.1	Т. белый (серебристый)	P. alba L.	Ақтерек		Тб
18.2	Т. лавролистный	P. laurifilia Ldb.	Лавр жапырақтас терек		Тл
18.3	Т. пирамидальный	P. pyramidalic Rozier	Бәйтерек		Тп
18.4	Т. черный (осокорь)	P. nigra L.	Қара терек		Тч
18.5	Т. разнолистный (туранга)	P. diversifolia Schrenk.	Қара тораңғы		Тр
		4. Саксаульники			
19	**Саксаул**	**Haloxylon Bge.**	**Сексеуіл**	**Ск**	
19.1	С. белый (песчаный)	H. persicum Bge.	Ақ сексеуіл		Скб
19.2	С. зайсанский	H. ammodendron (CAM) Bge.	Зайсан сексеуіл		Скз
19.3	С. черный	H. aphyllum (Minkw.) Iljin.	Қара сексеуіл		Скч
		5. Прочие древесные породы			
20	**Абрикос обыкновенный**	**Armeniaca vulgaris Lam.**	**Кәдімгі өрік**	**Абр**	Абро
21	**Айлант высочайший**	**Ailanthus altissima (Mill)S.**	**Айлант**	**Айл**	Айлв
22	**Акация белая**	**Robinia pseudoacacia L.**	**Ақ қараған**	**Ак**	Акб
23	**Вишня**	**Cerasus L.**	**Шие**	**Вшн**	
23.1	Черешня (Вишня птичья)	Prunus avium	Қызыл шие		Чршн
24	**Гледичия обыкновенная**	**Gleditschia triacanthos L.**	**Қарамала**	**Глд**	Глдо
25	**Груша**	**Pyrus L.**	**Алмұрт ағашы**	**Грш**	
26	**Каркас кавказский**	**Celtic caucasica Willd.**	**Таудаған**	**Крк**	Кркк
27	**Катальпа обыкновенная (бигониевидная)**	**Catalpa bigonioides**	**Сәнағаш**	**Ктл**	Ктло
28	**Каштан конский**	**Aesculus hippocastanum**	**Ат талшын**	**Кшт**	Кшто
29	**Липа**	**Tilia L.**	**Жөке**	**Лп**	
29.1	Л. мелколистная				Лпм
29.2	Л. крупнолистная				Лпк
30	**Лох**	**Elaeagnus L.**	**Жиде**	**Лх**	
30.1	Л.илийский	E. iliensis Mushed. Spn.	Іле жидесі		Лхи
30.2	Л.остроплодный	E. oxycarpa Schlecht	Үшкір жемісті жиде		Лхо
30.3	Л.серебристый	E. argentea	Ақ жиде		Лхс

1	2	3	4	5	6
31	**Персик**	**Prunus persica L.**	**Өрік**	**Пр**	
32	**Рябина**	**Sorbus L.**	**Шетен**	**Рб**	
30.1	Р. сибирская	S. Sibirica Hedl.	Сібір шетені		Рбс
30.2	Р. тянь-шанская	S. Tianschanica Rupr.	Тяньшань шетені		Рбт
33	**Слива согдийская**	**Prunus sogdiana Vass.**	**Сөгды қара өрігі**	**Сл**	Слс
33.1	Слива растопыренная (алыча)	**Prúnus cerasiféra**	**Алша**		Ср
34	**Сумах**	**Rhus L.**	**Сумах**	**Смх**	
35	**Черемуха обыкновенная**	**Radus racemosa (Lam) Gilib.**	**Қара мойыл**	**Чр**	Чро
36	**Шелковица (тутовое дерево)**	**Morus L.**	**Тұт**	**Шлк**	
36.1	Ш. белая	M. alba L.	Ақ тұт		Шлкб
36.2	Ш. черная	M. nigra L.	Қара тұт		Шлкч
37	**Яблоня**	**Malus Mill.**	**Алма ағашы**	**Яб**	
37.1	Я. домашняя	M. domestica L.			Ябд
37.2	Я. киргизов	M. kirghisorum Al.	Қырғыз алмасы		Ябк
37.3	Я. Недзвецкого	M. Niedzwetzkyana Dieck.	Недзвецкий алмасы		ЯбН
37.4	Я. Сиверса	M. Sieversii (Ldb.) M. Roem	Сиверс алмасы		ЯбС
		6. Кустарники			
1	**Абелия щитковидная**	**Abelia corymbosa Rgl.**	**Асай-мұсай**	**Аб**	Абщ
2	**Айва японская**	**Chaenomeles japonica (Thunb.) Lindl. ex**		**Ав**	Авя
	Аморфа кустарниковая	**Amórpha fruticósa**		**Амк**	
3	**Астрагал мохнатый**	**Astragalus lasiosemius Boiss.**	**Таспа**	**Аст**	Астм
4	**Акация желтая (карагана древовидная)**	**Caragana arborescens Lam.**	**Сары қараған**	**Акц**	Акцж
5	**Акация песчаная (аммодендрон)**	**Ammodendron conollyi Bge.**	**Коян-суек**	**Акц**	Акцп
6	**Боярышник**	**Crataegus L.**	**Долана**	**Бяр**	
6.1	Б. восточный Арнольда	C. orientalis Pall.			БярА
6.2	Б. кроваво-красный	C. sanguinea Pall.			Бярк
7	**Барбарис**	**Berberis L.**	**Бөріқарақат**	**Брб**	
7.1	Б. илийский	B. iliensis M. Pop.	Іле бөріқарақаты		Брби
7.2	Б. обыкновенный	B. vulgaris L.	Кәдімгі бөріқарақаты		Брбо
8	**Бересклет**	**Euonymus L.**	**Қабыржық**	**Брск**	
9	**Бирючина обыкновенная**	**Ligistrum vulgare L.**	**Қынаағаш**	**Брч**	Брчо
10	**Буддлея**	**Buddleila**		**Бдл**	
11	**Бузина кистистая (обыкновенная)**	**Sambucus racemosa L.**	**Аюбадам**	**Бзн**	Бзнк
	Бузина черная	**Sambúcus nígra**			Бзнч
12	**Вейгела**	**Weigela**		**Вгл**	
13	**Вереск**	**Calluna**	**Көкбұта**	**Врск**	
14	**Виноград**	**Vitis**	**Жүзім**	**Внг**	
15	**Вишня войлочная**	**Cerasus tomentosa Lois.**	**Қиіз шие**	**Вшн**	Вшнв
16	**Гибискус**	**Hibiscus**	**Бөрітарақ**	**Гб**	
17	**Глициния**	**Wisteria**	**Лалагүлдің бір түрі**	**Глцн**	
18	**Гортензия**	**Hydrangea**	**Жапонгүл**	**Гртз**	
19	**Дейция**	**Deutzia Thunb.**	**Жілістек**	**Дц**	
20	**Дерен**	**Cornus**	**Свидина**	**Дрн**	
21	**Жасмин**	**Jasminum**	**Ақжұпар**	**Жсм**	
22	**Жимолость**	**Lonicera L.**	**Ұшқат**	**Жмл**	
23	**Жузгун**	**Calligonum L.**	**Жузгін**	**Жзг**	
24	**Ива кустарниковая**	**Salix L.**	**Тал**	**Ив**	Ивк
25	**Ирга**	**Amelanchier**	**Ирга**	**Ирг**	
26	**Калина обыкновенная**	**Viburnum opulus L.**	**Шәңгіш**	**Клн**	Клно
27	**Кизильник**	**Cotoneaster Medic.**	**Ырғай**	**Кзл**	
28	**Клещевина обыкновенная**	**Ricinus communis**	**Кенедән**	**Клщ**	
29	**Крушина ольховидная (ломкая)**	**Frangula alnus Mill.**	**Сынғақ итшомырт**	**Кр ш**	Кршо
30	**Крыжовник игольчатый**	**Grossularia acicularis Spach.**	**Тошала**	**Крж**	Кржи
31	**Курчавка**	**Atraphaxis L.**	**Түйесіңір**	**Крч**	
32	**Малина обыкновенная**	**Rubus idaeus L.**	**Таңқурай**	**Млн**	Млно
33	**Миндаль низкий (степной)**	**Amydgaluus nana L.**	**Аласа бадам**	**Мнд**	Мнлн

1	2	3	4	5	6
34	**Можжевельник**	**Juniperus L.**	**Арша**	**Мж**	
	М. чешуйчатый Meyeri	Juniperus squamata Meyeri			Мжч
35	**Облепиха крушиновидная**	**Hippophae rhamnoides L.**	**Шырғанақ**	**Обл**	Облк
36	**Пузыреплодник**	**Physocarpus**		**Пзрп**	
37	**Рябинник**	**Sorbaria**		**Рбк**	
37.1	Р. рябинолистный	Sorbaria sorbifolia			Рбкр
38	**Самшит**	**Buxus**	**Шамшыт**	**Смш**	
39	**Сарзан шишковатый**	**Halocnemum strobilaceum**	**Бүршікті сарсазан**	**Срс**	Срсш
40	**Сирень обыкновенная**	**Syringa L.**	**Мамыргүл**	**Срн**	Срно
41	**Скумпия**	**Cotinus Adans.**	**Жалқын**	**Скмп**	
42	**Смородина**	**Ribes L.**	**Қарақат**	**Смр**	
42.1	С. золотая	R. aureum Pursh.	Сары қарақат		Смрз
42.2	С. красная	R. rubrum L.	Қызыл қарақат		Смрк
42.3	С. черная	R. nigrum L.	Қара қарақат		Смрч
43	**Снежноягодник белый**	**Symphoricarpos albus Blake.**	**Қаржеміс**	**Снж**	Снжб
44	**Солянка**	**Salsola L.**	**Сораң**	**Слн**	
45	**Соляноколосник Белянже**	**Halostachys Belangeriana Botsch.**	**Қарабарақ**	**Слк**	СлкБ
46	**Спирея**	**Spiraea L.**	**Таволга**	**Спр**	
46.1	С. Тунберга	S. Thunbergii			СпрТ
47	**Тамарикс**	**Tamarix L.**	**Жыңғыл**	**Тмр**	
48	**Терескен**	**Eurotia Adans.**	**Теріскен**	**Трс**	
49	**Терн (слива колючая)**	**Prunus spinosa L.**	**Шомырт**	**Трн**	
50	**Форзиция**	**Forsythia**		**Фрз**	
51	**Чингиль серебристый**	**Halimodendron halodendron Voss.**	**Шеңгел**	**Чнг**	Чнгс
52	**Чубушник венечный**	**Philadelphus coronarius L.**	**Жасаман**	**Чбш**	Чбшв
53	**Шиповник**	**Rosa canina L.**	**Итмұрын**	**Шп**	
53.1	Роза	**Rosa**	Раушан		Рз

* - Названия пород в каждом разделе расположены в алфавитном порядке

Приложение 3

ГОСУДАРСТВЕННАЯ ЛИЦЕНЗИЯ

Выдана ТОО "КАЗАХСКИЙ САНТЕХПРОЕКТ" Г. АЛМАТЫ, УЛ. БАЙЗАКОВА, УГ. ДЖАНДОСОВА, ДОМ 293/2

полное наименование юридического лица / фамилия, имя, отчество физического лица

на занятие выполнение работ и оказание услуг в области охраны окружающей среды

наименование вида деятельности (действия) в соответствии с Законом Республики Казахстан «О лицензировании»

Особые условия действия лицензии Лицензия действительна на территории Республики Казахстан, ежегодное представление отчетности

в соответствии со статьей 4 Закона Республики Казахстан «О лицензировании»

Орган, выдавший лицензию МИНИСТЕРСТВО ОХРАНЫ ОКРУЖАЮЩЕЙ СРЕДЫ РК

полное наименование органа лицензирования

Руководитель (уполномоченное лицо) А.З. Таутеев

фамилия и инициалы руководителя (уполномоченного лица) органа, выдавшего лицензию

Дата выдачи лицензии «23» января 20 08 г.

Номер лицензии 01185Р № 0042222

Город Астана

г. Астана, 04

Взамен. инв. №	
Подп. и дата	
Инв. № подп.	8

Изм.	Кол.уч.	Лист	№ док	Подпись	Дата	4633-ЛП	Лист 24

ПРИЛОЖЕНИЕ
К ГОСУДАРСТВЕННОЙ ЛИЦЕНЗИИ

Номер лицензии 01185Р №

Дата выдачи лицензии «23» **января** 20 **08** г.

Перечень лицензируемых видов работ и услуг, входящих в состав лицензируемого вида деятельности

природоохранное проектирование, нормирование

Филиалы, представительства
полное наименование, местонахождение, реквизиты

ТОО "КАЗАХСКИЙ САНТЕХПРОЕКТ" Г. АЛМАТЫ УЛ. БАЙЗАКОВА УГ. ДЖАНДОСОВА ДОМ 293/2

Производственная база
местонахождение

Орган, выдавший приложение к лицензии
полное наименование органа, выдавшего приложение к лицензии

МИНИСТЕРСТВО ОХРАНЫ ОКРУЖАЮЩЕЙ СРЕДЫ РК

Руководитель (уполномоченное лицо) **А.З. Таутеев**
фамилия и инициалы руководителя (уполномоченного лица) органа, выдавшего приложение к лицензии

Дата выдачи приложения к лицензии «23» **января** 20 **08** г.

Номер приложения к лицензии № 0074000

Город **Астана**

г. Алматы. БФ.

Взамен. инв. №	
Подп. и дата	
Инв. № подп.	8

Изм.	Кол.уч.	Лист	№ док	Подпись	Дата	4633-ЛП	Лист 25

План тепловых сетей
М 1:500

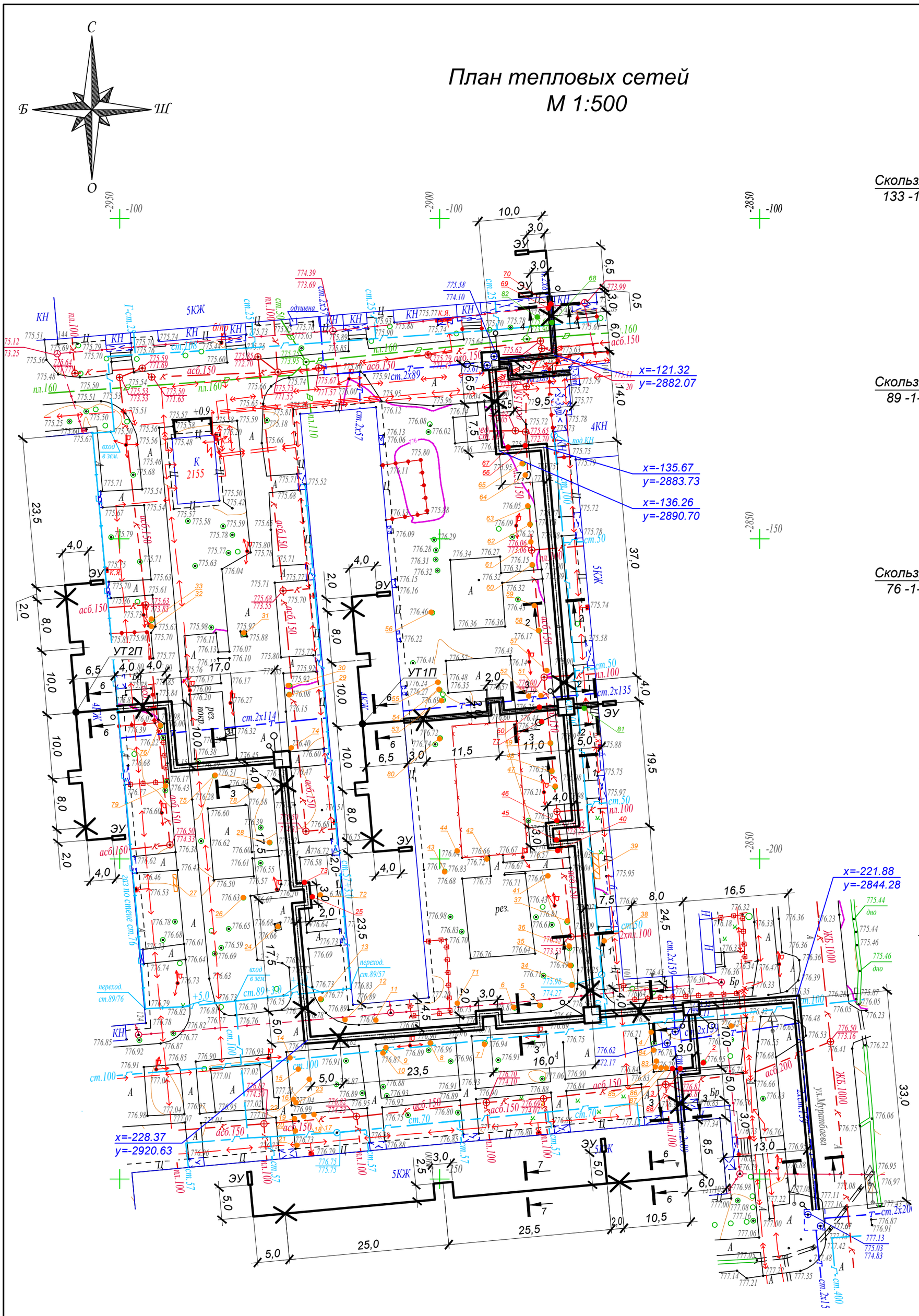

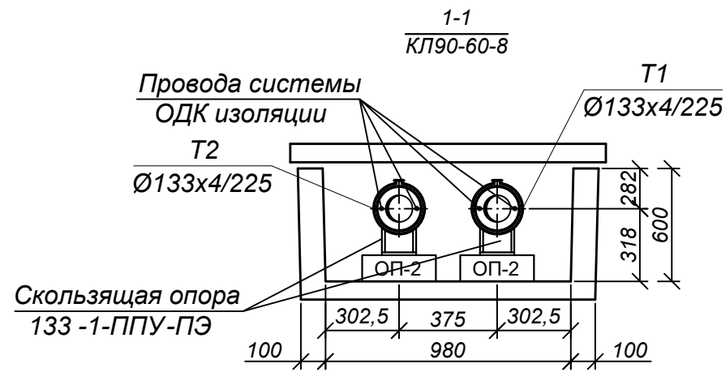

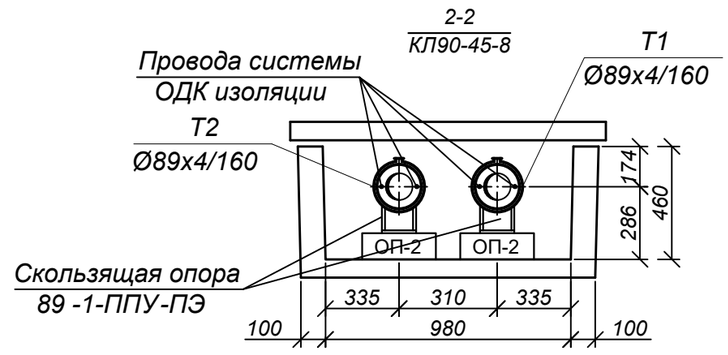

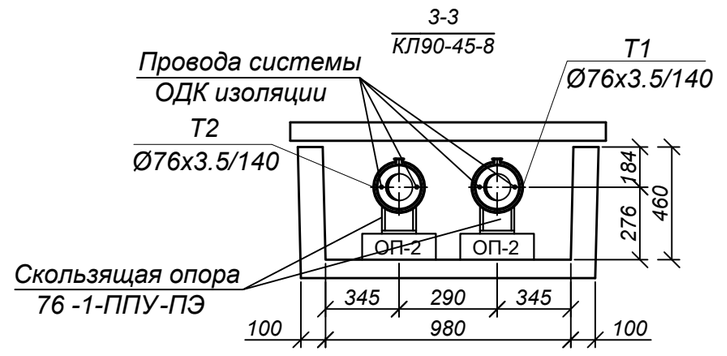

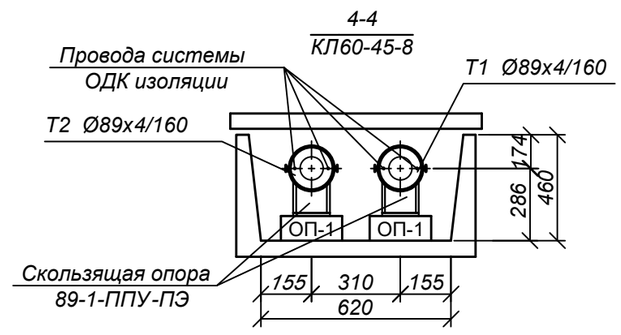

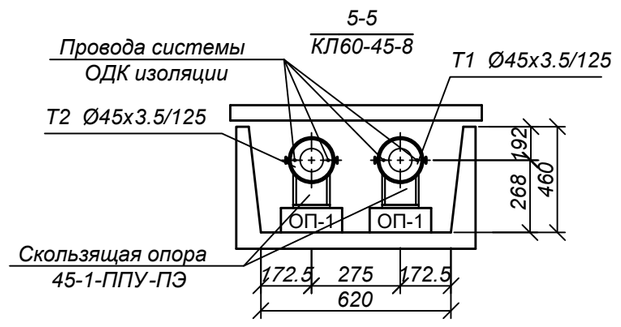

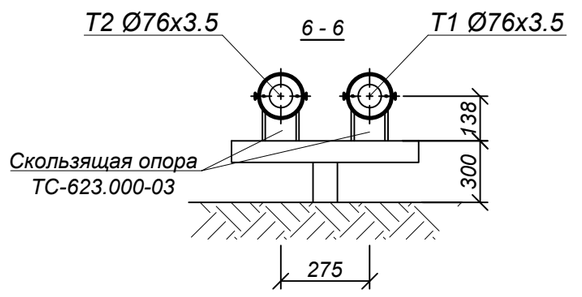

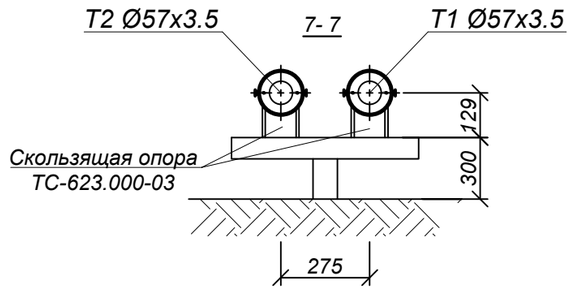

Условные обозначения

- 1 - Зелёные насаждения попадающие под снос
- 9 - Куртины, живые изгороди попадающие под снос
- 8 - Зелёные насаждения подлежащие пересадке
- 7 - Зелёные насаждения подлежащие сохранению, обрезке

Н-19-1 планшеті
1:500 масштабы
Алмалы ауданы
Гоголь, Мұратбаев, Әйтеке би,
Қожамқұлов көшелері

Вниманию Заказчика, Подрядчика!

Во избежание порыва неучтенных на топосъемке инженерных сетей, перед началом производства любых земляных работ, для уточнения прохождения ранее проложенных инженерных сетей и не сданных для исполнительной съемки ТОО "Гео СтройИнвест", необходимо вызвать представителей служб:
1. ГКП "Холдинг Алматы Су"
2. АО "Алматы Жарық Компаниясы"
3. Газовых сетей
4. ТОО "Теплокоммунэнерго", "Алматинские тепловые сети"
5. ГЦТ "Алматытелеком"

При несоблюдении этого условия ТОО "ГеоСтройИнвест" не несет ответственности за повреждение неучтенных инженерных сетей.

"Гео Строй Инвест" ЖШС		
Топографиялық түсірілім		
ТАПСЫРЫС БЕРУШІ	"Казахский Сантехпроект" ЖШС	
ДИРЕКТОР		Кайынбаев А.З.
РЕДАКТОР		Исова А.М.
ГЕОДЕЗИСТ		Маусымов А.К.
КАРТОГРАФ		Күндәулет Б.Ғ.
КҮНІ	05 шілде 2023 ж.	

Изм.	Кол.	Лист	N°док.	Подпись	Дата
Нач.отд.		Зорикова			
Н. контр.		Гурдина			
Проверил		Гурдина			
Разраб.		Тетервяк			

4633-ЛП

Реконструкция распределительных тепловых сетей Уч. №17 МТК 2ПМ-4-5 квадрат улиц Гоголя-Муратбаева-Айтеке би-Кожамкулова в г.Алматы

Материалы инвентаризации зелёных насаждений

Стадия	Лист	Листов
РП		

План тепловых сетей. Разрезы 1 - 1 ÷ 7 - 7

ТОО "КАЗАХСКИЙ САНТЕХПРОЕКТ"
г Алматы

Взам. инв. N° | Подп. и дата | Инв. N° подл. 1