ТОО «Фирма «Ақ-Көңіл»

МАТЕРИАЛЫ

инвентаризации и лесопатологического обследования зеленых насаждений на территории реконструкции распределительных тепловых сетей уч.№16 от МТКЗ-АР-2, Кв, улиц Валиханова-Пушкина- Токмакская- Райымбека

Руководитель
КГУ «Управление энергетики и водоснабжения
города Алматы» Малыбаев Т. Ж.

Директор
ТОО «Фирма «Ақ-Көңіл» Ханиев И.С.

г. Алматы 2023 год

Пояснительная записка

В Н И М А Н И Е!

Данные материалы инвентаризации и лесопатологического обследования зеленых насаждений не являются основанием для вырубки и санитарной вырубки, без оформления разрешения в уполномоченном органе в области работы с зеленым Фондом (КГУ «Управление экологии и окружающей среды города Алматы»).

Административный район города: Медеуский
Наименование объекта: Реконструкция распределительных тепловых сетей уч.№16 от МТК3-АР-2, Кв, улиц Валиханова- Пушкина-Токмакская- Райымбека
Месторасположение: Медеуский район, улиц Валиханова-Пушкина-Токмакская- Райымбека
Категория насаждений: специального назначения
Заказчик: КГУ «Управление энергетики и водоснабжения города Алматы»
Исполнитель: ТОО «Фирма Ақ-Көңіл»

Работы по инвентаризации и лесопатологическому обследованию зеленых насаждений на территории реконструкции распределительных тепловых сетей уч.№16 от МТК3-АР-2, Кв, улиц Валиханова- Пушкина-Токмакская- Райымбека, выполнены силами специалистов ТОО «Фирма «Ақ-Көңіл» (Государственная лицензия 01233Р от 20.07.2007 года).

Работы по обследованию зеленых насаждений выполнены в полном соответствии с «Инструкцией по порядку проведения и оформления материалов инвентаризации и лесопатологического обследования зеленых насаждений г.Алматы» от 2006г. (далее Инструкция) и «Правил содержания и защиты зеленых насаждений города Алматы», утвержденных решением XXXIII сессии маслихата города Алматы IV созыва от 16 октября 2018 года №1504 (далее Правила) с целью получения данных по объему компенсационных восстановительных работ.

Согласно требованиям Правил содержания и защиты зеленых насаждений города Алматы, попадающих под вынужденный снос, необходимо проведение инвентаризации и лесопатологического обследования зеленых насаждений с учетом видового состава, количественного и качественного состояния, возраста и диаметра.

Ситуационный план заказчиком предоставлен. На план нанесены все обследованные деревья, кустарники с соответствующей нумерацией.

Согласно классификации, предусмотренной Инструкцией (2006г.), все зеленые насаждения города разделены на три категории: насаждения общего пользования, ограниченного пользования и специального назначения.

Насаждения, учтенные при инвентаризации данной территории, относятся к категории насаждений специального назначения (таблица№1).

- *Насаждения специального назначения* — насаждения вдоль улиц, магистралей и проспектов от дорожного полотна, тротуара до границ землепользователя, зоологические сады (парки), парки-выставки, кладбищах, питомники и оранжереи, полоса отвода железных и автодорог (на границах города).

Таблица №1

Распределение по категориям насаждений

№ п/п	Порода	Категории насаждений специального пользования	Всего, шт.
1	**2**	**3**	**4**
Древесные породы			
1	Береза	3	3
2	Вишня	1	1
3	Вяз приземистый	3	3
4	Клен ясенелистный	1	1
5	Сосна обыкновенная	1	1
6	Ясень обыкновенный	1	1
	Итого, шт.	**10**	**10**
	Кустарниковые породы		
1	Прочие кустарники	1	1
2	Сирень обыкновенная	2	2
	Итого, шт.	**3**	**3**

Инвентаризация зеленых насаждений, произрастающих на территории обследованного участка, проведена методом натурной таксации (подеревный перечет) с нанесением на картографическую основу месторасположения каждого дерева, куртины, рядовой посадки, кустарников и т.п.

При описании каждого дерева определялись следующие таксационные показатели: порода, возраст, высота, диаметр, наличие болезней и вредителей, санитарное состояние дерева и хозяйственные мероприятия, требуемые на момент обследования. При этом санитарное состояние объекта определялось посредством **коэффициента состояния (жизнеспособности)объекта (КСО)** - качественное состояние зеленых насаждений, определяющее жизнеспособность предлагаемого к вынужденному сносу, санитарной рубке объекта, его потенциальную способность к дальнейшему функционированию.

Подробное таксационное описание каждого дерева и кустарника приведено в Приложении №1 «Таксационное описание».

В результате проведенной инвентаризации **учтено и описано:**

- **10** деревьев;
- **3** кустарника;
- **3 кв.м.** цветника.

Распределение насаждений по породному составу приведено в Таблице №2, из которой видно, что основным, образующим насаждением, породой

на обследованной территории является: береза – 3 шт. (30 %), вяз приземистый – 3 шт. (30 %), и из кустарниковой растительности – сирень обыкновенная – 2 шт. (67 %).

Распределение насаждений по породному составу приведено в Таблице №2.

Таблица №2

Распределение насаждений по породам

№ п/п	Порода	Количество деревьев, шт.	% от общего количества
1	**2**	**3**	**4**
Древесные породы			
1	Береза	3	30
2	Вишня	1	10
3	Вяз приземистый	3	30
4	Клен ясенелистный	1	10
5	Сосна обыкновенная	1	10
6	Ясень обыкновенный	1	10
	Итого, шт.	**10**	100
	%	**100**	**100**
Кустарниковые породы			
1	Прочие кустарники	1	33
2	Сирень обыкновенная	2	67
	Итого, шт.	**3**	100
	%	**100**	**100**

Для распределения деревьев и кустарников по группам возраста приняты возраста спелости в разрезе пород, приведенные в Инструкции 2006 года.

Возрастная характеристика насаждений, произрастающих на территории обследованного участка, приведена в Таблице №3, из которой видно, что **8** экземпляров представлено молодняками, **1** экземпляр – средневозрастным, **1** экземпляр – приспевающими.

Кустарники **3** экземпляра представлено молодняками.

Таблица №3

Распределение насаждений по группам возраста

№ п.п	Порода	Группа возраста					Всего, шт.
		Молодняки	Средневозрастные	Приспевающие	Спелые	Перестойные	
1	**2**	**3**	**4**	**5**	**6**	**7**	**8**
Древесные породы							
1	Береза	3					3
2	Вишня			1			1
3	Вяз приземистый	2	1				3
4	Клен ясенелистный	1					1
5	Сосна обыкновенная	1					1
6	Ясень обыкновенный	1					1
	Итого, шт.	**8**	**1**	**1**			**10**
1	Прочие кустарники	1					1
2	Сирень обыкновенная	2					2
	Итого, шт.	**3**					**3**

Средняя высота древесных насаждений, произрастающих на территории обследованного участка – **6,5** м. Кустарниковых насаждений – **1,0** м.

Средняя высота основных, образующих насаждений, пород равна: береза – **10,0** м, вяз приземистый – **8,5** м. Кустарниковых насаждений: сирень обыкновенная – **0,5** м.

Таблица №4

Распределение насаждений по группам высот

№ п.п	Порода	Группа высот, м					Всего, шт.
		0,2-4,0	4,1-9,0	9,1-15,0	15,1-20,0	20,1 и выше	
1	**2**	**3**	**4**	**5**	**6**	**7**	**8**
Древесные породы							
1	Береза			3			3
2	Вишня		1				1
3	Вяз приземистый	2		1			3
4	Клен ясенелистный	1					1
5	Сосна обыкновенная			1			1
6	Ясень обыкновенный	1					1
	Итого, шт.	**4**	**1**	**5**			**10**
Кустарниковые породы							
1	Прочие кустарники	1					1
2	Сирень обыкновенная	2					2
	Итого, шт.	**3**					**3**

Общая картина распределения насаждений по диаметру ствола на высоте 1,3 м приведена в Таблице №5 настоящей записки, из которой видно, что средний диаметр древесных насаждений – **15,0** см. Кустарниковых насаждений – **2,5** см.

Средний диаметр основных, образующих насаждений, пород равен: береза – **19,0** см, вяз приземистый – **19,0** см. Кустарниковых насаждений: сирень обыкновенная – **2,0** см.

Таблица №5

Распределение насаждений по диаметру

№ п.п	Порода	Ступени толщины																													
		1	**2**	**4**	**6**	**8**	**10**	**12**	**14**	**16**	**18**	**20**	**24**	**26**	**28**	**32**	**36**	**38**	**40**	**44**	**48**	**50**	**52**	**56**	**58**	**62**	**64**	**80**	**96**	**100**	**Всего, шт.**
Древесные породы																															
1	Береза										1	2																			3
2	Вишня									1																					1
3	Вяз приземистый			1	1											1															3
4	Клен ясенелистный			1																											1
5	Сосна обыкновенная												1																		1
6	Ясень обыкновенный					1																									1
	Итого:			**2**	**1**	**1**				**1**	**1**	**2**	**1**			**1**															**10**
Кустарниковые породы																															
1	Прочие кустарники			1																											1
2	Сирень обыкновенная		2																												2
	Итого:		**2**	**1**																											**3**

Санитарное состояние деревьев и кустарников на обследованной территории определялось исходя из их фактических (качественных) характеристик с применением **КСО (коэффициента состояния объекта)** следующими показателями:

Здоровые (КСО-1) - без признаков ослабления с нормальным развитием и без повреждений (нормальное облиствление кроны и высокая декоративность, интенсивный прирост побегов, вредители и болезни отсутствуют). По возрастной характеристике это в основном молодые и средневозрастные насаждения.

Ослабленные (КСО-2) - деревья и кустарники с незначительными повреждениями или с однобоким развитием кроны, средняя декоративность, до 10% сухих сучьев, слабое угнетение (меньше листовая пластина), поврежденные на 25% вредителями и болезнями. Характерно в основном для приспевающих насаждений.

Угнетенные (КСО-3) - часто суховершинные деревья, с наличием значительной депрессии в развитии и механических повреждений (дупел, сухих веток до 50%), слабо облиствление, недекоративные, поврежденные вредителями и болезнями до 50%. Наиболее часто встречаются в спелых насаждениях.

Усыхающие (КСО-4) - очень развит процесс отмирания, наблюдается массовое (более 50%) повреждение дерева вредителями и болезнями, суховершинные. Как правило, спелые и перестойные насаждения.

Сухостой (КСО-5) - полностью усохшее (погибшее) дерево или кустарник, подлежащий первоочередной вырубке.

Общее распределение насаждений по санитарному состоянию на момент обследования приведено в Таблице №6.

В результате проведенного обследования участка установлено, что **9** шт. - ослабленные (КСО-2), **1** шт.- угнетнное (КСО-3).

Кустарниковые породы **1** шт. – здоровое (КСО-1), **2** шт. - ослабленные (КСО-2).

В целом, санитарное состояние зеленых насаждений обследованного участка удовлетворительное.

Таблица №6

Распределение насаждений по санитарному состоянию

№ п.п	Порода	Санитарное состояние					Всего, шт.
		Здоровые КСО-1	Ослабленные КСО-2	Угнетенные КСО-3	Усыхающие КСО-4	Сухостой, аварийные КСО-5	
1	**2**	**3**	**4**	**5**	**6**	**7**	**8**
Древесные породы							
1	Береза		2	1			3
2	Вишня		1				1
3	Вяз приземистый		3				3
4	Клен ясенелистный		1				1
5	Сосна обыкновенная		1				1
6	Ясень обыкновенный		1				1
	Итого, шт.		**9**	**1**			**10**
Кустарниковые породы							
1	Прочие кустарники		1				1
2	Сирень обыкновенная	1	1				2
	Итого, шт.	**1**	**2**				**3**

В результате лесопатологического обследования зеленых насаждений деревьев, зараженных вредителями или болезнями не выявлено (Таблица №7).

Таблица №7

Распределение насаждений по наличию болезней и вредителей

№ п.п	Порода	Наличие болезней	Кол-во зараженных деревьев, шт.	Наличие вредителей	Кол-во пораженных деревьев, шт.
Древесные породы					
1	Береза				
2	Вишня				
3	Вяз приземистый				
4	Клен ясенелистный				
5	Сосна обыкновенная				
6	Ясень обыкновенный				
	Итого, шт.	не обнаружено		не обнаружено	
Кустарниковые породы					
1	Прочие кустарники				
2	Сирень обыкновенная				

	Итого, шт.	не обнаружено		не обнаружено	

Распределение деревьев, намеченных под вынужденную вырубку, пересадку и сохранения по диаметру и состоянию приведено в Таблице №8, 9, 10.

Согласно Инструкции 2006 года, категории удовлетворительных соответствуют деревья, учтенные по своему санитарному состоянию, как «здоровые», «ослабленные» и «угнетенные» (КСО-1, 2 и 3).

В целом, санитарное состояние зеленых насаждений обследованного участка удовлетворительное.

В ходе проведения инвентаризации намечены следующие лесохозяйственные мероприятия:

- **под вынужденную вырубку удовлетворительного состояния:**

- **6** деревьев;
- **1** кустарник.

- **под пересадку удовлетворительного состояния:**

- **2** кустарника;
- **3** кв.м. цветника.

- **требуется сохранение:**

- **4** деревьев.

При проведении инвентаризационных работ в зависимости от санитарного состояния деревьев и намечаемых строительных мероприятий, назначались следующие хозяйственные мероприятия (таблица№11), проведение которых необходимо с лесоводственной точки зрения:

- ***Вырубка деревьев*** - работа по вырубке (пересадке) деревьев, осуществляемая по разрешению уполномоченного органа в соответствии с пунктом 159 приложения 2 к Закону Республики Казахстан "О разрешениях и уведомлениях" от 16 мая 2014 года.
- ***Сохранение зеленых насаждений*** – комплекс мероприятий, направленный на сохранение особо ценных пород насаждений, попадающих под пятно благоустройства и строительных работ.
- ***Пересадка зеленых насаждений*** - пересадка растущих деревьев и кустарников лиственных и хвойных пород с комом I класса возраста (до 10 лет - для лиственных пород и до 20 лет - для хвойных пород), реже - II класса возраста (от 11 до 20 лет - для лиственных пород и от 21 до 40 лет - для хвойных пород) с соблюдением высоких технологий по пересадке с комом земли (от 1,8 и более метров) в зависимости от распределения корневой системы по вертикали или горизонтали.
- ***Санитарная обрезка*** – удаление больных, усыхающих, сухих и поврежденных ветвей, создающих аварийные ситуации (лежащих на линиях электропередач, газовых трубах, разрушающих кровлю зданий, создающих угрозу безопасности дорожного движения).
- ***Уход*** - уход за почвой и подземной частью растений (подкормка, полив,

рыхление и прочие действия).

- ***Формирование кроны*** - обрезка ветвей и побегов, отдельных деревьев, кустарников и линейных насаждений, поддающихся формовке, не приводящая их гибели, с целью придания им определенной эстетической формы и омолаживания зеленых насаждений.

Таблица №8

Распределение насаждений, попадающих под вырубку, по диаметру и состоянию в разрезе пород

№ п.п	Порода	Ступени толщины																													
		1	**2**	**4**	**6**	**8**	**10**	**12**	**14**	**16**	**18**	**20**	**24**	**26**	**28**	**32**	**36**	**38**	**40**	**44**	**48**	**50**	**52**	**56**	**58**	**62**	**64**	**80**	**96**	**100**	**Всего, шт.**
Древесные породы																															
1	Береза										1	2																			3
2	Вяз приземистый			1												1															2
3	Ясень обыкновенный					1																									1
	Итого:			**1**		**1**					**1**	**2**				**1**															**6**
Кустарниковые породы																															
1	Сирень обыкновенная		1																												1
	Итого:		**1**																												**1**

Таблица №9

Распределение насаждений, попадающих под пересадку, по диаметру и состоянию в разрезе пород

№ п.п	Порода	Ступени толщины																													
		1	**2**	**4**	**6**	**8**	**10**	**12**	**14**	**16**	**18**	**20**	**24**	**26**	**28**	**32**	**36**	**38**	**40**	**44**	**48**	**50**	**52**	**56**	**58**	**62**	**64**	**80**	**96**	**100**	**Всего, шт.**
Кустарниковые породы																															
1	Прочие кустарники			1																											1
2	Сирень обыкновенная		1																												1
	Итого:		**1**	**1**																											**2**

Таблица №10

Распределение насаждений, попадающих под сохранение, по диаметру и состоянию в разрезе пород

№ п.п	Порода	Ступени толщины																													
		1	**2**	**4**	**6**	**8**	**10**	**12**	**14**	**16**	**18**	**20**	**24**	**26**	**28**	**32**	**36**	**38**	**40**	**44**	**48**	**50**	**52**	**56**	**58**	**62**	**64**	**80**	**96**	**100**	**Всего, шт.**
Древесные породы																															
1	Вишня									1																					1
2	Вяз приземистый				1																										1
3	Клен ясенелистный			1																											1
4	Сосна обыкновенная												1																		1
	Итого:			**1**	**1**					**1**			**1**																		**4**

Таблица №11

Распределение насаждений по хозяйственным мероприятиям

№ п.п	Порода	Хоз. мероприятия					
		Вы-рубка	Сан. обрезка	Сан. вырубка	Сох-ранение	Пересадка	Всего, шт.
1	**2**	**3**	**4**	**5**	**7**	**8**	**9**
Древесные породы							
1	Береза	3					3
2	Вишня				1		1
3	Вяз приземистый	2			1		3
4	Клен ясенелистный				1		1
5	Сосна обыкновенная				1		1
6	Ясень обыкновенный	1					1
	Итого, шт.	**6**			**4**		**10**
	Кустарниковые породы						
1	Прочие кустарники					1	1
2	Сирень обыкновенная	1				1	2
	Итого, шт.	**1**				**2**	**3**

Заключение

В результате проведенных работ по инвентаризации и лесопатологическому обследованию зеленых насаждений на территории реконструкции распределительных тепловых сетей уч.№16 от МТК3-АР-2, Кв, улиц Валиханова- Пушкина- Токмакская- Райымбека, **учтено и описано:**

- **10** деревьев;
- **3** кустарника;
- **3 кв.м.** цветника.

По возрастной характеристике учтенные древесные породы представлены следующим образом: **8** экземпляров представлено молодняками, **1** экземпляр – средневозрастным, **1** экземпляр – приспевающими. Кустарники **3** экземпляра представлено молодняками

Средняя высота древесных насаждений, произрастающих на территории обследованного участка – **6,5** м. Кустарниковых насаждений – **1,0** м.

Средняя высота основных, образующих насаждений, пород равна: береза – **10,0** м, вяз приземистый – **8,5** м. Кустарниковых насаждений: сирень обыкновенная – **0,5** м.

Средний диаметр древесных насаждений – **15,0** см. Кустарниковых насаждений – **2,5** см.

Средний диаметр основных, образующих насаждений, пород равен: береза – **19,0** см, вяз приземистый – **19,0** см. Кустарниковых насаждений: сирень обыкновенная – **2,0** см.

По санитарному состоянию деревья распределились следующим образом: **9** шт. - ослабленные (КСО-2), **1** шт.- угнетнное (КСО-3). Кустарниковые породы **1** шт. – здоровое (КСО-1), **2** шт. - ослабленные (КСО-2).

В результате лесопатологического обследования зеленых насаждений деревьев, зараженных вредителями или болезнями не выявлено.

В целом, санитарное состояние зеленых насаждений обследованного участка удовлетворительное.

В ходе проведения инвентаризации намечены следующие лесохозяйственные мероприятия:

- **под вынужденную вырубку удовлетворительного состояния:**

- **6** деревьев;
- **1** кустарник.

- **под пересадку удовлетворительного состояния:**

- **2** кустарника;
- **3** кв.м. цветника.

- **требуется сохранение:**

- **4** деревьев.

Согласно «Правил содержания и защиты зеленых насаждений города

Алматы» компенсационное восстановление зеленых насаждений за санитарную рубку, вынужденный снос, произведенный с разрешения уполномоченного органа акимата, производится путем посадки саженцев лиственных пород высотой не менее 3-х метров, а хвойных не менее 2-х метров (I-го и II-го класса качества).

Согласно «Правил содержания и защиты зеленых насаждений города Алматы» от 31 марта 2020 г. №173, при вырубке деревьев по разрешению уполномоченного органа компенсационная посадка восстанавливаемых деревьев производится в десятикратном размере.

Согласно п.1 ст.283 Кодекса Республики Казахстан об административных правонарушениях «незаконная порубка и повреждение деревьев и кустарников, а также деревьев и кустарников, не входящих в лесной фонд и запрещенных к порубке, не содержащие признаков уголовно наказуемого деяния, - влечет предупреждение или штраф на физических лиц в размере от десяти до пятнадцати, на должностных лиц, индивидуальных предпринимателей, юридических лиц, являющихся субъектами малого или среднего предпринимательства или некоммерческими организациями, - в размере от тридцати до сорока, на юридических лиц, являющихся субъектами крупного предпринимательства, - в размере от ста до ста пятидесяти месячных расчетных показателей с конфискацией незаконно срубленных деревьев и кустарников, транспортных средств и иных предметов нарушителя, явившихся орудием совершения указанных нарушений, или без таковой.

Так же следует отметить, что данные материалы инвентаризации и лесопатологического обследования зеленых насаждений не являются основанием для сноса, санитарной рубки, санитарной обрезки и т.д., без оформления разрешения в уполномоченном органе в области охраны окружающей среды (КГУ «Управление экологии и окружающей среды города Алматы»).

Приложение

Таксационное описание

Административный район города: Медеуский
Наименование объекта: Реконструкция распределительных тепловых сетей уч.№16 от МТК3-АР-2, Кв, улиц Валиханова- Пушкина-Токмакская- Райымбека
Месторасположение: Медеуский район, улиц Валиханова-Пушкина-Токмакская- Райымбека
Категория насаждений: специального назначения
Заказчик: КГУ «Управление энергетики и водоснабжения города Алматы»
Исполнитель: ТОО «Фирма Ак-Көңіл»

№ п/п	Категория	Вид объекта	Порода	Кол-во	Возраст	Высота	Диаметр в см.	Болезни	Вредители	Состояние	Хозяйс-твеные меры	Площадь цветника, газона в	Длина жив. изг. в пм.	Дикарает. поросль в кв.м.	Примеча-ние
1	2	3	4	5	6	7	8	9	10	11	12	13	14	15	16
1	Насажд. спец. назнач.	Одиночные (солитер) деревья	Вишня	1	20	5	16			ослабленное	сохранение				пятно строительства
2	Насажд. спец. назнач.	Одиночные (солитер) деревья	Вяз приземистый	1	30	12	32			ослабленное	вырубка				пятно строительства
3	Насажд. спец. назнач.	Одиночные (солитер) деревья	Ясень обыкновен-ный	1	10	2	8			ослабленное	вырубка				пятно строительства
4	Насажд. спец. назнач.	Одиночные (солитер) кустарники	Сирень обыкновен-ная	1	5	0,5	2			здоровое	пересадка				пятно строительства
5	Насажд. спец. назнач.	Одиночные (солитер) деревья	Береза	1	20	10	20			угнетенное	вырубка				пятно строительства
6	Насажд. спец. назнач.	Одиночные (солитер) кустарники	Прочие кустарники	1	5	1,5	4			ослабленное	пересадка				пятно строительства
7	Насажд. спец. назнач.	Одиночные (солитер) деревья	Береза	1	20	10	20			ослабленное	вырубка				пятно строительства
8	Насажд. спец. назнач.	Одиночные (солитер) деревья	Вяз приземистый	1	5	1	4			ослабленное	вырубка				пятно строительства

9	Насажд. спец. назнач.	Цветник	Розарий	1	5	0,5	2			здоровое	пересадка	3			пятно строительства
10	Насажд. спец. назнач.	Одиночные (солитер) деревья	Береза	1	20	10	18			ослабленное	вырубка				пятно строительства
11	Насажд. спец. назнач.	Одиночные (солитер) деревья	Сосна обыкновен-ная	1	30	12	24			ослабленное	сохранение				пятно строительства
12	Насажд. спец. назнач.	Одиночные (солитер) деревья	Клен ясенелистный	1	5	2	4			ослабленное	сохранение				пятно строительства 2 ствола
13	Насажд. спец. назнач.	Одиночные (солитер) деревья	Вяз приземистый	1	5	2	6			ослабленное	сохранение				пятно строительства 3 ствола
14	Насажд. спец. назнач.	Одиночные (солитер) кустарники	Сирень обыкновен-ная	1	5	0,5	2			ослабленное	вырубка				пятно строительства

"Алматы қаласы Қалалық жоспарлау және урбанистика басқармасы" коммуналдық мемлекеттік мекемесі

город Алматы, Даңғылы Абай, № 90 үй

Коммунальное государственное учреждение "Управление городского планирования и урбанистики города Алматы"

город Алматы, Проспект Абая, дом № 90

Бекітемін:
Утверждаю:
Басшының орынбасары
Заместитель руководителя

Исмаилов Толеукан Аниярбекович
(Т.А.Ә)(Ф.И.О)

Жобалауға арналған сәулет-жоспарлау тапсырмасы (СЖТ)
Архитектурно-планировочное задание на проектирование (АПЗ)

Нөмірі: KZ57VUA00934424 **Берілген күні:** 13.07.2023 ж.
Номер: KZ57VUA00934424 **Дата выдачи:** 13.07.2023 г.

Объектің атауы: МТК3-АР-2, Кв. Уәлиханов-Пушкин-Токмакская-Райымбек көшелерінен Уч. № 16 жылу тарату желілерін қайта жаңғырту;

Наименование объекта: Реконструкция распределительных тепловых сетей Уч.№16 от МТК3-АР-2, Кв .Улиц Валиханова- Пушкина- Токмакская- Райымбека;

Тапсырыс беруші (құрылыс салушы, инвестор): «Алматы каласынын энергетика және су энергетикасы басқармасы» КММ;

Заказчик (застройщик, инвестор): КГУ "Управление энергетики и водоснабжения города Алматы"

Қала (елді мекен): Алматы каласы / город Алматы

Город (населенный пункт): Алматы каласы / город Алматы.

Бұл құжат ҚР 2003 жылдың 7 қаңтарындағы «Электронды құжат және электронды сандық қол қою» туралы заңның 7 бабы, 1 тармағына сәйкес қағаз бетіндегі заңмен тең. Электрондық құжат www.elicense.kz порталында құрылған.Электрондық құжат түпнұсқасын www.elicense.kz порталында тексере аласыз.
Данный документ согласно пункту 1 статьи 7 ЗРК от 7 января 2003 года «Об электронном документе и электронной цифровой подписи» равнозначен документу на бумажном носителе. Электронный документ сформирован на портале www.elicense.kz. Проверить подлинность электронного документа вы можете на портале www.elicense.kz.

Сәулет-жоспарлау тапсырмасын (СЖТ) әзірлеу үшін негіздеме		Қала (аудан) әкімдігінің қаулысы немесе құқық белгілейтін құжат № № 2/322 Қаулы 31.05.2023 / № 2/322 Постановление от 31,05,2023 31.05.2023 (күні, айы, жылы)
Основание для разработки архитектурно-планировочного задания (АПЗ)		Постановление акимата города (района) или правоустанавливающий документ № № 2/322 Қаулы 31.05.2023 / № 2/322 Постановление от 31,05,2023 от 31.05.2023 (число, месяц, год)
1. Учаскенің сипаттамасы		
Характеристика участка		
1.1	Учаскенің орналасқан жері	Медеу ауданы, Уәлиханов-Пушкин-ТокмакскаяРайымбек көшелері
	Местонахождение участка	Медеуский район, Улиц Валиханова-ПушкинаТокмакская- Райымбека
1.2	Салынған құрылыстың болуы (учаскеде бар құрылымдар мен ғимараттар, оның ішінде коммуникациялар, инженерлік құрылғылар, абаттандыру элементтері және басқалар)	Құрылыс салынбаған.
	Наличие застройки (строения и сооружения, существующие на участке, в том числе коммуникации, инженерные сооружения, элементы благоустройства и другие)	Строений нет.
1.3	Геодезиялық зерделенуі (түсірілімдердің болуы, олардың масштабтары)	Жобада қарастырылсын.
	Геодезическая изученность (наличие съемок, их масштабы)	Предусмотреть в проекте.
1.4	Инженерлік-геологиялық зерделенуі (инженерлік-геологиялық, гидрогеологиялық, топырақ-ботаникалық және басқа іздестірулердің қолда бар материалдары)	Қордағы материалдар бойынша (топографиялық түсірілімдер, масштабы, түзетулердің болуы)
	Инженерно-геологическая изученность (имеющиеся материалы инженерно-геологических, гидрогеологических, почвенно-ботанических и других изысканий)	По фондовым материалам (топографическая съемка, масштаб, наличие корректировок)
2. Жобаланатын объектінің сипаттамасы		
Характеристика проектируемого объекта		
2.1	Объектінің функционалдық мәні	МТК3-АР-2, Кв, Уәлиханов-Пушкин-ТокмакскаяРайымбек көшелерінен Уч, №16 жылу тарату желілерін қайта жаңғырту
	Функциональное значение объекта	Реконструкция распределительных тепловых сетей Уч,№16 от МТК3-АР-2, Кв ,Улиц Валиханова-ПушкинаТокмакская- Райымбека
2.2	Қабаттылығы	Қарастырылмаған.
	Этажность	Не предусмотрено.

Бұл құжат ҚР 2003 жылдың 7 қаңтарындағы «Электронды құжат және электронды сандық қол қою» туралы заңның 7 бабы, 1 тармағына сәйкес қағаз бетіндегі заңмен тең. Электрондық құжат www.elicense.kz порталында құрылған.Электрондық құжат түпнұсқасын www.elicense.kz порталында тексере аласыз.
Данный документ согласно пункту 1 статьи 7 ЗРК от 7 января 2003 года «Об электронном документе и электронной цифровой подписи» равнозначен документу на бумажном носителе. Электронный документ сформирован на портале www.elicense.kz. Проверить подлинность электронного документа вы можете на портале www.elicense.kz.

2.3	Жоспарлау жүйесі	Объектінің функционалдық мәнін ескере отырып, жоба бойынша
	Планировочная система	По проекту с учетом функционального назначения объекта
2.4	Конструктивті схема	Жоба бойынша
	Конструктивная схема	По проекту
2.5	Инженерлік қамтамасыз ету	Орталықтандырылған. Бөлінген учаскенің шегінде инженерлік және алаңішілік дәліздер көздеу
	Инженерное обеспечение	Централизованное. Предусмотреть коридоры инженерных и внутриплощадочных сетей в пределах отводимого участка
2.6	Энергия тиімділік сыныбы	-
	Класс энергоэффективности	-

Бұл құжат ҚР 2003 жылдың 7 қаңтарындағы «Электронды құжат және электронды сандық қол қою» туралы заңның 7 бабы, 1 тармағына сәйкес қағаз бетіндегі заңмен тең.
Электрондық құжат www.elicense.kz порталында құрылған.Электрондық құжат түпнұсқасын www.elicense.kz порталында тексере аласыз.
Данный документ согласно пункту 1 статьи 7 ЗРК от 7 января 2003 года «Об электронном документе и электронной цифровой подписи» равнозначен документу на бумажном носителе. Электронный документ сформирован на портале www.elicense.kz. Проверить подлинность электронного документа вы можете на портале www.elicense.kz.

3. Қала құрылысы талаптары		
Градостроительные требования		
3.1	Көлемдік-кеңістіктік шешім	Учаске бойынша іргелес объектілермен байланыстыру
	Объемно-пространственное решение	Увязать со смежными по участку объектами
3.2	Бас жоспар жобасы:	Жанасатын көшелердің тік жоспарлау белгілерінің егжей-тегжейлі жоспарлау жобасына, Қазақстан Республикасы құрылыстық нормативтік құжаттарының талаптарына сәйкес
	Проект генерального плана:	В соответствии ПДП, вертикальных планировочных отметок прилегающих улиц, требованиям строительных нормативных документов Республики Казахстан
	тік жоспарлау	Іргелес аумақтардың жоғары белгілерімен байланыстыру
	вертикальная планировка	Увязать с высотными отметками прилегающей территории
	абаттандыру және көгалдандыру	Бас жоспарда нормативтік сипаттаманы көрсету. Бас жоспардың бөлімі абаттандыру және көгалдандыру (дендроплан, көгалдандыру сызбасы) "Алматы қаласы Жасыл экономика басқармасы" КММ-мен келісілсін.
	благоустройство и озеленение	В генплане указать нормативное описание. Раздел генплана Благоустройство и озеленение (дендроплан, схема озеленения) согласовать с КГУ «Управлением зеленой экономики города Алматы».
	автомобильдер тұрағы	Өзінің жер телімінде
	парковка автомобилей	На своем земельном участке
	топырақтың құнарлы қабатын пайдалану	Меншік иесінің қалауы бойынша
	использование плодородного слоя почвы	На усмотрение собственника
	шағын сәулет нысандары	Қарастырылмаған.
	малые архитектурные формы	Не предусмотрено.
	жарықтандыру	Қарастырылмаған.
	освещение	Не предусмотрено.
4. Сәулет талаптары		
Архитектурные требования		
4.1	Сәулеттік келбетінің стилистикасы	Объектінің функционалдық ерекшеліктеріне сәйкес сәулеттік келбетін қалыптастыру
	Стилистика архитектурного образа	Сформировать архитектурный образ в соответствии с функциональными особенностями объекта
4.2	Қоршап тұрған құрылыс салумен өзара үйлесімдік сипаты	Объектінің орналасқан жеріне және қала құрылысы мәніне сәйкес

Бұл құжат ҚР 2003 жылдың 7 қаңтарындағы «Электронды құжат және электронды сандық қол қою» туралы заңның 7 бабы, 1 тармағына сәйкес қағаз бетіндегі заңмен тең. Электрондық құжат www.elicense.kz порталында құрылған.Электрондық құжат түпнұсқасын www.elicense.kz порталында тексере аласыз.
Данный документ согласно пункту 1 статьи 7 ЗРК от 7 января 2003 года «Об электронном документе и электронной цифровой подписи» равнозначен документу на бумажном носителе. Электронный документ сформирован на портале www.elicense.kz. Проверить подлинность электронного документа вы можете на портале www.elicense.kz.

	Характер сочетания с окружающей застройкой	В соответствии с местоположением объекта и градостроительным значением
4.3	Түсіне қатысты шешім	Келісілген эскиздік жобаға сәйкес
	Цветовое решение	Согласно согласованному эскизному проекту
4.4	Жарнамалық-ақпараттық шешім, оның ішінде:	«Қазақстан Республикасындағы тіл туралы» Қазақстан Республикасының 1997 жылғы 11 ші лдедегі Заңының 21-бабына сәйкес жарнамалық-ақпараттық қондырғыларды көздеу
	Рекламно-информационное решение, в том числе:	Предусмотреть рекламно-информационные установки согласно статье 21 Закона Республики Казахстан от 11 июля 1997 года «О языках в Республике Казахстан»
	түнгі жарықпен безендіру	Жобада көрсетілсін
	ночное световое оформление	Указать в проекте
4.5	Кіреберіс тораптар	Қарастырылмаған
	Входные узлы	Не предусмотрено.
4.6	Халықтың мүмкіндігі шектеулі топтарының өмір сүруі үшін жағдай жасау	Іс-шараларды Қазақстан Республикасы құрылыстық нормативтік құжаттарының нұсқаулары мен талаптарына сәйкес көздеу; мүгедектердің ғимаратқа қолжетімділігін көздеу, пандустар, арнайы кірме жолдар мен мүгедектер арбаларының өту жолдарын көздеу
	Создание условий для жизнедеятельности маломобильных групп населения	Предусмотреть мероприятия в соответствии с указаниями и требованиями строительных нормативных документов Республики Казахстан; предусмотреть доступ инвалидов к зданию, предусмотреть пандусы, специальные подъездные пути и устройства для проезда инвалидных колясок
4.7	Дыбыс-шу көрсеткіштері бойынша шарттарды сақтау	Қазақстан Республикасы құрылыстық нормативтік құжаттарының талаптарына сәйкес
	Соблюдение условий по звукошумовым показателям	Согласно требованиям строительных нормативных документов Республики Казахстан
5. Сыртқы әрлеуге қойылатын талаптар		
Требования к наружной отделке		
5.1	Цоколь	Жобада көрсетілсін
	Цоколь	Указать в проекте
5.2	Қасбет	Жобада көрсетілсін
	Фасад	Указать в проекте
	Қоршау конструкциялары	Жобада көрсетілсін
	Ограждающие конструкции	Указать в проекте
6. Инженерлік желілерге қойылатын талаптар		
Требования к инженерным сетям		
6.1	Жылумен жабдықтау	Техникалық шарттарға сәйкес (ТШ № , -)

Бұл құжат ҚР 2003 жылдың 7 қаңтарындағы «Электронды құжат және электронды сандық қол қою» туралы заңның 7 бабы, 1 тармағына сәйкес қағаз бетіндегі заңмен тең. Электрондық құжат www.elicense.kz порталында құрылған.Электрондық құжат түпнұсқасын www.elicense.kz порталында тексере аласыз.
Данный документ согласно пункту 1 статьи 7 ЗРК от 7 января 2003 года «Об электронном документе и электронной цифровой подписи» равнозначен документу на бумажном носителе. Электронный документ сформирован на портале www.elicense.kz. Проверить подлинность электронного документа вы можете на портале www.elicense.kz.

	Теплоснабжение	Согласно техническим условиям (ТУ № от -)
6.2	Сумен жабдықтау	Техникалық шарттарға сәйкес (ТШ № , -)
	Водоснабжение	Согласно техническим условиям (ТУ № от -)
6.3	Кәріз	Техникалық шарттарға сәйкес (ТШ № , -)
	Канализация	Согласно техническим условиям (ТУ № от -)
6.4	Электрмен жабдықтау	Техникалық шарттарға сәйкес (ТШ № , -)
	Электроснабжение	Согласно техническим условиям (ТУ № от -)
6.5	Газбен жабдықтау	Техникалық шарттарға сәйкес (ТШ № , -)
	Газоснабжение	Согласно техническим условиям (ТУ № от -)
6.6	Телекоммуникациялар және телерадиохабар	Техникалық шарттарға (ТШ № ,) және нормативтік құжаттарға сәйкес
	Телекоммуникации и телерадиовещания	Согласно техническим условиям (№ от) и требований нормативным документам
6.7	Дренаж (қажет болған жағдайда) және нөсерлік кәріз	Техникалық шарттарға сәйкес (ТШ № , -)
	Дренаж (при необходимости) и ливневая канализация	Согласно техническим условиям (ТУ № от -)
6.8	Стационарлы суғару жүйелері	Техникалық шарттарға сәйкес (ТШ № , -)
	Стационарные поливочные системы	Согласно техническим условиям (ТУ № от -)
7. Құрылыс салушыға жүктелетін міндеттемелер		
Обязательства, возлагаемые на застройщика		
7.1	Инженерлік іздестірулер бойынша	Жер учаскесін игеруге инженерлік-геологиялық зерттеуді өткізгеннен, геодезиялық орналастырылғаннан және оның шекарасы нақты (жергілікті жерге) бекітілгеннен кейін кірісу
	По инженерным изысканиям	Приступать к освоению земельного участка разрешается после проведения инженерно-геологического исследования, геодезического выноса и закрепления его границ в натуре (на местности)
7.2	Қолданыстағы құрылыстар мен ғимараттарды бұзу (көшіру) бойынша	Қажет болған жағдайда, қысқаша сипаттамасы
	По сносу (переносу) существующих строений и сооружений	В случае необходимости краткое описание
7.3	Жер асты және жер үсті коммуникацияларын ауыстыру бойынша	Ауыстыру (орналастыру) туралы техникалық шарттарға сәйкес не желілер мен құрылыстарды қорғау жөніндегі іс-шараларды жүргізу
	По переносу существующих подземных и надземных инженерных коммуникаций	Согласно техническим условиям на перенос (вынос) либо на проведения мероприятия по защите сетей и сооружений
7.4	Жасыл көшеттерді сақтау және/немесе отырғызу бойынша	Құрылыс-монтаж жұмыстарын жүргізу барысында жасыл көшеттерді сақтау мүмкіндігі болған жағдайда; инженерлік аббаттандыру нысандарына қызмет көрсетуде, қайта жаңғырту және жер астындағы мен

Бұл құжат ҚР 2003 жылдың 7 қаңтарындағы «Электронды құжат және электронды сандық қол қою» туралы заңның 7 бабы, 1 тармағына сәйкес қағаз бетіндегі заңмен тең. Электрондық құжат www.elicense.kz порталында құрылған.Электрондық құжат түпнұсқасын www.elicense.kz порталында тексере аласыз.
Данный документ согласно пункту 1 статьи 7 ЗРК от 7 января 2003 года «Об электронном документе и электронной цифровой подписи» равнозначен документу на бумажном носителе. Электронный документ сформирован на портале www.elicense.kz. Проверить подлинность электронного документа вы можете на портале www.elicense.kz.

		жер үстіндегі коммуникациялардың инженерлік тораптарын жайғастырғанда; аумақты аббаттандыруда, ағаштарды санитарлық кесуде 2014 жылғы 16 мамырдағы «Рұқсаттар мен хабарламалар туралы» ҚР Заңының 2-қосымшасының 159-т. Талаптарды қарастыру (Алматы қаласының жасыл экономикасы басқармасы мен бірлесіп)
	По сохранению и/или пересадке зеленых насаждений	В случае невозможности сохранения зеленых насаждений на участке, при производстве строительно-монтажных работ; осблуживания объектов инженерного благоустройства, реконструкции и устройстве инженерных сетей, подземных коммуникаций; благоустройства территории; санитарной вырубки деревьев предусмотреть требования п. 159 приложения 2 к Закону РК «О разрешениях и уведомлениях» от 16 мая 2014 (с Управлением зеленой экономики города Алматы)
7.5	Учаскенің уақытша қоршау құрылысы бойынша	Жобада көрсетілсін
	По строительству временного ограждения участка	Указать в проекте
8	Қосымша талаптар	1. Ғимараттағы ауа баптау жүйесін жобалау кезінде (жобада орталықтандырылған суық сумен жабдықтау және ауа баптау көзделмеген жағдайда) ғимарат қасбеттерінің сәулеттік шешіміне сәйкес жергілікті жүйелердің сыртқы элементтерін орналастыруды көздеу қажет. Жобаланатын ғимараттың қасбеттерінде жергілікті ау баптау жүйелерінің сыртқы элементтерін орналастыруға арналған жерлерді (бөліктер, мандайшалар, балкондар және т.б.) көздеу қажет. 2. Ресурс үнемдеу және қазіргі заманғы энергия үнемдеу технологиялары бойынша материалдарды қолдану.
	Дополнительные требования	1. При проектировании системы кондиционирования в здании (в том случае, когда проектом не предусмотрено централизованное холодоснабжение и кондиционирование) необходимо предусмотреть размещение наружных элементов локальных систем в соответствии с архитектурным решением фасадов здания. На фасадах проектируемого здания предусмотреть места (ниши, выступы, балконы и т.д.) для размещения наружных элементов локальных систем кондиционирования. 2. Применить материалы по ресурсосбережению и современных энергосберегающих технологий.
9	Жалпы талаптар	Қазақстан Республикасы Ұлттық экономика министрінің 2015 жылғы 30 қарашадағы № 750 бұйрығымен бекітілген «Құрылыс саласындағы құрылыс салуды ұйымдастыру және рұқсат беру рәсімдерінен өту қағидаларының» 22-тармағында көрсетілген талаптарды қарастыру: (құрылыс жобасын әзірлеуге арналған бастапқы материалды алу; нобайды әзірлеу және келісу (нобайлық жобаны); жобалау-сметалық құжаттаманы әзірлеу және құрылыс жобасын ведомстводан тыс кешенді сараптамадан өткізу; құрылыс-монтаж жұмыстарын

Бұл құжат ҚР 2003 жылдың 7 қаңтарындағы «Электронды құжат және электронды сандық қол қою» туралы заңның 7 бабы, 1 тармағына сәйкес қағаз бетіндегі заңмен тең. Электрондық құжат www.elicense.kz порталында құрылған.Электрондық құжат түпнұсқасын www.elicense.kz порталында тексере аласыз.
Данный документ согласно пункту 1 статьи 7 ЗРК от 7 января 2003 года «Об электронном документе и электронной цифровой подписи» равнозначен документу на бумажном носителе. Электронный документ сформирован на портале www.elicense.kz. Проверить подлинность электронного документа вы можете на портале www.elicense.kz.

		іске асыру, мемлекеттік сәулет-құрылыс бақылауын және қадағалауын жүзеге асыратын органдарға құрылыс-монтаждау жұмыстарының басталғаны туралы хабарлау,салынған нысанды пайдалануға енгізу және қабылдау. Үшінші деңгейлі жауапкершіліктегі техникалық күрделі емес нысандардың құрылысы нобай (нобайлық жоба) бойынша жүзеге асырылады. Үшінші деңгейлі жауапкершіліктегі техникалық күрделі емес нысандардың құрылыс жобасы, оның сараптамасы және құрылыс-монтаж жұмыстарының басталғаны туралы мемлекеттік сәулет-құрылыс бақылау және қадағалауды жүзеге асыратын органдарға хабарлау талап етілмейді.
	Общие требования	Предусмотреть требования указанные в п.22 «Правил организации застройки и прохождения разрешительных процедур в сфере строительства» утвержденным Приказом Министра национальной экономики РК от 30 ноября 2015 года № 750 (получение исходных материалов для разработки проектов строительства; разработка и согласование эскиза (эскизного проекта); разработка проектно-сметной документации и проведение комплексной вневедомственной экспертизы проектов строительства; уведомление органов, осуществляющих государственный архитектурно-строительный контроль и надзор о начале производства строительно-монтажных работ, осуществление строительно-монтажных работ; приемка и ввод в эксплуатацию построенного объекта. Строительство технически несложных объектов третьего уровня ответственности осуществляется по эскизу (эскизному проекту). Разработка проекта строительства технически несложных объектов третьего уровня ответственности, ее экспертиза, уведомление органов, осуществляющих государственный архитектурно-строительный контроль и надзор, о начале производства строительно-монтажных работ не требуется.)

Ескертпелер:

Примечания:

1. Жер учаскесін таңдау актісі негізінде СЖТ берілсе, СЖТ жер учаскесіне тиісті құқық туындаған кезден бастап күшіне енеді.

СЖТ және ТШ жобалау (жобалау-сметалық) құжаттаманың құрамында бекітілген құрылыстың бүкіл нормативтік ұзақтығының мерзімі шегінде қолданылады.

В случае предоставления АПЗ на основании акта выбора земельного участка, АПЗ вступает в силу с момента возникновения соответствующего права на земельный участок.

АПЗ и ТУ действуют в течение всего срока нормативной продолжительности строительства, утвержденного в составе проектной (проектно-сметной) документации.

2. СЖТ шарттарын қайта қарауды талап ететін жағдайлар туындаған кезде, оған өзгерістерді тапсырыс берушінің келісімі бойынша енгізілуі мүмкін.

В случае возникновения обстоятельств, требующих пересмотра условий АПЗ, изменения в него вносятся по согласованию с заказчиком.

3. СЖТ-да жазылған талаптар мен шарттар меншік нысанына және қаржыландыру көздеріне

Бұл құжат ҚР 2003 жылдың 7 қаңтарындағы «Электронды құжат және электронды сандық қол қою» туралы заңның 7 бабы, 1 тармағына сәйкес қағаз бетіндегі заңмен тең. Электрондық құжат www.elicense.kz порталында құрылған.Электрондық құжат түпнұсқасын www.elicense.kz порталында тексере аласыз.
Данный документ согласно пункту 1 статьи 7 ЗРК от 7 января 2003 года «Об электронном документе и электронной цифровой подписи» равнозначен документу на бумажном носителе. Электронный документ сформирован на портале www.elicense.kz. Проверить подлинность электронного документа вы можете на портале www.elicense.kz.

қарамастан инвестициялық процестің барлық қатысушылары үшін міндетті.

Требования и условия, изложенные в АПЗ, обязательны для всех участников инвестиционного процесса независимо от форм собственности и источников финансирования.

4. Тапсырыс берушінің СЖТ-да қамтылған талаптармен келіспеуі сот тәртібімен шағымдалуы мүмкін.

Несогласие заказчика с требованиями, содержащимися в АПЗ, обжалуется в судебном порядке.

Заместитель руководителя **Исмаилов Толеукан Аниярбекович**

Бұл құжат ҚР 2003 жылдың 7 қаңтарындағы «Электронды құжат және электронды сандық қол қою» туралы заңның 7 бабы, 1 тармағына сәйкес қағаз бетіндегі заңмен тең.
Электрондық құжат www.elicense.kz порталында құрылған.Электрондық құжат түпнұсқасын www.elicense.kz порталында тексере аласыз.
Данный документ согласно пункту 1 статьи 7 ЗРК от 7 января 2003 года «Об электронном документе и электронной цифровой подписи» равнозначен документу на бумажном носителе. Электронный документ сформирован на портале www.elicense.kz. Проверить подлинность электронного документа вы можете на портале www.elicense.kz.

АЛМАТЫ
ЖЫЛУ ЖҮЙЕСІ

АЛМАТИНСКИЕ
ТЕПЛОВЫЕ СЕТИ

050026, Алматы қаласы, Байзаков көшесі, 221,
СТН 600700574582, БСН 060640007336,
тел.: 8(727) 341-07-00, факс: 8(727) 378-06-73

050026, город Алматы, улица Байзакова, 221,
РНН 600700574582, БИН 060640007336,
тел.: 8(727) 341-07-00, факс: 8(727) 378-06-73

17.03.2023 № 15-3/382Д/23 -ТУ-В-39

КГУ «Управление энергетики и водоснабжения г. Алматы»
050008, г.Алматы, ул.Ауэзова, 82

ТЕХНИЧЕСКИЕ УСЛОВИЯ
на реконструкцию тепловых сетей от МТК ЗАР-2 в кв.ул. Валиханова-Пушкина-Токмакская-Райымбека

1. Выполнить предварительно изолированными трубопроводами с устройством системы оперативно-дистанционного контроля (ОДК) реконструкцию тепловых сетей от МТК ЗАР-2 в кв.ул. Валиханова-Пушкина-Токмакская-Райымбека, общей протяженностью L~ 199,0 м;
   -диаметром 2Dy 70 мм, протяженностью L~118,0 м;
   -диаметром 2Dy 50 мм, протяженностью L~81,0 м;
2. Реконструкцию тепловых сетей выполнить согласно техническому заданию КГУ «УЭиВ».
3. Границы реконструкции, ось прохождения, протяженность и диаметры реконструируемых тепловых сетей уточнить проектом по согласованию с Восточным эксплуатационным районом (далее - ВЭР) (тел.: 271-15-58).
4. Перед началом проектирования диаметры трубопроводов дополнительно согласовать с Отделом режимов (далее - ОР) ТОО «АлТС» (тел.: 378-07-00 вн. 1107).
5. Выполнить переключение существующих потребителей, подключенных от реконструируемых участков тепловых сетей.
6. Систему оперативного дистанционного контроля (ОДК) выполнить с возможностью подключения к системе передачи данных в автоматизированную систему диспетчерского технологического управления (АСДТУ) ТОО «АлТС». Количество и место установки коммутационных терминалов для подключения стационарного или переносного детекторов повреждений определить проектом по согласованию с ОТД (тел.: +7 777 399 25 55).
7. Проект реконструкции тепловых сетей разработать в соответствии с действующими нормативными документами. Обеспечить соблюдение охранных зон тепловых сетей в соответствии с требованиями Правил установления охранных зон объектов тепловых сетей и особых условий использования земельных участков, расположенных в границах таких зон, утвержденных Приказом Министра энергетики Республики Казахстан от 28 сентября 2017 года №331.
8. Способ прокладки определить проектом, с учетом требований МСН 4.02-02-2004 «Тепловые сети», согласно требований п.16.8 выполнить **вынос транзитных тепловых сетей**, проложенных по подвалам административных зданий, прокладку тепловых сетей по территории школы **выполнить в соответствии с п. 9.3**. Направление трассы тепловых сетей уточнить проектом.

9. Сохранить все ответвления на существующих тепловых сетях с заменой запорной арматуры. Количество тепловых камер принять по согласованию с ВЭР и ОР ТОО «АлТС» (тел.: 271-15-58; 341-07-77 вн. 1107). Предусмотреть замену запорной арматуры.
10. Работы по строительству тепловых сетей вести специализированной монтажной организацией.
11. Арматуру применить в соответствии с техническими требованиями ТОО «АлТС» к запорной арматуре.
12. Обеспечить компенсирующую способность тепловых сетей.
13. Давление теплоносителя в МТК ЗАР-2:
    – в подающем водоводе 9,2 ати;
    – в обратном водоводе 6,2 ати;
14. Регулирование отпуска тепла: качественное по температурному графику 132-70°С.
15. Строительно-монтажные работы вести в межотопительный период.
16. Необходимость строительства временного трубопровода ГВС на период реконструкции тепловых сетей определить проектом по согласованию с ВЭР ТОО «АлТС».
17. В случае изменения границ проектирования технические условия подлежат корректировке.
18. После предварительного согласования с ВЭР ТОО «АлТС» проектную документацию (чертежи марки ТС) согласовать с Проектно-конструкторским сектором (тел.: 378-07-00, вн. 8010) ТОО «АлТС».
19. Строительство и монтаж тепловых сетей вести под контролем Отдела капитального строительства (тел.: 378-07-00, вн. 2208), ВЭР (тел.: 271-15-58) и ОТД (тел.: +7 777 399 25 55), ТОО «АлТС».
20. Работы по строительству тепловых сетей вести специализированной монтажной организацией.
21. Комплект исполнительной документации на бумажном носителе и в электронном исполнении, зарегистрированный в КГУ «Управление городского планирования и урбанистики г. Алматы», передать в ТОО «АлТС».
22. **Срок действия технических условий:** нормативный период проектирования и строительства, предусмотренный в проектно-сметной документации.
23. ТОО «АлТС» оставляет за собой право внесения изменений и дополнений в технические условия при изменении требований нормативно-технических документов РК, а также изменений в системе централизованного теплоснабжения г. Алматы.

И.о. главного инженера **Н.Медеубаев**

Исп.А.Көсембаева
тел.: 341-07-77,вн. 1168

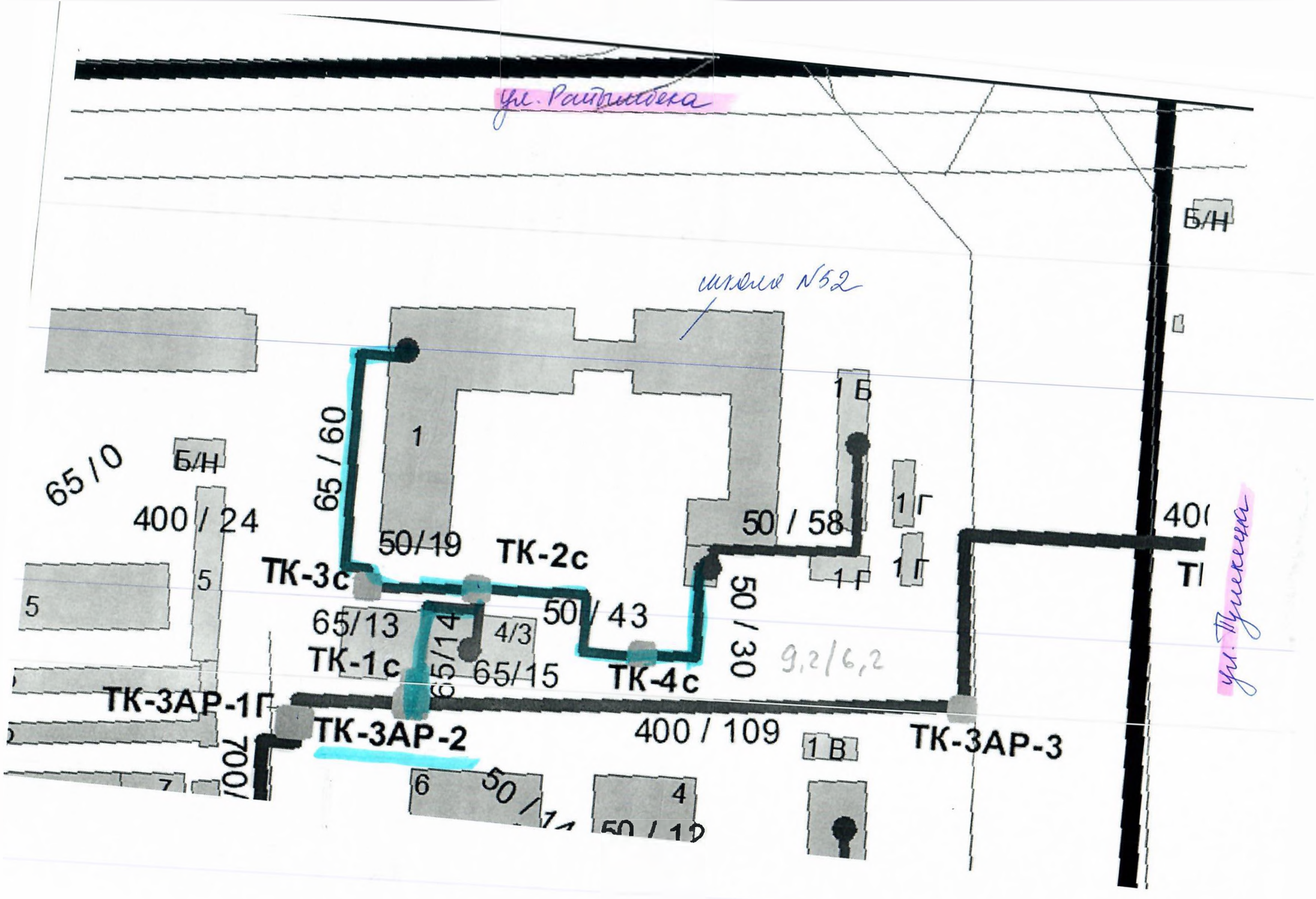
ул. Райымбека
школа N52
Б/Н
1
1 Б
1 Г
1 Г
1 Г
1 В
65 / 60
65/0
Б/Н
400 / 24
5
5
50/19
ТК-2с
ТК-3с
50 / 58
50 / 43
50 / 30
9,2/6,2
65/13
4/3
65/14
65/15
ТК-1с
ТК-4с
ТК-3АР-1Г
ТК-3АР-2
400 / 109
ТК-3АР-3
700/
6
4
ул. Пушкина

«УТВЕРЖДАЮ»
И.О.Главный инженер ТОО «Ал ТС»
_____ Медеубаев Н.К.
«16» 03 2023г.

Акт
Технического состояния распределительной тепловой сети от МТК 3АР-2
Кв .Улиц Валиханова-Пушкина-Токмакская-Райымбека.
Зам.главного инженера – Медеубаев Н.К.
Начальник Восточного эксплуатационного района – Кажмуратов М.А.
Зам. Начальника района по эксплуатации – Кукарин Э.В.
Начальника участка №16 ВЭР – Чумаков С.В.

Провели проверку технического состояния распределительной тепловой сети от МТК 3АР-2
Трубная тепловая сеть, протяженностью 199,0 м, частично находится под тротуаром, спорт площадкой, введена в эксплуатацию в 1979-1981 году, срок эксплуатации 44-42 лет.
Диаметры и протяженность:
2ДУ76мм – 118,0м
2ДУ57мм – 81,0м

Заключение:
В настоящее время тепловая сеть нуждается в срочном ремонте из-за аварийного состояния. Анализ повреждений указывает на значительный износ тепловой сети.

Решение комиссии:
Из-за выработки эксплуатационного ресурса и произошедших повреждений, требуется замена тепловой сети, протяженностью 199,0м.

Зам.главного инженера Медеубаев Н.К.

Начальник ВЭР Кажмуратов М.А

Зам. Начальника района по эксплуатации Кукарин Э.В.

Начальник Уч №16 ВЭР Чумаков С.В.

АНКЕТА

На ремонт распределительной тепловой сети от МТК 3АР-2 участка №16 ВЭР. Медеуский район
Адрес (квартал или источник) Кв .Улиц Валиханова-Пушкина-Токмакская-Райымбека.

1. Год застройки 1979-1981
2. Тип канала и его состояние непроходной канал, неудовлетворительное
3. Диаметр труб и их количество в канале 2ДУ=76мм./2ДУ=57мм.
4. Протяженность 118.0 пм./ 81.0 пм.
5. Количество порывов 4
6. Заключение производственно-технической лаборатории о состоянии трубопроводов
7. Необходима ли перекладка диаметров в связи с увеличением нагрузки нет
8. Состояние тепловых камер неудовлетворительное
9. Причина включения тепловой сети в капремонт Износ тепловой сети за время эксплуатации

Начальник ВЭР _____ Кажмуратов М.А

Зам. нач. района по эксплуатации _____ Кукарин Э. В.

Начальник участка _____ Чумаков С.В..

Мастер участка _____ Достаев Р.Б.

«УТВЕРЖДАЮ»
И.О.Главный инженер ТОО «Ал ТС»
_____ Медеубаев Н.К.
«16» 03 2023г.

ДЕФЕКТНЫЙ АКТ

1. Наименование объекта тепловой сети: распределительная тепловая сеть от МТК 3АР-2
2. Год ввода в эксплуатацию: 1979-1981
3. Техническая принадлежность: Участок №16 ВЭР.
4. Место расположения район, квадрат: Валиханова-Пушкина- Токмакская-Райымбека.
5. Состояние объекта: неудовлетворительное

№	Участок т/сети	Dy (мм)	L (м)	Отметка низа канала (м)	Тип прокладки	Кол-во, тип, диаметр (Dy) компенсатора	Благоустройство			Посадки	Строения
							Асфальт ($м^2$)	Бордюр (м)	Арык (м)		
1	От МТК 3АР-2 до РТК-1с	76	6,0		НК	---	2,0	2,0	---	---	забор
2	От РТК-1с до РТК-2с	76	18,0		НП	---	---	---	---	---	---
3	От РТК-2с до РТК-3с	76	7,0		НК	---	---	---	---	---	бокс
4	От РТК-3с до ввода Пушкина 1	76	82,0		НК	---	120,0	50,0	---	---	забор
5	По тех. подвалу Пушкина 1	76/ 57	5,0/ 8,0		---	---	---	---	---	---	---
6	От РТК-2с до ввода Пушкина 1	57	73,0		НК	---	130,0	9,0	---	дерево	Спорт. площадка

Условные обозначения:

ТК – тепловая камера
УТ – узел присоединения трубопроводов
НК – непроходной железобетонный канал
БК – безканальная прокладка
НП – надземная прокладка
П – образный компенсатор
Л – линзовый компенсатор
Z – образный компенсатор

№	Наименование	Количество запорной арматуры (шт/d)					Размер ТК		
		Основной ствол			ответвления				
1	РТК 1с	2/100					1,8м	3,8м	2,0м
2	РТК 2с						1,5м	1,8м	2,0м
3	РТК 3с	2/80					1,5м	1,5м	2,2м
4	РТК 4с						1,0м	1,0м	1,5м
5	УТ-1с				~~4/50~~	2/80			
6	УТ-2с				2/40				

Зам. главного инженера ТОО «АлТС» _____ Медеубаев Н. К.

Начальник ВЭР _____ Кажмуратов М.А.

Зам. нач. района по эксплуатации _____ Кукарин Э. В.

Начальник участка №16 ВЭР _____ Чумаков С.В.

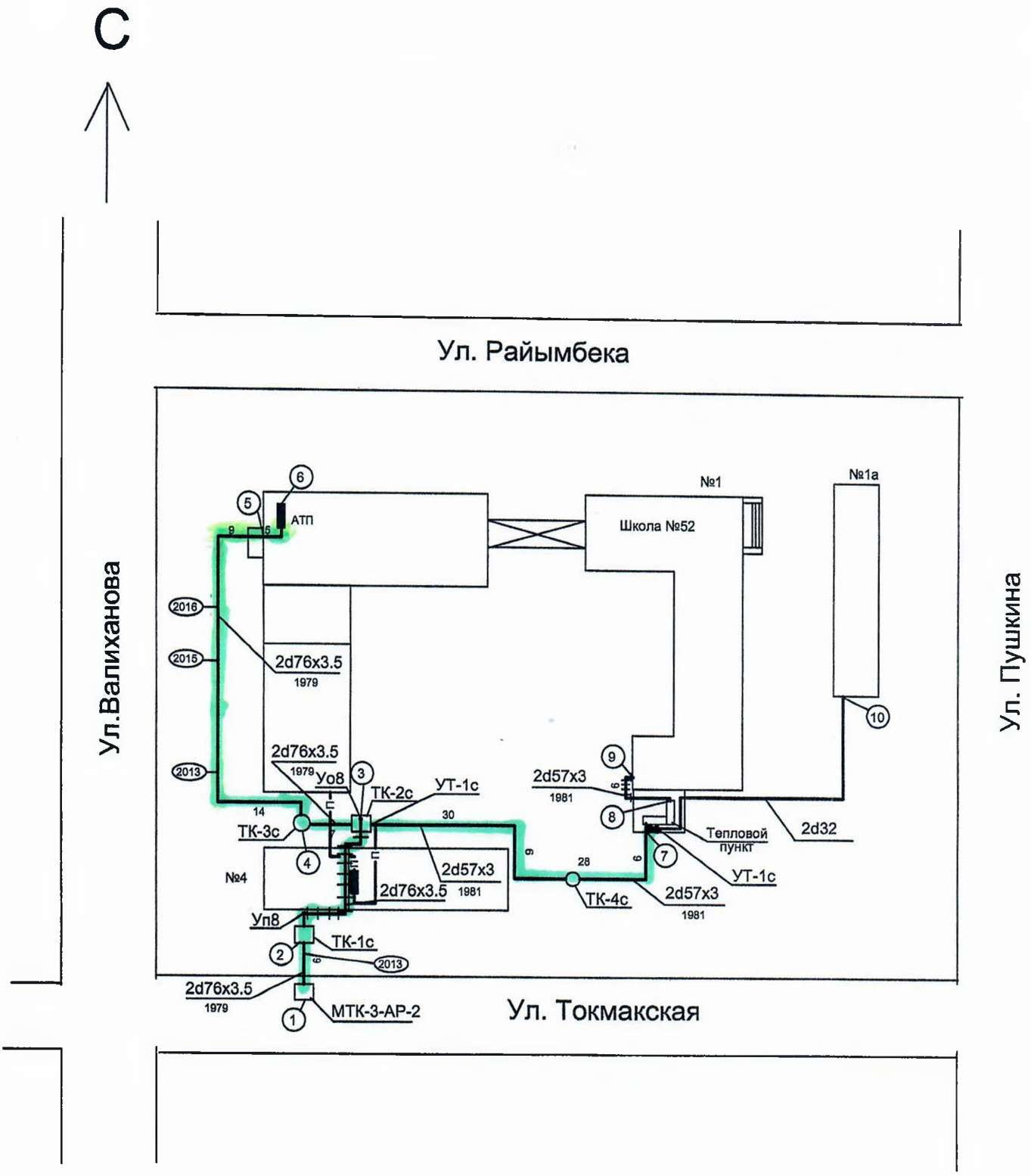
С
Ул. Райымбека
Ул.Валиханова
Ул. Пушкина
Ул. Токмакская
№1
№1а
Школа №52
АТП
6
5
9
5
2016
2015
2013
2d76x3.5
1979
2d76x3.5
1979
Уо8
3
ТК-2с
УТ-1с
14
30
ТК-3с
4
№4
2d57x3
1981
2d76x3.5
1981
Уп8
ТК-1с
2
2013
2d76x3.5
1979
1
МТК-3-АР-2
9
28
ТК-4с
2d57x3
1981
9
8
7
Тепловой пункт
УТ-1с
2d57x3
1981
2d32
10

«АЛМАТЫ ҚАЛАСЫ ҚАЛАЛЫҚ ЖОСПАРЛАУ ЖӘНЕ УРБАНИСТИКА БАСҚАРМАСЫ»
топографиялық түсірілімі « 08 » 06 2013 ж.
№ 1853 тіркелген, геодезиялық мәліметтер қорына енгізілді

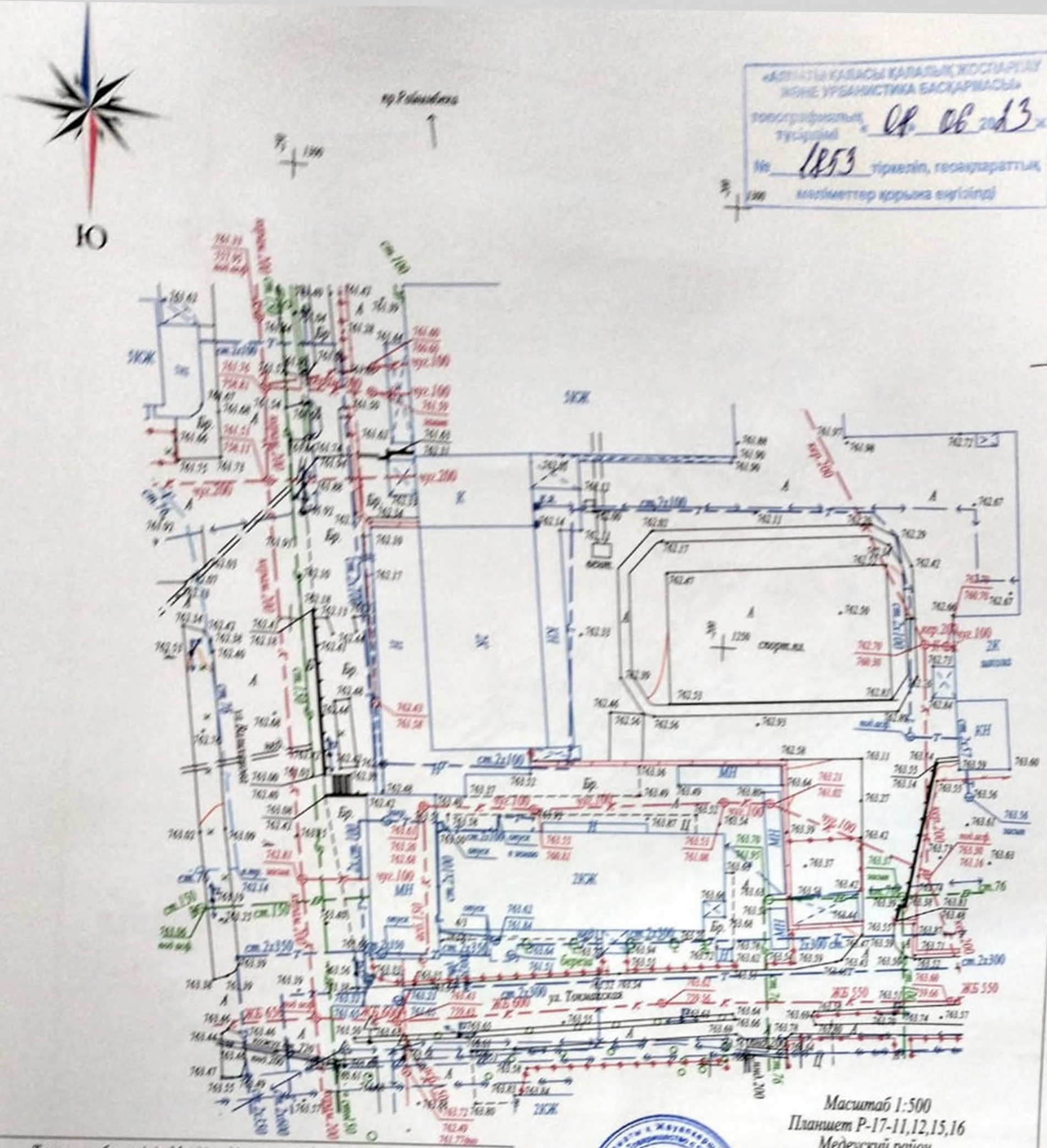

Масштаб 1:500
Планшет Р-17-11,12,15,16
Медеуский район
в квадрате ул. Валиханова, ул.Пушкина,
ул.Токмакская, пр.Райымбека

Тапсырыс берушінің,Мердігердің назарына!

Топографиялық жоспардың осмен шектелген инженерлік желілерін бұзуын болдырмау үшін нез-кесте жер асты жұмыстарын бастар алдында бұрынғылары жүргізілген инженерлік желілердің өтетін жерін және "EXPRESS GEO CERVIC" ЖШС-не отырғызу тәуекелдердің өтелілмесінен шығару үшін мына ұйымдар хабарлап шақыру қажет:

1. МКК "Алматы Су Жолдары"
2. АО "Алматы Жылу Желілері"
3. Газ желілері
4. ЖШС "Алматы жылу желілері"
5. ЮГО "Алматыэлектросеть"

Осы талаптарды сақтамаған жағдайда "EXPRESS GEO CERVIC" ЖШС осмен шектелген инженерлік желілердің бұзылуына жауап бермейді.

Внимание Заказчика, Подрядчика!

Во избежание порчи неучтенных на топосъемке инженерных сетей,перед началом производства любых земляных работ, для уточнения расположения ранее проложенных инженерных сетей и не сбоев в их использовании сначала в ТОО "EXPRESS GEO CERVIC" , необходимо вызвать представителей служб:

1. ГКП "Алматы Су Жолдары"
2. АО "Алматы Жылу Желілері"
3. Газовых сетей
4. ТОО "Алматинские тепловые сети"
5. ГПП "Алматыэлектросеть"

При несоблюдении этого условия ТОО "EXPRESS GEO CERVIC" не несет ответственности за повреждение не учтенных инженерных сетей.

Express Geo Сервис

Товарищество с ограниченной ответственностью
"EXPRESS GEO СЕРВИС"
Жауапкершілігі Шектеулі Серіктестігі

Тапсырыс беруші Заказчик	ТОО "БАКЫТ ТАНЫ"	
Нысан Объект	Топографиялық жоспар Топографический план	
Директор		Кадырбаев Р.С.
Геодезист	Нарб.	Нарбекон Б.Б.
Картограф	Нарб	Нарбекон Б.Б.
Күні Дата	1 масштаб масштаб	2023 жыл год

План тепловых сетей М 1: 500

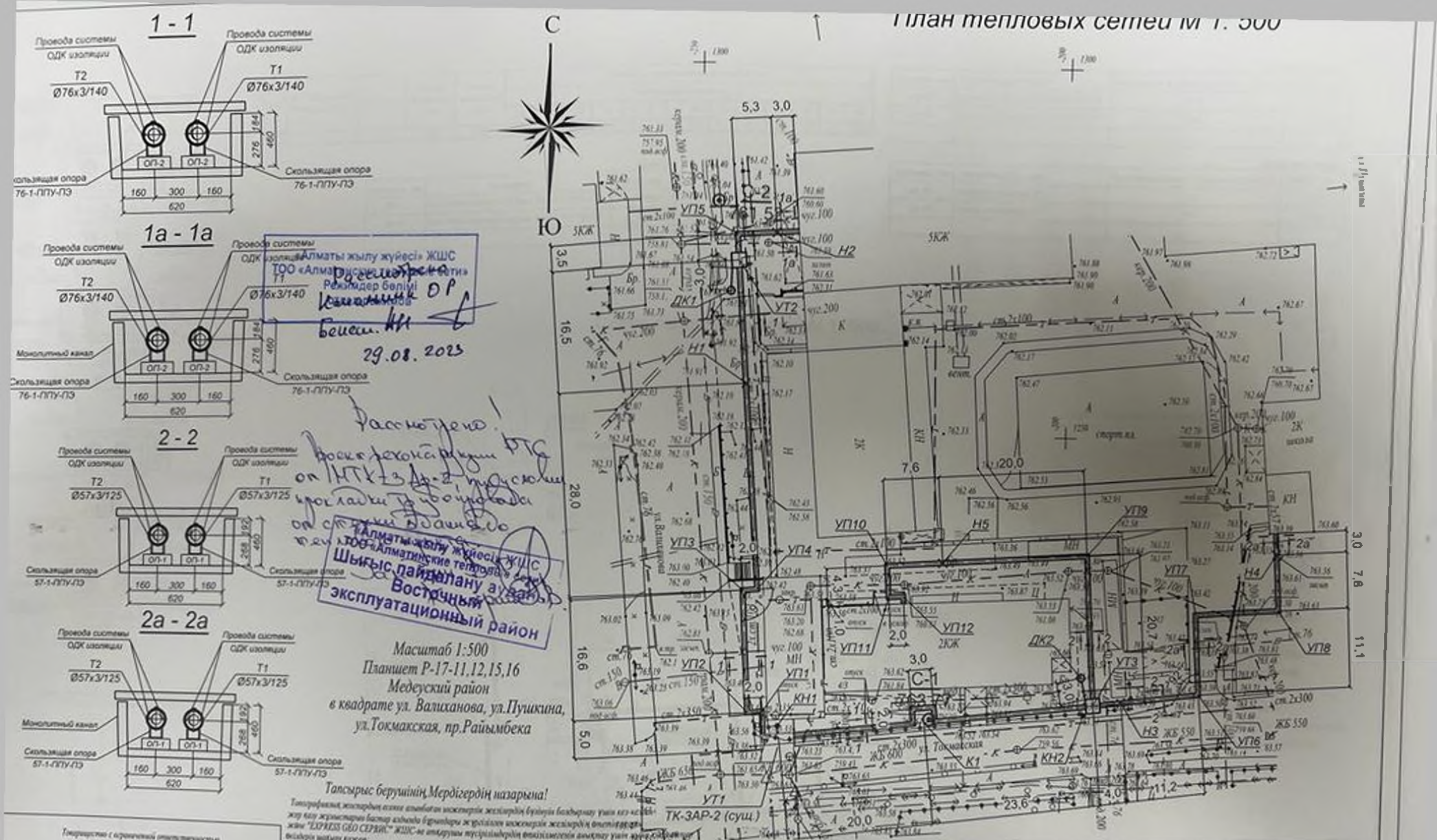

Ведомость рабочих чертежей основного комплекта

Лист	Наименование	Примечание
1	Общие данные (начало)	
2	Общие данные (окончание)	
3	План тепловых сетей М 1: 500	
4	Схема тепловых сетей	
5-7	Продольный профиль тепловых сетей	
8-10	Узлы трубопроводов УТ1, УТ2, УТ3	
11	Конструкция тепловой изоляции	
12	Пересечение теплосети с электрическим кабелем напряжением до 35 кВ. Узел подвески	
13	Пересечение теплосети с телефонной канализацией. Узел подвески	
14	Нагрузки на неподвижные опоры	
15	Демонтаж и восстановление дорожного покрытия	

Ведомость ссылочных и прилагаемых документов

Обозначение	Наименование	Примечание
	Ссылочные документы	
Серия 5.903-13	Изделия и детали трубопроводов для тепловых сетей . Детали трубопроводов. Рабочие чертежи	
ТОО "КТЗ"	Каталог продукции с тепловой изоляцией из пенополиуретана с защитной оболочкой	
ГОСТ 30732-2006	Трубы и фасонные изделия стальные с тепловой изоляцией из пенополиуретана с защитной оболочкой	
	Прилагаемые документы	
	Топографическая съемка М1:500	на 1 листе
26-08-2023.ТС.СО	Спецификация оборудования, изделий и материалов	на 3 листах
26-08-2023. ТС.ДР	Демонтажные работы	на 3 листах
26-08-2023.ТС.СОДК	Система оперативного дистанционного контроля	на 4 листах
26-08-2023.ТС.СОДК.СО	Система оперативного дистанционного контроля. Спецификация оборудования изделий и материалов	на 1 листе
26-08-2023.ТС.ВР.ГВС	План горячего водоснабжения на период строительства М 1: 500	на 2 листах
26-08-2023.ТС.КЖ	Строительная часть	

Проект разработан в соответствии с действующими нормами и правилами и предусматривает мероприятия обеспечивающие взрывобезопасность и пожаробезопасность при эксплуатации здания

Главный инженер проекта_____ Романенко А.Д.

Ситуационный план (без масштаба)

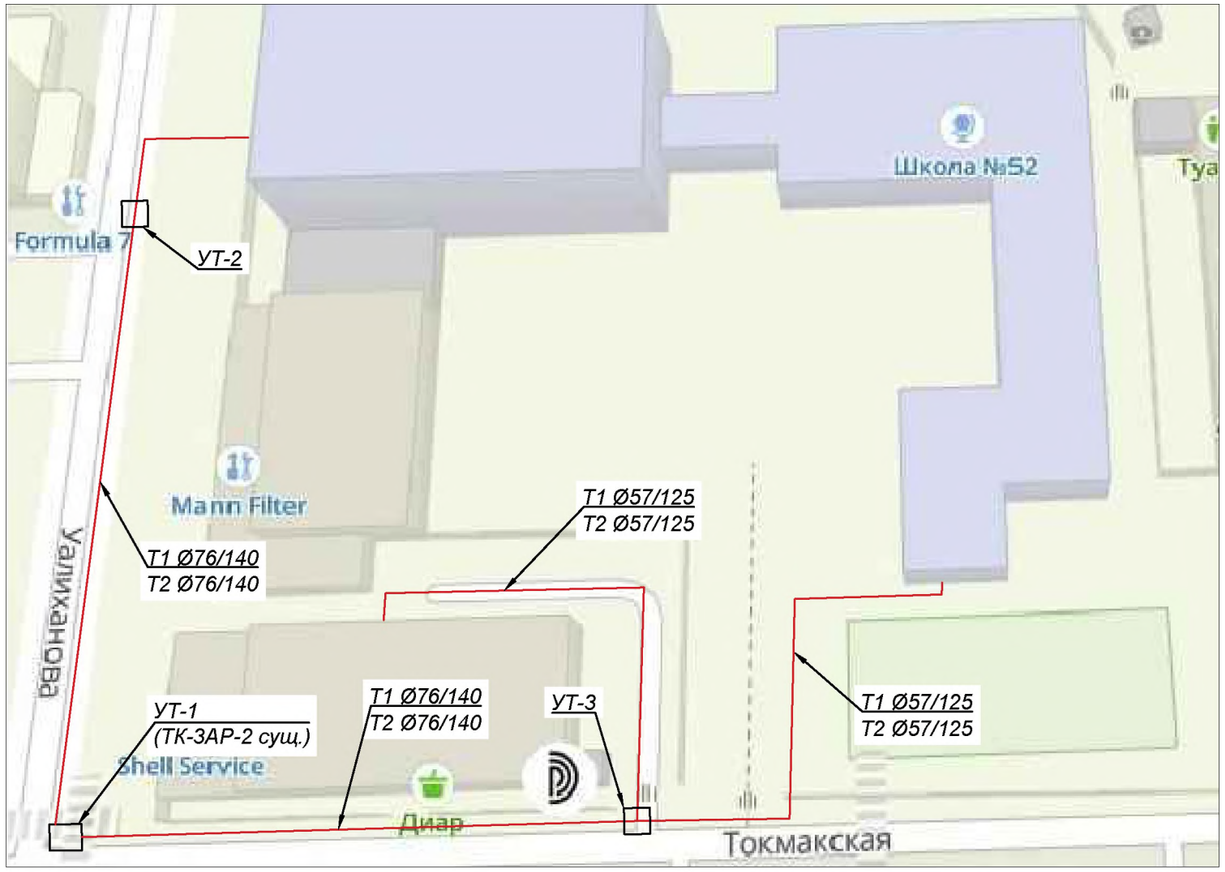

Условные обозначения:

Граница проектирования;

Тепловая камера;

Проектируемая тепловая сеть

Изм.	Кол.уч.	Лист	N док.	Подп.	Дата	26-08-2023.ТС		
						Реконструкция распределительных тепловых сетей участок 16 от МТК ЗАР-2 в квадрате улиц Валиханова-Пушкина-Токмакская-Райымбека		
ГИП		Романенко А.Д.			08.23	Тепловые сети. Технологическая часть	Стадия: РП	Лист: 1 / Листов: 15
Н.контр.		Махмудов М.			08.23	Общие данные (начало)	Гос.лицензия ПИР19016745 ТОО "Бакыт таны" г. Тараз 2023 год.	
Инженер.		Абдраманова З			08.23			

Согласовано:

Взам. инв. №

Подпись и дата

Инв. № подл.

Формат А3

План тепловых сетей М 1: 500

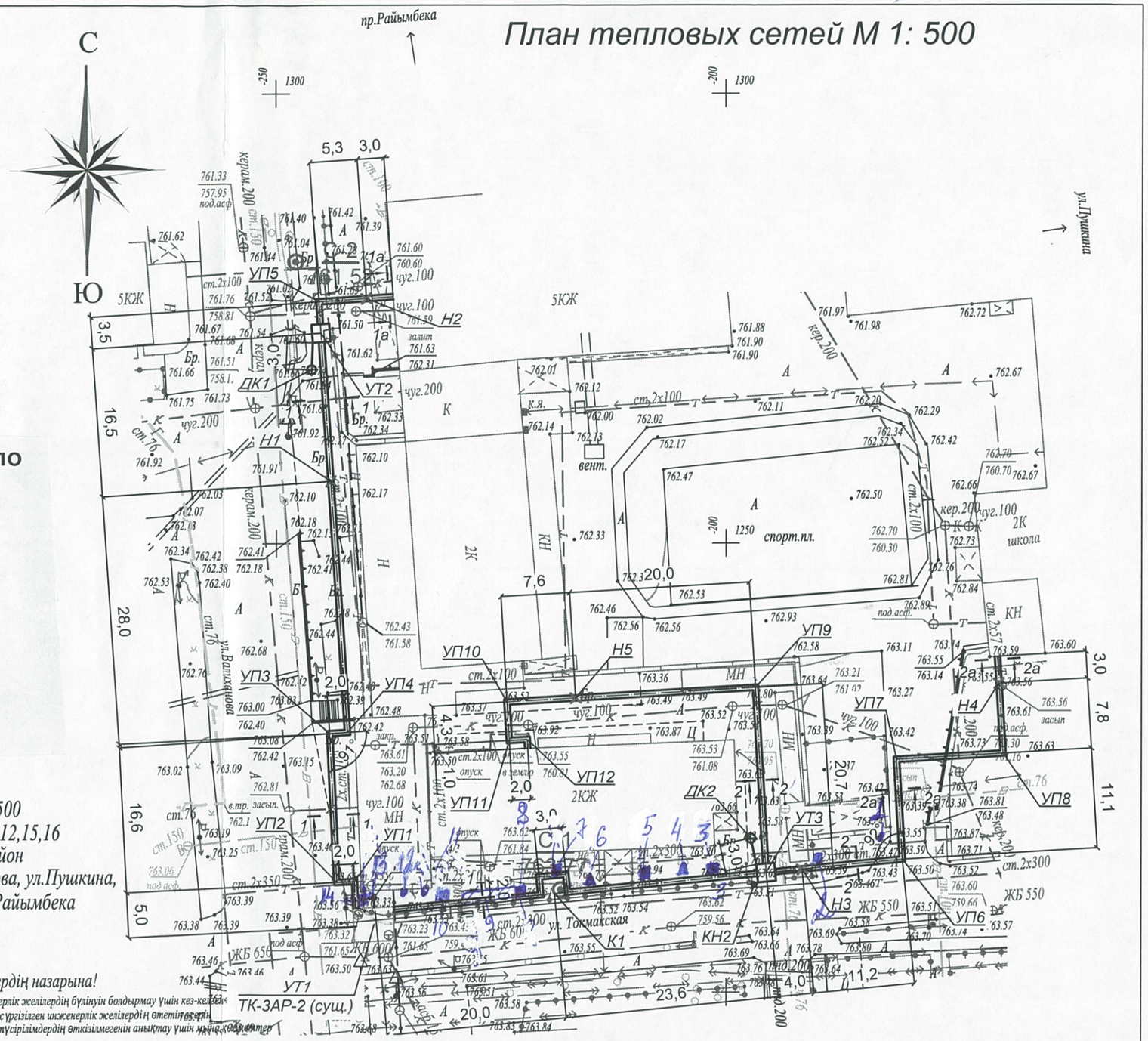

1 - 1

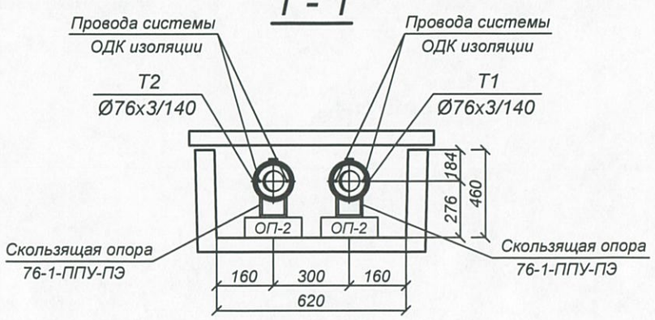

1а - 1а

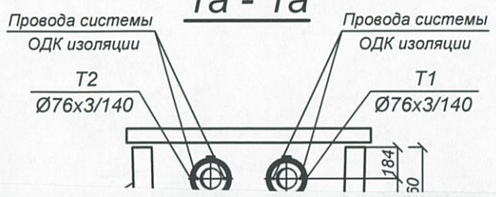

Условные обозначения зеленых насаждений по хозяйственным мероприятиям

- ● - уход
- ■ - вырубка
- ⧗ - санитарная обрезка
- ◆ - корчевание
- ✚ - санитарная вырубка
- ▲ - пересадка

2а - 2а

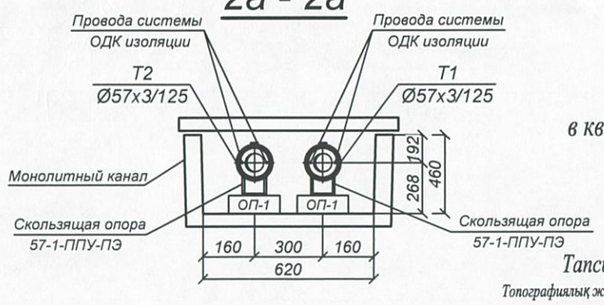

Масштаб 1:500
Планшет Р-17-11,12,15,16
Медеуский район
в квадрате ул. Валиханова, ул.Пушкина, ул.Токмакская, пр.Райымбека

Тапсырыс берушінің,Мердігердің назарына!

Топографиялық жоспардың есепке алынбаған инженерлік желілердің бүлінуін болдырмау үшін кез-келген жер қазу жұмыстарын бастар алдында бұрындары жүргізілген инженерлік желілердің өтетін жерін және "EXPRESS GEO СЕРВИС" ЖШС-не атқарушы түсірілімдердің өткізілмегенін анықтау үшін мына ұйымдар өкілдерін шақыру қажет:

1. *МКК "Алматы Су Холдингі"*
2. *АҚ"Алматы Жарық Компаниясы"*
3. *Газ желілері*
4. *ЖШС "Алматы жылу желілері"*
5. *ҚТО "Алматытелеком"*

Осы талаптарды сақтамаған жағдайда "EXPRESS GEO СЕРВИС" ЖШС есепке алынбаған инженерлік желілердің бүлінуіне жауап бермейді.

Внимание Заказчика, Подрядчика!

Во избежание порыва неучтенных на топосъемке инженерных сетей,перед началом производства любых земляных работ, для уточнения прохождения ранее проложенных инженерных сетей и не сданных для исполнительной съемки в ТОО "EXPRESS GEO СЕРВИС", необходимо вызвать представителей служб;

1. *ГКП "Холдинг Алматы Су"*
2. *АО "Алматы Жарық Компаниясы"*
3. *Газовых сетей*
4. *ТОО "Алматинские тепловые сети"*
5. *ГЦТ "Алматытелеком"*

При несоблюдении этого условия ТОО "EXPRESS GEO СЕРВИС" не несет ответственности за повреждение не учтенных инженерных сетей.

Товарищество с ограниченной ответственностью
"EXPRESS GEO СЕРВИС"
Жауапкершілігі Шектеулі Серіктестігі

Тапсырыс беруші Заказчик	*ТОО "БАКЫТ ТАНЫ"*	
Нысан Объект	*Топографиялық жоспар Топографический план*	
Директор		*Кадырбаев Р.С.*
Геодезист		*Нарбеков Б.Б.*
Картограф		*Нарбеков Б.Б.*
Күні Дата	*1 маусым июнь 2023 жыл год*	

Взам. инв. N | *Подпись и дата* | *Инв.N подл.*

Изм.	Кол.уч.	Лист	N док.	Подп.	Дата
ГИП		Романенко А.Д.			08.23
Н.контр.		Махмудов М.			08.23
Инженер.		Абдраманова З			08.23

26-08-2023. ТС

Реконструкция тепловых сетей от МТК ЗАР-2 в квадрате ул.Валиханова-Пушкина-Токмакская-Райымбека

Тепловые сети. Технологическая часть

Стадия	Лист	Листов
РП	1	1

План тепловых сетей

Гос.лицензия ПИР19016745
ТОО "Бакыт таны"
г. Тараз 2023 год.

Формат А3