Бетонная площадка для мусорных контейнеров

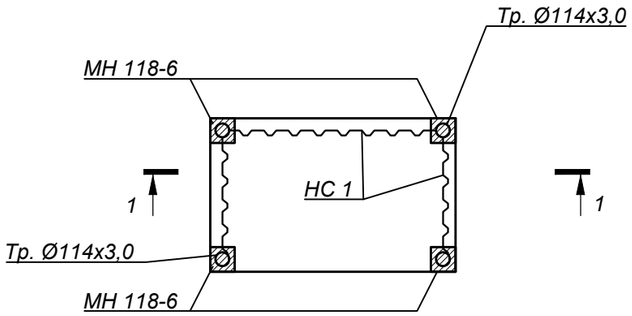

1 - 1

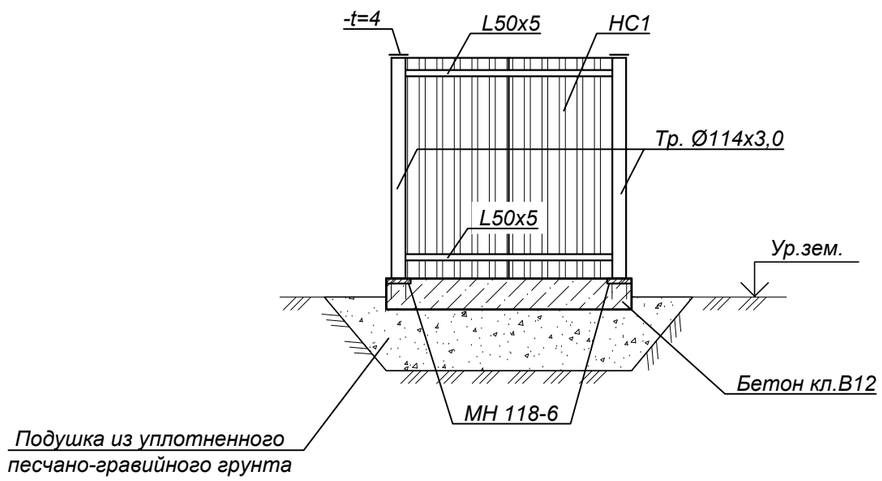

Примечание:

1. *Профлист стеновой крепить к уголкам ∟50х5 самосверлящими шурупами (Каталог "HILTI" S-MD 03 Z 6,3X25 - 54шт.), устанавливаемыми в каждой волне.*
2. *Окраску металлоконструкций ограждения производить по предварительно обезжиренной и очищенной от окислов поверхности двумя слоями эмали ПФ115 (ГОСТ 6465-76) по одному слою грунтовки ГФ-021(ГОСТ 25129-82).*

Приложение 4

Изм.	Кол.	Лист	N°док.	Подпись	Дата	4635-С11-ПОС		
						Реконструкция распределительных тепловых сетей Уч. №17 МТК 2ПМ-2-1 в квадрат улиц Жибек Жолы-Макатаева-Байтурсынова - Ади Шарипова в г. Алматы		
						Проект организации строительства	Стадия	Лист	Листов
							РП	1	
Нач.отд.		Богомолова				Бетонная площадка для мусорных контейнеров.	ТОО "КАЗАХСКИЙ САНТЕХПРОЕКТ" г Алматы		
Н. контр.		Ткаченко							
Проверил		Васильева							
Разраб.		Мереева							

Взам. инв. N°

Подп. и дата

Инв. N° подл. 6