ТОО «Фирма «Ақ-Көңіл»

МАТЕРИАЛЫ

инвентаризации и лесопатологического обследования зеленых насаждений на территории реконструкции распределительных тепловых сетей уч.№17 МТК 1ОЗ-10 квадрат улиц Казыбек би-Шарипова-Айтеке би-Досмухамедова
Алмалинский район

Руководитель
КГУ «Управление энергетики и водоснабжения
города Алматы» Малыбаев Т. Ж.

Директор
ТОО «Фирма «Ақ-Көңіл» Ханиев И.С.

г. Алматы 2023 год

Пояснительная записка

В Н И М А Н И Е!

Данные материалы инвентаризации и лесопатологического обследования зеленых насаждений не являются основанием для вырубки и санитарной вырубки, без оформления разрешения в уполномоченном органе в области работы с зеленым Фондом (КГУ «Управление экологии и окружающей среды города Алматы»).

Административный район города: Алмалинский район
Наименование объекта: Реконструкция распределительных тепловых сетей уч.№17 МТК 1ОЗ-10 квадрат улиц Казыбек би-Шарипова-Айтеке би-Досмухамедова
Месторасположение: квадрат улиц Казыбек би-Шарипова-Айтеке би-Досмухамедова
Категория насаждений: специального назначения
Заказчик: КГУ «Управление энергетики и водоснабжения города Алматы»
Исполнитель: ТОО «Фирма Ақ-Көңіл»

Работы по инвентаризации и лесопатологическому обследованию зеленых насаждений на территории реконструкции распределительных тепловых сетей уч.№17 МТК 1ОЗ-10 квадрат улиц Казыбек би-Шарипова-Айтеке би-Досмухамедова, выполнены силами специалистов ТОО «Фирма «Ақ-Көңіл» (Государственная лицензия 01233Р от 20.07.2007 года).

Работы по обследованию зеленых насаждений выполнены в полном соответствии с «Инструкцией по порядку проведения и оформления материалов инвентаризации и лесопатологического обследования зеленых насаждений г.Алматы» от 2006г. (далее Инструкция) и «Правил содержания и защиты зеленых насаждений города Алматы», утвержденных решением XXXIII сессии маслихата города Алматы IV созыва от 16 октября 2018 года №1504 (далее Правила) с целью получения данных по объему компенсационных восстановительных работ.

Согласно требованиям Правил содержания и защиты зеленых насаждений города Алматы, попадающих под вынужденный снос, необходимо проведение инвентаризации и лесопатологического обследования зеленых насаждений с учетом видового состава, количественного и качественного состояния, возраста и диаметра.

Ситуационный план заказчиком предоставлен. На план нанесены все обследованные деревья, кустарники с соответствующей нумерацией.

Согласно классификации, предусмотренной Инструкцией (2006г.), все зеленые насаждения города разделены на три категории: насаждения общего пользования, ограниченного пользования и специального назначения.

Насаждения, учтенные при инвентаризации данной территории, относятся к категории насаждений специального назначения (таблица№1).

- *Насаждения специального назначения* — насаждения вдоль улиц, магистралей и проспектов от дорожного полотна, тротуара до границ землепользователя, зоологические сады (парки), парки-выставки, кладбищах, питомники и оранжереи, полоса отвода железных и автодорог (на границах города).

Таблица №1

Распределение по категориям насаждений

№ п/п	Порода	Категории насаждений специального пользования	Всего, шт.
1	**2**	**3**	**4**
Древесные породы			
1	Вяз приземистый	2	2
2	Вяз шершавый	2	2
3	Клен остролистный	1	1
4	Клен ясенелистный	2	2
5	Тополь	3	3
6	Туя	1	1
7	Шелковица	1	1
8	Ясень обыкновенный	1	1
	Итого, шт.	**13**	**13**
	Кустарниковые породы		
1	Бузина	1	1
2	Гибискус	2	2
3	Гортензия	1	1
4	Прочие кустарники	5	5
5	Сирень обыкновенная	1	1
	Итого, шт.	**10**	**10**

Инвентаризация зеленых насаждений, произрастающих на территории обследованного участка, проведена методом натурной таксации (подеревный перечет) с нанесением на картографическую основу месторасположения каждого дерева, куртины, рядовой посадки, кустарников и т.п.

При описании каждого дерева определялись следующие таксационные показатели: порода, возраст, высота, диаметр, наличие болезней и вредителей, санитарное состояние дерева и хозяйственные мероприятия, требуемые на момент обследования. При этом санитарное состояние объекта определялось посредством **коэффициента состояния (жизнеспособности)объекта (КСО)** - качественное состояние зеленых насаждений, определяющее жизнеспособность предлагаемого к вынужденному сносу, санитарной рубке объекта, его потенциальную способность к дальнейшему функционированию.

Подробное таксационное описание каждого дерева и кустарника приведено в Приложении №1 «Таксационное описание».

В результате проведенной инвентаризации **учтено и описано:**

- **13** деревьев;
- **10** кустарников;
- **6,5 п.м.** живой изгороди.

Распределение насаждений по породному составу приведено в Таблице №2, из которой видно, что основным, образующим насаждением, породой

на обследованной территории является: тополь – 3 шт. (23 %), и из кустарниковой растительности – прочие кустарники – 5 шт. (50 %).

Распределение насаждений по породному составу приведено в Таблице №2.

Таблица №2

Распределение насаждений по породам

№ п/п	Порода	Количество деревьев, шт.	% от общего количества
1	**2**	**3**	**4**
	Древесные породы		
1	Вяз приземистый	2	15
2	Вяз шершавый	2	15
3	Клен остролистный	1	8
4	Клен ясенелистный	2	15
5	Тополь	3	23
6	Туя	1	8
7	Шелковица	1	8
8	Ясень обыкновенный	1	8
	Итого, шт.	**13**	100
	%	**100**	**100**
	Кустарниковые породы		
1	Бузина	1	10
2	Гибискус	2	20
3	Гортензия	1	10
4	Прочие кустарники	5	50
5	Сирень обыкновенная	1	10
	Итого, шт.	**10**	100
	%	**100**	**100**

Для распределения деревьев и кустарников по группам возраста приняты возраста спелости в разрезе пород, приведенные в Инструкции 2006 года.

Возрастная характеристика насаждений, произрастающих на территории обследованного участка, приведена в Таблице №3, из которой видно, что **6** экземпляров представлено молодняками, **5** экземпляров – средневозрастными, **2** экземпляра – перестойными.

Кустарники **5** экземпляров представлены молодняками, **4** экземпляра – средневозрастными, **1** экземпляр – приспевающим.

Таблица №3

Распределение насаждений по группам возраста

№ п.п	Порода	Группа возраста					Всего, шт.
		Молодня-ки	Средневозрастные	Приспевающие	Спелые	Перестойные	
1	**2**	**3**	**4**	**5**	**6**	**7**	**8**
Древесные породы							
1	Вяз приземистый	1				1	2
2	Вяз шершавый	1	1				2
3	Клен остролистный	1					1
4	Клен ясенелистный		2				2
5	Тополь		2			1	3
6	Туя	1					1
7	Шелковица	1					1
8	Ясень обыкновенный	1					1
	Итого, шт.	**6**	**5**			**2**	**13**
Кустарниковые породы							
1	Бузина			1			1
2	Гибискус	2					2
3	Гортензия	1					1
4	Прочие кустарники	2	3				5
5	Сирень обыкновенная		1				1
	Итого, шт.	**5**	**4**	**1**			**10**

Средняя высота древесных насаждений, произрастающих на территории обследованного участка – **10,5** м. Кустарниковых насаждений – **2,0** м.

Средняя высота основных, образующих насаждений, пород равна: тополь – **13,0** м. Кустарниковых насаждений: прочие кустарники – **2,0** м.

Таблица №4

Распределение насаждений по группам высот

№ п.п	Порода	Группа высот, м					Всего, шт.
		0,2-4,0	4,1-9,0	9,1-15,0	15,1-20,0	20,1 и выше	
1	**2**	**3**	**4**	**5**	**6**	**7**	**8**
Древесные породы							
1	Вяз приземистый			2			2
2	Вяз шершавый		1	1			2
3	Клен остролистный	1					1
4	Клен ясенелистный		1	1			2
5	Тополь			2	1		3
6	Туя			1			1
7	Шелковица		1				1
8	Ясень обыкновенный			1			1
	Итого, шт.	**1**	**3**	**8**	**1**		**13**
Кустарниковые породы							
1	Бузина	1					1
2	Гибискус	2					2
3	Гортензия	1					1
4	Прочие кустарники	5					5
5	Сирень обыкновенная	1					1
	Итого, шт.	**10**					**10**

Общая картина распределения насаждений по диаметру ствола на высоте 1,3 м приведена в Таблице №5 настоящей записки, из которой видно, что средний диаметр древесных насаждений – **27,0** см. Кустарниковых насаждений – **6,0** см.

Средний диаметр основных, образующих насаждений, пород равен: тополь – **34,0** см. Кустарниковых насаждений: прочие кустарники – **7,0** см.

Таблица №5

Распределение насаждений по диаметру

№ п.п	Порода	Ступени толщины																													
		1	**2**	**4**	**6**	**8**	**10**	**12**	**14**	**16**	**18**	**20**	**24**	**26**	**28**	**32**	**36**	**38**	**40**	**44**	**48**	**50**	**52**	**56**	**58**	**62**	**64**	**72**	**96**	**100**	**Всего, шт.**
Древесные породы																															
1	Вяз приземистый										1																	1			2
2	Вяз шершавый									1							1														2
3	Клен остролистный		1																												1
4	Клен ясенелистный												1		1																2
5	Тополь											1	1												1						3
6	Туя											1																			1
7	Шелковица										1																				1
8	Ясень обыкновенный										1																				1
	Итого:		**1**							**1**	**3**	**2**	**2**		**1**		**1**								**1**			**1**			**13**
Кустарниковые породы																															
1	Бузина							1																							1
2	Гибискус		2																												2
3	Гортензия		1																												1
4	Прочие кустарники			1	1	3																									5
5	Сирень обыкновенная					1																									1
	Итого:		**3**	**1**	**1**	**4**		**1**																							**10**

Санитарное состояние деревьев и кустарников на обследованной территории определялось исходя из их фактических (качественных) характеристик с применением **КСО (коэффициента состояния объекта)** следующими показателями:

Здоровые (КСО-1) - без признаков ослабления с нормальным развитием и без повреждений (нормальное облиствление кроны и высокая декоративность, интенсивный прирост побегов, вредители и болезни отсутствуют). По возрастной характеристике это в основном молодые и средневозрастные насаждения.

Ослабленные (КСО-2) - деревья и кустарники с незначительными повреждениями или с однобоким развитием кроны, средняя декоративность, до 10% сухих сучьев, слабое угнетение (меньше листовая пластина), поврежденные на 25% вредителями и болезнями. Характерно в основном для приспевающих насаждений.

Угнетенные (КСО-3) - часто суховершинные деревья, с наличием значительной депрессии в развитии и механических повреждений (дупел, сухих веток до 50%), слабо облиствление, недекоративные, поврежденные вредителями и болезнями до 50%. Наиболее часто встречаются в спелых насаждениях.

Усыхающие (КСО-4) - очень развит процесс отмирания, наблюдается массовое (более 50%) повреждение дерева вредителями и болезнями, суховершинные. Как правило, спелые и перестойные насаждения.

Сухостой (КСО-5) - полностью усохшее (погибшее) дерево или кустарник, подлежащий первоочередной вырубке.

Общее распределение насаждений по санитарному состоянию на момент обследования приведено в Таблице №6.

В результате проведенного обследования участка установлено, что **1** шт. – здоровое (КСО-1), **12** шт. - ослабленные (КСО-2).

Кустарниковые породы **4** шт. – здоровые (КСО-1), **6** шт. - ослабленные (КСО-2).

В целом, санитарное состояние зеленых насаждений обследованного участка удовлетворительное.

Таблица №6

Распределение насаждений по санитарному состоянию

№ п.п	Порода	Санитарное состояние					Всего, шт.
		Здоровые КСО-1	Ослабленные КСО-2	Угнетенные КСО-3	Усыхающие КСО-4	Сухостой, аварийные КСО-5	
1	**2**	**3**	**4**	**5**	**6**	**7**	**8**
Древесные породы							
1	Вяз приземистый		2				2
2	Вяз шершавый		2				2
3	Клен остролистный	1					1
4	Клен ясенелистный		2				2
5	Тополь		3				3
6	Туя		1				1
7	Шелковица		1				1
8	Ясень обыкновенный		1				1
	Итого, шт.	**1**	**12**				**13**
Кустарниковые породы							
1	Бузина		1				1
2	Гибискус	2					2
3	Гортензия	1					1
4	Прочие кустарники	1	4				5
5	Сирень обыкновенная		1				1
	Итого, шт.	**4**	**6**				**10**

В результате лесопатологического обследования зеленых насаждений деревьев, зараженных вредителями или болезнями не выявлено (Таблица №7).

Таблица №7

Распределение насаждений по наличию болезней и вредителей

№ п.п	Порода	Наличие болезней	Кол-во зараженных деревьев, шт.	Наличие вредителей	Кол-во пораженных деревьев, шт.
Древесные породы					
1	Вяз приземистый				
2	Вяз шершавый				
3	Клен остролистный				
4	Клен ясенелистный				
5	Тополь				
6	Туя				
7	Шелковица				
8	Ясень обыкновенный				
	Итого, шт.	не обнаружено		не обнаружено	
Кустарниковые породы					
1	Бузина				
2	Гибискус				
3	Гортензия				
4	Прочие кустарники				
5	Сирень обыкновенная				
	Итого, шт.	не обнаружено		не обнаружено	

Распределение деревьев, намеченных под вынужденную вырубку, санитарную обрезку, пересадку и сохранения по диаметру и состоянию приведено в Таблице №8, 9, 10, 11.

Согласно Инструкции 2006 года, категории удовлетворительных соответствуют деревья, учтенные по своему санитарному состоянию, как «здоровые», «ослабленные» и «угнетенные» (КСО-1, 2 и 3).

В целом, санитарное состояние зеленых насаждений обследованного участка удовлетворительное.

В ходе проведения инвентаризации намечены следующие лесохозяйственные мероприятия:

- **<u>под вынужденную вырубку удовлетворительного состояния:</u>**

- **2** дерева;
- **1** кустарник;
- **1,5** п.м. живой изгороди.

- **<u>под санитарную обрезку удовлетворительного состояния:</u>**

- **4** дерева;
- **1** кустарник.

- **<u>под пересадку удовлетворительного состояния:</u>**

- **1** дерево;
- **4** кустарника;

• **<u>требуется сохранение:</u>**

- **6** деревьев;
- **4** кустарника;
- **5 п.м.** живой изгороди;

При проведении инвентаризационных работ в зависимости от санитарного состояния деревьев и намечаемых строительных мероприятий, назначались следующие хозяйственные мероприятия (таблица№13), проведение которых необходимо с лесоводственной точки зрения:

- ***Вырубка деревьев*** - работа по вырубке (пересадке) деревьев, осуществляемая по разрешению уполномоченного органа в соответствии с пунктом 159 приложения 2 к Закону Республики Казахстан "О разрешениях и уведомлениях" от 16 мая 2014 года.
- ***Сохранение зеленых насаждений*** – комплекс мероприятий, направленный на сохранение особо ценных пород насаждений, попадающих под пятно благоустройства и строительных работ.
- ***Пересадка зеленых насаждений*** - пересадка растущих деревьев и кустарников лиственных и хвойных пород с комом I класса возраста (до 10 лет - для лиственных пород и до 20 лет - для хвойных пород), реже - II класса возраста (от 11 до 20 лет - для лиственных пород и от 21 до 40 лет - для хвойных пород) с соблюдением высоких технологий по пересадке с комом земли (от 1,8 и более метров) в зависимости от распределения корневой системы по вертикали или горизонтали.
- ***Санитарная обрезка*** – удаление больных, усыхающих, сухих и поврежденных ветвей, создающих аварийные ситуации (лежащих на линиях электропередач, газовых трубах, разрушающих кровлю зданий, создающих угрозу безопасности дорожного движения).
- ***Уход*** - уход за почвой и подземной частью растений (подкормка, полив, рыхление и прочие действия).
- ***Формирование кроны*** - обрезка ветвей и побегов, отдельных деревьев, кустарников и линейных насаждений, поддающихся формовке, не приводящая их гибели, с целью придания им определенной эстетической формы и омолаживания зеленых насаждений.

Таблица №8

Распределение насаждений, попадающих под вырубку, по диаметру и состоянию в разрезе пород

№ п.п	Порода	Ступени толщины																													
		1	**2**	**4**	**6**	**8**	**10**	**12**	**14**	**16**	**18**	**20**	**24**	**26**	**28**	**32**	**36**	**38**	**40**	**44**	**48**	**50**	**52**	**56**	**58**	**62**	**64**	**72**	**96**	**100**	**Всего, шт.**
Древесные породы																															
1	Вяз приземистый																											1			1
2	Шелковица										1																				1
	Итого:										**1**																	**1**			**2**
Кустарниковые породы																															
1	Прочие кустарники					1																									1
	Итого:					**1**																									**1**

Таблица №9

Распределение насаждений, попадающих под санитарную обрезку, по диаметру и состоянию в разрезе пород

№ п.п	Порода	Ступени толщины																													
		1	**2**	**4**	**6**	**8**	**10**	**12**	**14**	**16**	**18**	**20**	**24**	**26**	**28**	**32**	**36**	**38**	**40**	**44**	**48**	**50**	**52**	**56**	**58**	**62**	**64**	**72**	**96**	**100**	**Всего, шт.**
Древесные породы																															
1	Вяз приземистый										1																				1
2	Вяз шершавый									1																					1
3	Клен ясенелистный												1																		1
4	Туя											1																			1
	Итого:									**1**	**1**	**1**	**1**																		**4**
Кустарниковые породы																															
1	Бузина							1																							1
	Итого:							**1**																							**1**

Таблица №10

Распределение насаждений, попадающих под пересадку, по диаметру и состоянию в разрезе пород

№ п.п	Порода	Ступени толщины																													
		1	**2**	**4**	**6**	**8**	**10**	**12**	**14**	**16**	**18**	**20**	**24**	**26**	**28**	**32**	**36**	**38**	**40**	**44**	**48**	**50**	**52**	**56**	**58**	**62**	**64**	**72**	**96**	**100**	**Всего, шт.**
Древесные породы																															
1	Клен остролистный		1																												1
	Итого:		**1**																												**1**
Кустарниковые породы																															
1	Гибискус		2																												2
2	Гортензия		1																												1
3	Прочие кустарники			1																											1
	Итого:		**3**	**1**																											**4**

Таблица №11

Распределение насаждений, попадающих под сохранение, по диаметру и состоянию в разрезе пород

№ п.п	Порода	Ступени толщины																													
		1	**2**	**4**	**6**	**8**	**10**	**12**	**14**	**16**	**18**	**20**	**24**	**26**	**28**	**32**	**36**	**38**	**40**	**44**	**48**	**50**	**52**	**56**	**58**	**62**	**64**	**72**	**96**	**100**	**Всего, шт.**
Древесные породы																															
1	Вяз шершавый																1														1
2	Клен ясенелистный														1																1
3	Тополь											1	1												1						3
4	Ясень обыкновенный										1																				1
	Итого:										**1**	**1**	**1**		**1**		**1**								**1**						**6**
Кустарниковые породы																															
1	Прочие кустарники				1	2																									3
2	Сирень обыкновенная					1																									1
	Итого:				**1**	**3**																									**4**

Таблица №12

Распределение насаждений по хозяйственным мероприятиям

№ п.п	Порода	Хоз мероприятия					
		Вы-рубка	Сан. обрезка	Сан. вырубка	Сох-ранение	Пересадка	Всего, шт.
1	**2**	**3**	**4**	**5**	**7**	**8**	**9**
Древесные породы							
1	Вяз приземистый	1	1				2
2	Вяз шершавый		1		1		2
3	Клен остролистный					1	1
4	Клен ясенелистный		1		1		2
5	Тополь				3		3
6	Туя		1				1
7	Шелковица	1					1
8	Ясень обыкновенный				1		1
	Итого, шт.	**2**	**4**		**6**	**1**	**13**
	Кустарниковые породы						
1	Бузина		1				1
2	Гибискус					2	2
3	Гортензия					1	1
4	Прочие кустарники	1			3	1	5
5	Сирень обыкновенная				1		1
	Итого, шт.	**1**	**1**		**4**	**4**	**10**

Заключение

В результате проведенных работ по инвентаризации и лесопатологическому обследованию зеленых насаждений на территории реконструкции распределительных тепловых сетей уч.№17 МТК 1ОЗ-10 квадрат улиц Казыбек би-Шарипова-Айтеке би-Досмухамедова, **учтено и описано:**

- **13** деревьев;
- **10** кустарников;
- **6,5 п.м.** живой изгороди.

По возрастной характеристике учтенные древесные породы представлены следующим образом: **6** экземпляров представлено молодняками, **5** экземпляров – средневозрастными, **2** экземпляра – перестойными. Кустарники **5** экземпляров представлены молодняками, **4** экземпляра – средневозрастными, **1** экземпляр – приспевающим.

Средняя высота древесных насаждений, произрастающих на территории обследованного участка – **10,5** м. Кустарниковых насаждений – **2,0** м.

Средняя высота основных, образующих насаждений, пород равна: тополь – **13,0** м. Кустарниковых насаждений: прочие кустарники – **2,0** м.

Средний диаметр древесных насаждений – **27,0** см. Кустарниковых насаждений – **6,0** см.

Средний диаметр основных, образующих насаждений, пород равен: тополь – **34,0** см. Кустарниковых насаждений: прочие кустарники – **7,0** см.

По санитарному состоянию деревья распределились следующим образом: **1** шт. – здоровое (КСО-1), **12** шт. - ослабленные (КСО-2). Кустарниковые породы **4** шт. – здоровые (КСО-1), **6** шт. - ослабленные (КСО-2).

В результате лесопатологического обследования зеленых насаждений деревьев, зараженных вредителями или болезнями не выявлено.

В целом, санитарное состояние зеленых насаждений обследованного участка удовлетворительное.

В ходе проведения инвентаризации намечены следующие лесохозяйственные мероприятия:

- **под вынужденную вырубку удовлетворительного состояния:**

- **2** дерева;
- **1** кустарник;
- **1,5** п.м. живой изгороди.

- **под санитарную обрезку удовлетворительного состояния:**

- **4** дерева;
- **1** кустарник.

- **<u>под пересадку удовлетворительного состояния:</u>**

- **1** дерево;
- **4** кустарника;

- **<u>требуется сохранение:</u>**

- **6** деревьев;
- **4** кустарника;
- **5 п.м.** живой изгороди;

Согласно «Правил содержания и защиты зеленых насаждений города Алматы» компенсационное восстановление зеленых насаждений за санитарную рубку, вынужденный снос, произведенный с разрешения уполномоченного органа акимата, производится путем посадки саженцев лиственных пород высотой не менее 3-х метров, а хвойных не менее 2-х метров (I-го и II-го класса качества).

Согласно «Правил содержания и защиты зеленых насаждений города Алматы» от 31 марта 2020 г. №173, при вырубке деревьев по разрешению уполномоченного органа компенсационная посадка восстанавливаемых деревьев производится в десятикратном размере.

Согласно п.1 ст.283 Кодекса Республики Казахстан об административных правонарушениях «незаконная порубка и повреждение деревьев и кустарников, а также деревьев и кустарников, не входящих в лесной фонд и запрещенных к порубке, не содержащие признаков уголовно наказуемого деяния, - влечет предупреждение или штраф на физических лиц в размере от десяти до пятнадцати, на должностных лиц, индивидуальных предпринимателей, юридических лиц, являющихся субъектами малого или среднего предпринимательства или некоммерческими организациями, - в размере от тридцати до сорока, на юридических лиц, являющихся субъектами крупного предпринимательства, - в размере от ста до ста пятидесяти месячных расчетных показателей с конфискацией незаконно срубленных деревьев и кустарников, транспортных средств и иных предметов нарушителя, явившихся орудием совершения указанных нарушений, или без таковой.

Так же следует отметить, что данные материалы инвентаризации и лесопатологического обследования зеленых насаждений не являются основанием для сноса, санитарной рубки, санитарной обрезки и т.д., без оформления разрешения в уполномоченном органе в области охраны окружающей среды (КГУ «Управление экологии и окружающей среды города Алматы»).

Приложение

Таксационное описание

Административный район города: Алмалинский район
Наименование объекта: Реконструкция распределительных тепловых сетей уч.№17 МТК 1ОЗ-10 квадрат улиц Казыбек би-Шарипова-Айтеке би-Досмухамедова
Месторасположение: квадрат улиц Казыбек би-Шарипова-Айтеке би-Досмухамедова
Категория насаждений: специального назначения
Заказчик: КГУ «Управление энергетики и водоснабжения города Алматы»
Исполнитель: ТОО «Фирма Ақ-Көңіл»

№ п/п	Категория	Вид объекта	Порода	Кол-во	Возраст	Высота	Диаметр в см.	Болезни	Вредители	Состояние	Хозяйс-твеные меры	Площадь цветника, газона в	Длина жив. изг. в пм.	Дикарает. поросль в кв.м.	Примеча-ние
1	2	3	4	5	6	7	8	9	10	11	12	13	14	15	16
1	Насажд. спец. назнач.	Одиночные (солитер) кустарники	Бузина	1	15	3	12			ослабленное	сан.обрезка				пятно строительства 2 ствола
2	Насажд. спец. назнач.	Живая изгородь	Прочие кустарники, бирючина	1	5	1	4			ослабленное	сохранение				пятно строительства
3	Насажд. спец. назнач.	Одиночные (солитер) кустарники	Сирень обыкновен-ная	1	10	2	8			ослабленное	сохранение				пятно строительства
4	Насажд. спец. назнач.	Одиночные (солитер) кустарники	Прочие кустарники	1	10	3	8			ослабленное	вырубка				пятно строительства
5	Насажд. спец. назнач.	Одиночные (солитер) деревья	Вяз шершавый	1	35	14	36			ослабленное	сохранение				пятно строительства
6	Насажд. спец. назнач.	Одиночные (солитер) деревья	Клен остролист-ный	1	5	1	2			здоровое	пересадка				пятно строительства
7	Насажд. спец. назнач.	Одиночные (солитер) деревья	Туя	1	25	10	20			ослабленное	сан.обрезка				пятно строительства
8	Насажд. спец. назнач.	Одиночные (солитер) деревья	Тополь	1	25	12	20			ослабленное	сохранение				пятно строительства

9	Насажд. спец. назнач.	Одиночные (солитер) деревья	Тополь	1	25	12	24			ослабленное	сохранение				пятно строительства
10	Насажд. спец. назнач.	Одиночные (солитер) деревья	Ясень обыкновен-ный	1	20	12	18			ослабленное	сохранение				пятно строительства
11	Насажд. спец. назнач.	Одиночные (солитер) деревья	Клен ясенелистный	1	30	12	28			ослабленное	сохранение				пятно строительства 2 ствола
12	Насажд. спец. назнач.	Живая изгородь	Прочие кустарники	1	5	1	4			ослабленное	вырубка		1,5		пятно строительства
13	Насажд. спец. назнач.	Одиночные (солитер) деревья	Вяз шершавый	1	15	8	16			ослабленное	сан.обрезка				пятно строительства
14	Насажд. спец. назнач.	Одиночные (солитер) деревья	Вяз приземистый	1	20	10	18			ослабленное	сан.обрезка				пятно строительства
15	Насажд. спец. назнач.	Одиночные (солитер) деревья	Клен ясенелистный	1	25	8	24			ослабленное	сан.обрезка				пятно строительства
16	Насажд. спец. назнач.	Одиночные (солитер) деревья	Тополь	1	60	16	58			ослабленное	сохранение				пятно строительства
17	Насажд. спец. назнач.	Одиночные (солитер) кустарники	Гибискус	1	5	1	2			здоровое	пересадка				пятно строительства
18	Насажд. спец. назнач.	Одиночные (солитер) кустарники	Гибискус	1	5	1	2			здоровое	пересадка				пятно строительства
19	Насажд. спец. назнач.	Одиночные (солитер) кустарники	Прочие кустарники	1	5	1,5	4			здоровое	пересадка				пятно строительства
20	Насажд. спец. назнач.	Одиночные (солитер) кустарники	Гортензия	1	5	1	2			здоровое	пересадка				пятно строительства
21	Насажд. спец. назнач.	Одиночные (солитер) деревья	Шелковица	1	20	8	18			ослабленное	вырубка				пятно строительства
22	Насажд. спец. назнач.	Одиночные (солитер) кустарники	Прочие кустарники	1	10	2	8			ослабленное	сохранение				пятно строительства
23	Насажд. спец.	Одиночные (солитер)	Прочие кустарники	1	5	2	6			ослабленное	сохранение				пятно строительства

	назнач.	кустарники													
24	Насажд. спец. назнач.	Одиночные (солитер) кустарники	Прочие кустарники	1	10	2	8			ослабленное	сохранение				пятно строительства
25	Насажд. спец. назнач.	Одиночные (солитер) деревья	Вяз приземистый	1	65	14	72			ослабленное	вырубка				пятно строительства

"Алматы қалас►► Қалалық жоспарлау және урбанистика басқармасы" коммуналдық мемлекеттік мекемесі

город Алматы, Даңғылы Абай, № 90 үй

Коммунальное государственное учреждение "Управление городского планирования и урбанистики города Алматы"

город Алматы, Проспект Абая, дом № 90

Бекітемін:
Утверждаю:
Басшының орынбасары
Заместитель руководителя

Исмаилов Толеукан Аниярбекович
(Т.А.Ә)(Ф.И.О)

Жобалауға арналған сәулет-жоспарлау тапсырмасы (СЖТ)
Архитектурно-планировочное задание на проектирование (АПЗ)

Нөмірі: KZ06VUA00986461 **Берілген күні:** 26.09.2023 ж.
Номер: KZ06VUA00986461 **Дата выдачи:** 26.09.2023 г.

Объектің атауы: Реконструкция распределительных тепловых сетей Уч. №17 МТК 1ОЗ-10 квадрат улиц Казыбек би-Шарипова-Айтеке би-Досмухамедова;

Наименование объекта: Реконструкция распределительных тепловых сетей Уч. №17 МТК 1ОЗ-10 квадрат улиц Казыбек би-Шарипова-Айтеке би-Досмухамедова;

Тапсырыс беруші (құрылыс салушы, инвестор): "АЛМАТЫ ҚАЛАСЫ ЭНЕРГЕТИКА ЖӘНЕ СУМЕН ЖАБДЫҚТАУ БАСҚАРМАСЫ" КОММУНАЛДЫҚ МЕМЛЕКЕТТІК МЕКЕМЕСІ;

Заказчик (застройщик, инвестор): КОММУНАЛЬНОЕ ГОСУДАРСТВЕННОЕ УЧРЕЖДЕНИЕ " УПРАВЛЕНИЕ ЭНЕРГЕТИКИ И ВОДОСНАБЖЕНИЯ ГОРОДА АЛМАТЫ"

Қала (елді мекен): Алматы қаласы / город Алматы

Город (населенный пункт): Алматы қаласы / город Алматы.

Бұл құжат ҚР 2003 жылдың 7 қаңтарындағы «Электронды құжат және электронды сандық қол қою» туралы заңның 7 бабы, 1 тармағына сәйкес қағаз бетіндегі заңмен тең. Электрондық құжат www.elicense.kz порталында құрылған.Электрондық құжат түпнұсқасын www.elicense.kz порталында тексере аласыз.
Данный документ согласно пункту 1 статьи 7 ЗРК от 7 января 2003 года «Об электронном документе и электронной цифровой подписи» равнозначен документу на бумажном носителе. Электронный документ сформирован на портале www.elicense.kz. Проверить подлинность электронного документа вы можете на портале www.elicense.kz.

Сәулет-жоспарлау тапсырмасын (СЖТ) әзірлеу үшін негіздеме	Қала (аудан) әкімдігінің қаулысы немесе құқық белгілейтін құжат № № 2/322 Қаулы 31.05.2023 / № 2/322 Постановление от 31.05.2023 31.05.2023 (күні, айы, жылы)
Основание для разработки архитектурно-планировочного задания (АПЗ)	Постановление акимата города (района) или правоустанавливающий документ № № 2/322 Қаулы 31.05.2023 / № 2/322 Постановление от 31.05.2023 от 31.05.2023 (число, месяц, год)

1. Учаскенің сипаттамасы

Характеристика участка

1.1	Учаскенің орналасқан жері	Қазыбек би-Шәріпов-Әйтеке көшелері би-Досмұхамедова
	Местонахождение участка	улиц Казыбек би-Шарипова-Айтеке би-Досмухамедова
1.2	Салынған құрылыстың болуы (учаскеде бар құрылымдар мен ғимараттар, оның ішінде коммуникациялар, инженерлік құрылғылар, абаттандыру элементтері және басқалар)	Құрылыс салынбаған.
	Наличие застройки (строения и сооружения, существующие на участке, в том числе коммуникации, инженерные сооружения, элементы благоустройства и другие)	Строений нет.
1.3	Геодезиялық зерделенуі (түсірілімдердің болуы, олардың масштабтары)	Жобада қарастырылсын.
	Геодезическая изученность (наличие съемок, их масштабы)	Предусмотреть в проекте.
1.4	Инженерлік-геологиялық зерделенуі (инженерлік-геологиялық, гидрогеологиялық, топырақ-ботаникалық және басқа іздестірулердің қолда бар материалдары)	Қордағы материалдар бойынша (топографиялық түсірілімдер, масштабы, түзетулердің болуы)
	Инженерно-геологическая изученность (имеющиеся материалы инженерно-геологических, гидрогеологических, почвенно-ботанических и других изысканий)	По фондовым материалам (топографическая съемка, масштаб, наличие корректировок)

2. Жобаланатын объектінің сипаттамасы

Характеристика проектируемого объекта

2.1	Объектінің функционалдық мәні	Дистрибьюторларды қайта құру жылу желілері
	Функциональное значение объекта	Реконструкция распределительных тепловых сетей
2.2	Қабаттылығы	Қарастырылмаған.
	Этажность	Не предусмотрено.
2.3	Жоспарлау жүйесі	Объектінің функционалдық мәнін ескере отырып, жоба бойынша
	Планировочная система	По проекту с учетом функционального назначения

Бұл құжат ҚР 2003 жылдың 7 қаңтарындағы «Электронды құжат және электронды сандық қол қою» туралы заңның 7 бабы, 1 тармағына сәйкес қағаз бетіндегі заңмен тең. Электрондық құжат www.elicense.kz порталында құрылған.Электрондық құжат түпнұсқасын www.elicense.kz порталында тексере аласыз.
Данный документ согласно пункту 1 статьи 7 ЗРК от 7 января 2003 года «Об электронном документе и электронной цифровой подписи» равнозначен документу на бумажном носителе. Электронный документ сформирован на портале www.elicense.kz. Проверить подлинность электронного документа вы можете на портале www.elicense.kz.

		объекта
2.4	Конструктивті схема	Жоба бойынша
	Конструктивная схема	По проекту
2.5	Инженерлік қамтамасыз ету	Орталықтандырылған. Бөлінген учаскенің шегінде инженерлік және алаңішілік дәліздер көздеу
	Инженерное обеспечение	Централизованное. Предусмотреть коридоры инженерных и внутриплощадочных сетей в пределах отводимого участка
2.6	Энергия тиімділік сыныбы	-
	Класс энергоэффективности	-

Бұл құжат ҚР 2003 жылдың 7 қаңтарындағы «Электронды құжат және электронды сандық қол қою» туралы заңның 7 бабы, 1 тармағына сәйкес қағаз бетіндегі заңмен тең.
Электрондық құжат www.elicense.kz порталында құрылған.Электрондық құжат түпнұсқасын www.elicense.kz порталында тексере аласыз.
Данный документ согласно пункту 1 статьи 7 ЗРК от 7 января 2003 года «Об электронном документе и электронной цифровой подписи» равнозначен документу на бумажном носителе. Электронный документ сформирован на портале www.elicense.kz. Проверить подлинность электронного документа вы можете на портале www.elicense.kz.

3. Қала құрылысы талаптары		
Градостроительные требования		
3.1	Көлемдік-кеңістіктік шешім	Учаске бойынша іргелес объектілермен байланыстыру
	Объемно-пространственное решение	Увязать со смежными по участку объектами
3.2	Бас жоспар жобасы:	Жанасатын көшелердің тік жоспарлау белгілерінің егжей-тегжейлі жоспарлау жобасына, Қазақстан Республикасы құрылыстық нормативтік құжаттарының талаптарына сәйкес
	Проект генерального плана:	В соответствии ПДП, вертикальных планировочных отметок прилегающих улиц, требованиям строительных нормативных документов Республики Казахстан
	тік жоспарлау	Іргелес аумақтардың жоғары белгілерімен байланыстыру
	вертикальная планировка	Увязать с высотными отметками прилегающей территории
	абаттандыру және көгалдандыру	Бас жоспарда нормативтік сипаттаманы көрсету. Бас жоспардың бөлімі абаттандыру және көгалдандыру (дендроплан, көгалдандыру сызбасы) "Алматы қаласы Жасыл экономика басқармасы" КММ-мен келісілсін.
	благоустройство и озеленение	В генплане указать нормативное описание. Раздел генплана Благоустройство и озеленение (дендроплан, схема озеленения) согласовать с КГУ «Управлением зеленой экономики города Алматы».
	автомобильдер тұрағы	Өзінің жер телімінде
	парковка автомобилей	На своем земельном участке
	топырақтың құнарлы қабатын пайдалану	Меншік иесінің қалауы бойынша
	использование плодородного слоя почвы	На усмотрение собственника
	шағын сәулет нысандары	Қарастырылмаған.
	малые архитектурные формы	Не предусмотрено.
	жарықтандыру	Қарастырылмаған.
	освещение	Не предусмотрено.
4. Сәулет талаптары		
Архитектурные требования		
4.1	Сәулеттік келбетінің стилистикасы	Объектінің функционалдық ерекшеліктеріне сәйкес сәулеттік келбетін қалыптастыру
	Стилистика архитектурного образа	Сформировать архитектурный образ в соответствии с функциональными особенностями объекта
4.2	Қоршап тұрған құрылыс салумен өзара үйлесімдік сипаты	Объектінің орналасқан жеріне және қала құрылысы мәніне сәйкес

Бұл құжат ҚР 2003 жылдың 7 қаңтарындағы «Электронды құжат және электронды сандық қол қою» туралы заңның 7 бабы, 1 тармағына сәйкес қағаз бетіндегі заңмен тең. Электрондық құжат www.elicense.kz порталында құрылған.Электрондық құжат түпнұсқасын www.elicense.kz порталында тексере аласыз.
Данный документ согласно пункту 1 статьи 7 ЗРК от 7 января 2003 года «Об электронном документе и электронной цифровой подписи» равнозначен документу на бумажном носителе. Электронный документ сформирован на портале www.elicense.kz. Проверить подлинность электронного документа вы можете на портале www.elicense.kz.

	Характер сочетания с окружающей застройкой	В соответствии с местоположением объекта и градостроительным значением
4.3	Түсіне қатысты шешім	Келісілген эскиздік жобаға сәйкес
	Цветовое решение	Согласно согласованному эскизному проекту
4.4	Жарнамалық-ақпараттық шешім, оның ішінде:	«Қазақстан Республикасындағы тіл туралы» Қазақстан Республикасының 1997 жылғы 11 ші лдедегі Заңының 21-бабына сәйкес жарнамалық-ақпараттық қондырғыларды көздеу
	Рекламно-информационное решение, в том числе:	Предусмотреть рекламно-информационные установки согласно статье 21 Закона Республики Казахстан от 11 июля 1997 года «О языках в Республике Казахстан»
	түнгі жарықпен безендіру	Жобада көрсетілсін
	ночное световое оформление	Указать в проекте
4.5	Кіреберіс тораптар	Қарастырылмаған.
	Входные узлы	Не предусмотрено.
4.6	Халықтың мүмкіндігі шектеулі топтарының өмір сүруі үшін жағдай жасау	Іс-шараларды Қазақстан Республикасы құрылыстық нормативтік құжаттарының нұсқаулары мен талаптарына сәйкес көздеу; мүгедектердің ғимаратқа қолжетімділігін көздеу, пандустар, арнайы кірме жолдар мен мүгедектер арбаларының өту жолдарын көздеу
	Создание условий для жизнедеятельности маломобильных групп населения	Предусмотреть мероприятия в соответствии с указаниями и требованиями строительных нормативных документов Республики Казахстан; предусмотреть доступ инвалидов к зданию, предусмотреть пандусы, специальные подъездные пути и устройства для проезда инвалидных колясок
4.7	Дыбыс-шу көрсеткіштері бойынша шарттарды сақтау	Қазақстан Республикасы құрылыстық нормативтік құжаттарының талаптарына сәйкес
	Соблюдение условий по звукошумовым показателям	Согласно требованиям строительных нормативных документов Республики Казахстан
5. Сыртқы әрлеуге қойылатын талаптар		
Требования к наружной отделке		
5.1	Цоколь	Жобада көрсетілсін
	Цоколь	Указать в проекте
5.2	Қасбет	Жобада көрсетілсін
	Фасад	Указать в проекте
	Қоршау конструкциялары	Жобада көрсетілсін
	Ограждающие конструкции	Указать в проекте
6. Инженерлік желілерге қойылатын талаптар		
Требования к инженерным сетям		
6.1	Жылумен жабдықтау	Техникалық шарттарға сәйкес (ТШ № , -)

Бұл құжат ҚР 2003 жылдың 7 қаңтарындағы «Электронды құжат және электронды сандық қол қою» туралы заңның 7 бабы, 1 тармағына сәйкес қағаз бетіндегі заңмен тең. Электрондық құжат www.elicense.kz порталында құрылған.Электрондық құжат түпнұсқасын www.elicense.kz порталында тексере аласыз.
Данный документ согласно пункту 1 статьи 7 ЗРК от 7 января 2003 года «Об электронном документе и электронной цифровой подписи» равнозначен документу на бумажном носителе. Электронный документ сформирован на портале www.elicense.kz. Проверить подлинность электронного документа вы можете на портале www.elicense.kz.

	Теплоснабжение	Согласно техническим условиям (ТУ № от -)
6.2	Сумен жабдықтау	Техникалық шарттарға сәйкес (ТШ № , -)
	Водоснабжение	Согласно техническим условиям (ТУ № от -)
6.3	Кәріз	Техникалық шарттарға сәйкес (ТШ № , -)
	Канализация	Согласно техническим условиям (ТУ № от -)
6.4	Электрмен жабдықтау	Техникалық шарттарға сәйкес (ТШ № , -)
	Электроснабжение	Согласно техническим условиям (ТУ № от -)
6.5	Газбен жабдықтау	Техникалық шарттарға сәйкес (ТШ № , -)
	Газоснабжение	Согласно техническим условиям (ТУ № от -)
6.6	Телекоммуникациялар және телерадиохабар	Техникалық шарттарға (ТШ № ,) және нормативтік құжаттарға сәйкес
	Телекоммуникации и телерадиовещания	Согласно техническим условиям (№ от) и требований нормативным документам
6.7	Дренаж (қажет болған жағдайда) және нөсерлік кәріз	Техникалық шарттарға сәйкес (ТШ № , -)
	Дренаж (при необходимости) и ливневая канализация	Согласно техническим условиям (ТУ № от -)
6.8	Стационарлы суғару жүйелері	Техникалық шарттарға сәйкес (ТШ № , -)
	Стационарные поливочные системы	Согласно техническим условиям (ТУ № от -)
7. Құрылыс салушыға жүктелетін міндеттемелер		
Обязательства, возлагаемые на застройщика		
7.1	Инженерлік іздестірулер бойынша	Жер учаскесін игеруге инженерлік-геологиялық зерттеуді өткізгеннен, геодезиялық орналастырылғаннан және оның шекарасы нақты (жергілікті жерге) бекітілгеннен кейін кірісу
	По инженерным изысканиям	Приступать к освоению земельного участка разрешается после проведения инженерно-геологического исследования, геодезического выноса и закрепления его границ в натуре (на местности)
7.2	Қолданыстағы құрылыстар мен ғимараттарды бұзу (көшіру) бойынша	Қажет болған жағдайда, қысқаша сипаттамасы
	По сносу (переносу) существующих строений и сооружений	В случае необходимости краткое описание
7.3	Жер асты және жер үсті коммуникацияларын ауыстыру бойынша	Ауыстыру (орналастыру) туралы техникалық шарттарға сәйкес не желілер мен құрылыстарды қорғау жөніндегі іс-шараларды жүргізу
	По переносу существующих подземных и надземных инженерных коммуникаций	Согласно техническим условиям на перенос (вынос) либо на проведения мероприятия по защите сетей и сооружений
7.4	Жасыл көшеттерді сақтау және/немесе отырғызу бойынша	Құрылыс-монтаж жұмыстарын жүргізу барысында жасыл көшеттерді сақтау мүмкіндігі болған жағдайда; инженерлік аббаттандыру нысандарына қызмет көрсетуде, қайта жаңғырту және жер астындағы мен

Бұл құжат ҚР 2003 жылдың 7 қаңтарындағы «Электронды құжат және электронды сандық қол қою» туралы заңның 7 бабы, 1 тармағына сәйкес қағаз бетіндегі заңмен тең. Электрондық құжат www.elicense.kz порталында құрылған.Электрондық құжат түпнұсқасын www.elicense.kz порталында тексере аласыз.
Данный документ согласно пункту 1 статьи 7 ЗРК от 7 января 2003 года «Об электронном документе и электронной цифровой подписи» равнозначен документу на бумажном носителе. Электронный документ сформирован на портале www.elicense.kz. Проверить подлинность электронного документа вы можете на портале www.elicense.kz.

		жер үстіндегі коммуникациялардың инженерлік тораптарын жайғастырғанда; аумақты аббаттандыруда, ағаштарды санитарлық кесуде 2014 жылғы 16 мамырдағы «Рұқсаттар мен хабарламалар туралы» ҚР Заңының 2-қосымшасының 159-т. Талаптарды қарастыру (Алматы қаласының жасыл экономикасы басқармасы мен бірлесіп)
	По сохранению и/или пересадке зеленых насаждений	В случае невозможности сохранения зеленых насаждений на участке, при производстве строительно-монтажных работ; осблуживания объектов инженерного благоустройства, реконструкции и устройстве инженерных сетей, подземных коммуникаций; благоустройства территории; санитарной вырубки деревьев предусмотреть требования п. 159 приложения 2 к Закону РК «О разрешениях и уведомлениях» от 16 мая 2014 (с Управлением зеленой экономики города Алматы)
7.5	Учаскенің уақытша қоршау құрылысы бойынша	Жобада көрсетілсін
	По строительству временного ограждения участка	Указать в проекте
8	Қосымша талаптар	1. Ғимараттағы ауа баптау жүйесін жобалау кезінде (жобада орталықтандырылған суық сумен жабдықтау және ауа баптау көзделмеген жағдайда) ғимарат қасбеттерінің сәулеттік шешіміне сәйкес жергілікті жүйелердің сыртқы элементтерін орналастыруды көздеу қажет. Жобаланатын ғимараттың қасбеттерінде жергілікті ау баптау жүйелерінің сыртқы элементтерін орналастыруға арналған жерлерді (бөліктер, маңдайшалар, балкондар және т.б.) көздеу қажет. 2. Ресурс үнемдеу және қазіргі заманғы энергия үнемдеу технологиялары бойынша материалдарды қолдану.
	Дополнительные требования	1. При проектировании системы кондиционирования в здании (в том случае, когда проектом не предусмотрено централизованное холодоснабжение и кондиционирование) необходимо предусмотреть размещение наружных элементов локальных систем в соответствии с архитектурным решением фасадов здания. На фасадах проектируемого здания предусмотреть места (ниши, выступы, балконы и т.д.) для размещения наружных элементов локальных систем кондиционирования. 2. Применить материалы по ресурсосбережению и современных энергосберегающих технологий.
9	Жалпы талаптар	Қазақстан Республикасы Ұлттық экономика министрінің 2015 жылғы 30 қарашадағы № 750 бұйрығымен бекітілген «Құрыжобалау-сметалық құжаттаманы әзірлеу және құрылыс жобасын ведомстводан тыс кешенді сараптамадан өткізу; құрылыс-монтаж жұмыстарын іске асыру, мемлекеттік сәулет-құрылыс бақылауын және қадағалауын жүзеге асыратын органдарға құрылыс-монтаждау жұмыстарының басталғаны туралы хабарлау,салынған нысанды пайдалануға енгізу және қабылдау. Үшінші деңгейлі жауапкершіліктегі

Бұл құжат ҚР 2003 жылдың 7 қаңтарындағы «Электронды құжат және электронды сандық қол қою» туралы заңның 7 бабы, 1 тармағына сәйкес қағаз бетіндегі заңмен тең. Электрондық құжат www.elicense.kz порталында құрылған.Электрондық құжат түпнұсқасын www.elicense.kz порталында тексере аласыз.
Данный документ согласно пункту 1 статьи 7 ЗРК от 7 января 2003 года «Об электронном документе и электронной цифровой подписи» равнозначен документу на бумажном носителе. Электронный документ сформирован на портале www.elicense.kz. Проверить подлинность электронного документа вы можете на портале www.elicense.kz.

		техникалық күрделі емес нысандардың құрылысы нобай (нобайлық жоба) бойынша жүзеге асырылады. Үшінші деңгейлі жауапкершіліктегі техникалық күрделі емес нысандардың құрылыс жобасы, оның сараптамасы және құрылыс-монтаж жұмыстарының басталғаны туралы мемлекеттік сәулет-құрылыс бақылау және қадағалауды жүзеге асыратын органдарға хабарлау талап етілмейді.Іыс саласындағы құрылыс салуды ұйымдастыру және рұқсат беру рәсімдерінен өту қағидаларының» 22-тармағында көрсетілген талаптарды қарастыру: (құрылыс жобасын әзірлеуге арналған бастапқы материалды алу; нобайды әзірлеу және келісу (нобайлық жобаны);
	Общие требования	Предусмотреть требования указанные в п.22 «Правил организации застройки и прохождения разрешительных процедур в сфере строительства» утвержденным Приказом Министра национальной экономики РК от 30 ноября 2015 года № 750 (получение исходных материалов для разработки проектов строительства; разработка и согласование эскиза (эскизного проекта); разработка проектно-сметной документации и проведение комплексной вневедомственной экспертизы проектов строительства; уведомление органов, осуществляющих государственный архитектурно-строительный контроль и надзор о начале производства строительно-монтажных работ, осуществление строительно-монтажных работ; приемка и ввод в эксплуатацию построенного объекта. Строительство технически несложных объектов третьего уровня ответственности осуществляется по эскизу (эскизному проекту). Разработка проекта строительства технически несложных объектов третьего уровня ответственности, ее экспертиза, уведомление органов, осуществляющих государственный архитектурно-строительный контроль и надзор, о начале производства строительно-монтажных работ не требуется.)

Ескертпелер:

Примечания:

1. Жер учаскесін таңдау актісі негізінде СЖТ берілсе, СЖТ жер учаскесіне тиісті құқық туындаған кезден бастап күшіне енеді.

СЖТ және ТШ жобалау (жобалау-сметалық) құжаттаманың құрамында бекітілген құрылыстың бүкіл нормативтік ұзақтығының мерзімі шегінде қолданылады.

В случае предоставления АПЗ на основании акта выбора земельного участка, АПЗ вступает в силу с момента возникновения соответствующего права на земельный участок.

АПЗ и ТУ действуют в течение всего срока нормативной продолжительности строительства, утвержденного в составе проектной (проектно-сметной) документации.

2. СЖТ шарттарын қайта қарауды талап ететін жағдайлар туындаған кезде, оған өзгерістерді тапсырыс берушінің келісімі бойынша енгізілуі мүмкін.

В случае возникновения обстоятельств, требующих пересмотра условий АПЗ, изменения в него вносятся по согласованию с заказчиком.

3. СЖТ-да жазылған талаптар мен шарттар меншік нысанына және қаржыландыру көздеріне қарамастан инвестициялық процестің барлық қатысушылары үшін міндетті.

Бұл құжат ҚР 2003 жылдың 7 қаңтарындағы «Электронды құжат және электронды сандық қол қою» туралы заңның 7 бабы, 1 тармағына сәйкес қағаз бетіндегі заңмен тең. Электрондық құжат www.elicense.kz порталында құрылған.Электрондық құжат түпнұсқасын www.elicense.kz порталында тексере аласыз.
Данный документ согласно пункту 1 статьи 7 ЗРК от 7 января 2003 года «Об электронном документе и электронной цифровой подписи» равнозначен документу на бумажном носителе. Электронный документ сформирован на портале www.elicense.kz. Проверить подлинность электронного документа вы можете на портале www.elicense.kz.

Требования и условия, изложенные в АПЗ, обязательны для всех участников инвестиционного процесса независимо от форм собственности и источников финансирования.

4. Тапсырыс берушінің СЖТ-да қамтылған талаптармен келіспеуі сот тәртібімен шағымдалуы мүмкін.

Несогласие заказчика с требованиями, содержащимися в АПЗ, обжалуется в судебном порядке.

Заместитель руководителя **Исмаилов Толеукан Аниярбекович**

Бұл құжат ҚР 2003 жылдың 7 қаңтарындағы «Электронды құжат және электронды сандық қол қою» туралы заңның 7 бабы, 1 тармағына сәйкес қағаз бетіндегі заңмен тең. Электрондық құжат www.elicense.kz порталында құрылған.Электрондық құжат түпнұсқасын www.elicense.kz порталында тексере аласыз.
Данный документ согласно пункту 1 статьи 7 ЗРК от 7 января 2003 года «Об электронном документе и электронной цифровой подписи» равнозначен документу на бумажном носителе. Электронный документ сформирован на портале www.elicense.kz. Проверить подлинность электронного документа вы можете на портале www.elicense.kz.

АЛМАТЫ
ЖЫЛУ ЖҮЙЕСІ

АЛМАТИНСКИЕ
ТЕПЛОВЫЕ СЕТИ

050026, Алматы қаласы, Байзақов көшесі, 221,
СТН 600700574582, БСН 060640007336,
тел.: 8(727) 341-07-00, факс: 8(727) 378-06-73

050026, город Алматы, улица Байзакова, 221,
РНН 600700574582, БИН 060640007336,
тел.: 8(727) 341-07-00, факс: 8(727) 378-06-73

20.03.2023 № 15.3/3949/23 -ТУ-В-47

КГУ «Управление энергетики и водоснабжения г. Алматы»
050008, г.Алматы, ул.Ауэзова, 82

ТЕХНИЧЕСКИЕ УСЛОВИЯ
на реконструкцию тепловых сетей от МТК 1О3-10 в кв. ул. Казыбек би-Шарипова-Айтеке би-Досмухамедова

1. Выполнить предварительно изолированными трубопроводами с устройством системы оперативно-дистанционного контроля (ОДК) реконструкцию тепловых сетей от РТК-3ю (МТК 1О3-10) в кв.ул. Казыбек би-Шарипова-Айтеке би-Досмухамедова, общей протяженностью L~ 166,5 м;
   -диаметром 2Dy 70 мм, протяженностью L~72,5 м;
   -диаметром 2Dy 50 мм, протяженностью L~94 м;
2. Реконструкцию тепловых сетей выполнить согласно техническому заданию КГУ «УЭиВ».
3. Границы реконструкции, ось прохождения, протяженность и диаметры реконструируемых тепловых сетей уточнить проектом по согласованию с Восточным эксплуатационным районом (далее - ВЭР) (тел.: 271-15-58).
4. Перед началом проектирования диаметры трубопроводов дополнительно согласовать с Отделом режимов (далее - ОР) ТОО «АлТС» (тел.: 378-07-00 вн. 1107).
5. Систему оперативного дистанционного контроля (ОДК) выполнить с возможностью подключения к системе передачи данных в автоматизированную систему диспетчерского технологического управления (АСДТУ) ТОО «АлТС». Количество и место установки коммутационных терминалов для подключения стационарного или переносного детекторов повреждений определить проектом по согласованию с ОТД (тел.: +7 777 399 25 55).
6. Проект реконструкции тепловых сетей разработать в соответствии с действующими нормативными документами. Обеспечить соблюдение охранных зон тепловых сетей в соответствии с требованиями Правил установления охранных зон объектов тепловых сетей и особых условий использования земельных участков, расположенных в границах таких зон, утвержденных Приказом Министра энергетики Республики Казахстан от 28 сентября 2017 года №331.
7. Проектом предусмотреть переключение существующих потребителей. Диаметры ответвлений принять по согласованию ВЭР (тел.: 271-15-58) и ОР (тел.: 378-07-00 вн. 1107) ТОО «АлТС».
8. Сохранить все ответвления на существующих тепловых сетях с заменой запорной арматуры. Количество тепловых камер согласовать с ВЭР (тел.: 271-15-58).
9. Обеспечить компенсирующую способность тепловых сетей.

10. Способ прокладки определить проектом, с учетом требований МСН 4.02-02-2004 «Тепловые сети», согласно требований п.16.8 выполнить **вынос транзитных тепловых сетей**, проложенных по подвалам жилых домов. Направление трассы тепловых сетей уточнить проектом.
11. Арматуру применить в соответствии с техническими требованиями ТОО «АлТС» к запорной арматуре.
12. Давление теплоносителя в МТК 1ОЗ-10(4ю):
    – в подающем водоводе 9,0 ати;
    – в обратном водоводе 4,0 ати;
13. Регулирование отпуска тепла: качественное по температурному графику 132-70°С.
14. Строительно-монтажные работы вести в межотопительный период.
15. Необходимость строительства временного трубопровода ГВС на период реконструкции тепловых сетей определить проектом по согласованию с ВЭР ТОО «АлТС».
16. В случае изменения границ проектирования технические условия подлежат корректировке.
17. После предварительного согласования с ВЭР ТОО «АлТС» проектную документацию (чертежи марки ТС) согласовать с Проектно-конструкторским сектором (тел.: 378-07-00, вн. 8010) ТОО «АлТС».
18. Строительство и монтаж тепловых сетей вести под контролем Отдела капитального строительства (тел.: 378-07-00, вн. 2208), ВЭР (тел.: 271-15-58), ТОО «АлТС» и ОТД (тел.: +7 777 399 25 55).
19. Работы по строительству тепловых сетей вести специализированной монтажной организацией.
20. Комплект исполнительной документации на бумажном носителе и в электронном исполнении, зарегистрированный в КГУ «Управление городского планирования и урбанистики г. Алматы», передать в ТОО «АлТС».
21. **Срок действия технических условий:** нормативный период проектирования и строительства, предусмотренный в проектно-сметной документации.
22. ТОО «АлТС» оставляет за собой право внесения изменений и дополнений в технические условия при изменении требований нормативно-технических документов РК, а также изменений в системе централизованного теплоснабжения г. Алматы.

И.о. главного инженера **Н.Медеубаев**

Исп. Р.Кадербердиева,
тел.: 378-06-38, 341-07-00 вн. 1214

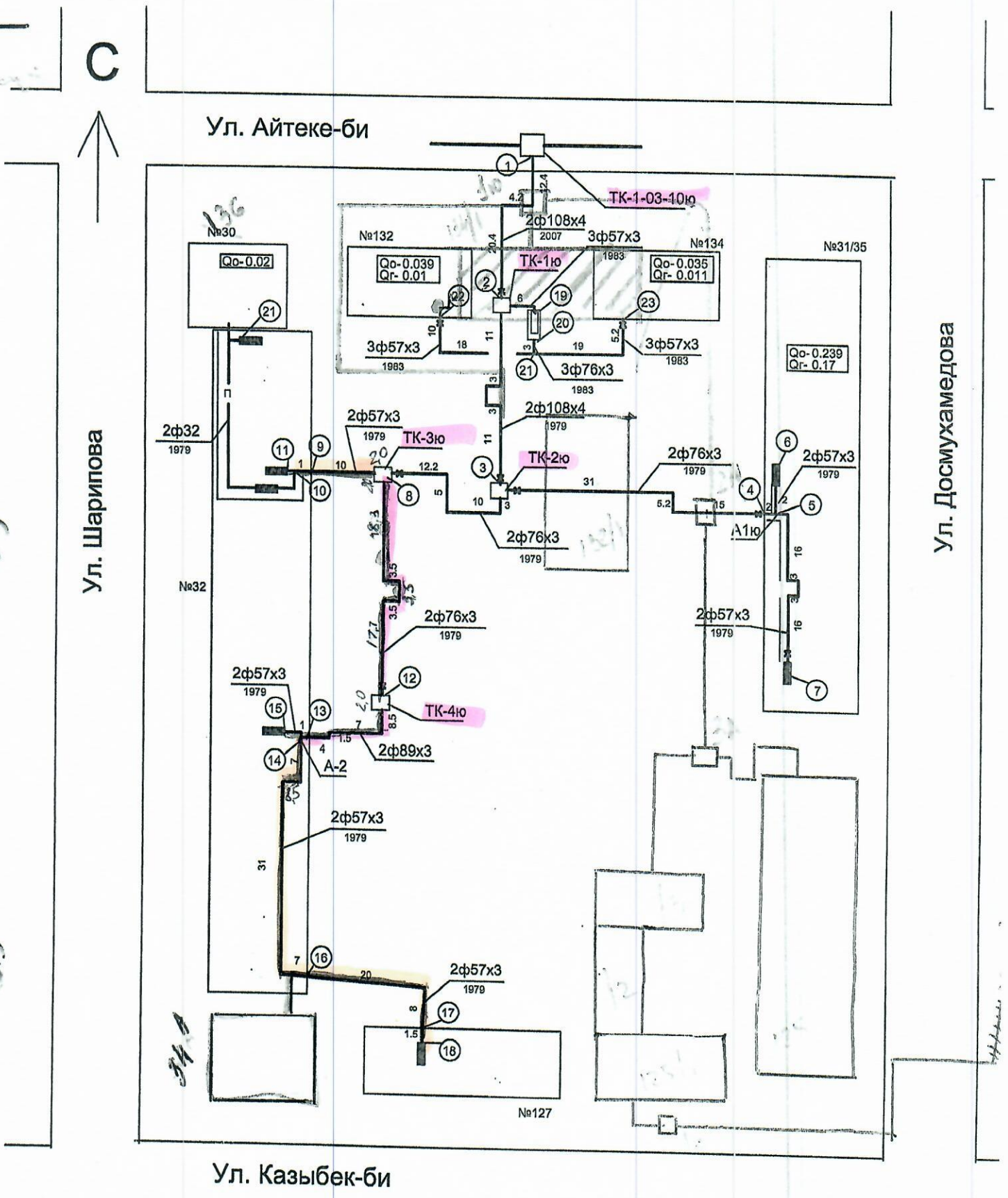
С
Ул. Айтеке-би
Ул. Шарипова
Ул. Досмухамедова
Ул. Казыбек-би
№30
Qo-0.02
№132
Qo-0.039
Qr- 0.01
№134
Qo-0.035
Qr- 0.011
№31/35
Qo-0.239
Qr- 0.17
№32
№127
ТК-1-03-10ю
2ф108х4
2007
3ф57х3
1983
ТК-1ю
3ф57х3
1983
3ф76х3
1983
3ф57х3
1983
2ф108х4
1979
2ф57х3
1979
ТК-3ю
ТК-2ю
2ф76х3
1979
2ф32
1979
2ф76х3
1979
2ф57х3
1979
А1ю
2ф76х3
1979
2ф57х3
1979
2ф57х3
1979
ТК-4ю
2ф89х3
А-2
2ф57х3
1979
2ф57х3
1979

ВЖР, 17ул
Рубина

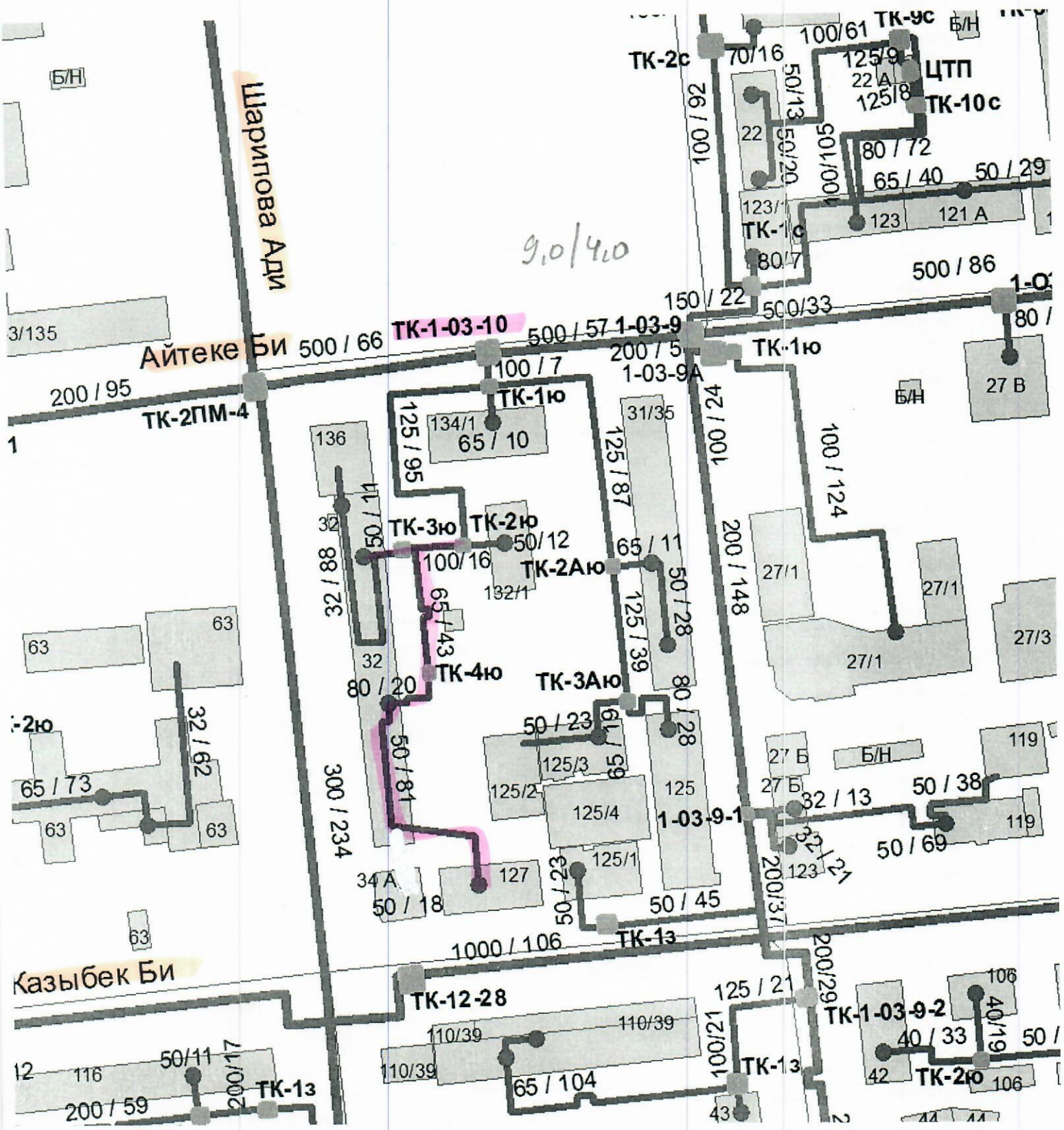

Ведомость рабочих чертежей основного комплекта

Лист	Наименование	Примечание
1	Общие данные (начало)	
2	Общие данные (окончание)	
3	План тепловых сетей М 1: 500	
4	Схема тепловых сетей	
5-7	Продольный профиль тепловых сетей	
8-10	Узлы трубопроводов	
11	Конструкция тепловой изоляции	
12	Пересечение теплосети с электрическим кабелем напряжением до 35 кВ. Узел подвески	
13	Пересечение теплосети с телефонной канализацией. Узел подвески	
14	Нагрузки на неподвижные опоры	
15	План демонтажно-восстановительных работ М 1: 500	

Ведомость ссылочных и прилагаемых документов

Обозначение	Наименование	Примечание
	Ссылочные документы	
Серия 5.903-13	Изделия и детали трубопроводов для тепловых сетей . Детали трубопроводов. Рабочие чертежи	
ТОО "КТЗ"	Каталог продукции с тепловой изоляцией из пенополиуретана с защитной оболочкой	
ГОСТ 30732-2006	Трубы и фасонные изделия стальные с тепловой изоляцией из пенополиуретана с защитной оболочкой	
	Прилагаемые документы	
	Топографическая съемка М1:500	на 1 листе
ТС.СО	Спецификация оборудования изделий и материалов	на 4 листах
ТС. ДР	Демонтажные работы	на 3 листах
ТС.СОДК	Система оперативного дистанционного контроля	на 4 листах
ТС.СОДК.СО	Система оперативного дистанционного контроля. Спецификация оборудования изделий и материалов	на 1 листе
ТС.ВР.ГВС	Временное горячее водоснабжение на период строительства	на 3 листах

Настоящий проект раздела ТС разработан в соответствии с действующими нормами и правилами (в том числе по взрыво-пожарной безопасности) на территории Республики Казахстан и обеспечивает безопасную для жизни и здоровья людей эксплуатацию объекта при соблюдении предусмотренных рабочими чертежами мероприятий.

Главный инженер проекта Махмудов М.

Ситуационный план (без масштаба)

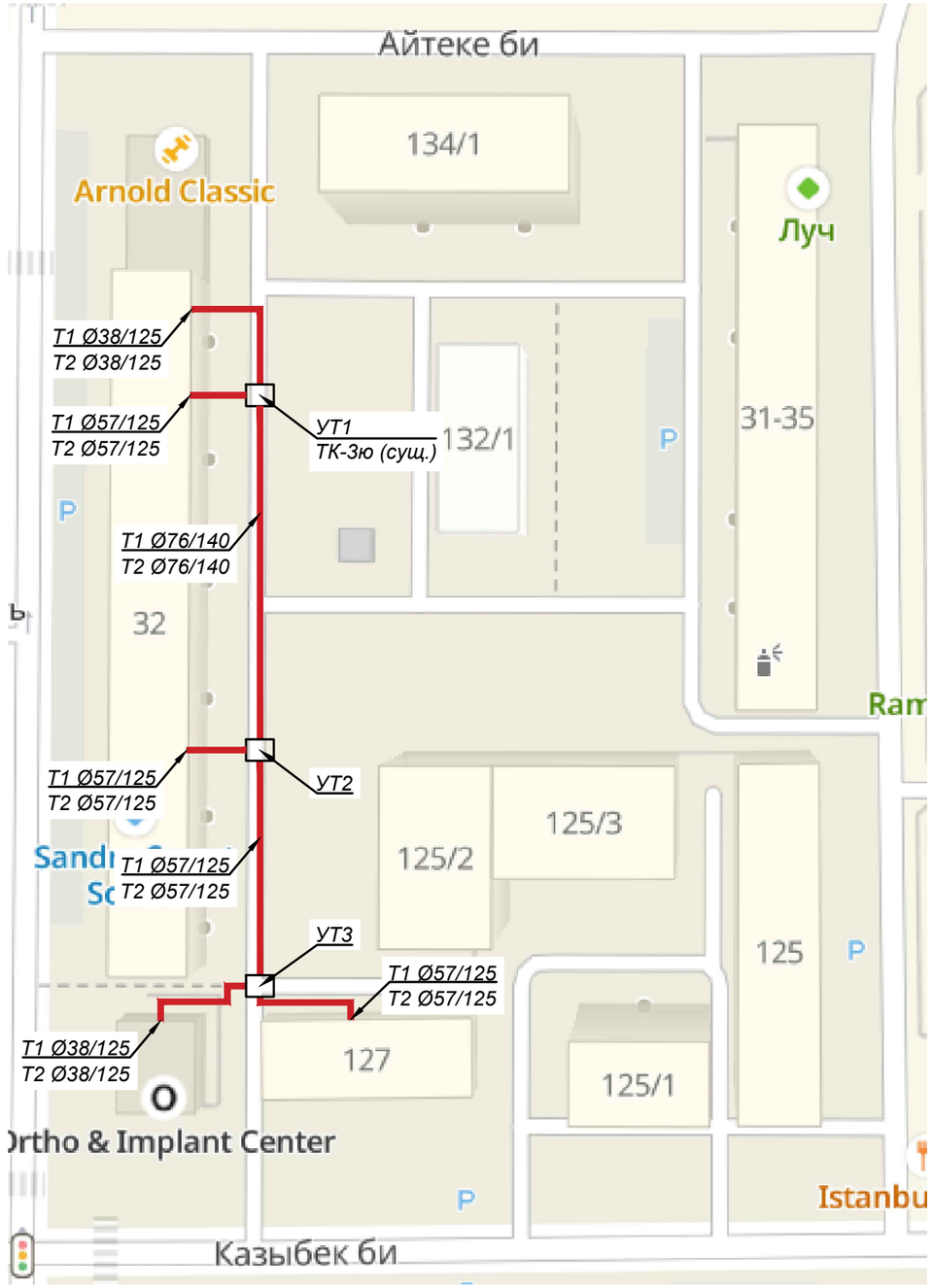

Изм.	Кол.уч.	Лист	N док.	Подп.	Дата
Выполнил	Абдраманова З.				08.23
Проверил	Романенко А.Д.				08.23
Н.контр.	Махмудов М.				08.23

Шифр-29-08-2023 ТС -

Реконструкция распределительных тепловых сетей Уч. №17 МТК 1О3-10 квадрат улиц Казыбек би-Шарипова-Айтеке би-Досмухамедова

Тепловые сети. Технологическая часть

Стадия	Лист	Листов
РП	1	15

Общие данные (начало)

Гос.лицензия ПИР19016745 ТОО "Бакыт таны" г. Тараз 2023 год.

Согласовано:

Взам. инв. №

Подпись и дата

Инв. № подл.

Формат А3

План тепловых сетей М 1: 500

1 - 1

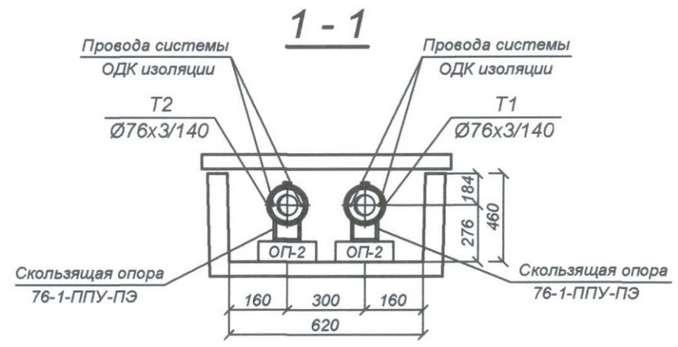

2 - 2

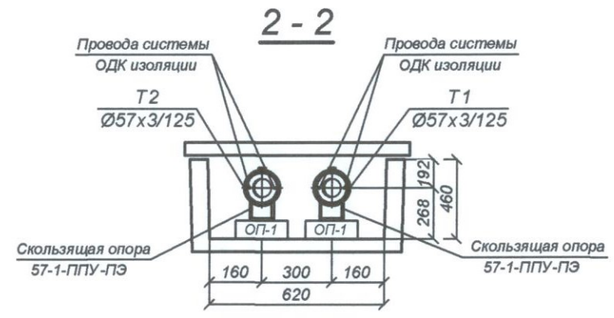

3 - 3

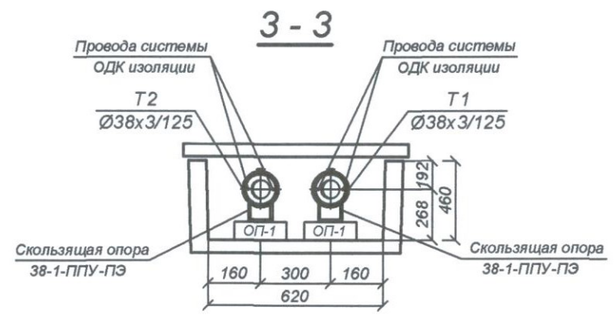

Условные обозначения.

УТ - узел трубопроводов.
ДК - дренажный колодец.
Н - неподвижная опора.
УП - угол поворота теплотрассы.
К - компенсатор П-образный
КНз - ковер наземный.
КН - ковер настенный.

Условные обозначения зеленых насаждений по хозяйственным мероприятиям

- уход
- вырубка
- санитарная обрезка
- корчевание
- санитарная вырубка
- пересадка

Тапсырыс берушінің,Мердігердің назарына!

Топографиялық жоспардың есепке алынбаған инженерлік желілердің бүлінуін болдырмау үшін кез-келген жер қазу жұмыстарын бастар алдында бұрындары жүргізілген инженерлік желілердің өтетін жерін және "EXPRESS GEO СЕРВИС" ЖШС-не атқарушы түсірілімдердің өткізілмегенін анықтау үшін мына қызметтер өкілдерін шақыру қажет:

1. МКК "Алматы Су Холдингі"
2. АҚ"Алматы Жарық Компаниясы"
3. Газ желілері
4. ЖШС "Алматы жылу желілері"
5. ҚТО "Алматытелеком"

Осы талаптарды сақтамаған жағдайда "EXPRESS GEO СЕРВИС" ЖШС есепке алынбаған инженерлік желілердің бүлінуіне жауап бермейді.

Вниманию Заказчика, Подрядчика!

Во избежание порыва неучтенных на топосъемке инженерных сетей,перед началом производства любых земляных работ, для уточнения прохождения ранее проложенных инженерных сетей и не сданных для исполнительной съемки в ТОО "EXPRESS GEO СЕРВИС" , необходимо вызвать представителей служб;

1. ГКП "Холдинг Алматы Су"
2. АО "Алматы Жарық Компаниясы"
3. Газовых сетей
4. ТОО "Алматинские тепловые сети"
5. ГЦТ "Алматытелеком"

При несоблюдении этого условия ТОО "EXPRESS GEO СЕРВИС" не несет ответственности за повреждение не учтенных инженерных сетей.

Товарищество с ограниченной ответственностью
"EXPRESS GEO СЕРВИС"
Жауапкершілігі Шектеулі Серіктестігі

Тапсырыс беруші Заказчик	ТОО "БАКЫТ ТАНЫ"	
Нысан Объект	Топографиялық жоспар Топографический план	
Директор		Кадырбаев Р.С.
Геодезист		Нарбеков Б.Б.
Картограф		Нарбеков Б.Б.
Күні Дата	26 маусым июнь 2023 жыл год	

Взам. инв. N
Подпись и дата
Инв.N подл.

Масштаб 1:500
Планшет Н-19-2,3,6,7
Алмалинский район
Кв. ул.Казыбек би, ул.Шарипова, ул.Айтеке би, ул.Досмухамедова

Изм.	Кол.уч	Лист	N док.	Подп.	Дата
Выполнил		Абдраманова З.			08.23
Проверил		Романенко А.Д.			08.23
Н.контр.		Махмудов М.			08.23

Шифр-29-08-2023 ТС -

Реконструкция распределительных тепловых сетей Уч. №17 МТК 1ОЗ-10 квадрат улиц Казыбек би-Шарипова-Айтеке би-Досмухамедова

Тепловые сети. Технологическая часть	Стадия	Лист	Листов
	РП	3	

План тепловых сетей М 1: 500

Гос.лицензия ПИР19016745
ТОО "Бакыт таны"
г. Тараз 2023 год.

Формат А2